第3部

通知（案）

保医発　　第　　号
平成　　年　　月　　日

地方厚生（支）局医療課長
都道府県民生主管部（局）
　国民健康保険主管課（部）長　　殿
都道府県後期高齢者医療主管部（局）
　後期高齢者医療主管課（部）長

厚生労働省保険局医療課長
（公印省略）

ＤＰＣ制度への参加等の手続きについてについて

標記について、ＤＰＣ制度への等に必要な手続きを別添のとおり定め、平成26年４月１日から適用するので、その取扱いに遺漏のないよう貴管下の保険医療機関及び審査支払機関等に対し、周知徹底を図られたい。

第１　ＤＰＣ対象病院

１　ＤＰＣ対象病院の基準について

（１）　ＤＰＣ対象病院とは、厚生労働大臣が指定する病院の病棟並びに厚生労働大臣が定める病院、基礎係数、暫定調整係数、機能評価係数Ⅰ及び機能評価係数Ⅱ（平成26年厚生労働省告示第　号）（以下「係数告示」という。）別表第一から第三の病院の欄に掲げる病院とする。

（２）　ＤＰＣ対象病院とは、以下の基準を満たす病院とする。

①　急性期入院医療を提供する病院として、「診療報酬の算定方法」（平成20年厚生労働省告示第59号）別表第一医科診療報酬点数表（以下「医科点数表」という。）に掲げるＡ100一般病棟入院基本料、Ａ104特定機能病院入院基本料（一般病棟に限る。）又はＡ105専門病院入院基本料について、７対１入院基本料又は10対１入院基本料に係る届出を行っていること。また、急性期入院医療を担う病院として、Ａ205救急医療管理加算の届出を行っていることが望ましい。

②　医科点数表に掲げるＡ207診療録管理体制加算に係る届出を行っていること

③　標準レセプト電算処理マスターに対応したデータの提出を含め厚生労働省が毎年実施する「ＤＰＣ導入の影響評価に係る調査（退院患者調査及び特別調査~~を含む。~~）（以下「ＤＰＣ調査」という。）」に適切に参加し、~~できること。~~入院患者及び外来診療データを提出すること。

④　~~上記~~③の退院患者調査において、適切なデータを提出し、かつ、調査期間１~~か~~月あたりの（データ／病床）比が0.875~~０．８７５~~以上であること

ア　データ数

退院患者調査の調査期間中において、診断群分類点数表による算定の対象となる病床に入院していた患者に係る提出データ数（診断群分類点数表による算定の対象外となる患者に係るデータ等は除外する）とする。

イ　病床数

当該病院における一般病棟における病床のうち、診断群分類点数表による算定の対象外となる病棟（Ａ106障害者施設等入院基本料、Ａ306特殊疾患入院医療管理料、Ａ308回復期リハビリテーション病棟入院料、Ａ308－3地域包括ケア病棟入院料、Ａ309特殊疾患病棟入院料、Ａ310緩和ケア病棟入院料、Ａ400短期滞在手術等基本料（短期滞在手術等基本料３を除く。）における病床等を除いたものであり、以下に掲げる入院基本料等を算定することを地方厚生（支）局へ届け出ている病床数を合算したものとする。

A100　一般病棟入院基本料

A104　特定機能病院入院基本料（一般）

A105　専門病院入院基本料

A300　救命救急入院料

A301　特定集中治療室管理料

A301-2　ハイケアユニット入院医療管理料

A301-3　脳卒中ケアユニット入院医療管理料

A301-4　小児特定集中治療室管理料

A302　新生児特定集中治療室管理料

A303　総合周産期特定集中治療室管理料

A303-2　新生児治療回復室入院医療管理料

A305　一類感染症患者入院医療管理料

A307　小児入院医療管理料

~~「（データ／病床）比」とは、調査期間中に退院した対象患者（ただし、算定告示本文第１項第一１号から第五５号に該当するものを除く。）の数を、当該病院の算定告示別表17に定める診断群分類点数表（以下単に「診断群分類点数表」という。）に基づく診療報酬の算定対象となる病棟の病床数で除した数である。~~

~~(3)~~⑤　~~ＤＰＣ対象病院は、~~「適切なコーディングに関する委員会（以下「コーディング委員会」という。）」を設置し、年２回以上（前回開催から半年以内に開催すること）~~、~~当該委員会を開催しなければならない。なお、当該委員会は毎月開催することが望ましい。

また、ＤＰＣ調査等において、コーディング委員会の開催を確認できなかった場合は、確認後１月以内にコーディング委員会を開催するとともに地方厚生（支）局へ使用した資料を提出すること。

~~「適切な~~コーディング~~に関する~~委員会~~」~~とは、標準的な診断及び治療方法について院内で周知を徹底し、適切なコーディング（適切な診断を含めた診断群分類の決定をいう。）を行う体制を確保することを目的として設置するものとし、コーディングに関する責任者の他に少なくとも診療部門に所属する医師、薬剤部門に所属する薬剤師及び診療録情報を管理する部門又は診療報酬の請求事務を統括する部門に所属する診療記録管理者を構成員とする委員会のことをいう。

なお、病院内の他の委員会において、目的及び構成員等が適切なコーディング~~に関する~~委員会の要件を満たしている場合には、当該委員会を適切なコーディング~~に関する~~委員会と見なすことができる。ただし、当該委員会の設置規定等に適切なコーディングに関する事項を明記し、適切なコーディングに関するテーマについて、年２回以上、委員会を開催すること。当該委員会はコーディング委員会と同様、毎月開催することが望ましい。~~もなければならない。~~

また、コーディング委員会開催時には、「ＤＰＣ／ＰＤＰＳ傷病名コーディングテキスト（厚生労働省保険局医療課）」を活用することが望ましい。

２　ＤＰＣ制度への参加について

（１）　ＤＰＣ制度への参加とは、当該医療機関名が係数告示別表第一から第三の病院の欄に掲載されることをいう。

（２）　ＤＰＣ制度への参加時期・参加要件について

①　ＤＰＣ制度への参加時期は、診療報酬改定時とする。

②　ＤＰＣ制度に参加できる病院は、ＤＰＣ制度に参加することを希望している病院であって、ＤＰＣ制度への参加の届出を行う時点において、１の（２）に定めるＤＰＣ対象病院の基準をすべて満たしている病院~~とする~~であること。なお、１の（２）の④については、診療報酬改定に使用する当該病院のデータ（当該病院がＤＰＣ制度に参加する前々年度の10月から前年度の９月までのデータ）により、厚生労働省保険局医療課において判断する。

（３）　ＤＰＣ制度への参加の届出について

ＤＰＣ準備病院であって、ＤＰＣ制度に参加を希望する病院は、直近に予定している診療

報酬改定の６か月前までに、別紙１「ＤＰＣ制度への参加に係る届出書」を地方厚生（支）局医療課長を経由して厚生労働省保険局医療課長に提出することとする。

３　ＤＰＣ対象病院の合併又は分割について

（１）　ＤＰＣ対象病院の合併について

ＤＰＣ対象病院が、ＤＰＣ対象病院等（ＤＰＣ制度参加病院以外を含む）と合併の予定があり、合併後もＤＰＣ制度への継続参加を希望している場合は、合併（予定）年月日の６か月前までに、別紙２「ＤＰＣ対象病院等の合併に係る申請書」及び別紙３「ＤＰＣ対象病院等の合併に係る申請書（別紙）」を地方厚生（支）局医療課長を経由して厚生労働省保険局医療課長に提出すること。

（２）　ＤＰＣ対象病院の分割について

ＤＰＣ対象病院が分割の予定があり、分割後もＤＰＣ制度への継続参加を希望している場合は、分割（予定）年月日の６か月前までに、別紙４「ＤＰＣ対象病院等の分割に係る申請書」及び別紙５「ＤＰＣ対象病院等の分割に係る申請書（別紙）」を地方厚生（支）局医療課長を経由して厚生労働省保険局医療課長に提出すること。

（３）　ＤＰＣ制度に継続参加を希望している病院は以下の基準を満たしていること。

①　合併の場合は、合併前の主たる病院がＤＰＣ対象病院であること。

②　申請の直近１年以上、継続してデータが提出されていること。

③　申請の直近１年の（データ／病床）比が１か月あたり０．８７５以上であること。

（４）　合併又は分割に係る申請の審査について

（１）又は（２）の申請書が提出された場合、（３）に掲げる基準及び申請書の記載内容からＤＰＣ制度への継続参加の可否について厚生労働省保険局医療課にて審査･決定することとし、必要に応じて中央社会保険医療協議会において審査・決定することとする。申請が認められた場合は、合併又は分割後もＤＰＣ対象病院としてＤＰＣ制度に継続参加するものとする。

（５）　申請が認められなかった場合について

申請が認められなかった病院は、合併又は分割年月日にＤＰＣ制度から退出するものとする。別紙６「ＤＰＣ制度からの退出に係る届出書」を地方厚生（支）局医療課長を経由して厚生労働省保険局医療課長に提出すること。（合併又は分割年月日の前々月の初日以降新たに入院する患者から医科点数表による算定を行うものとする。）

（６）　審査・決定内容については、予め当該病院に通知するものとし、通知した決定案に不服がある病院は、１回に限り別紙９に定める不服意見書を厚生労働省保険局医療課長に提出することができるものとする。この場合、提出された不服意見書を踏まえ、中央社会保険医療協議会において再度審査を行い、申請内容の可否を決定するものとする。また、当該審査の内容については必要に応じ、厚生労働省保険局医療課より中央社会保険医療協議会に報告を行うものとする。

（７）　申請が認められた病院が以下の基準を満たしていないことが確認された場合は、確認された月の４か月後の初日にＤＰＣ制度から退出するものとする。

①　合併又は分割年月日の直近１年間のデータが遅滞なく提出されていること。

②　合併又は分割年月日の直近１年間の（データ／病床）比が１か月あたり０．８７５以上

であること。

③　合併又は分割後、６か月以上のデータが遅滞なく提出されていること。

④　合併又は分割後、６か月の（データ／病床）比が１か月あたり０．８７５以上であること。

別紙６「ＤＰＣ制度からの退出に係る届出書」を地方厚生（支）局医療課長を経由して厚生労働省保険局医療課長に提出すること。なお、第２の１の（１）の基準を満たしており、別紙６「ＤＰＣ制度からの退出に係る届出書」と合わせて、別紙11「ＤＰＣ準備病院届出書」及び別紙12「ＤＰＣ準備病院届出書（別紙）」を提出した場合は、ＤＰＣ準備病院となることができる。

４~~３~~　ＤＰＣ制度からの退出について

（１）　ＤＰＣ制度からの退出日と診療報酬の取扱い

①　退出日について

ＤＰＣ制度からの退出日とは、全ての入院患者について、医科点数表により算定を行うこととなる日をいう。

②　診療報酬の取扱い

ＤＰＣ制度から退出する場合は、退出日の前々月の初日以降新たに入院する患者から医科点数表により算定を行うものとする。

（例）　４月１日退出の場合

ア　１月31日以前に入院した患者は、３月31日までは診断群分類点数表にて算定し、４月１日以降は医科点数表にて算定

イ　２月１日以降新たに入院した患者は、２月１日より医科点数表にて算定

（２）　退出の手続き

①　通常の場合

ＤＰＣ制度から退出する意向がある病院（特定機能病院は除く。）は、直近に予定している診療報酬改定の６か月前までに、別紙６~~３~~「ＤＰＣ制度からの退出に係る届出書」を地方厚生（支）局医療課長を経由して厚生労働省保険局医療課長に提出することとし、当該届出を行った病院は、当該診療報酬改定の時期に合わせてＤＰＣ制度から退出するものとする。（診療報酬改定の前々月初日以降新たに入院する患者から医科点数表により算定を行うものとする。）

なお、当該届出の内容は、厚生労働省保険局医療課より中央社会保険医療協議会に報告を行うものとする。

②　ＤＰＣ対象病院の基準を満たさなくなった場合

１の（２）の①又は②の基準を満たさなくなった病院（特定機能病院は除く。）は、別紙７~~２~~「ＤＰＣ対象病院の基準に係る届出書」を地方厚生（支）局医療課長を経由して厚生労働省保険局医療課長に提出することとし、３か月間の猶予期間を設け、基準を満たさなくなった日から起算して３か月を超えてもなお基準を満たせない場合には、３か月を超えた月の３か月後の初日にＤＰＣ制度から退出するものとする。（３か月の猶予期間を超えた翌月初日以降新たに入院する患者から医科点数表により算定を行うものとする。）この場合、当該病院は速やかに別紙６~~３~~「ＤＰＣ制度からの退出に係る届出書」を地方厚生（支）局医療課長を経由して厚生労働省保険局医療課長に提出すること。

１の（２）の④の基準については、当該病院における各年10月から翌年９月までのデータにより、厚生労働省保険局医療課において判断し、基準を満たしていない病院に対して結果を通知するものとする。

なお、当該基準を満たしていない病院（特定機能病院は除く。）は、判定後の直近に予定している診療報酬改定時に合わせて~~翌年４月１日に~~ＤＰＣ制度から退出するものとする。（~~判定後の翌年２月１日~~診療報酬改定の前々月初日以降新たに入院する患者から医科点数表により算定を行うものとする。）

この場合、当該病院は速やかに、別紙６~~３~~「ＤＰＣ制度からの退出に係る届出書」を地方厚生（支）局医療課長を経由して厚生労働省保険局医療課長に提出すること。

③　特別の理由により緊急に退出する必要がある場合

特別の理由により、上記①、②の手続きによらず緊急にＤＰＣ対象病院から退出する必要がある病院（特定機能病院は除く。）は、別紙８~~４~~「ＤＰＣ制度からの退出に係る届出書（特別の理由がある場合）」を地方厚生（支）局医療課長を経由して厚生労働省保険局医療課長に提出すること。

当該届出が行われた場合は、退出の可否について厚生労働省保険局医療課にて審査・決定することとし、必要に応じて中央社会保険医療協議会において審査・決定することとする。~~し、~~退出が認められた場合には、認められた月の４か月後の初日にＤＰＣ対象病院から退出するものとする。（退出が認められた月の翌々月初日以降新たに入院する患者から医科点数表による算定を行うものとする。）また、決定内容については当該病院に対し通知することとする。

なお、審査後の決定案については、予め当該病院に通知するものとし、通知した決定案に不服がある病院は、１回に限り別紙９~~５~~に定める不服意見書を厚生労働省保険局医療課長に提出することができるものとする。この場合、提出された不服意見書を踏まえ、中央社会保険医療協議会において再度審査を行い、退出の可否を決定するものとする。

また、当該審査の内容については必要に応じ、厚生労働省保険局医療課より中央社会保険医療協議会に報告を行うものとする。

（特別な理由の例）

○　医師の予期せぬ退職等により、急性期入院医療を提供することが困難となった場合

○　当該病院の地域での役割が変化し、慢性期医療を提供する病院となった場合

○　「ＤＰＣ導入の影響評価に係る調査（特別調査を含む。）」に適切に参加できなくなった場合

④　保険医療機関を廃止する場合

保険医療機関を廃止することにより、ＤＰＣ制度から退出する場合は、保険医療機関廃止届等と合わせて、別紙10~~６~~「保険医療機関廃止に伴うＤＰＣ制度からの退出届」を地方厚生（支）局医療課長を経由して厚生労働省保険局医療課長に提出すること。

（３）　退出する場合の患者への周知について

ＤＰＣ制度から退出する病院においては、当該病院が厚生労働大臣が指定する病院の病棟における療養に要する費用の額の算定方法（平成26年３月19日厚生労働省告示　号）（以下「算定告示」という。）により費用を請求しなくなる旨を退出決定後速やかに院内に掲示する

とともに、入院患者及び関係者に対して、診療報酬の算定方法等について十分に説明~~することしなければならない~~。

（４）　退出した病院の~~「~~ＤＰＣ~~導入の影響評価に係る~~調査~~（特別調査を含む。）」~~への参加について

①　通常の場合

診療報酬改定の時期に合わせてＤＰＣ制度から退出した病院は、次回診療報酬改定までの間、~~「~~ＤＰＣ~~導入の影響評価に係る~~調査~~（特別調査を含む。）」~~に適切に参加しなければならないものとする。ただし、当該調査期間中にＡ100一般病棟入院基本料、Ａ104特定機能病院入院基本料（一般病棟に限る。）又はＡ105専門病院入院基本料を算定している場合に限る。

なお、第２の１の（１）の基準を満たしており、別紙６~~３~~「ＤＰＣ制度からの退出に係る届出書」と合わせて、別紙11~~７~~「ＤＰＣ準備病院届出書」及び別紙12~~８~~「ＤＰＣ準備病院届出書（別紙）」を提出した場合は、ＤＰＣ準備病院となることができる。

②　ＤＰＣ対象病院の基準を満たさなくなった場合

~~第１の~~１の（２）に定めるＤＰＣ対象病院の基準のうち、①、②又は~~及び~~④を満たさないことによりＤＰＣ制度から退出した病院は、厚生労働省保険局医療課において定める期間について~~次々回診療報酬改定までの間~~、~~「~~ＤＰＣ~~導入の影響評価に係る~~調査~~（特別調査を含む。）」~~に適切に参加しなければならないものとする。ただし、当該調査期間中にＡ100一般病棟入院基本料、Ａ104特定機能病院入院基本料（一般病棟に限る。）又はＡ105専門病院入院基本料を算定している場合に限る。

なお、第２の１の（１）の基準を満たしており、別紙６~~３~~「ＤＰＣ制度からの退出に係る届出書」と合わせて、別紙11~~７~~「ＤＰＣ準備病院届出書」及び別紙12~~８~~「ＤＰＣ準備病院届出書（別紙）」を提出した場合は、ＤＰＣ準備病院となることができる。

③　ＤＰＣ対象病院の合併又は分割後のＤＰＣ制度への継続参加が認められなかった場合等

３の（５）又は（７）に該当しＤＰＣ制度から退出した病院は、厚生労働省保険局医療課において定める期間について、ＤＰＣ調査に適切に参加しなければならないものとする。ただし、当該調査期間中にＡ100一般病棟入院基本料、Ａ104特定機能病院入院基本料（一般病棟に限る。）又はＡ105専門病院入院基本料を算定している場合に限る。

なお、第２の１の（１）の基準を満たしており、別紙６「ＤＰＣ制度からの退出に係る届出書」合わせて、別紙11「ＤＰＣ準備届出書」及び別紙12「ＤＰＣ準備届出書（別紙）」を提出して場合は、ＤＰＣ準備病院となることができる。

④~~③~~　特別の理由により緊急に退出する必要がある場合

特別の理由により緊急に退出した病院は、厚生労働省保険局医療課において定める期間について、~~「~~ＤＰＣ~~導入の影響評価に係る~~調査~~（特別調査を含む。）」~~に適切に参加しなければならないものとする。

第２　ＤＰＣ準備病院

１　ＤＰＣ準備病院の基準について

（１）　ＤＰＣ準備病院とは、ＤＰＣ制度に参加することを希望している病院であって、以下の基準を満たす病院をいう。

① 急性期入院医療を提供する病院として、医科点数表に掲げるＡ100一般病棟入院基本料、Ａ104特定機能病院入院基本料（一般病棟に限る。）又はＡ105専門病院入院基本料について、７対１入院基本料又は10対１入院基本料に係る届出を行っていること、又は当該基準を満たすべく計画を策定していること。

② 医科点数表に掲げるＡ207診療録管理体制加算に係る届出を行っていること、又はそれと同等の診療録管理体制を有しており、当該基準を満たすべく計画を策定していること

③ ~~標準レセプト電算処理マスターに対応したデータの提出を含め厚生労働省が毎年実施する「~~ＤＰＣ~~導入の影響評価に係る~~調査~~（特別調査を含む。）」~~に適切に参加~~できること~~し、入院診療に係るデータを提出すること。また、外来診療に係るでデータを提出することが望ましい。

④ ~~「適切な~~コーディング~~に関する~~委員会~~」~~を設置し、年２回以上（前回開催から半年以内に開催すること）~~、~~当該委員会を開催~~すること~~しなければならない。なお、当該委員会を毎月開催することが望ましい。

~~「適切なコーディングに関する委員会」とは、標準的な診断及び治療方法について院内で周知を徹底し、適切なコーディング（適切な診断や国際疾病分類に基づく適切な病名分類等の決定をいう。）を行う体制を確保することを目的として設置するものとし、コーディングに関する責任者の他に少なくとも診療部門に所属する医師、薬剤部門に所属する薬剤師及び診療録情報を管理する部門又は診療報酬の請求事務を統括する部門に所属する診療記録管理者を構成員とする委員会のことをいう。~~

なお、病院内の他の委員会において、目的及び構成員等が~~適切な~~コーディング~~に関する~~委員会の要件を満たしている場合には、当該委員会を~~適切な~~コーディング~~に関する~~委員会と見なすことができる。ただし、当該委員会の設置規定等に適切なコーディングに関する事項を明記し、適切なコーディングに関するテーマについて、年２回以上、委員会を開催しなければならない。当該医療機関はコーディング委員会と同様、毎月開催することが望ましい。

また、コーディング委員会を開催時には、「DPC/PDPS傷病名コーディングテキスト（厚生労働省保険局医療課）」を活用することが望ましい。

（２） ＤＰＣ準備病院となることを希望する病院は、別紙11~~７~~「ＤＰＣ準備病院届出書」及び別紙12~~８~~「ＤＰＣ準備病院届出書（別紙）」を地方厚生（支）局医療課長を経由して厚生労働省保険局医療課長に提出すること。

なお、新たにＤＰＣ準備病院を募集する場合は、募集期間等について~~は、~~中央社会保険医療協議会の了承を得た上で、厚生労働省ホームページにおいて周知を行うものとする。

２ ＤＰＣ準備病院の辞退について

ＤＰＣ準備病院を辞退する場合は、別紙13~~９~~「ＤＰＣ準備病院辞退届」を地方厚生（支）局医療課長を経由して厚生労働省保険局医療課長に提出すること。

３ ＤＰＣ準備病院の合併又は分割について

ＤＰＣ準備病院がＤＰＣ準備病院等（ＤＰＣ対象病院以外）と合併の予定があり、合併後もＤＰＣ準備病院として継続を希望している場合、又は、ＤＰＣ準備病院が分割の予定があり、分割

後もＤＰＣ準備病院として継続を希望している場合は、第１の３~~４~~に準じた取扱いとする。

第３　その他

１　患者への周知等

（１）　ＤＰＣ対象病院においては、当該病院が算定告示により費用を算定する旨を院内に掲示するとともに、入院患者及び関係者に対して、診療報酬の算定方法等について十分に説明~~すること~~しなければならない。

また、入院患者等に対して入院診療計画を説明する際には診断群分類区分の名称などを説明~~することが望ましい~~しなければばらない。

（２）　包括範囲内の診療行為がわかる明細書の交付については、「医療費の内容の分かる領収証及び個別の診療報酬の算定項目の分かる明細書の交付について」（平成~~24~~年~~３~~月~~５~~日保発~~0305~~第~~２~~号）により取り扱うこと。

２　名称等の変更

係数告示に定める病院及びＤＰＣ準備病院の名称及び所在地が変更となる場合には、遅くとも２か月前までに、別紙14~~10~~「ＤＰＣ対象病院等名称変更届」を地方厚生（支）局医療課長を経由して厚生労働省保険局医療課長に提出すること。

（別紙１）

ＤＰＣ制度への参加に係る届出書

参加基準（該当する項目の□をチェックすること。）

□　７対１入院基本料又は10対１入院基本料に係る届出を行っている。（※1）

□　Ａ207診療録管理体制加算に係る届出を行っている。

□　「ＤＰＣ導入の影響評価に関する調査（特別調査を含む。）」に適切に参加できる。
　□　入院診療データ及び外来診療データを提出できる。

□　調査期間１か月当たりの（データ／病床）比が０．８７５以上となる見込みである。

□　適切なコーディングに関する委員会を設置し、年２回以上、当該委員会を開催すること。

当院は、上記基準のすべてを満たしているので、届出を行います。

平成　　年　　月　　日
保険医療機関の所在地住所及び名称

開設者名　　印

厚生労働省保険局医療課長　殿

事　　項	担 当 者 1	担 当 者 2
保険医療機関名		
所 属 部 署		
役　　職		
氏　　名		
電 話 番 号		
ＦＡＸ番号		
Ｅ－ｍａｉｌ		

（注意事項）

※１　７対１入院基本料、10 対１入院基本料とは、Ａ100 一般病棟入院基本料、Ａ104 特定機能病院入院基本料（一般病棟に限る。）及びＡ105 専門病院入院基本料の７対１入院基本料、10 対１入院基本料をいう。

（別紙２）

ＤＰＣ対象病院等の合併に係る申請書

（保険医療機関名称）

当院＿＿＿＿＿＿＿＿＿＿＿＿＿＿＿＿＿＿＿＿は、
（保険医療機関名称）

次の＿＿＿＿＿＿＿＿＿＿＿＿＿＿＿＿＿＿＿＿と、

平成　　年　　月　　日に合併を予定しています。

合併後もＤＰＣ対象（準備）病院の基準を満たす予定であり、ＤＰＣ制度に継続参加を希望しています。

平成　　年　　月　　日
保険医療機関の所在地住所及び名称

開設者名　　印

（連絡先）
担当者名
所属部署
電話番号
Ｅ－mail

厚生労働省保険局医療課長　殿

（注意事項）

※１　本申請書は、ＤＰＣ対象病院等（ＤＰＣ制度参加病院以外含む）がＤＰＣ対象病院等と合併の予定があり、合併後もＤＰＣ制度への継続参加を希望している場合に、合併（予定）年月日の６か月前までに、地方厚生（支）局医療課長を経由して厚生労働省保険局医療課長に提出すること。

※２　本申請書には、必要事項を記載した、別紙３「ＤＰＣ対象病院等の合併に係る申請書（別紙）」を添付して提出すること。

※３　本申請書の提出後、申請内容等の合併に係る資料の提出が求められた場合は厚生労働省保険局医療課に速やかに提出すること。

※４　ＤＰＣ制度継続参加の可否については、必要に応じて中央社会保険医療協議会において審査・決定することとする。

※５　審査後の決定案については、予め当該病院に通知することとし、通知した決定案に不服がある病院は、１回に限り別紙９「不服意見書」を提出することができる。

※６　審査の内容については必要に応じて中央社会保険医療協議会に報告を行うものであること。

（別紙３）

ＤＰＣ対象病院等の合併に係る申請書（別紙）

	合併前病院①（※1）	合併前病院②（※1）	合併後病院（※1）
保険医療機関コード			変更の 有　・　無　・不明
保険医療機関名称(予定)			
開設者(予定)			
保険医療機関の所在地(予定)			
所属する医療圏(予定)			
総病床数(予定)			
ＤＰＣ算定病床数(予定)			
診療科目数（予定）			
主たる診療科目（予定）			
入院中の患者の引き継ぎ			有　・　無
病院職員(医師、看護師等)の引き継ぎ			有　・　無
届出(予定)入院基本料			
診療録管理体制加算の届出(予定)	有　・　無	有　・　無	有　・　無
適切なコーディングに関する委員会の設置（予定）	有　・　無	有　・　無	有　・　無

平成　　年　　月　　日

保険医療機関の所在地住所及び名称

開設者名　　印

（連絡先）

担当者名

所属部署

電話番号

Ｅ－mail

厚生労働省保険局医療課長　殿

（注意事項）

※１　病院における状況（予定）について記入、該当する項目に○を付けること。

「合併前病院①」・・・合併にあたり主となる病院

「合併前病院②」・・・合併にあたり従となる病院

「合併後病院」・・・合併後の病院

（別紙４）

ＤＰＣ対象病院等の分割に係る申請書

（保険医療機関名称）

当院＿＿＿＿＿＿＿＿＿＿＿＿＿＿＿＿＿＿＿＿＿＿＿＿は、

平成　　年　　月　　日に、

（保険医療機関名称（予定））

＿＿＿＿＿＿＿＿＿＿＿＿＿＿＿＿＿＿＿＿＿＿＿＿と、

（保険医療機関名称（予定））

＿＿＿＿＿＿＿＿＿＿＿＿＿＿＿＿＿＿＿＿＿＿＿＿に分割を予定しています。

分割後もＤＰＣ対象（準備）病院の基準を満たす予定であり、ＤＰＣ制度に継続参加を希望しています。

平成　　年　　月　　日
保険医療機関の所在地住所及び名称

開設者名　　印

（連絡先）
担当者名
所属部署
電話番号
Ｅ－mail

厚生労働省保険局医療課長　殿

（注意事項）

※１　本申請書は、ＤＰＣ対象病院等（ＤＰＣ制度参加病院以外含む）が分割の予定があり、分割後もＤＰＣ制度への継続参加を希望している場合に、分割（予定）年月日の６か月前までに、地方厚生（支）局医療課長を経由して厚生労働省保険局医療課長に提出すること。

※２　本申請書には、必要事項を記載した、別紙５「ＤＰＣ対象病院等の分割に係る申請書（別紙）」を添付して提出すること。

※３　本申請書の提出後、申請内容等の分割に係る資料の提出が求められた場合は厚生労働省保険局医療課に速やかに提出すること。

※４　ＤＰＣ制度の継続参加の可否については、必要に応じて中央社会保険医療協議会において審査・決定することとする。

※５　審査後の決定案については、予め当該病院に通知することとし、通知した決定案に不服がある病院は、１回に限り別紙９に定める「不服意見書」を提出することができる。

※６　審査の内容については必要に応じ、中央社会保険医療協議会に報告を行うものであること。

（別紙５）

ＤＰＣ対象病院等の分割に係る申請書（別紙）

	分割前病院（※1）	分割後病院①（※1）	分割後病院②（※1）
保険医療機関コード		変更の 有　・　無　・不明	変更の 有　・　無　・不明
保険医療機関名称(予定)			
開設者（予定）			
保険医療機関の所在地（予定）			
所属する医療圏（予定）			
総病床数（予定）			
ＤＰＣ算定病床数(予定)			
診療科目数（予定）			
主たる診療科目（予定）			
入院中の患者の引き継ぎ		有　・　無	有　・　無
病院職員(医師、看護師等)の引き継ぎ		有　・　無	有　・　無
届出(予定)入院基本料			
診療録管理体制加算の届出(予定)	有　・　無	有　・　無	有　・　無
適切なコーディンングに係る委員会の設置(予定)	有　・　無	有　・　無	有　・　無

分割後のＤＰＣ制度継続参加の希望の有無		有　・　無	有　・　無

平成　　年　　月　　日

保険医療機関の所在地住所及び名称

開設者名　　印

（連絡先）

担当者名

所属部署

電話番号

Ｅ－mail

厚生労働省保険局医療課長　殿

（注意事項）

※１　病院における状況（予定）について記入、該当する項目に〇を付けること。

「分割前病院」・・・分割前の病院

「分割後病院①」・・・分割後に主となる病院

「分割後病院②」・・・分割後に従となる病院

（別紙６）

ＤＰＣ制度からの退出に係る届出書

（退出理由）

当院は、上記理由により、ＤＰＣ制度から退出します。

平成　　年　　月　　日

保険医療機関の所在地住所及び名称

開設者名　　印

（連絡先）担当者名

所属部署

電話番号

Ｅ－mail

厚生労働省保険局医療課長　殿

（注意事項）

※１　本退出届を直近に予定している診療報酬改定の６か月前までに提出した病院は、当該診療報酬改定の時期に合わせてＤＰＣ制度から退出する。（診療報酬改定の前々月の初日以降新たに入院する患者から医科点数表により算定を行うものとする。）

※２　ＤＰＣ対象病院の基準について猶予期間（３か月）を超えてもなお基準を満たせない病院は、猶予期間終了後速やかに本退出届を提出することとし、当該病院は３か月の猶予期間を超えた月の３か月後の初日にＤＰＣ制度から退出する。（３か月の猶予期間を超えた翌月初日以降新たに入院する患者から医科点数表により算定を行うものとする。）

※３　ＤＰＣ対象病院等の合併又は分割後のＤＰＣ制度への継続参加が認められなかった病院は、速やかに本退出届を提出することとし、合併又は分割年月日にＤＰＣ制度から退出する。また、ＤＰＣ制度への継続参加が認められた病院が合併又は分割時点及び合併又は分割後の継続参加の基準を満たしていない場合は、本退出届を提出すること。基準を満たしていないことが各院された月の４か月後の初日にＤＰＣ制度から退出する。

※４　通常の場合によりＤＰＣ制度から退出した病院（診療報酬改定の時期に合わせてＤＰＣ制度から退出した病院）は、次回診療報酬改定までの間、「ＤＰＣ導入の影響評価に係る調査（特別調査を含む。）」に適切に参加しなければならないものとする。ただし、当該調査期間中にＡ100 一般病棟入院基本料、Ａ104 特定機能病院入院基本料（一般病棟に限る。）又はＡ105 専門病院入院基本料を算定している場合に限る。

※５　ＤＰＣ対象病院の基準を満たさなくなった場合によりＤＰＣ制度から退出した病院（第１の１の（２）に定めるＤＰＣ対象病院の基準のうち、①、②及び④を満たさないことによりＤＰＣ制度から退出した病院に限る。）は、厚生労働省保険局医療課において定める期間について、「ＤＰＣ導入の影響評価に係る調査（特別調査を含む。）」に適切に参加しなければならないものとする。ただし、当該調査期間中にＡ100 一般病棟入院基本料、Ａ104 特定機能病院入院基本料（一般病棟に限る。）又はＡ105 専門病院入院基本料を算定している場合に限る。

※６　ＤＰＣ対象病院等の合併又は分割後のＤＰＣ制度への継続参加が認められなかった病院、ＤＰＣ制度への継続参加が認められた病院が合併又は分割時点及び合併又は分割時点後の継続参加の基準を満たしていない場合によりＤＰＣ制度から退出した病院は、厚生労働省保険局医療課において定める期間について、「ＤＰＣ導入の影響評価に係る調査（特別調査を含む。）」に適切に参加しなければならないものとする。ただし、当該調査期間中にＡ100 一般病棟入院基本料、Ａ104 特定機能病院入院基本料（一般病棟に限る。）又はＡ105 専門病院入院基本料を算定している場合に限る。

※７　本退出届は、中央社会保険医療協議会に報告を行うものであること。

（別紙７）

ＤＰＣ対象病院の基準に係る届出書

１．ＤＰＣ対象病院の基準（基準を満たさなくなった項目の□をチェックすること。）

該当する項目の□をチェックすること。

□　７対１入院基本料又は10対１入院基本料

□　Ａ207診療録管理体制加算

２．上記基準を満たすための計画（※1）

ＤＰＣ対象病院の基準を満たすための計画は、別添資料のとおりです。

３．ＤＰＣ対象病院の基準を満たす期限（※2）

平成　　年　　月　　日

上記のとおり届出を行います。

平成　　年　　月　　日

保険医療機関の所在地住所及び名称

開設者名　　印

厚生労働省保険局医療課長　殿

（注意事項）

※１　ＤＰＣ対象病院の基準を満たすための計画について詳細に記述した資料を添付すること。

※２　ＤＰＣ対象病院の基準を満たす期限は、本届出日の３か月後の初日を記載すること。

※３　ＤＰＣ対象病院の基準を満たす期限までに基準を満たせない場合は、期限が到来した月の３か月後の初日にＤＰＣ制度から退出するものとする。（期限が到来した月の翌月初日以降新たに入院する患者から医科点数表により算定を行うものとする。）

（別紙８）

ＤＰＣ制度からの退出に係る届出書

（特別な理由がある場合）

当院は、ＤＰＣ制度からの退出を申請します。
退出の理由については、添付資料のとおりです。

平成　　年　　月　　日
保険医療機関の所在地住所及び名称

開設者名　　印

（連絡先）担当者名
所属部署
電話番号
Ｅ－mail

厚生労働省保険局医療課長　殿

（注意事項）

※１　本申請書には、退出理由について詳細に記述した資料を添付すること。

※２　退出の可否については必要に応じて、中央社会保険医療協議会において審査・決定することとする。

※３　審査後の決定案については、予め当該病院に通知することとし、通知した決定案に不服がある病院は、１回に限り別紙９に定める不服意見書を提出することができる。

※４　特別の理由により緊急にＤＰＣ制度から退出した病院は、厚生労働省保険局医療課において定める期間について「ＤＰＣ導入の影響評価に係る調査（特別調査を含む。）」に適切に参加すること。

※５　審査の内容については必要に応じて、中央社会保険医療協議会に報告を行うものであること。

（別紙９）

不服意見書

（通知された決定案）
（決定案に対する意見）

当院は、上記理由により、通知された決定案に対する意見を提出します。

平成　　年　　月　　日

保険医療機関の所在地住所及び名称

開設者名　　印

（連絡先）担当者名

所属部署

電話番号

Ｅ－mail

厚生労働省保険局医療課長　殿

（別紙 10）

保険医療機関廃止に伴うＤＰＣ制度からの退出届

当院は、平成　　年　　月　　日付で廃止するため、ＤＰＣ制度から退出します。

平成　　年　　月　　日

保険医療機関の所在地住所及び名称

開設者名　　印

（連絡先）担当者名

所属部署

電話番号

Ｅ－mail

厚生労働省保険局医療課長　殿

（別紙 11）

ＤＰＣ準備病院届出書

参加基準（該当する項目の□をチェックすること。）

□　７対１入院基本料又は10対１入院基本料に係る届出を行っている。(※1)

　□　現在、７対１入院基本料又は10対１入院基本料に係る届出を行っていないが、当該基準を満たすべく計画を策定している。(※2)

□　Ａ207診療録管理体制加算に係る届出を行っている。

　□　Ａ207診療録管理体制加算に係る届出を行っていないが、それと同等の診療録管理体制を有しており、当該基準を満たすべく計画を策定している。(※2)

□　「ＤＰＣ導入の影響評価に関する調査（特別調査を含む。）」に適切に参加できる。

□　適切なコーディングに関する委員会を設置し、年２回以上、当該委員会を開催すること。

当院は、上記基準のすべてを満たしているので、届出を行います。

平成　　年　　月　　日

保険医療機関の所在地住所及び名称

開設者名　　印

厚生労働省保険局医療課長　殿

事　　項	担 当 者 1	担 当 者 2
保険医療機関名		
所 属 部 署		
役　　職		
氏　　名		
電 話 番 号		
ＦＡＸ番号		
Ｅ－ｍａｉｌ		

（注意事項）

※１　７対１入院基本料、10 対１入院基本料とは、Ａ100 一般病棟入院基本料、Ａ104 特定機能病院入院基本料（一般病棟に限る。）及びＡ105 専門病院入院基本料の７対１入院基本料、10 対１入院基本料をいう。

※２　現在、７対１入院基本料又は 10 対１入院基本料に係る届出を行っていないが当該基準を満たすべく計画を策定している病院、又はＡ207 診療録管理体制加算に係る届出を行っていないが同等の診療録管理体制を有しており、当該基準を満たすべく計画を策定している病院は、別紙 12「ＤＰＣ準備病院届出書（別紙）」に必要事項を記載し、本届出書に添付すること。

※３　ＤＰＣ準備病院の募集期間等については、中央社会保険医療協議会の了承を得た上で、厚生労働省ホームページにおいて周知を行うため、留意すること。

（別紙 12）

ＤＰＣ準備病院届出書（別紙）

保険医療機関名：

所 在 地 住 所：

１．７対１入院基本料又は 10 対１入院基本料を算定していない場合、当該基準を満たすための計画を記載すること。

７対１又は10対１入院基本料の届出予定日	平成　　年　　月　　日

２．Ａ207 診療録管理体制加算を算定していない場合、同等の診療録管理体制の具体的な内容及び当該基準を満たすための計画を記載すること。

Ａ207 診療録管理体制加算の届出予定日	平成　　年　　月　　日

（注意事項）

※１　計画の期限を含めて計画を策定すること。

※２　計画等が変更になった場合には、速やかにその内容を申し出ること。

※３　７対１又は 10 対１入院基本料の届出を行っており、かつ、Ａ207 診療録管理体制加算の届出を行っている場合は、本別紙の提出は不要。

（別紙 13）

ＤＰＣ準備病院辞退届

（辞退理由）

□　データ作成のための人員が確保できなかったため。

□　データ作成のためのシステムの構築が困難だったため。

□　ＤＰＣ制度への参加を予定しなくなったため。

□　その他（　　）

当院は、上記理由により、ＤＰＣ準備病院を辞退します。

平成　　年　　月　　日
保険医療機関の所在地住所及び名称

開設者名　　印

（連絡先）担当者名
所属部署
電話番号
Ｅ－mail

厚生労働省保険局医療課長　殿

（別紙 14）

ＤＰＣ対象病院等名称変更届

変更予定年月日	年　　月　　日
新保険医療機関名	
旧保険医療機関名	
移転の有無	0.　無　　1.　有
移転前所在地住所	
移転後所在地住所	
電話番号	
ＦＡＸ番号	
病床数変更の有無	0.　無　　1.　有
保険医療機関番号変更の有無	0.　無　　1.　有

当院は、上記のとおり、保険医療機関の名称を変更します。

平成　　年　　月　　日

保険医療機関の所在地住所及び名称

開設者名　　印

（連絡先）担当者名

所属部署

電話番号

Ｅ－mail

厚生労働省保険局医療課長　殿

保医発　　第　号
平成　年　月　日

地方厚生（支）局医療課長
都道府県民生主管部（局）
　国民健康保険主管課（部）長
都道府県後期高齢者医療主管部（局）
　後期高齢者医療主管課（部）長
殿

厚生労働省保険局医療課長

厚生労働大臣が指定する病院の病棟における療養に要する費用の額の算定方法の
一部改正等に伴う実施上の留意事項について

標記については、本日、「厚生労働大臣が指定する病院の病棟における療養に要する費用の額の算定方法（平成26年厚生労働省告示第　　号。以下「算定告示」という。）が公布され、平成26年４月１日より適用されることとなったところであるが、実施上の留意事項は、別添のとおりであるので、その取扱いに遺漏のないよう貴管下の保険医療機関及び審査支払機関等に対し、周知徹底を図られたい。

なお、本通知は、平成26年４月１日から適用することとし、従前の「厚生労働大臣が指定する病院の病棟における療養に要する費用の額の算定方法の一部改正等に伴う実施上の留意事項について」は、平成26年３月31日限り廃止する。

第１　ＤＰＣ対象患者について

１　ＤＰＣ対象患者は、診断群分類点数表に掲げる分類区分（以下「診断群分類区分」という。）に該当する入院患者とする。

２　１にかかわらず、以下の患者の診療報酬は、「診療報酬の算定方法」（平成20年厚生労働省告示第59号）別表第一医科診療報酬点数表（以下、「医科点数表」という。）若しくは別表第二歯科診療報酬点数表（以下「歯科点数表」という。）、「入院時食事療養に係る食事療養及び入院時生活療養費に係る生活療養の費用の額の算定に関する基準」（平成18年厚生労働省告示第99号）又は「保険外併用療養費に係る療養についての費用の額の算定方法」（平成18年厚生労働省告示第496号）により算定する。

（１）　当該病院に入院した後24時間以内に死亡した患者又は生後１週間以内に死亡した新生児

（２）　厚生労働大臣が定める評価療養及び選定療養（平成18年厚生労働省告示第495号）第１条に規定する評価療養を受ける患者

（３）　臓器移植を受ける患者であって、医科点数表のうち次の区分番号の点数を算定するもの

ア　Ｋ014　皮膚移植術（生体・培養）

イ　Ｋ014-2　皮膚移植術（死体）

ウ　Ｋ514-4　同種死体肺移植術

エ　Ｋ514-6　生体部分肺移植術

オ　Ｋ605-2　同種心移植術

カ　Ｋ605-4　同種心肺移植術

キ　Ｋ697-5　生体部分肝移植術

ク　Ｋ697-7　同種死体肝移植術

ケ　Ｋ709-3　同種死体膵移植術

コ　Ｋ709-5　同種死体膵腎移植術

サ　Ｋ780　同種死体腎移植術

シ　Ｋ780-2　生体腎移植術

ス　Ｋ922　造血幹細胞移植

（４）　医科点数表のうち次の区分番号の点数を算定する患者

ア　Ａ106　障害者施設等入院基本料

イ　Ａ306　特殊疾患入院医療管理料

ウ　Ａ308　回復期リハビリテーション病棟入院料

エ　Ａ308-3　~~2　亜急性期入院医療管理料~~　地域包括ケア病棟入院料

⑴　地域包括ケア病棟入院料１及び２

⑵　地域包括ケア入院医療管理料１及び２（当該区分番号を算定する前に当該病院の一般病棟（同アからウまで、エの⑴及びオからキまでを算定していた患者を除く。）に入院していた患者を除く。）

オ　Ａ309　特殊疾患病棟入院料

カ　Ａ310　緩和ケア病棟入院料

キ　Ａ400　短期滞在手術等基本料（３を除く。）

（５）　算定告示第１項第五号の規定に基づき厚生労働大臣が別に定める者に該当する患者

（６）　算定告示第４項の規定に基づき医師又は歯科医師の員数が医療法（昭和23年法律205号）第21条第１項第１号又は第22条の２第１号の規定により有しなければならないこととされている員数に100分の70を乗じて得た数以下の病院の病棟に入院している患者

３　主治医により診断群分類区分に該当しないと判断された患者の診療報酬は、医科点数表若しくは歯科点数表、入院時食事療養費に係る食事療養及び入院時生活療養費に係る生活療養の費用の額の算定に関する基準又は保険外併用療養費に係る療養についての費用の額の算定方法により算定する。なお、診断群分類区分に該当しないと判断された患者については、医科点数表に基づき算定することとなった理由及び医療資源を最も投入した傷病名を診療報酬明細書の摘要欄に記載する。

第２　診断群分類区分等について

１　診断群分類区分の適用の考え方

（１）　診断群分類点数表に掲げる傷病名、手術、処置等又は定義副傷病名の内容は、厚生労働大臣が定める傷病名、手術、処置等及び副傷病名（平成26年厚生労働省告示第　　号）（以下「定義告示」という。）に定められており、入院患者に対する診断群分類区分の適用は、当該患者の傷病名、手術、処置等、定義副傷病名等に基づき主治医が判断するものとする。

なお、主治医は、診断群分類区分の適用に際し、定義告示、~~及び~~診断群分類定義樹形図（別添１。以下「ツリー図」という。）及び診断群分類定義表（別添２。以下「定義テーブル」という。）に基づき診断群分類区分を判断すること。

（２）　「傷病名」は、入院期間において治療の対象となった傷病のうち医療資源を最も投入した傷病（医療資源を最も投入した傷病が確定していない場合は入院の契機となった傷病をいう。）について、主治医が「疾病及び関連保健問題の国際統計分類ICD-10 2003 年版準拠（以下、「ICD-10」という。）」から選択すること。

ただし、以下のICD10については、選択しないこと。

・　詳細不明の寄生虫症（B89）

・　他章に分類される疾患の原因であるレンサ球菌及びブドウ球菌（B95）からその他及び詳細不明の感染症（B99）

・　心拍の異常（R00）からその他の診断名不明確及び原因不明の死亡（R99）まで（ただし、鼻出血（R040）、喀血（R042）、気道のその他の部位からの出血（R048）、気道からの出血、詳細不明（R049）、熱性けいれん（R560）、限局性発汗過多（R610）、全身性発汗過多（R611）、発汗過多、詳細不明（R619）及びブドウ糖負荷試験異常（R730）を除く。）

また、独立した多部位の悪性腫瘍（C97）については選択せず、主たる部位の悪性腫瘍のいずれかを選択すること。

（３）　手術等が実施されていない期間に診断群分類区分の適用を判断する場合には、予定されている手術・処置等（入院診療計画等により確認されるものに限る。）も勘案した上で診断群分類区分の適用を判断すること。

（４）　一の入院期間において複数の傷病に対して治療が行われた場合においても、一の診断群分類区分を決定すること。

（５）　同一の傷病に対して複数の手術等が行われた場合等においても、一の診断群分類区分を決定するものとし、決定するに当たっては次の点に留意すること。

入院中に、定義告示に掲げられた複数の手術等の診療行為が行われ、同一疾患内の複数の診断群分類区分に該当する可能性がある場合の取扱いについては、「手術」、「手術・処置等１」及び「手術・処置等２」のすべての項目において、ツリー図において、下に掲げられた診断群分類を優先して選択すること。

（６） 医科点数表において「区分番号Ｋ○○○の○○術に準じて算定する」と規定されている手術について診断群分類区分を決定するに当たっては、準用元の手術で判断すること。

（７） 主治医による診断群分類区分の適用の決定は、請求時に行うものとする。

２ 診断群分類点数表の入院期間等

（１） 診断群分類点数表の入院期間

① 入院期間Ⅰ：入院日Ⅰ以下の期間

② 入院期間Ⅱ：入院日Ⅰを超えて入院日Ⅱ以下の期間

③ 入院期間Ⅲ：入院日Ⅱを超えて入院日Ⅲ以下の期間

（２） 定義副傷病の定義

定義副傷病は、手術あり・なし別に、定義テーブルの定義副傷病欄のフラグによるものとする。なお、フラグは以下のとおり定義する。

① 手術あり・なし共通の定義副傷病（定義副傷病欄フラグ１）

② 手術なしの場合の定義副傷病（定義副傷病欄フラグ２）

③ 手術ありの場合の定義副傷病（定義副傷病欄フラグ３）

３~~２~~ 用語等

（１） 「ＪＣＳ」はJapan Coma Scaleの略である。

（２） 「ＧＡＦ」はGlobal Assessment of Functioningの略である。

（３） 「15歳以上」等の年齢については、診断群分類区分の適用が開始される入院の日等の年齢による。

（４） 定義告示中の「手術」の欄において「＋」により複数の手術が並列されている手術（以下「複数手術」という。）は、同一入院期間中に並列されたすべての手術が実施された場合に該当するものとする。

（５） 定義告示及び算定告示中の手術、処置等の定義は、次に掲げるものを除き、医科点数表の区分によるものとする。

① 「化学療法」とは、悪性腫瘍に対する抗腫瘍用薬、ホルモン療法、免疫療法等の抗腫瘍効果を有する薬剤の使用（当該入院中に処方されたものに限ることとし、手術中の使用及び外来又は退院時に処方されたものは含まない。）をいい、抗生剤のみの使用及びG-CSF製剤、鎮吐剤等の副作用に係る薬剤のみの使用等は含まない。

~~なお、定義告示において、慢性肝炎等の分類中に規定するインターフェロンβにおける「一定期間以上の投与に限る」とは、一入院期間中における７日以上の投与をいうものであり、連続７日以上の投与に限るものではない。~~

② 「放射線療法」とは、医科点数表第２章第12部に掲げる放射線治療（血液照射を除く。）をいう。

（６） 「定義副傷病」は、入院時併存症（入院当初に患者が既に持っている傷病）及び入院後発症傷病（入院後に発症した傷病）の両方を含むものである。（疑い病名は除く。）

（７） 「電気生理学的検査」とは、保険医療材料（特定保険医療材料及びその材料価格（材料価

格基準）（平成20年厚生労働省告示第61号。以下「材料価格基準」という。）別表Ⅱ区分114(2)に掲げる保険医療材料を、「050070　頻脈性不整脈」では３本以上、「050210　徐脈性不整脈」では２本以上使用して実施した電気生理学的検査をいう。

（８）　「動注化学療法」とは、医科点数表第２章第６部に掲げる注射のうち「Ｇ002動脈注射その他の場合」により化学療法を実施することをいう。

~~（９）　副傷病の定義は、手術あり・なし別に、定義テーブルの定義副傷病欄のフラグによるものとする。なお、フラグは以下のとおり定義する。~~

~~①　手術あり・なし共通の副傷病~~

~~②　手術なしの場合の副傷病~~

~~③　手術ありの場合の副傷病~~

（９~~10~~）　手術あり又は手術なしにおける「手術」とは、医科点数表第２章第10部に掲げる手術（輸血管理料を除く。）の有無をいう。

（10~~11~~）　「全身麻酔」とは、医科点数表第２章第11部に掲げる麻酔のうちＬ007開放点滴式全身麻酔又はＬ008マスク又は気管内挿管による閉鎖循環式全身麻酔をいう。

（11~~12~~）　「メトトレキサート大量療法」とは、骨肉腫に対してメトトレキサート５ｇ以上（バイアル換算で25本以上）投与する化学療法をいう。

（12~~13~~）　「神経ブロック（局所麻酔剤又はボツリヌス毒素）神経根ブロック」、「神経ブロック（局所麻酔剤又はボツリヌス毒素）腰部硬膜外ブロック」および「神経ブロック（局所麻酔剤又はボツリヌス毒素）仙骨部硬膜外ブロック」とは、医科点数表第２章第１１部に掲げる麻酔に規定されるL100神経ブロック（局所麻酔剤またはボツリヌス毒素使用）に掲げる「１」の神経根ブロック、「２」の腰部硬膜外ブロックおよび「５」の仙骨部硬膜外ブロックをいう。

（13~~14~~）　060350急性膵炎における重症度等の「重症」とは、急性膵炎の重症度判定基準（2008年改訂）（厚生労働科学研究補助金難治性膵疾患克服研究事業　難治性膵疾患に関する調査研究班）により重症（予後因子３点以上または造影ＣＴgrade２以上）として判定される病態をいう。なお、重症度が判定できない「不明」の場合にあっては「軽症」の診断群分類により請求を行うこととする。

（14）　定義告示において、慢性肝炎等の分類中に規定するインターフェロンβにおける「一定期間以上の投与に限る」とは、一入院期間中における７日以上の投与をいうものであり、連続７日以上の投与に限るものではない。

~~(15)　診断群分類点数表の入院期間については、以下のとおりとする。~~

~~①　入院期間Ⅰ：入院日Ⅰ以下の期間~~

~~②　入院期間Ⅱ：入院日Ⅰを超えて入院日Ⅱ以下の期間~~

~~③　入院期間Ⅲ：入院日Ⅱを超えて入院日Ⅲ以下の期間~~

第３　費用の算定方法

１　診療報酬の算定

（１）　診断群分類点数表等による１日当たりの診療報酬は、患者の入院期間に応じて、診断群分類点数表の「点数」欄に掲げる点数に医療機関別係数を乗じて得た点数に基づき算定する。

各月の診療報酬は、１日当たりの診療報酬に当該月の入院日数を乗じて得た点数に基づき

算定する。この場合において、月ごとの合計点数に端数が生じた場合には、当該点数の小数点以下第１位を四捨五入するものとする。

（２）　医療機関別係数

医療機関別係数は、厚生労働大臣が指定する病院の病棟並びに厚生労働大臣が定める病院、基礎係数、暫定調整係数、機能評価係数Ⅰ及び機能評価係数Ⅱ（平成26年厚生労働省告示第　　号）（以下「係数告示」という。）に定める基礎係数、暫定調整係数、機能評価係数Ⅰ及び機能評価係数Ⅱを合算したもの（医療機関別係数に小数点以下第５位がある場合には、小数点以下第５位を四捨五入するものとする。）とし、機能評価係数Ⅰの算定については、「基本診療料の施設基準等及びその届出に関する手続きの取扱いについて」（平成~~24~~年~~3~~月~~5~~日保医発~~0305~~第~~2~~号）に基づき、地方厚生（支）局長に届出を行い、各月の末日までに要件審査を終え、届出を受理した場合は、翌月の１日から合算する。また、月の最初の開庁日に要件審査を終え、届出を受理した場合には当該月の１日から合算する。なお、平成~~24~~年~~4~~月~~14~~日までに届出書の提出があり、同月末日までに要件の審査を終え届出の受理が行われたものについては、同月１日に遡って合算できるものとする。

ただし、機能評価係数Ⅰの算定については、係数告示に定める病院のＤＰＣ算定病棟における医科点数表の届出に基づく診療料について算定することとし、ＤＰＣ算定病棟以外の病棟における医科点数表の届出に基づく診療料については算定できないものとする。

なお、次に掲げる機能評価係数Ⅰの適用日は、他の機能評価係数Ⅰの適用日と取扱いが異なるので十分に留意すること。

①　地域医療支援病院入院診療加算の取扱い

区分番号Ａ204に掲げる地域医療支援病院入院診療加算については、当該病院が月の初日に医療法第４条第２項の規定により地域医療支援病院として都道府県知事の承認を受けた場合は同日より、月の途中に当該承認を受けた場合は翌月１日より、新たに入院した患者であるか否かにかかわらず入院中のすべての患者に対して加算することができる。

②　臨床研修病院入院診療加算の取扱い

区分番号Ａ204-2に掲げる臨床研修病院入院診療加算については、実際に臨床研修を実施している月に限り加算することができる。

③　データ提出加算

区分番号Ａ245に掲げるデータ提出加算については、実際にデータを提出し、当該加算が算定可能な月に限り、加算することができる。

（３）　診断群分類点数表等により算定される診療報酬

診断群分類点数表には、医科点数表に掲げる点数の費用のうち、①に掲げる点数（②に掲げる点数の費用を除く。）の費用が含まれるものとする。なお、②に掲げる点数の費用のほか、診断群分類点数表に含まれていない費用については、医科点数表又は歯科点数表により算定する。

①　診断群分類点数表に含まれる費用

ア　第１章第２部第１節　入院基本料

イ　第１章第２部第２節　入院基本料等加算

ウ　第１章第２部第４節　短期滞在手術基本料

エ　第２章第１部　医学管理等の費用

オ　第２章第３部　検査の費用

カ　第２章第４部　画像診断の費用

キ　第２章第５部　投薬の費用

ク　第２章第６部　注射の費用

ケ　第２章第７部第２節　薬剤料

コ　第２章第８部第２節　薬剤料

サ　第２章第９部　処置の費用

シ　第２章第13部第１節　病理標本作製料

②　①に掲げる点数の費用から除かれる費用

ア　入院基本料のうち、Ａ100一般病棟入院基本料の注４重症児（者）受入連携加算から注７一般病棟看護必要度評価加算まで及び注12ＡＤＬ維持向上等体制加算、Ａ104特定機能病院入院基本料の注５看護必要度加算及び注10ＡＤＬ維持向上等体制加算、~~及び~~Ａ105専門病院入院基本料の注３看護必要度加算、注４一般病棟看護必要度評価加算及び注９ＡＤＬ維持向上等体制加算に掲げる費用

イ　入院基本料等加算のうち、Ａ205救急医療管理加算からＡ206在宅患者緊急入院診療加算まで、Ａ208乳幼児加算・幼児加算からＡ213看護配置加算まで、Ａ219療養環境加算からＡ233-2栄養サポートチーム加算まで及びＡ236褥瘡ハイリスク患者ケア加算からＡ243後発医薬品使用体制加算まで、Ａ234-3患者サポート体制充実加算に掲げる費用

ウ　短期滞在手術基本料のうち、Ａ400短期滞在手術等基本料１及び短期滞在手術等基本料２に掲げる費用

エ　医学管理等の費用のうち、Ｂ000特定疾患療養管理料からＢ001-3-2ニコチン依存症管理料まで及びＢ001-6肺血栓塞栓症予防管理料からＢ014退院時薬剤情報管理指導料までに掲げる費用

オ　検査の費用のうち、Ｄ206心臓カテーテル法による諸検査、Ｄ295関節鏡検査からＤ325肺臓カテーテル法、肝臓カテーテル法、膵臓カテーテル法まで及びＤ401脳室穿刺からＤ419その他の検体採取までに掲げる費用

カ　画像診断の費用のうち、通則第４号及び第６号に掲げる画像診断管理加算１並びに通則第５号及び第７号に掲げる画像診断管理加算２並びに区分番号Ｅ003造影剤注入手技（３のイ及びイの注~~又はロの注~~に規定する血流予備能測定検査を実施する場合に限る。）に掲げる費用

キ　注射の費用のうち、区分番号Ｇ020無菌製剤処理料に掲げる費用

ク　処置の費用のうち、区分番号Ｊ001熱傷処置（５に限る。）、Ｊ003局所陰圧閉鎖処置、Ｊ010-2経皮的肝膿瘍等穿刺術、Ｊ017エタノールの局所注入、Ｊ017-2リンパ管腫局所注入、Ｊ027高気圧酸素治療（１に限る。）、Ｊ038人工腎臓からＪ042腹膜灌流まで、Ｊ045-2一酸化窒素吸入療法、Ｊ047カウンターショック、Ｊ047-2心腔内除細動、Ｊ049食道圧迫止血チューブ挿入法、Ｊ052-2熱傷温浴療法、Ｊ054-2皮膚レーザー照射療法、Ｊ062腎盂内注入、Ｊ122四肢ギプス包帯（５及び６に限り、既装着のギプス包帯をギプスシャーレとして切割使用した場合を除く。）、Ｊ123体幹ギプス包帯からＪ128脊椎側弯矯正ギプス包帯まで（既装着のギプス包帯をギプスシャーレとして切割使用した場合を除く。）、Ｊ129治療装具の採型ギプス（４に限り、既装着のギプス包帯をギプスシャ

ーレとして切割使用した場合を除く。）並びにＪ129-2練習用仮義足又は仮義手（２に限る。）に掲げる処置料並びにＪ038に掲げる人工腎臓（１及び２に限る。）に当たって使用した保険医療材料（材料価格基準別表Ⅱ区分040(1)及び(5)に掲げる材料に限る。）並びにＪ042に掲げる腹膜灌流（１に限る。）に当たって使用した薬剤（腹膜灌流液に限る。）及び保険医療材料（材料価格基準別表Ⅱ区分051から区分053までに掲げる材料に限る。）に係る費用

ケ　病理標本作製料のうち、区分番号Ｎ003術中迅速病理組織標本作製に掲げる費用

コ　ＨＩＶ感染症の患者に使用する抗ＨＩＶ薬に係る費用

サ　血友病等の患者に使用する遺伝子組換え活性型血液凝固第Ⅶ因子製剤、遺伝子組換え型血液凝固第Ⅷ因子製剤、遺伝子組換え型血液凝固第Ⅸ因子製剤、乾燥人血液凝固第Ⅷ因子製剤及び乾燥人血液凝固第Ⅸ因子製剤（活性化プロトロンビン複合体及び乾燥人血液凝固因子抗体迂回活性複合体を含む。）に係る費用

（４）　特定入院料の取扱い

医科点数表に掲げる特定入院料のうち、Ａ300救命救急入院料、Ａ301特定集中治療室管理料、Ａ301-2ハイケアユニット入院医療管理料、Ａ301-3脳卒中ケアユニット入院医療管理料、Ａ301-4小児特定集中治療室管理料、Ａ302新生児特定集中治療室管理料、Ａ303総合周産期特定集中治療室管理料、Ａ303-2新生児治療回復室入院医療管理料、Ａ305一類感染症患者入院医療管理料又はＡ307小児入院医療管理料の算定要件を満たす患者については、当該病院が医科点数表に基づく届出を行っている場合には、特定入院料を算定することができる期間に応じ、算定告示別表４から６の表の右欄に掲げる点数を加算する。なお、包括範囲については、ＤＰＣ制度の包括範囲までとし、特定入院料を算定している間に算定できる入院基本料等加算は、次に掲げるものとする。

①　Ａ300救命救急入院料を算定している間に算定できる入院基本料等加算

ア　Ａ205-2　超急性期脳卒中加算

イ　Ａ205-3　妊産婦緊急搬送入院加算

ウ　Ａ236　褥瘡ハイリスク患者ケア加算

エ　Ａ238-3　新生児特定集中治療室退院調整加算

オ　Ａ238-4　救急搬送患者地域連携紹介加算

②　Ａ301特定集中治療室管理料を算定している間に算定できる入院基本料等加算

ア　Ａ205-2　超急性期脳卒中加算

イ　Ａ205-3　妊産婦緊急搬送入院加算

ウ　Ａ230-4　精神科リエゾンチーム加算

エ　Ａ232　がん診療連携拠点病院加算

オ　Ａ236　褥瘡ハイリスク患者ケア加算

カ　Ａ238-3　新生児特定集中治療室退院調整加算

キ　Ａ238-4　救急搬送患者地域連携紹介加算

ク　Ａ238-5　救急搬送患者地域連携受入加算

③　Ａ301-2ハイケアユニット入院医療管理料を算定している間に算定できる入院基本料等加算

ア　Ａ205-2　超急性期脳卒中加算

イ　A205-3　妊産婦緊急搬送入院加算
ウ　A230-4　精神科リエゾンチーム加算
エ　A232　がん診療連携拠点病院加算
オ　A236　褥瘡ハイリスク患者ケア加算
カ　A238-3　新生児特定集中治療室退院調整加算
キ　A238-4　救急搬送患者地域連携紹介加算
ク　A238-5　救急搬送患者地域連携受入加算

④　A301-3脳卒中ケアユニット入院医療管理料を算定している間に算定できる入院基本料等加算
ア　A205-2　超急性期脳卒中加算
イ　A205-3　妊産婦緊急搬送入院加算
ウ　A230-4　精神科リエゾンチーム加算
エ　A236　褥瘡ハイリスク患者ケア加算
オ　A238-3　新生児特定集中治療室退院調整加算
カ　A238-4　救急搬送患者地域連携紹介加算
キ　A238-5　救急搬送患者地域連携受入加算

⑤　A301-4小児特定集中治療室管理料を算定している間に算定できる入院基本料等加算
ア　A205-2　超急性期脳卒中加算
イ　A236　褥瘡ハイリスク患者ケア加算
ウ　A238-4　救急搬送患者地域連携紹介加算
エ　A238-5　救急搬送患者地域連携受入加算

⑥　A302新生児特定集中治療室管理料を算定している間に算定できる入院基本料等加算
ア　A205-2　超急性期脳卒中加算
イ　A236　褥瘡ハイリスク患者ケア加算
ウ　A238-3　新生児特定集中治療室退院調整加算
エ　A238-4　救急搬送患者地域連携紹介加算

⑦　A303総合周産期特定集中治療室管理料を算定している間に算定できる入院基本料等加算
ア　A205-2　超急性期脳卒中加算
イ　A205-3　妊産婦緊急搬送入院加算
ウ　A236　褥瘡ハイリスク患者ケア加算
エ　A238-3　新生児特定集中治療室退院調整加算
オ　A238-4　救急搬送患者地域連携紹介加算

⑧　A303-2新生児治療回復室入院医療管理料を算定している間に算定できる入院基本料等加算
ア　A205-2　超急性期脳卒中加算
イ　A236　褥瘡ハイリスク患者ケア加算
ウ　A238-3　新生児特定集中治療室退院調整加算
エ　A238-5　救急搬送患者地域連携受入加算

⑨　A305一類感染症患者入院医療管理料を算定している間に算定できる入院基本料等加算

ア　A205-2　超急性期脳卒中加算

イ　A205-3　妊産婦緊急搬送入院加算

ウ　A236　褥瘡ハイリスク患者ケア加算

エ　A238-4　救急搬送患者地域連携紹介加算

⑩　A307小児入院医療管理料１又は小児入院医療管理料２を算定している間に算定できる入院基本料等加算

ア　A205-2　超急性期脳卒中加算

イ　A206　在宅患者緊急入院診療加算

ウ　A212　超重症児（者）入院診療加算・準超重症児（者）入院診療加算

エ　A221-2　小児療養環境特別加算

オ　A236　褥瘡ハイリスク患者ケア加算

カ　A238-3　新生児特定集中治療室退院調整加算

キ　A238-4　救急搬送患者地域連携紹介加算

⑪　A307小児入院医療管理料３又は小児入院医療管理料４を算定している間に算定できる入院基本料等加算

ア　A205-2　超急性期脳卒中加算

イ　A206　在宅患者緊急入院診療加算

ウ　A212　超重症児（者）入院診療加算・準超重症児（者）入院診療加算

エ　A221-2　小児療養環境特別加算

オ　A236　褥瘡ハイリスク患者ケア加算

カ　A238-3　新生児特定集中治療室退院調整加算

キ　A238-4　救急搬送患者地域連携紹介加算

ク　A238-5　救急搬送患者地域連携受入加算

⑫　A307小児入院医療管理料５を算定している間に算定できる入院基本料等加算

ア　A205-2　超急性期脳卒中加算

イ　A206　在宅患者緊急入院診療加算

ウ　A212　超重症児（者）入院診療加算・準超重症児（者）入院診療加算

エ　A221-2　小児療養環境特別加算

オ　A231-2　強度行動障害入院医療管理加算

カ　A231-4　摂食障害入院医療管理加算

キ　A236　褥瘡ハイリスク患者ケア加算

ク　A238-3　新生児特定集中治療室退院調整加算

ケ　A238-4　救急搬送患者地域連携紹介加算

コ　A238-5　救急搬送患者地域連携受入加算

~~（５）　診断群分類番号060160x102xxxx鼠径ヘルニア患者の15歳未満におけるヘルニア手術（鼠径ヘルニアに限る。）あり又は診断群分類番号060160x103xxxx鼠径ヘルニア患者の15歳未満における腹腔鏡下鼠径ヘルニア手術ありを適用した場合は、医科点数表により算定されることから、区分番号Ａ400に掲げる短期滞在手術基本料３（ただし、特別入院基本料又は区分番号Ａ307に掲げる小児入院医療管理料を算定する場合を除く。）による算定となることに留意すること。~~

（5 ~~6~~） 入院日Ⅲを超えた場合の取扱い

入院期間が診断群分類点数表に掲げる入院日Ⅲを超えた日以降の診療報酬は医科点数表により算定する。

ただし、悪性腫瘍患者等（化学療法等を実施されたものに限る）に対して、診断群分類点数表に掲げる入院日Ⅲまでに化学療法等を実施されない場合は、入院期間Ⅲを超えた日以降も当該患者に投与する抗悪性腫瘍剤に係る第２章第５部投薬、第２章第６部注射（「G020 無菌製剤処理料」の費用を除く）の費用は~~等の当該薬剤料を~~算定することはできないが、悪性腫瘍剤以外の薬剤に関する第２章第５部投薬、第２章第６部注射の費用は算定することができる。

なお、「化学療法等を実施された」診断群分類とは、次のいずれかに該当する診断群分類をいう。

① 悪性腫瘍患者に対する化学療法（第２の３ ~~2~~ の（５）の①に掲げる「化学療法」）に係る診断群分類（いわゆる「化学療法あり」の診断群分類を含む。）

② ①以外であって、特定の薬剤名（成分名）を冠する診断群分類（②の場合にあっては悪性腫瘍患者以外の患者が含まれるため留意すること。）

この際、入院期間Ⅲを超えた日以降に算定できない「抗悪性腫瘍剤等の当該薬剤料」とは、①に該当する診断群分類にあっては、悪性腫瘍に対する抗腫瘍用薬、ホルモン療法、免疫療法等の抗腫瘍効果を有する薬剤（第２ ~~3~~ の３ ~~2~~ の（５）の①に掲げる「化学療法」に定義される薬剤）に係る薬剤料であり、②に該当する診断群分類にあっては、明示された薬剤（ただし、明示された薬剤以外の薬剤と併用療法とすることが添付文書等により医学的に明らかなものについては当該併用薬剤も含む。）に係る薬剤料である。

上記以外の薬剤（例：糖尿病に係る薬剤料）については別に薬剤料を算定することができる。

（6 ~~7~~） 外泊の取扱い

① 入院患者の外泊期間中の入院料等については、患者の入院している病棟について病院が届け出ている入院基本料の基本点数の15％又は特定入院料の15％を算定するが、精神及び行動の障害の患者について治療のために外泊を行わせる場合は更に15％を算定できる。

ただし、当該入院基本料の基本点数又は特定入院料の30％を算定することができる期間は、連続して３日以内に限り、かつ、月（同一暦月）６日以内に限る。

② 入院中の患者が在宅医療に備えて一時的に外泊する場合に、当該在宅医療に関する指導管理が行われた場合には、上記の点数に加え、区分番号Ｃ100に掲げる退院前在宅療養指導管理料を外泊初日１回に限り算定できる。

③ 外泊期間は、診断群分類点数表等による診療報酬の算定にあたり、入院期間として算入するものとする。

（7 ~~8~~） 同一傷病での再入院に係る取扱い

① ~~診断群分類番号の上６桁が同一である傷病名（以下「同一傷病名」という。）での~~算定対象となる病床（地域包括ケア入院医療管理料を算定する病床を除く。）の退院日又は転棟日の翌日から起算して７ ~~3~~ 日以内に算定対象病床（地域包括ケア入院医療管理料を算定する病床を含む。）への再入院（算定対象とならない病床へ転棟した後の再転棟、当該保険医療機関と特別な関係にある保険医療機関に再入院した場合も含む。）した場合は、直

近の入院における「医療資源を最も投入した傷病名」と再入院（再転棟）時の「入院の契機となった傷病名」の診断群分類番号の上２桁が同~~したって、同一傷病名の患者が３日以内に再入院（病棟間の転棟に伴う転棟日から起算して３日以内の再転棟も含む。）となった場合の~~一である場合については、前回入院と一連の入院とみなす。入院期間の起算日は初回の入院日とし、再入院となった場合の退院期間は入院期間として参入しない。（ただし、算定対象とならない病床への転棟期間中は入院期間として算入する。）~~再入院までの期間も入院期間として算入するものとする~~

② 予め当該医療機関に再入院することが決まっており、再入院時の「医療資源を最も投入した傷病名」が悪性腫瘍患者に係る対する化学療法（第２の３の（５）の①に掲げる化学療法に係る診断群分類（「化学療法あり」の診断群分類区分を含む。））に該当する場合は、①に該当する場合でも同一傷病名での再入院に係る取扱いから除き一連の入院とは見なさない。この場合については、化学療法の実施日（予定日）及びレジメン等から化学療法の概要を診療報酬明細書の適用欄に記載すること。

なお、当該規定は、再転棟の場合は適用されないので留意すること。

また、入院時に当該規定に該当するものとして請求を行ったにもかかわらず、（入院当初化学療法を実施する予定であったが）入院期間を通して化学療法が実施されなかったこと等により、退院時に当該規定に該当しなくなった場合については、①の規定も考慮した上で、必要に応じて差額調整を実施することとし、当該規定に該当しなくなった理由を診療報酬明細書の摘要欄に記載すること。

③~~（９）~~ 同一傷病名による７~~３~~日以内の再入院に当たっての特定入院料の加算については、前回入院と一連の入院と見なした日数を限度~~日数~~とすること。

（８~~10~~） 退院時処方の取扱い

医療資源を最も投入した傷病名及び診断群分類の決定に当たり、退院時処方（退院後に在宅において使用するための薬剤を退院時に処方することをいう。以下同じ。）した場合は、当該薬剤の処方は投入した医療資源に含めないこと。

ただし、その場合において、別に薬剤料のみを算定することができる。

（９~~11~~） 入院中の患者に係る対診・他医療機関受診の取扱い

診療上必要があり、入院中の患者に対し他の保険医療機関の保険医の立合診察（以下「対診」という。）が実施された場合又は入院中の患者が他の保険医療機関を受診し診療が実施された場合における診療の費用（対診が実施された場合の初・再診料及び往診料を除く。）は、当該保険医療機関の保険医が実施した診療の費用と同様に取扱い、当該保険医療機関において算定すること。

なお、この場合の医療機関間での診療報酬の分配は、相互の合議に委ねるものとする。

（10~~12~~） 医療法に規定する医師等の員数を満たさない場合の取扱い

医師等の員数が医療法で有することとされている医師等の員数の100分の70以下となった場合は、当該月の翌月から医科点数表により算定すること。また、医師等の員数が100分の70以上となった場合は、当該月の翌月から診断群分類点数表により算定すること。

なお、診断群分類点数表により算定することとなった場合の入院期間の算定の起算日は入院の日とする。

(11)　ＤＰＣ対象患者が退院日同日に同一の保険医療機関に再入院し、再入院となった「医療資源を最も投入した傷病名」が前回入院時と異なる場合（退院時に予期できなかった状態や傷病が発生したことによるやむを得ない場合の再入院）については、新規の入院として取り扱い、当該再入院を入院期間の算定の起算日とする。この場合、再入院日に診断群分類点数表に包括される所定の点数は算定できない。

(12)　診断群分類番号130100播種性血管内凝固症候群（以下「ＤＩＣ」という。）」によって請求する際は、一連の入院の中で医療資源を最も投入したＤＩＣであるか否かについて、より的確な診療報酬明細書審査を行うため、以下の内容が記載された資料を添付すること。

・ＤＩＣの原因と考えられる基礎疾患

・厚生労働省ＤＩＣ基準によるＤＩＣスコア又は急性期ＤＩＣ診断基準（日本救急医学会ＤＩＣ特別委員会）によるＤＩＣスコア

・入院期間中に実施された治療内容及び検査値等の推移

(13)　診断群分類点数表等による診療報酬の算定方法

対象患者の診療報酬は、(１)から(12)により算定する。

なお、入院時食事療養費に係る食事療養の費用については、入院時食事療養費に係る食事療養及び入院時生活療養費に係る生活療養の費用の額の算定に関する基準により算定する。

２　診療報酬の調整等

（１）　各月における費用の算定時に適用した診断群分類区分と退院の日（一般病棟以外の病棟（以下「対象外病棟」という。）へ転棟した日の前日、入院日Ⅲを超えた日の前日、その他診断群分類点数表等による診療報酬の算定から医科点数表による算定に変更した日の前日を含む。以下同じ。）に適用した診断群分類区分とが異なる場合には、退院の日に適用した診断群分類区分に基づいて算定した入院の日を含む月から退院の日を含む月の前月までの費用の額と、入院の日を含む月から退院の日を含む月の前月までの費用の額の差を、退院の日を含む月の費用の請求において調整する。

（２）　診断群分類区分に該当しなくなった患者の取扱い

①　入院当初は診断群分類区分に該当すると判断され、診断群分類点数表等により算定されていた患者が、その後、診断群分類区分に該当しないと判断された場合には、その日より医科点数表により診療報酬を算定するものとする。

②　入院当初は診断群分類区分に該当しないと判断され、医科点数表により算定されていた患者が、その後、診断群分類区分に該当すると判断された場合には、その日より診断群分類点数表等により診療報酬を算定するものとする。

③　①の場合の入院期間の算定の起算日は入院の日、②の場合の入院期間の算定の起算日は、医療資源を最も投入した傷病名が同一である場合には入院の日、同一ではない場合には診断群分類区分に該当すると判断された日とする。

（３）　転棟した場合等の取扱い

①　対象外病棟に転棟した場合には、転棟した日の診療報酬の算定は医科点数表によるものとする。この場合において、対象外病棟における入院料等の算定に当たっては、入院期間の算定の起算日は入院の日とする。

②　対象外病棟から一般病棟に転棟し、診断群分類点数表等により診療報酬を算定する場合

には、当該病棟に転棟した日を診断群分類点数表等による入院期間の算定の起算日とする。

なお、一般病棟から対象外病棟に転棟し、その後、一般病棟に再転棟した場合についても同様の取り扱いとする。ただし、１の（７）に該当する場合はこの限りではない。

③　入院途中に評価療養を実施することを決定し、月途中の日から医科点数表により算定することとなる場合においては、入院期間の算定の起算日は入院の日とする。

④　算定対象病棟から地域包括ケア入院医療管理料を算定する病室に転棟（若しくは転床）した場合については、第２の２の（１）の③に掲げる診断群分類点数表に定める入院期間Ⅲまでの間は、診断群分類点数表に従って診療報酬を算定する。

算定対象病床から退院（若しくは算定対象とならない病棟へ転棟）して７日以内にＡ308-3 2地域包括ケア入院医療管理料を算定する病室へ再入院（若しくは転室）する場合、直前の算定対象病棟における「医療資源を最も投入した傷病名」と再入院（若しくは転室）時の「入院の契機となった傷病名」の診断群分類番号上２桁が同一である場合については、一連の入院として診断群分類点数表に定める診療報酬を引き続き算定すること。

なお「最も医療資源を最も投入した傷病名」と「入院の契機となった傷病名」異なる場合は一連の入院に該当しないが、その具体的な理由を診療報酬明細書の摘要欄に記載すること。

（４）　同一傷病名での７~~３~~日以内の再入院となった患者の取扱いについては、初回入院、再入院を合わせて一入院とし、上記（１）～（３）に準じて取り扱うこと。

３　その他

（１）　外泊及び転棟した場合等の取扱いについては、適切に取り扱われるよう十分に留意すること。

（２）　ＤＰＣ対象病院は、当該病院に入院することが予め決まっている患者に対し、当該入院の契機となった傷病を治療するために使用することを目的とする薬剤については、特段の理由がない限り、当該病院の外来で事前に処方すること等によって患者に持参させ入院中に使用してはならない（特段の理由がある場合は診療録に記載すること。）。

第４　その他

１　経過措置

（１）　係数告示別表第一に掲げる病院の一般病棟について、同年２月までに診療報酬として算定した額と、同月までの療養について同年３月31日における療養に適用する算定告示別表17の診断群分類点数表に掲げる分類区分により算定した額との差額を、同月分の費用の額を算定する際に調整し、退院の日において調整する場合には、同年４月分以降の費用の額について調整する。なお、この場合において、入院期間の起算日は入院の日とする。

（２）　改正前の医科点数表Ａ308-2亜急性期入院医療管理料の規定については、平成26年９月30日までの間、なおその効力を有するものとする。

（３）　改正前の医科点数表Ａ301-2ハイケアユニット入院医療管理料の規定については、平成27年３月31日までの間、なおその効力を有するものとする。この場合において、改正前の算定告示別表の４中「ハイケアユニット入院医療管理料（14日以内の期間）2,488点」とあるのは「2,561点」と、「ハイケアユニット入院医療管理料（15日以上21日以内の期間）2,993点」

とあるのは「3,066点」と、同表５中「ハイケアユニット入院医療管理料（14日以内の期間）2,688点」とあるのは「2,761点」と、「ハイケアユニット入院医療管理料（15日以上21日以内の期間）2,993点」とあるのは「3,066点」と、同表６中「ハイケアユニット入院医療管理料（14日以内の期間）2,750点」とあるのは「2,823点」と、「ハイケアユニット入院医療管理料（15日以上21日以内の期間）3,008点」とあるのは「3,081点」とする。

010010 脳腫瘍

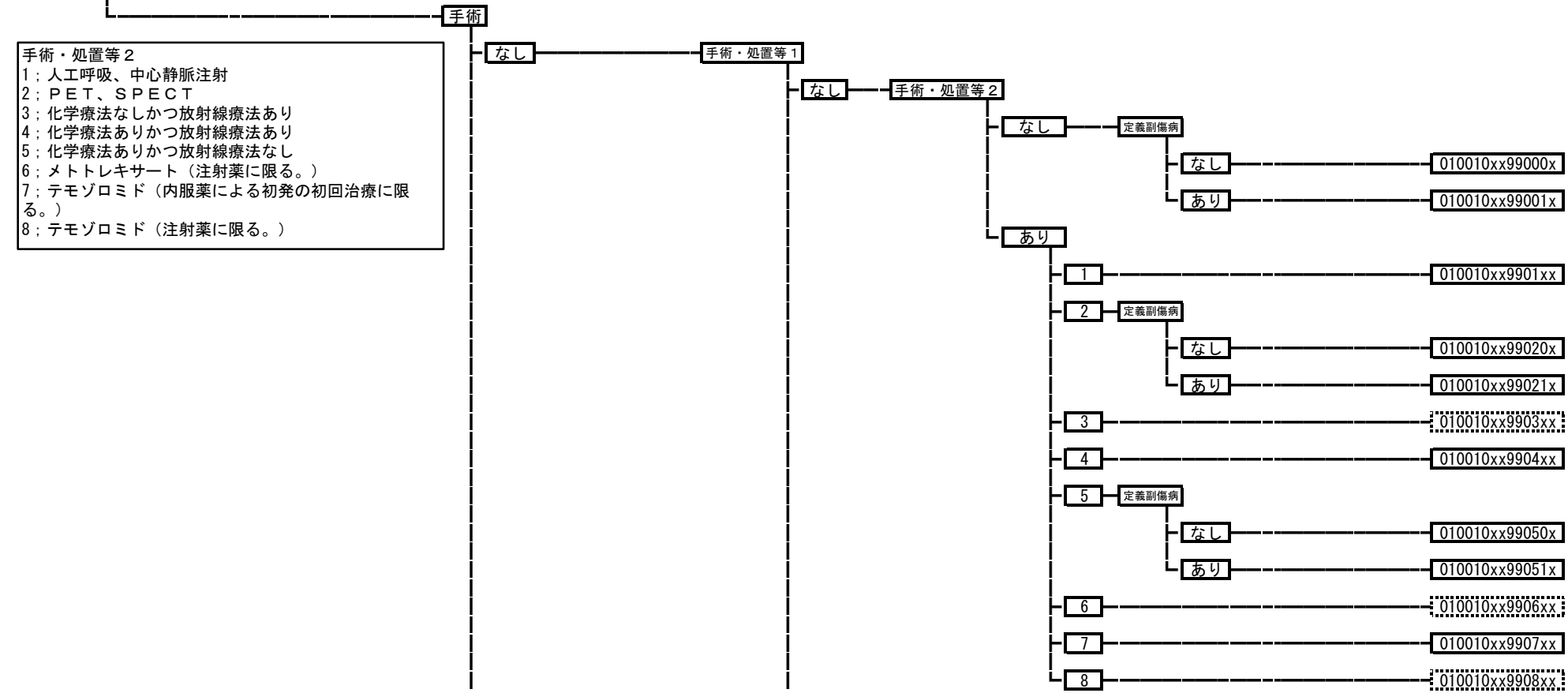

手術・処置等２
1；人工呼吸、中心静脈注射
2；ＰＥＴ、ＳＰＥＣＴ
3；化学療法なしかつ放射線療法あり
4；化学療法ありかつ放射線療法あり
5；化学療法ありかつ放射線療法なし
6；メトトレキサート（注射薬に限る。）
7；テモゾロミド（内服薬による初発の初回治療に限る。）
8；テモゾロミド（注射薬に限る。）

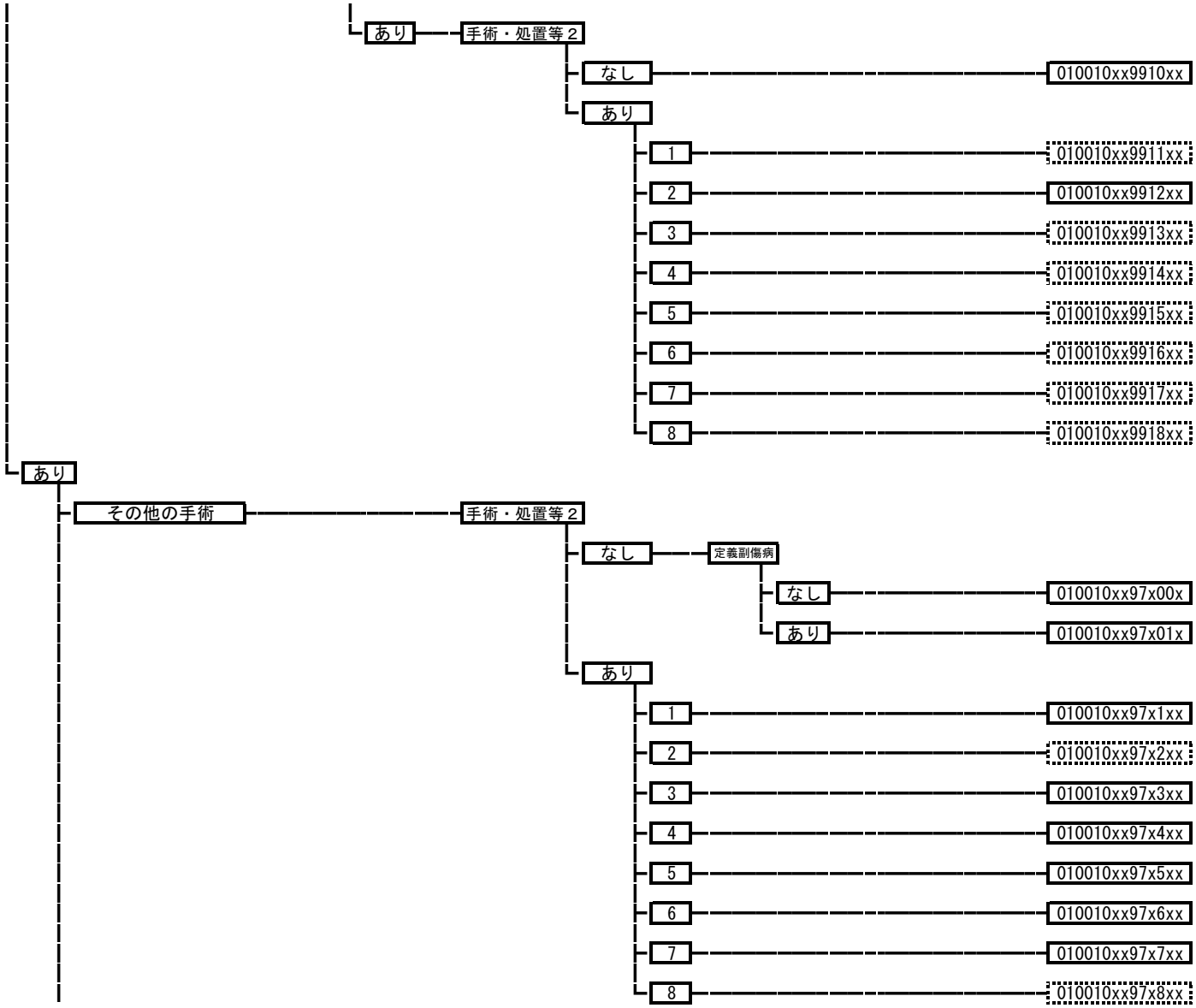
あり
手術・処置等２
なし
010010xx9910xx
あり
1
010010xx9911xx
2
010010xx9912xx
3
010010xx9913xx
4
010010xx9914xx
5
010010xx9915xx
6
010010xx9916xx
7
010010xx9917xx
8
010010xx9918xx
あり
その他の手術
手術・処置等２
なし
定義副傷病
なし
010010xx97x00x
あり
010010xx97x01x
あり
1
010010xx97x1xx
2
010010xx97x2xx
3
010010xx97x3xx
4
010010xx97x4xx
5
010010xx97x5xx
6
010010xx97x6xx
7
010010xx97x7xx
8
010010xx97x8xx

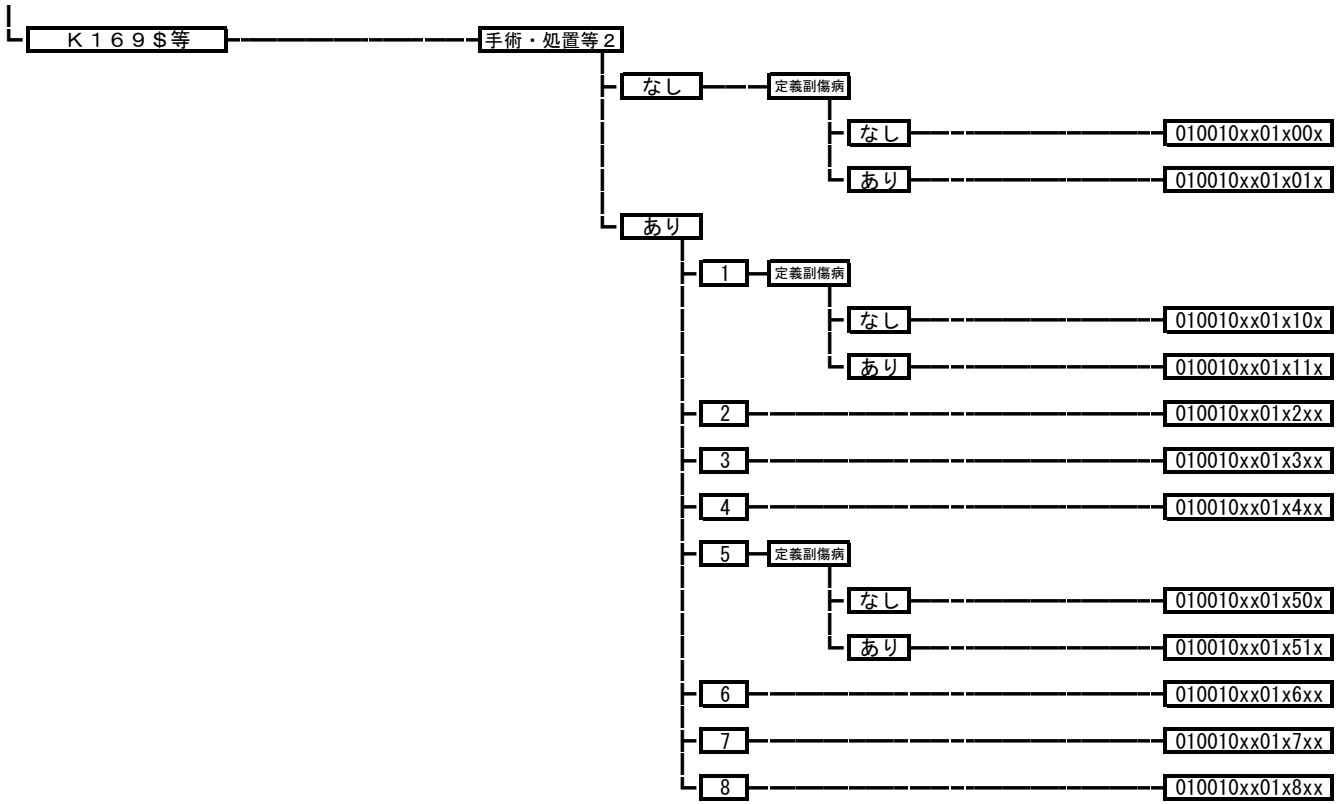
Ｋ１６９＄等
手術・処置等２
なし
定義副傷病
なし
010010xx01x00x
あり
010010xx01x01x
あり
1
定義副傷病
なし
010010xx01x10x
あり
010010xx01x11x
2
010010xx01x2xx
3
010010xx01x3xx
4
010010xx01x4xx
5
定義副傷病
なし
010010xx01x50x
あり
010010xx01x51x
6
010010xx01x6xx
7
010010xx01x7xx
8
010010xx01x8xx

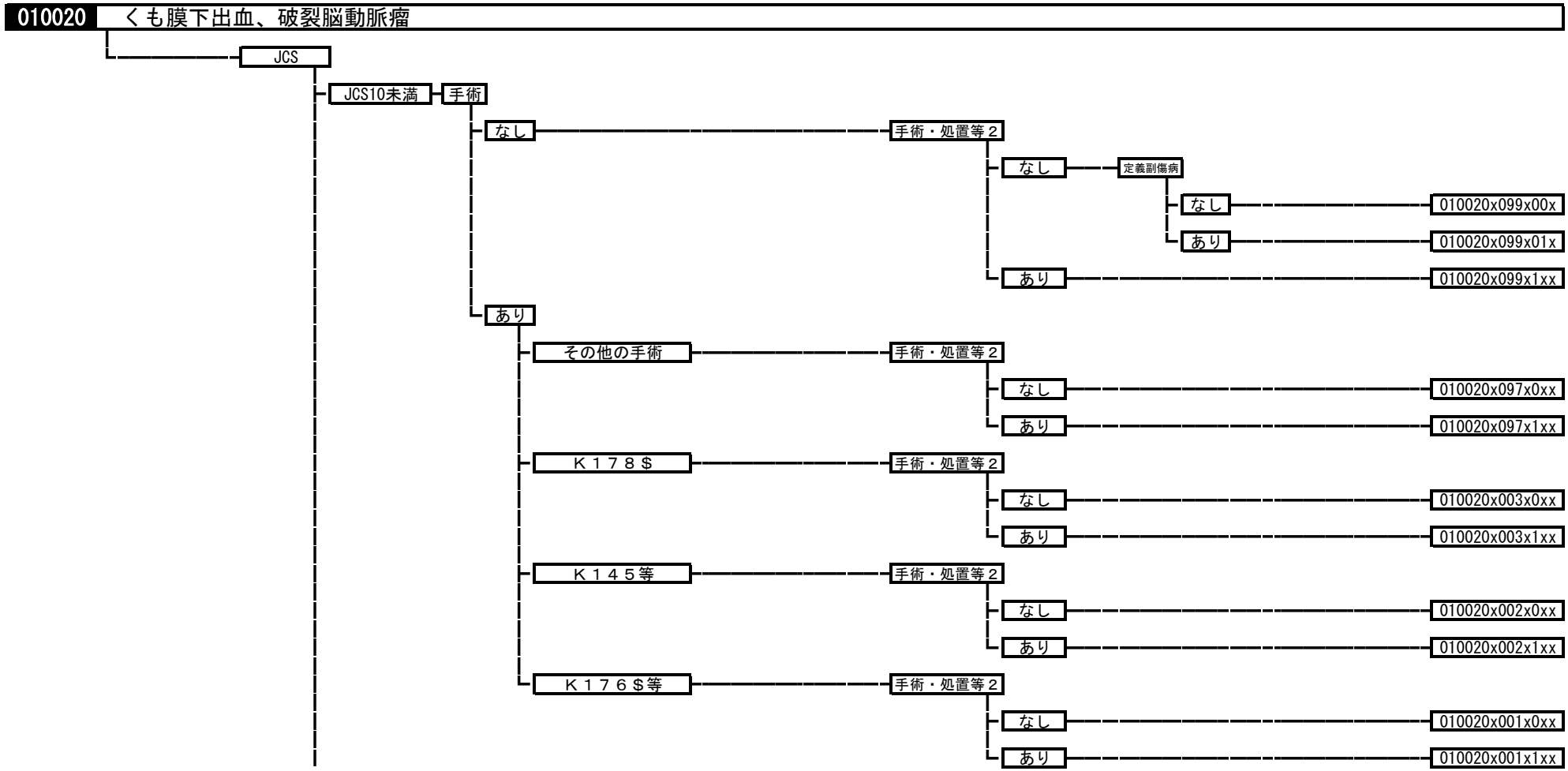
010020
くも膜下出血、破裂脳動脈瘤
JCS
JCS10未満
手術
なし
手術・処置等２
なし
定義副傷病
なし
010020x099x00x
あり
010020x099x01x
あり
010020x099x1xx
あり
その他の手術
手術・処置等２
なし
010020x097x0xx
あり
010020x097x1xx
Ｋ１７８＄
手術・処置等２
なし
010020x003x0xx
あり
010020x003x1xx
Ｋ１４５等
手術・処置等２
なし
010020x002x0xx
あり
010020x002x1xx
Ｋ１７６＄等
手術・処置等２
なし
010020x001x0xx
あり
010020x001x1xx

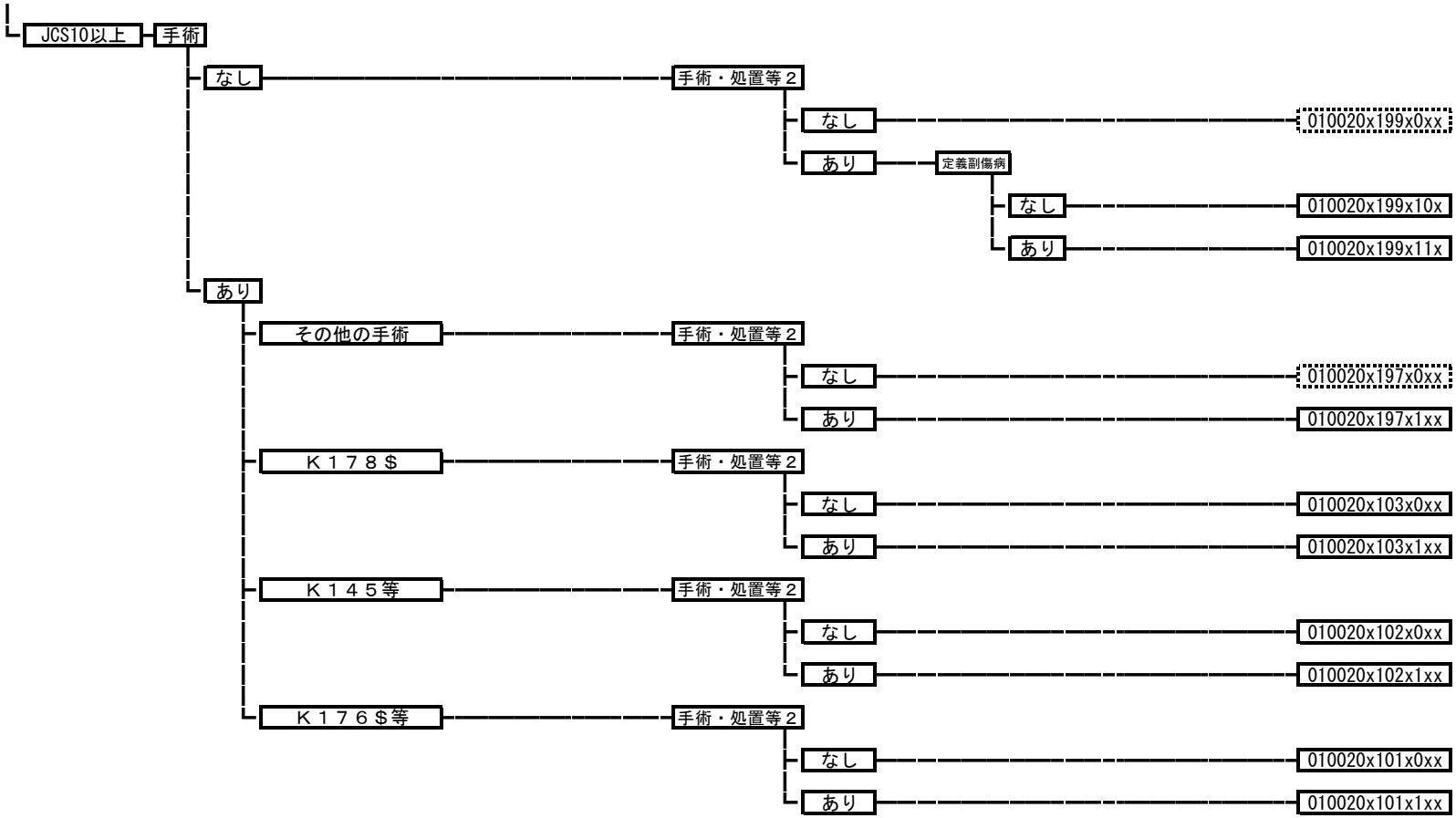
JCS10以上
手術
なし
手術・処置等２
なし
010020x199x0xx
あり
定義副傷病
なし
010020x199x10x
あり
010020x199x11x
あり
その他の手術
手術・処置等２
なし
010020x197x0xx
あり
010020x197x1xx
Ｋ１７８＄
手術・処置等２
なし
010020x103x0xx
あり
010020x103x1xx
Ｋ１４５等
手術・処置等２
なし
010020x102x0xx
あり
010020x102x1xx
Ｋ１７６＄等
手術・処置等２
なし
010020x101x0xx
あり
010020x101x1xx

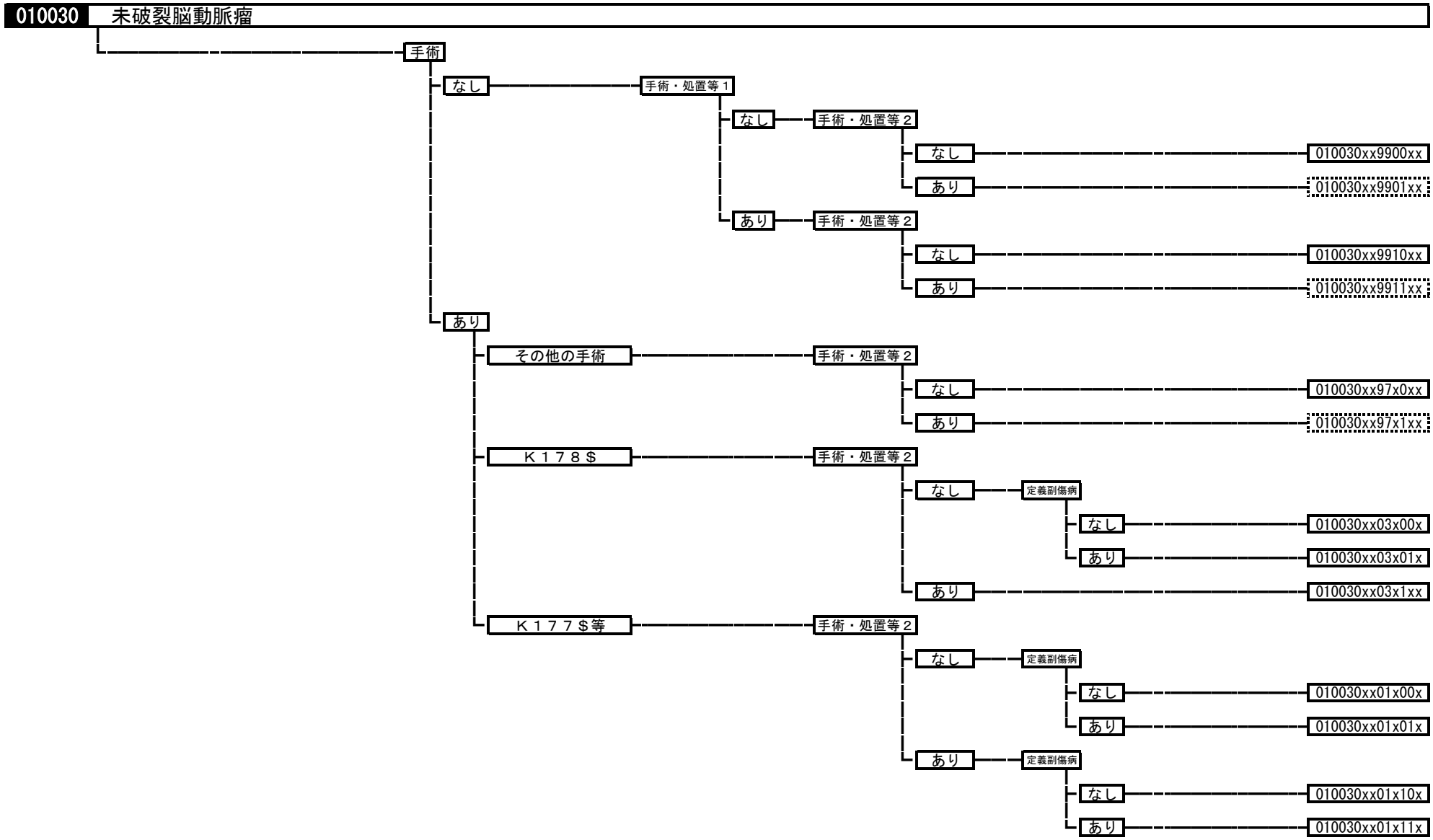
010030
未破裂脳動脈瘤
手術
なし
手術・処置等１
なし
手術・処置等２
なし
010030xx9900xx
あり
010030xx9901xx
あり
手術・処置等２
なし
010030xx9910xx
あり
010030xx9911xx
あり
その他の手術
手術・処置等２
なし
010030xx97x0xx
あり
010030xx97x1xx
Ｋ１７８＄
手術・処置等２
なし
定義副傷病
なし
010030xx03x00x
あり
010030xx03x01x
あり
010030xx03x1xx
Ｋ１７７＄等
手術・処置等２
なし
定義副傷病
なし
010030xx01x00x
あり
010030xx01x01x
あり
定義副傷病
なし
010030xx01x10x
あり
010030xx01x11x

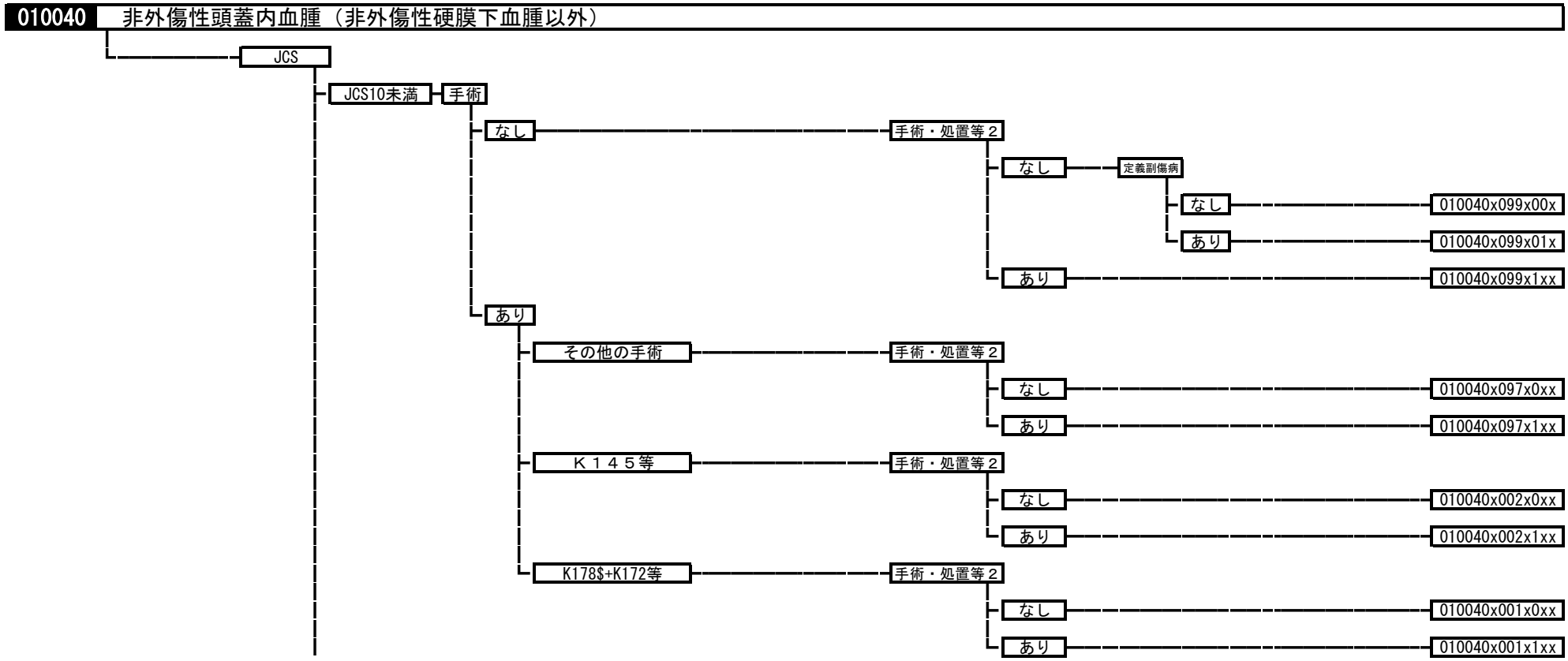
010040 非外傷性頭蓋内血腫（非外傷性硬膜下血腫以外）
JCS
JCS10未満
手術
なし
手術・処置等２
なし
定義副傷病
なし
010040x099x00x
あり
010040x099x01x
あり
010040x099x1xx
あり
その他の手術
手術・処置等２
なし
010040x097x0xx
あり
010040x097x1xx
Ｋ１４５等
手術・処置等２
なし
010040x002x0xx
あり
010040x002x1xx
K178$+K172等
手術・処置等２
なし
010040x001x0xx
あり
010040x001x1xx

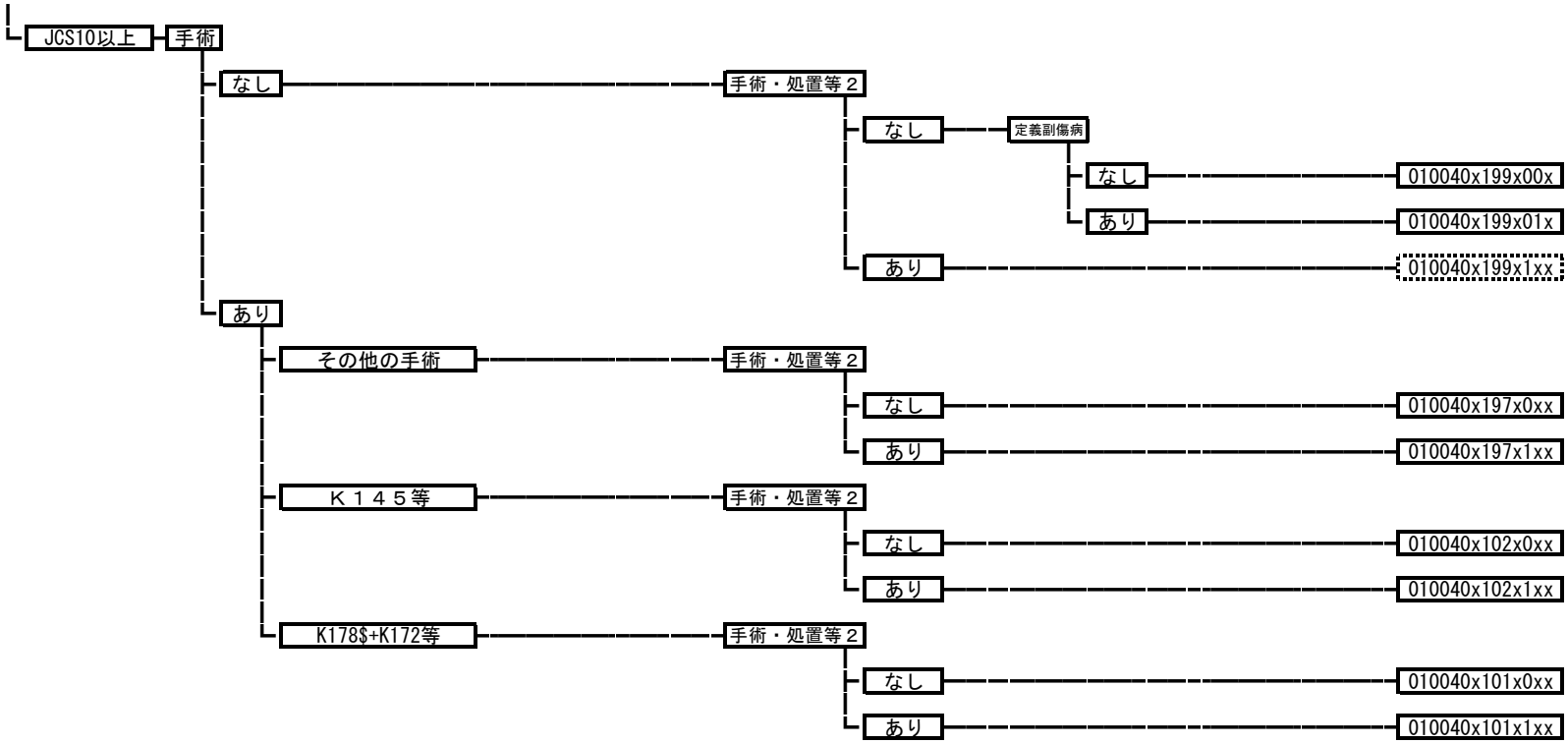
JCS10以上
手術
なし
手術・処置等２
なし
定義副傷病
なし
010040x199x00x
あり
010040x199x01x
あり
010040x199x1xx
あり
その他の手術
手術・処置等２
なし
010040x197x0xx
あり
010040x197x1xx
Ｋ１４５等
手術・処置等２
なし
010040x102x0xx
あり
010040x102x1xx
K178$+K172等
手術・処置等２
なし
010040x101x0xx
あり
010040x101x1xx

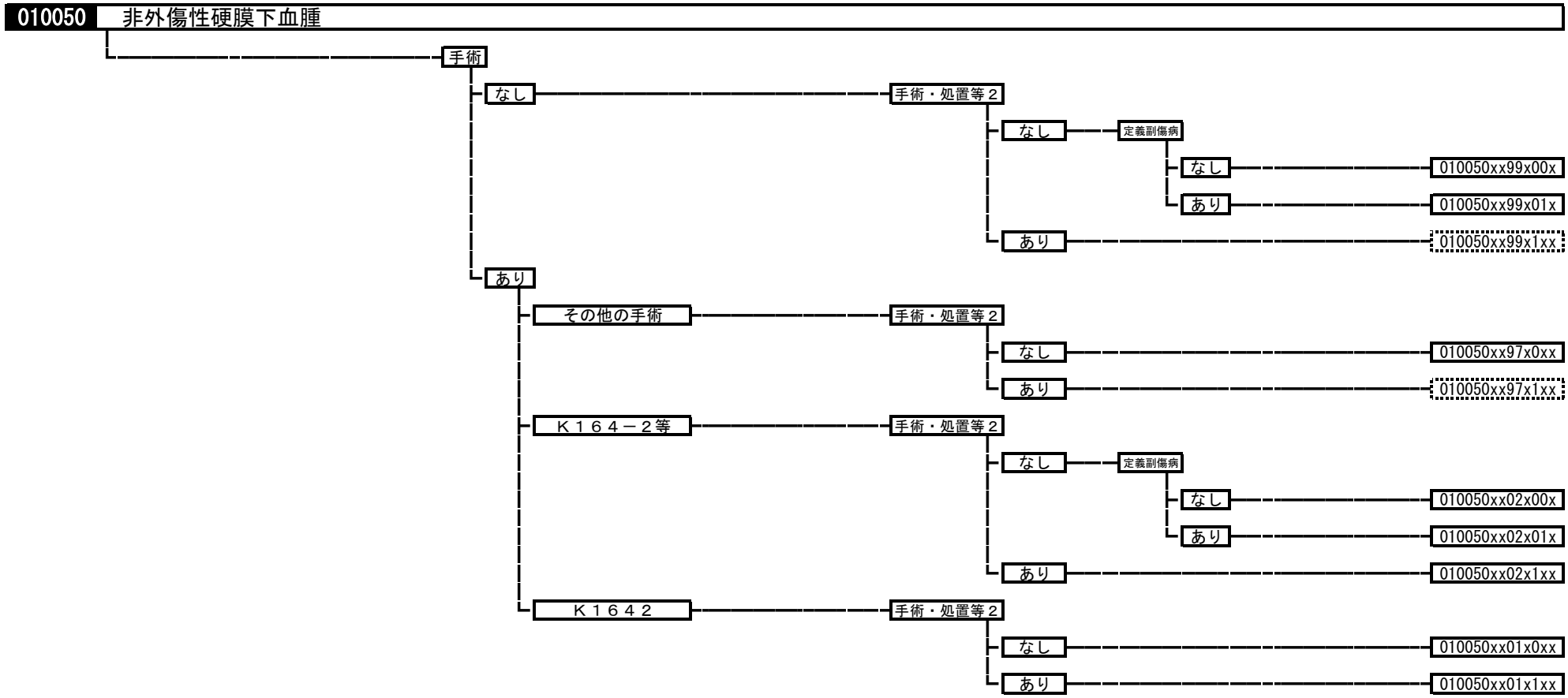
010050
非外傷性硬膜下血腫
手術
なし
手術・処置等２
なし
定義副傷病
なし
010050xx99x00x
あり
010050xx99x01x
あり
010050xx99x1xx
あり
その他の手術
手術・処置等２
なし
010050xx97x0xx
あり
010050xx97x1xx
Ｋ１６４－２等
手術・処置等２
なし
定義副傷病
なし
010050xx02x00x
あり
010050xx02x01x
あり
010050xx02x1xx
Ｋ１６４２
手術・処置等２
なし
010050xx01x0xx
あり
010050xx01x1xx

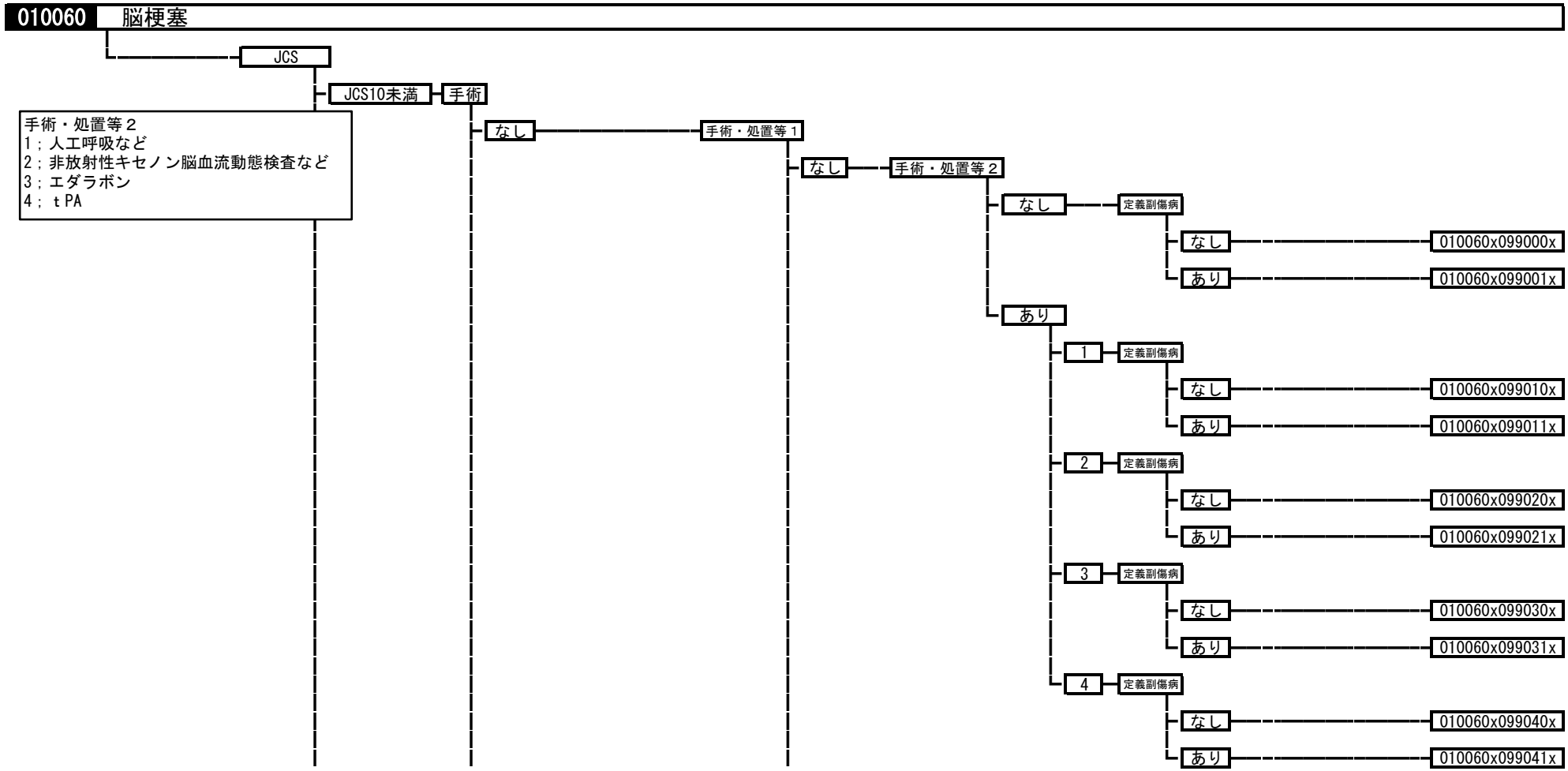
010060 脳梗塞
JCS
JCS10未満
手術
なし
手術・処置等１
なし
手術・処置等２
なし
定義副傷病
なし
010060x099000x
あり
010060x099001x
あり
1
定義副傷病
なし
010060x099010x
あり
010060x099011x
2
定義副傷病
なし
010060x099020x
あり
010060x099021x
3
定義副傷病
なし
010060x099030x
あり
010060x099031x
4
定義副傷病
なし
010060x099040x
あり
010060x099041x
手術・処置等２
1；人工呼吸など
2；非放射性キセノン脳血流動態検査など
3；エダラボン
4；ｔPA

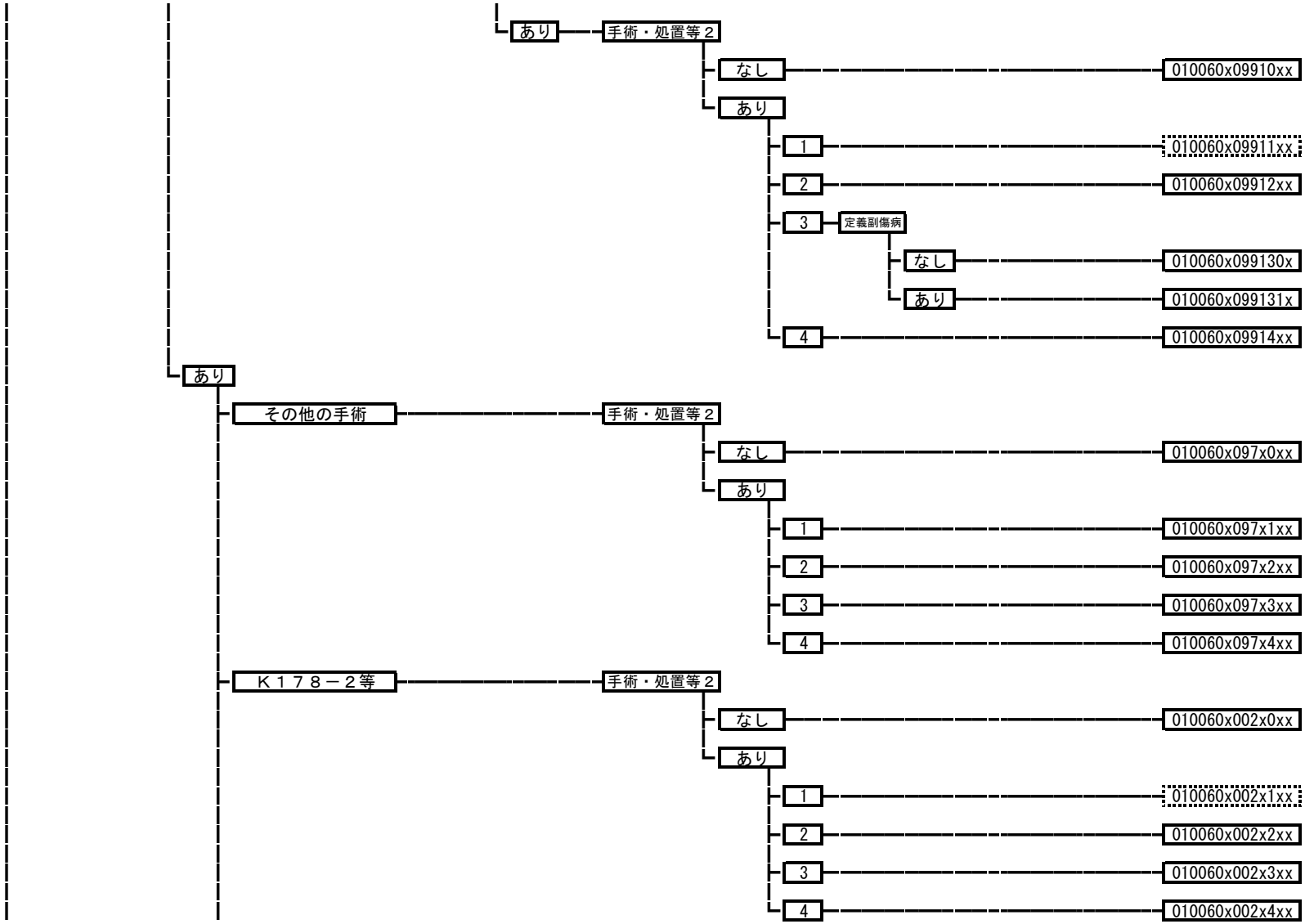
あり
手術・処置等２
なし
010060x09910xx
あり
1
010060x09911xx
2
010060x09912xx
3
定義副傷病
なし
010060x099130x
あり
010060x099131x
4
010060x09914xx
あり
その他の手術
手術・処置等２
なし
010060x097x0xx
あり
1
010060x097x1xx
2
010060x097x2xx
3
010060x097x3xx
4
010060x097x4xx
Ｋ１７８－２等
手術・処置等２
なし
010060x002x0xx
あり
1
010060x002x1xx
2
010060x002x2xx
3
010060x002x3xx
4
010060x002x4xx

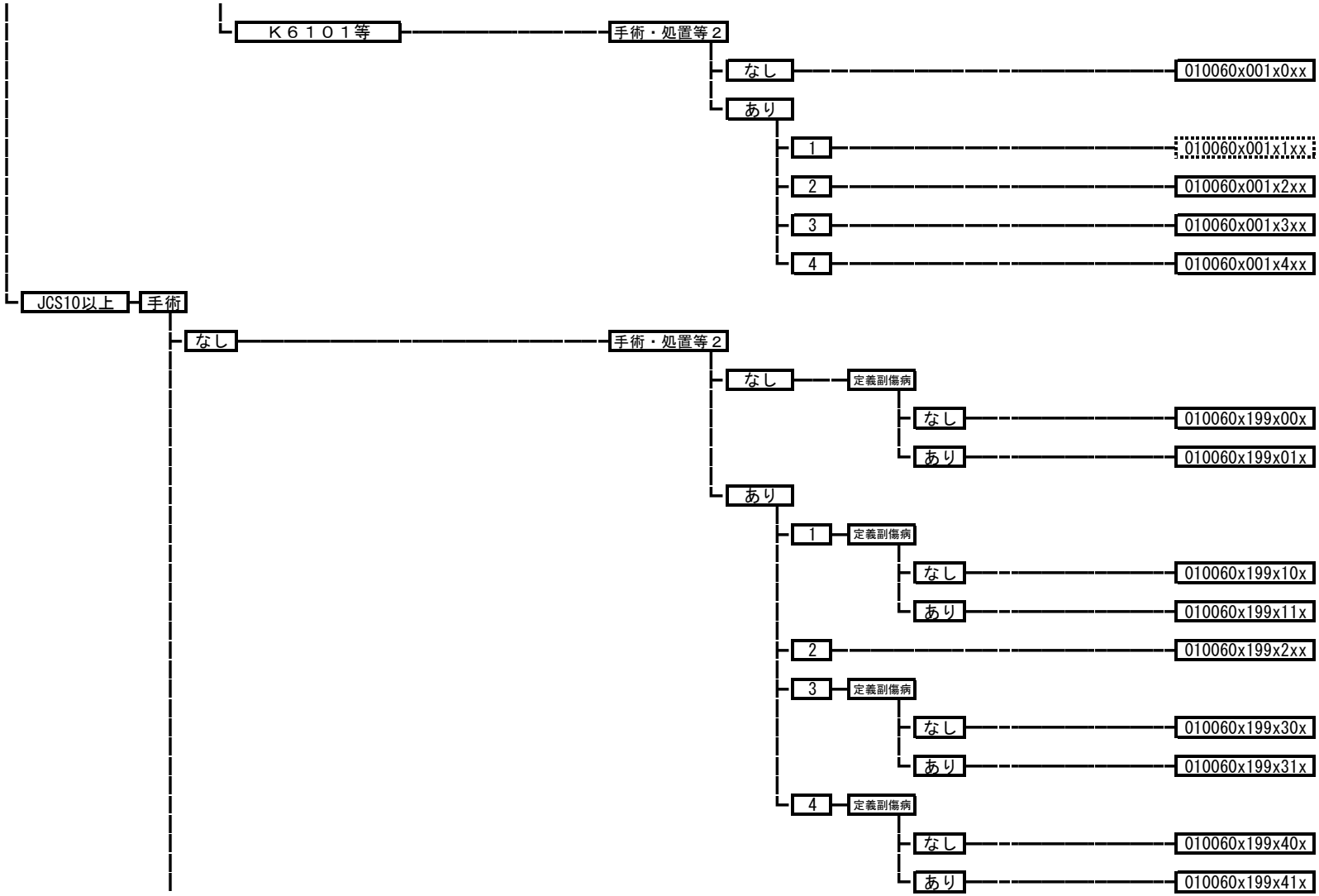
Ｋ６１０１等
手術・処置等２
なし
010060x001x0xx
あり
1
010060x001x1xx
2
010060x001x2xx
3
010060x001x3xx
4
010060x001x4xx
JCS10以上
手術
なし
手術・処置等２
なし
定義副傷病
なし
010060x199x00x
あり
010060x199x01x
あり
1
定義副傷病
なし
010060x199x10x
あり
010060x199x11x
2
010060x199x2xx
3
定義副傷病
なし
010060x199x30x
あり
010060x199x31x
4
定義副傷病
なし
010060x199x40x
あり
010060x199x41x

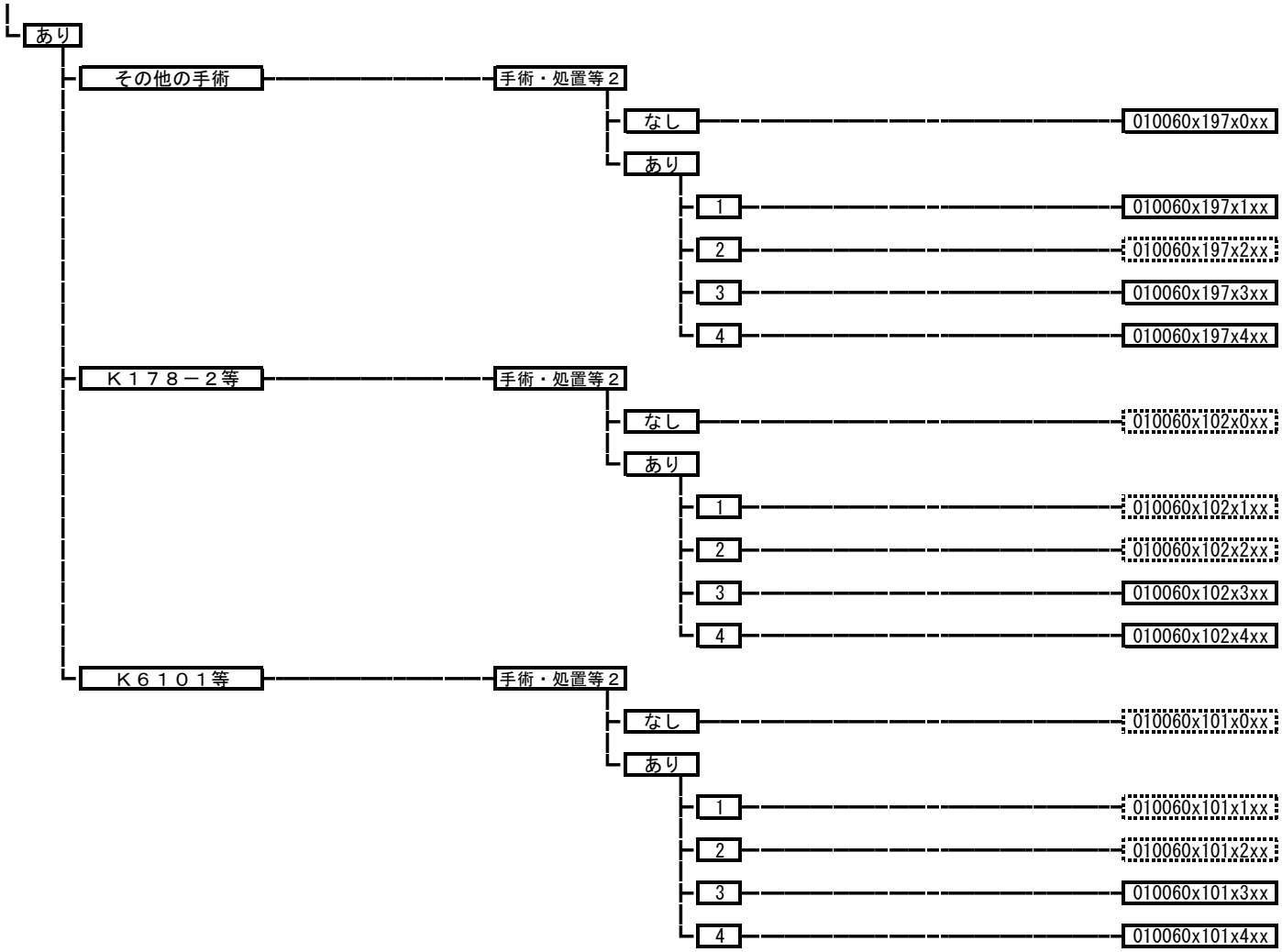

010061 一過性脳虚血発作

010069 脳卒中の続発症

手術・処置等２
1；人工呼吸など
2；非放射性キセノン脳血流動態検査など

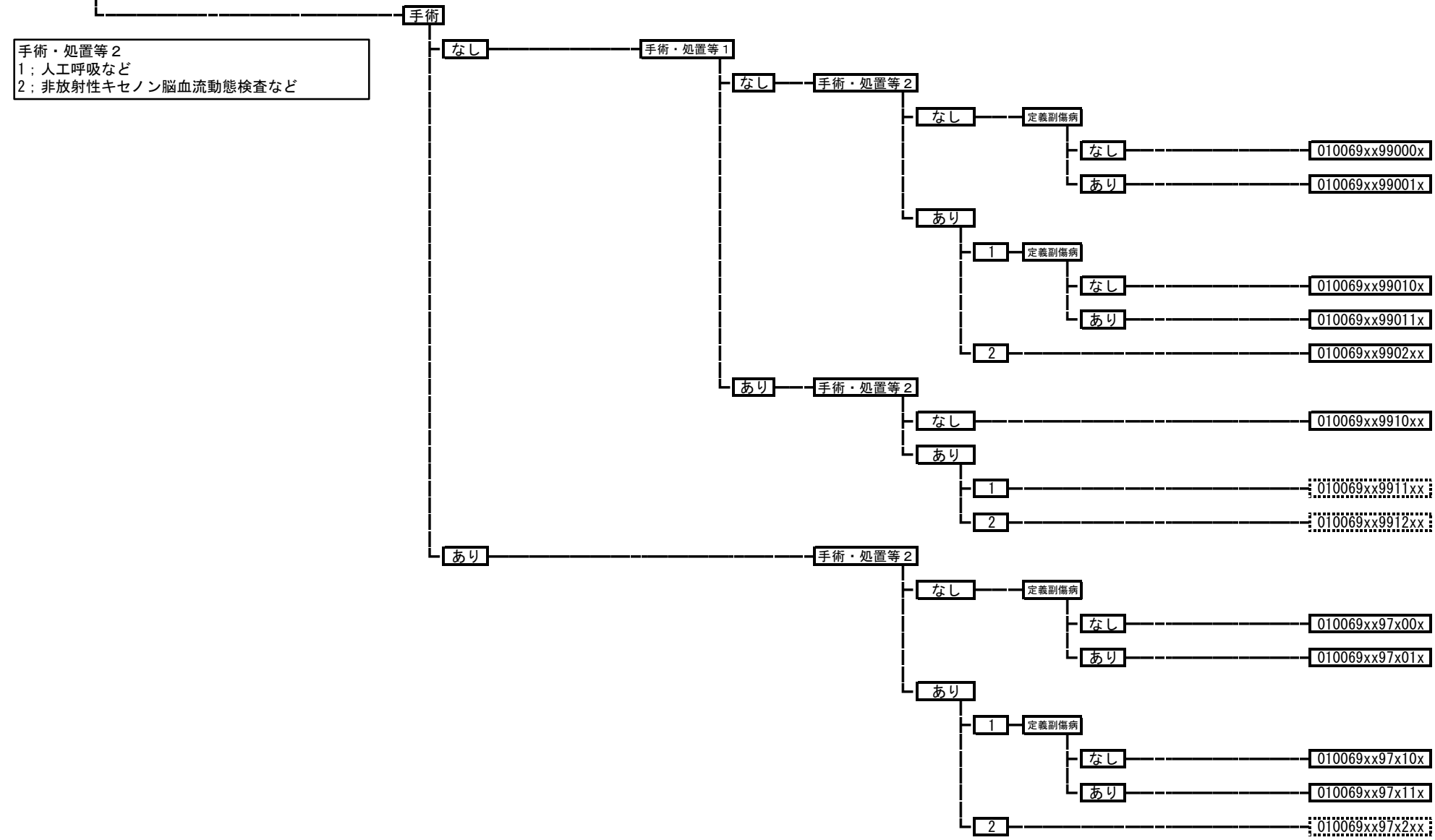

010070 脳血管障害

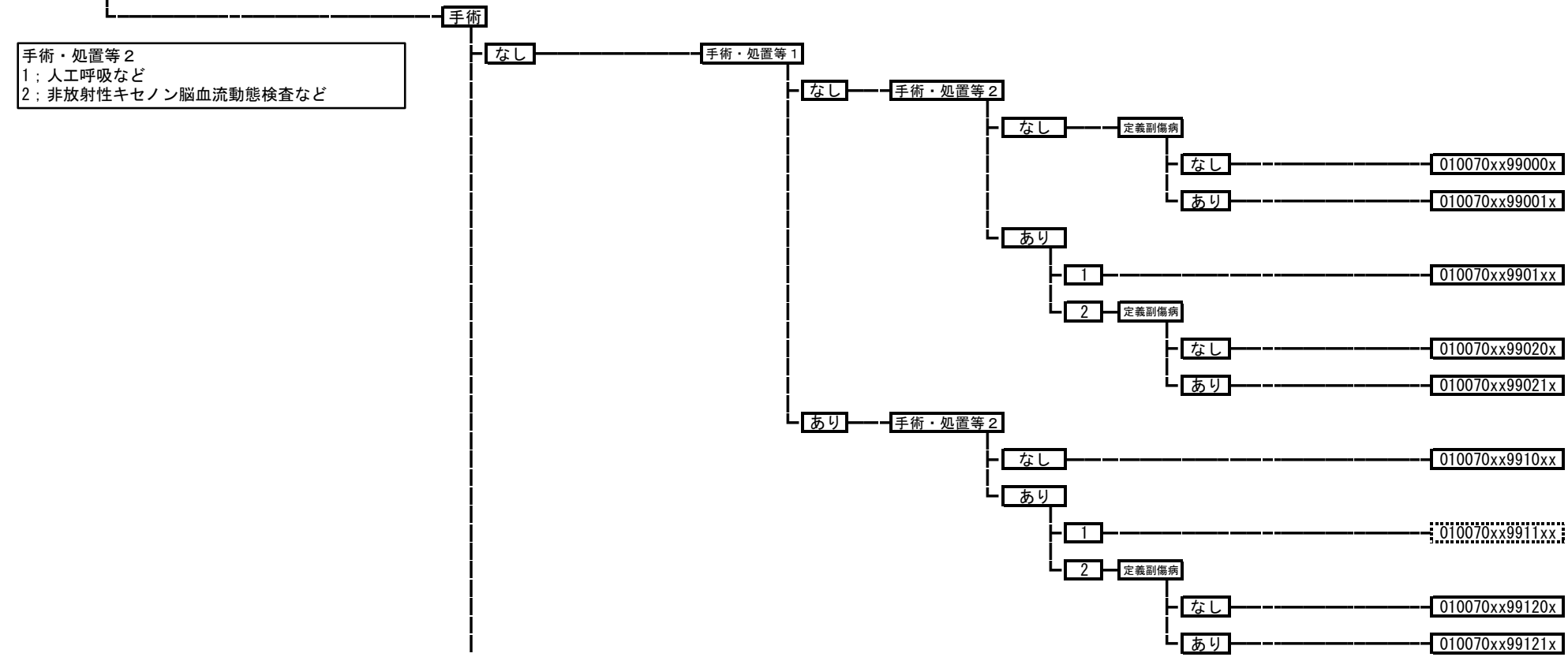

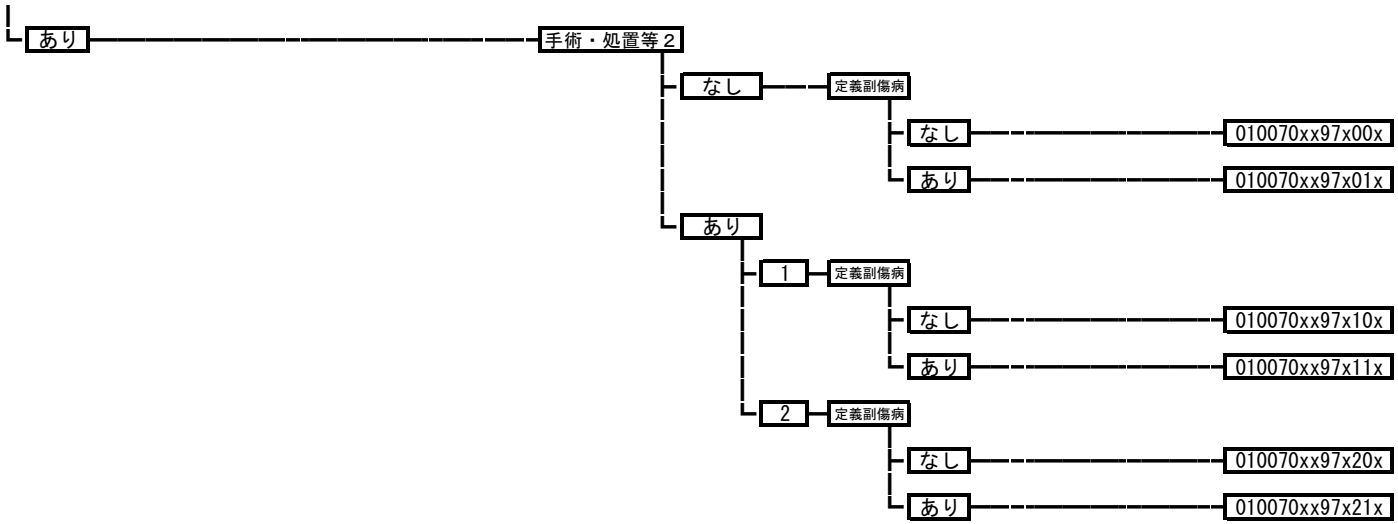
あり
手術・処置等２
なし
定義副傷病
なし
010070xx97x00x
あり
010070xx97x01x
あり
1
定義副傷病
なし
010070xx97x10x
あり
010070xx97x11x
2
定義副傷病
なし
010070xx97x20x
あり
010070xx97x21x

010080 脳脊髄の感染を伴う炎症

手術・処置等２
1；人工呼吸など
4；ガンマグロブリン

- 手術
  - なし
    - 手術・処置等２
      - なし
        - 定義副傷病
          - なし — 010080xx99x00x
          - あり — 010080xx99x01x
      - あり
        - 1 — 010080xx99x1xx
        - 4
          - 定義副傷病
            - なし — 010080xx99x40x
            - あり — 010080xx99x41x
  - あり
    - 手術・処置等２
      - なし — 010080xx97x0xx
      - あり
        - 1 — 010080xx97x1xx
        - 4 — 010080xx97x4xx

010083 結核性髄膜炎、髄膜脳炎

010083xxxxxxxx

010086 プリオン病

010086xxxxxxxx

010089 亜急性硬化性全脳炎

010089xxxxxxxx

010090 多発性硬化症

手術・処置等２
1；人工呼吸、中心静脈注射
3；血漿交換療法
4；インターフェロン

- 手術・処置等２
  - なし → 010090xxxxx0xx
  - あり
    - 1 → 010090xxxxx1xx
    - 3 → 010090xxxxx3xx
    - 4 → 010090xxxxx4xx

010100 脱髄性疾患（その他）

- 手術・処置等２
  - なし → 010100xxxxx0xx
  - あり → 010100xxxxx1xx

010110 免疫介在性・炎症性ニューロパチー

手術・処置等２
1；人工呼吸、中心静脈注射
3；血漿交換療法
4；ガンマグロブリン

- 手術・処置等２
  - なし → 010110xxxxx0xx
  - あり
    - 1 → 010110xxxxx1xx
    - 3 → 010110xxxxx3xx
    - 4 → 定義副傷病
      - なし → 010110xxxxx40x
      - あり → 010110xxxxx41x

010111 遺伝性ニューロパチー

- 手術・処置等２
  - なし → 010111xxxxx0xx
  - あり → 010111xxxxx1xx

010120 特発性（単）ニューロパチー

- 手術
  - なし → 010120xx99xxxx
  - あり
    - その他の手術 → 010120xx97xxxx
    - Ｋ１５７等 → 010120xx01xxxx

010130 重症筋無力症

手術・処置等２
1；人工呼吸、中心静脈注射
3；血漿交換療法
4；ガンマグロブリン

- 手術
  - なし → 手術・処置等２
    - なし → 010130xx99x0xx
    - あり
      - 1 → 010130xx99x1xx
      - 3 → 010130xx99x3xx
      - 4 → 010130xx99x4xx
  - あり → 手術・処置等２
    - なし → 010130xx97x0xx
    - あり
      - 1 → 010130xx97x1xx
      - 3 → 010130xx97x3xx
      - 4 → 010130xx97x4xx

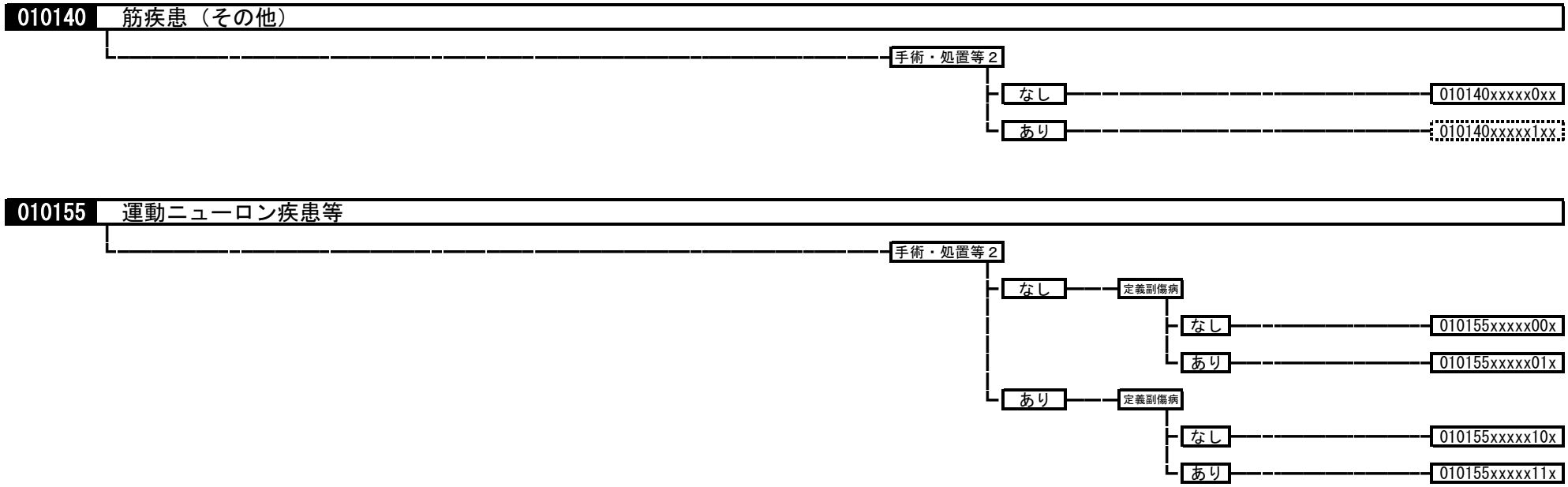
010140
筋疾患（その他）
手術・処置等２
なし
010140xxxxx0xx
あり
010140xxxxx1xx
010155
運動ニューロン疾患等
手術・処置等２
なし
定義副傷病
なし
010155xxxxx00x
あり
010155xxxxx01x
あり
定義副傷病
なし
010155xxxxx10x
あり
010155xxxxx11x

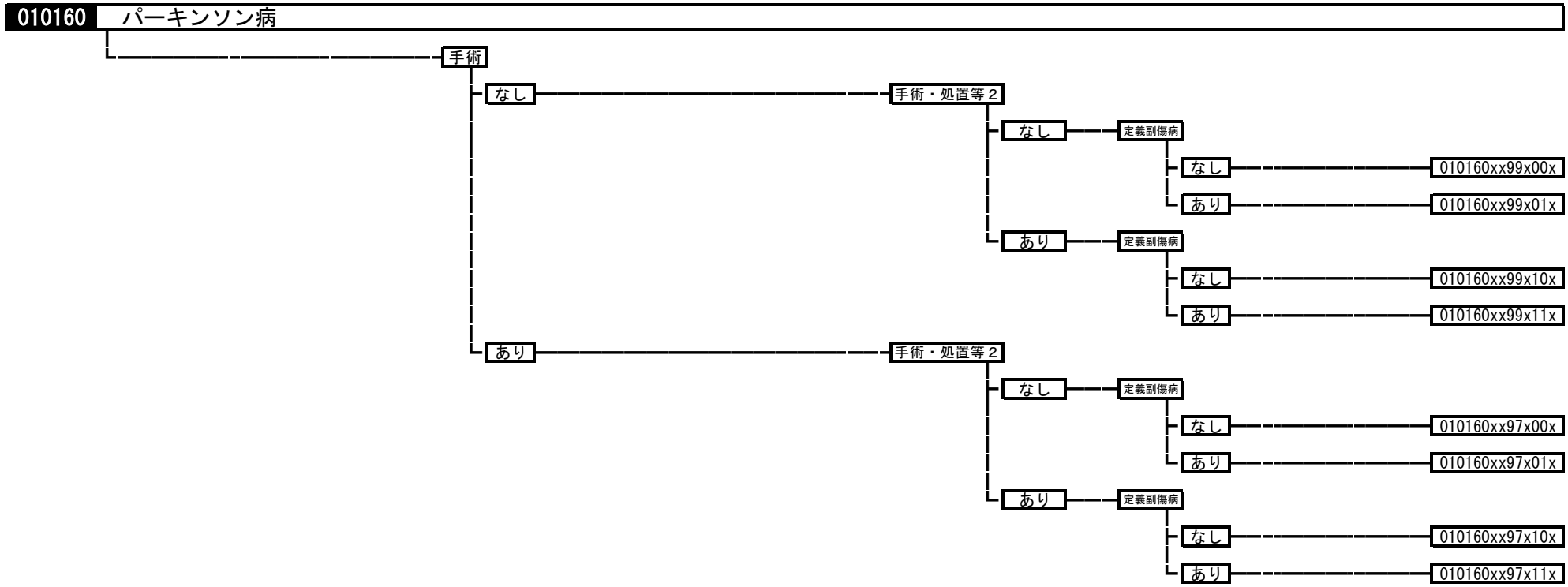
010160
パーキンソン病
手術
なし
手術・処置等２
なし
定義副傷病
なし
010160xx99x00x
あり
010160xx99x01x
あり
定義副傷病
なし
010160xx99x10x
あり
010160xx99x11x
あり
手術・処置等２
なし
定義副傷病
なし
010160xx97x00x
あり
010160xx97x01x
あり
定義副傷病
なし
010160xx97x10x
あり
010160xx97x11x

010170 基底核等の変性疾患

- 手術
  - なし
    - 手術・処置等２
      - なし
        - 定義副傷病
          - なし → 010170xx99x00x
          - あり → 010170xx99x01x
      - あり
        - 定義副傷病
          - なし → 010170xx99x10x
          - あり → 010170xx99x11x
  - あり
    - 手術・処置等２
      - なし → 010170xx97x0xx
      - あり → 010170xx97x1xx

010180 不随意運動

- 手術
  - なし
    - 手術・処置等２
      - なし → 010180xx99x0xx
      - あり → 010180xx99x1xx
  - あり
    - 手術・処置等２
      - なし → 010180xx97x0xx
      - あり → 010180xx97x1xx

010190 遺伝性運動失調症

- 手術・処置等２
  - なし → 010190xxxxx0xx
  - あり → 010190xxxxx1xx

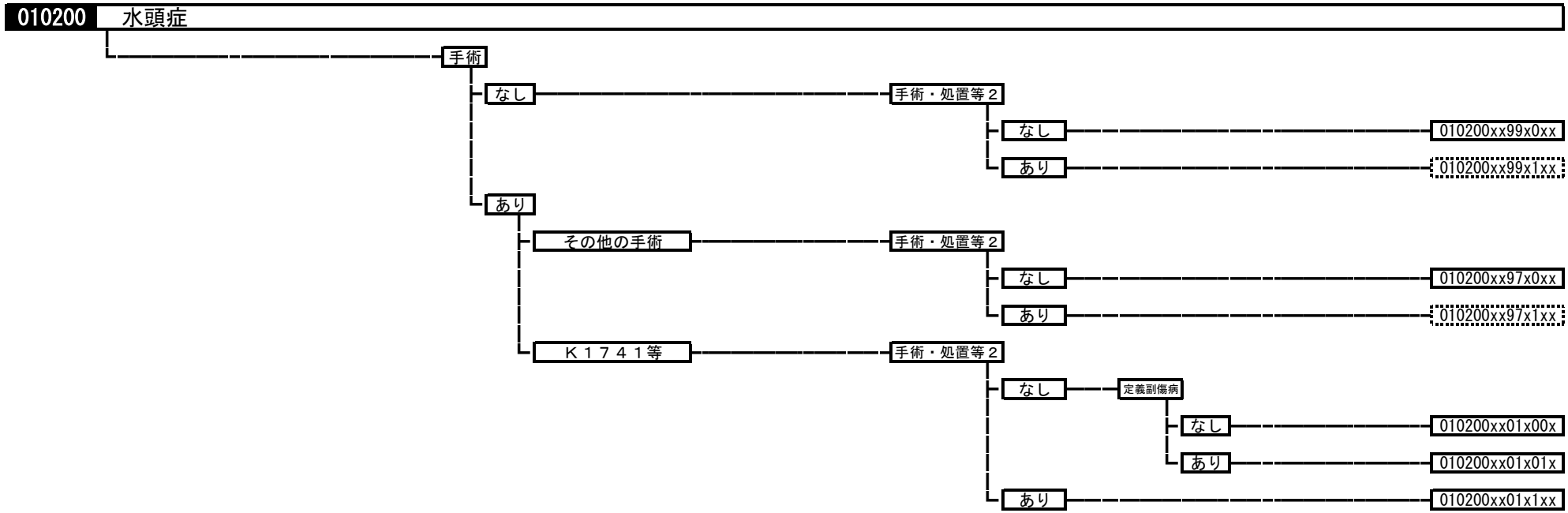
010200
水頭症
手術
なし
手術・処置等２
なし
010200xx99x0xx
あり
010200xx99x1xx
あり
その他の手術
手術・処置等２
なし
010200xx97x0xx
あり
010200xx97x1xx
Ｋ１７４１等
手術・処置等２
なし
定義副傷病
なし
010200xx01x00x
あり
010200xx01x01x
あり
010200xx01x1xx

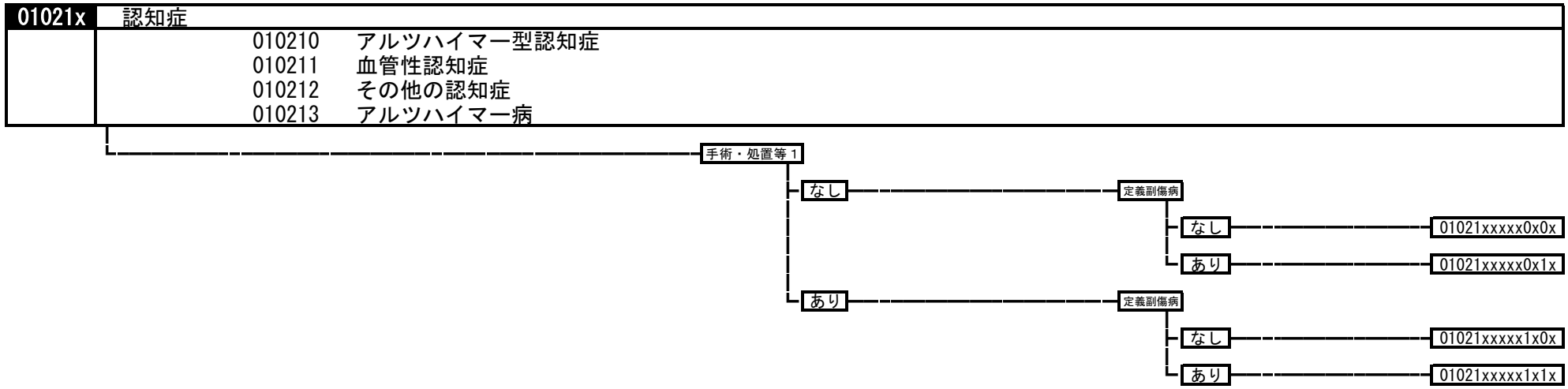
01021x
認知症
010210 アルツハイマー型認知症
010211 血管性認知症
010212 その他の認知症
010213 アルツハイマー病
手術・処置等１
なし
定義副傷病
なし
01021xxxxx0x0x
あり
01021xxxxx0x1x
あり
定義副傷病
なし
01021xxxxx1x0x
あり
01021xxxxx1x1x

010220 その他の変性疾患

- 010220xxxxxxxx

010230 てんかん

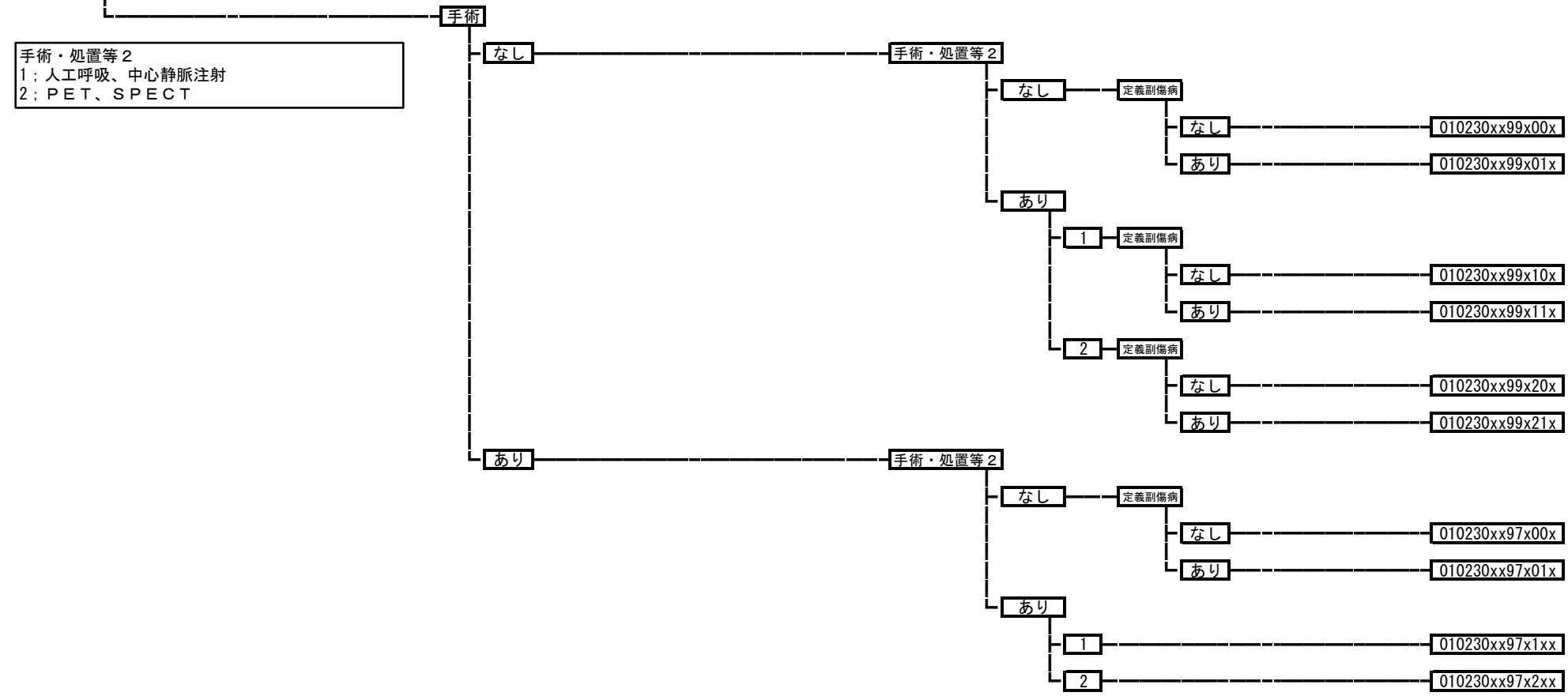

010240 片頭痛、頭痛症候群（その他）

- 010240xxxxxxxx

010250 アルコール依存症候群

- 010250xxxxxxxx

010260 ウェルニッケ脳症

- 010260xxxxxxxx

010270 中毒性脳症

- 010270xxxxxxxx

010280 ジストニー、筋無力症

- 手術・処置等２
  - なし — 010280xxxxx0xx
  - あり — 010280xxxxx1xx

010290 自律神経系の障害

- 010290xxxxxxxx

010300 睡眠障害

- 010300xxxxxxxx

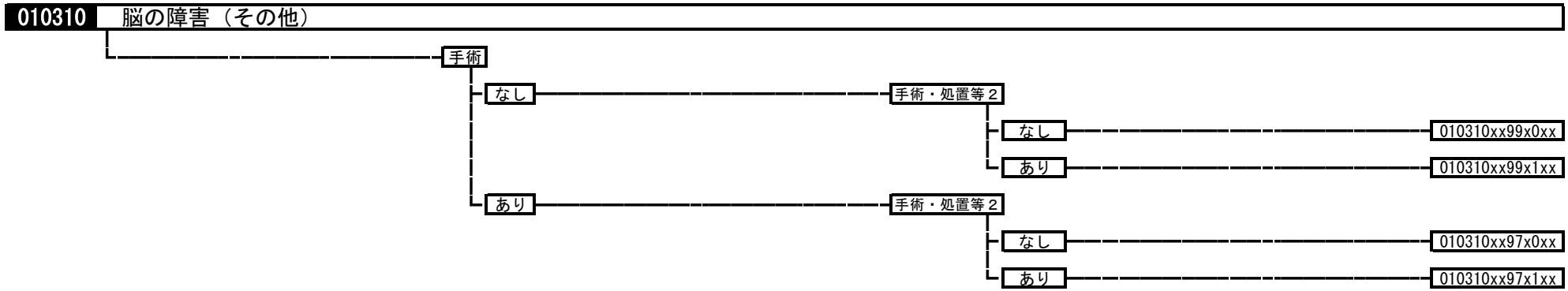
010310
脳の障害（その他）
手術
なし
手術・処置等２
なし
010310xx99x0xx
あり
010310xx99x1xx
あり
手術・処置等２
なし
010310xx97x0xx
あり
010310xx97x1xx

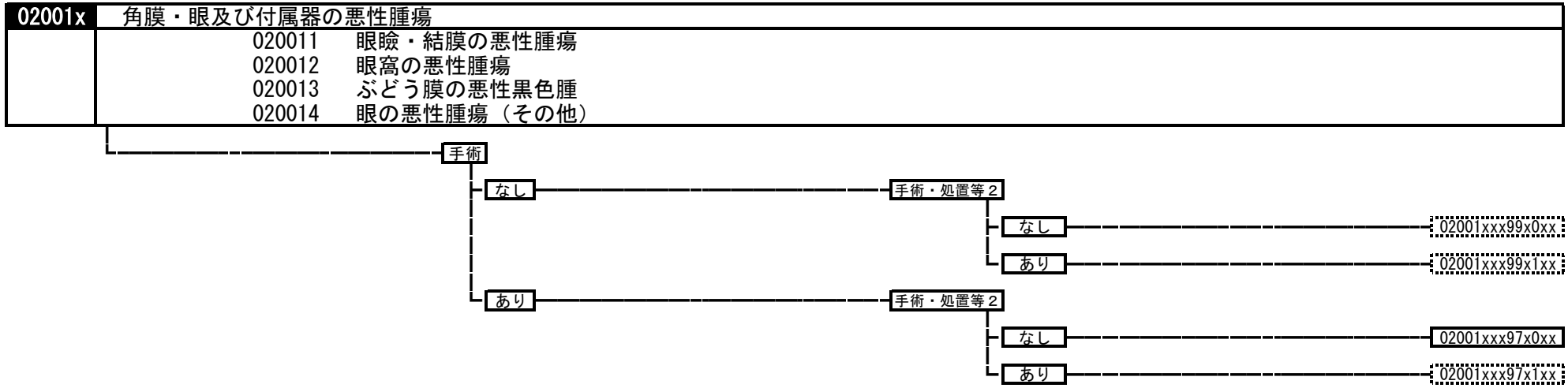
02001x
角膜・眼及び付属器の悪性腫瘍
020011　眼瞼・結膜の悪性腫瘍
020012　眼窩の悪性腫瘍
020013　ぶどう膜の悪性黒色腫
020014　眼の悪性腫瘍（その他）
手術
なし
手術・処置等２
なし
02001xxx99x0xx
あり
02001xxx99x1xx
あり
手術・処置等２
なし
02001xxx97x0xx
あり
02001xxx97x1xx

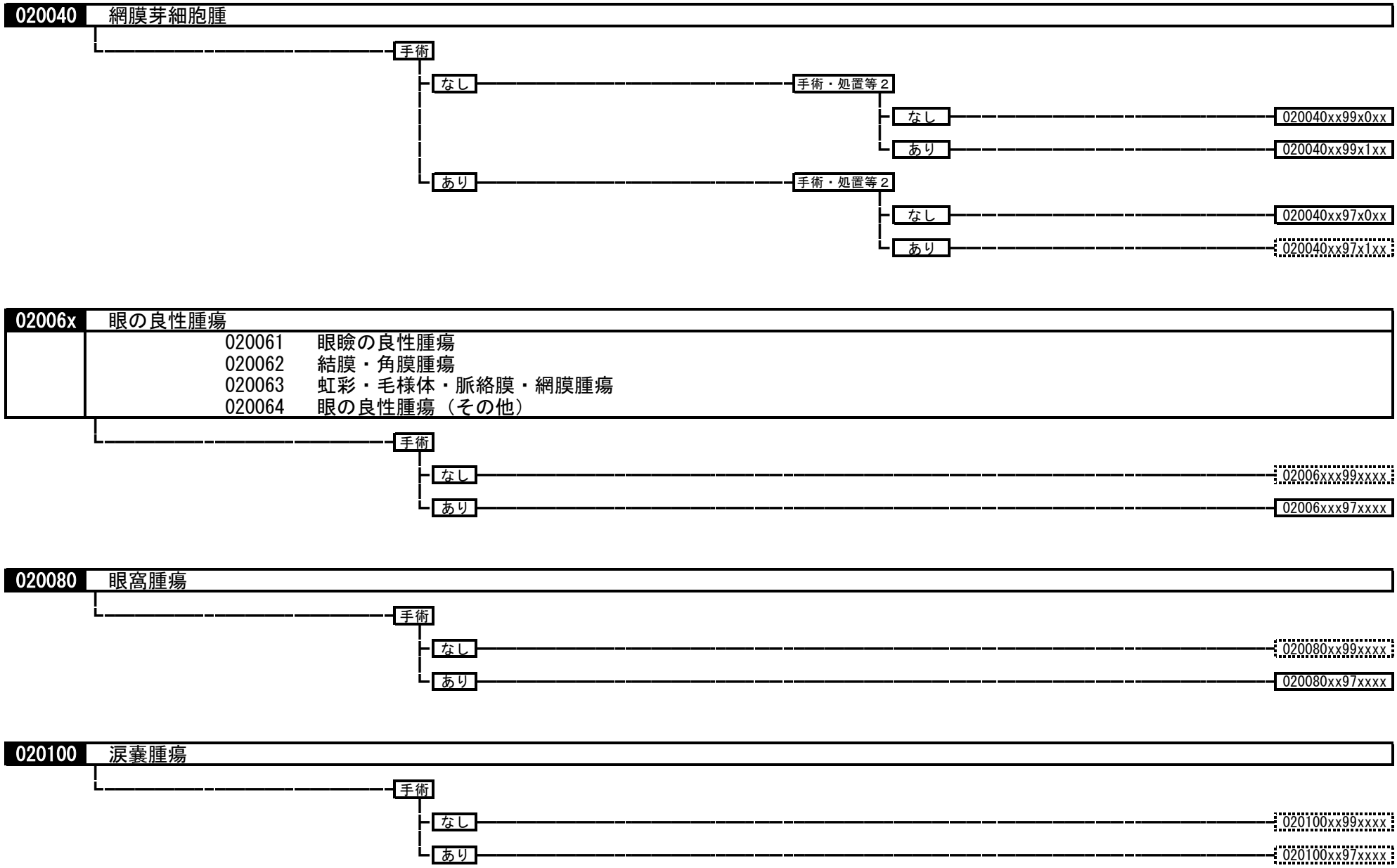
020040 網膜芽細胞腫
手術
なし
手術・処置等２
なし
020040xx99x0xx
あり
020040xx99x1xx
あり
手術・処置等２
なし
020040xx97x0xx
あり
020040xx97x1xx
02006x 眼の良性腫瘍
020061 眼瞼の良性腫瘍
020062 結膜・角膜腫瘍
020063 虹彩・毛様体・脈絡膜・網膜腫瘍
020064 眼の良性腫瘍（その他）
手術
なし
02006xxx99xxxx
あり
02006xxx97xxxx
020080 眼窩腫瘍
手術
なし
020080xx99xxxx
あり
020080xx97xxxx
020100 涙嚢腫瘍
手術
なし
020100xx99xxxx
あり
020100xx97xxxx

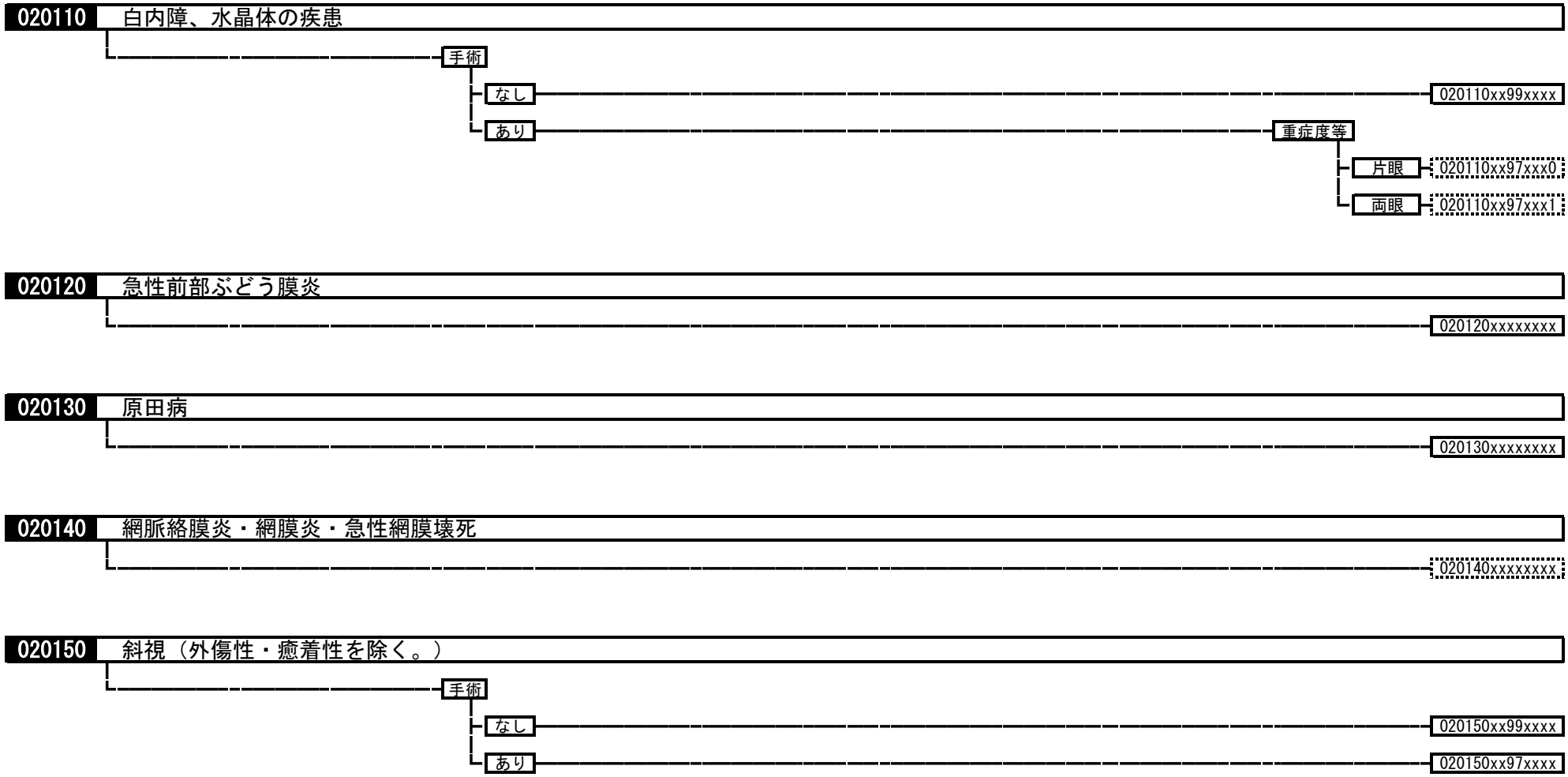
020110 白内障、水晶体の疾患
手術
なし
020110xx99xxxx
あり
重症度等
片眼
020110xx97xxx0
両眼
020110xx97xxx1
020120 急性前部ぶどう膜炎
020120xxxxxxxx
020130 原田病
020130xxxxxxxx
020140 網脈絡膜炎・網膜炎・急性網膜壊死
020140xxxxxxxx
020150 斜視（外傷性・癒着性を除く。）
手術
なし
020150xx99xxxx
あり
020150xx97xxxx

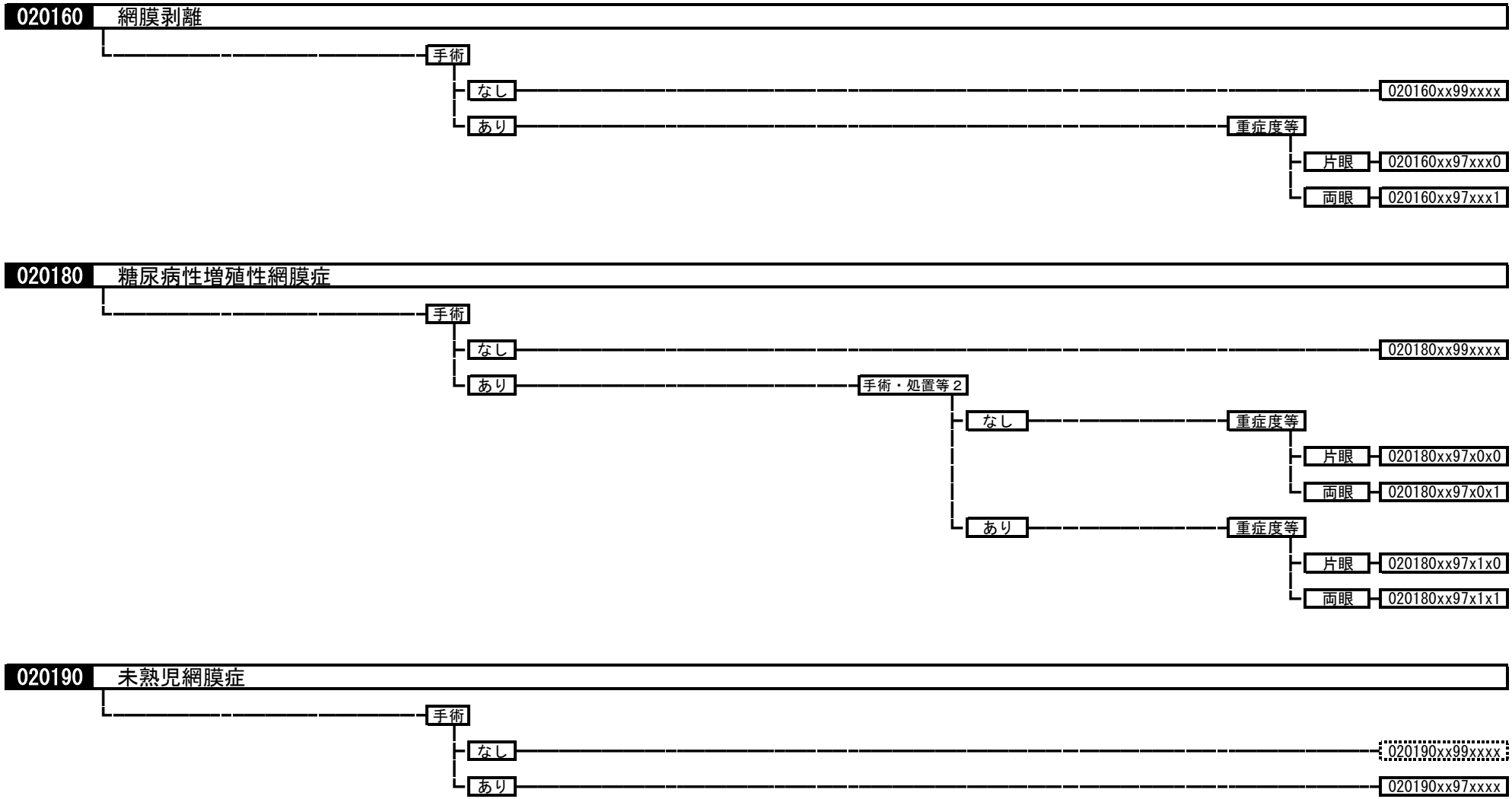
020160 網膜剥離
手術
なし
020160xx99xxxx
あり
重症度等
片眼
020160xx97xxx0
両眼
020160xx97xxx1
020180 糖尿病性増殖性網膜症
手術
なし
020180xx99xxxx
あり
手術・処置等２
なし
重症度等
片眼
020180xx97x0x0
両眼
020180xx97x0x1
あり
重症度等
片眼
020180xx97x1x0
両眼
020180xx97x1x1
020190 未熟児網膜症
手術
なし
020190xx99xxxx
あり
020190xx97xxxx

020200 黄斑、後極変性

手術・処置等２
1；全身麻酔
2；ベルテポルフィン
3；ペガプタニブナトリウム
4；ラニビズマブ、アフリベルセプト

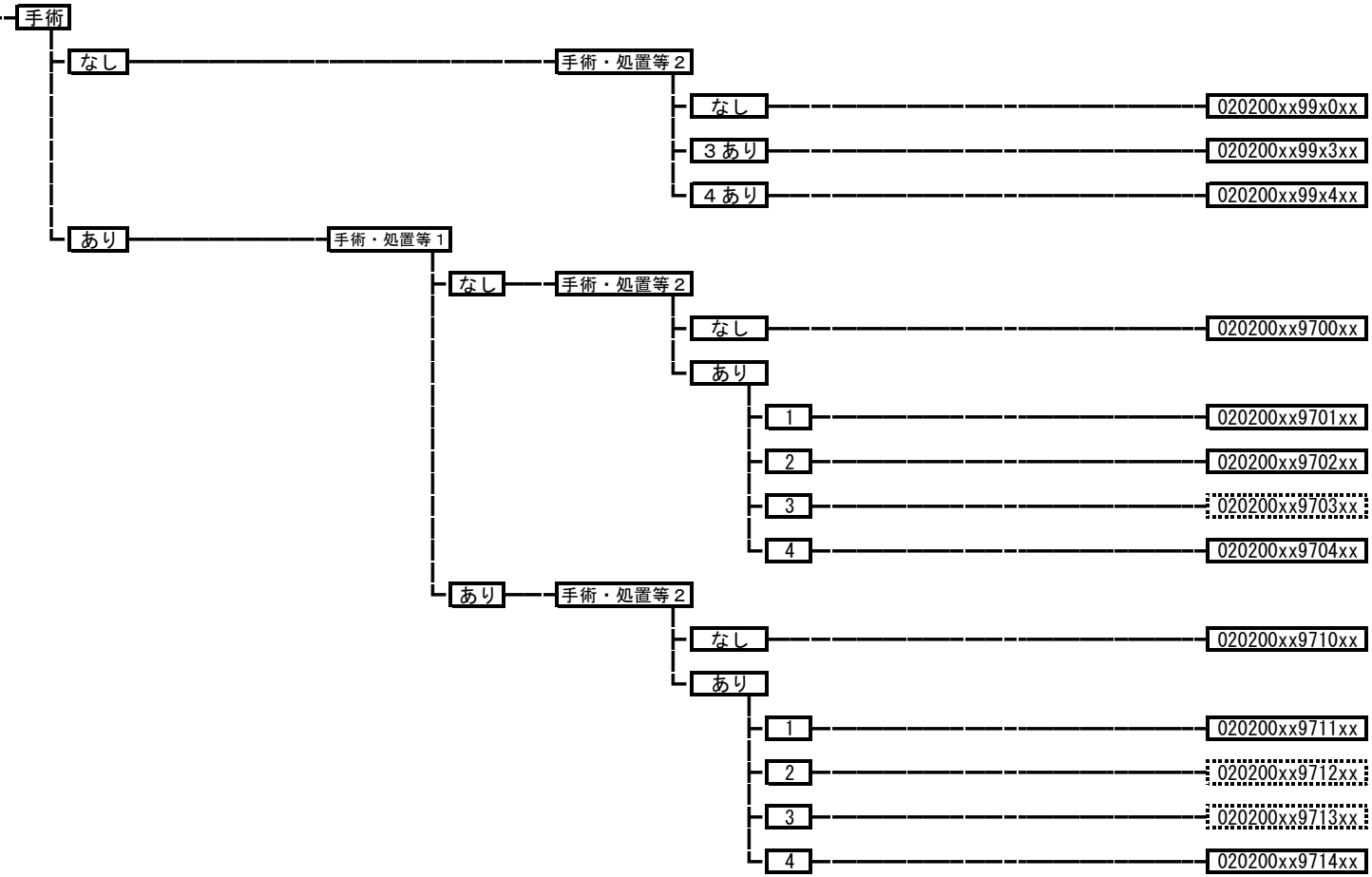

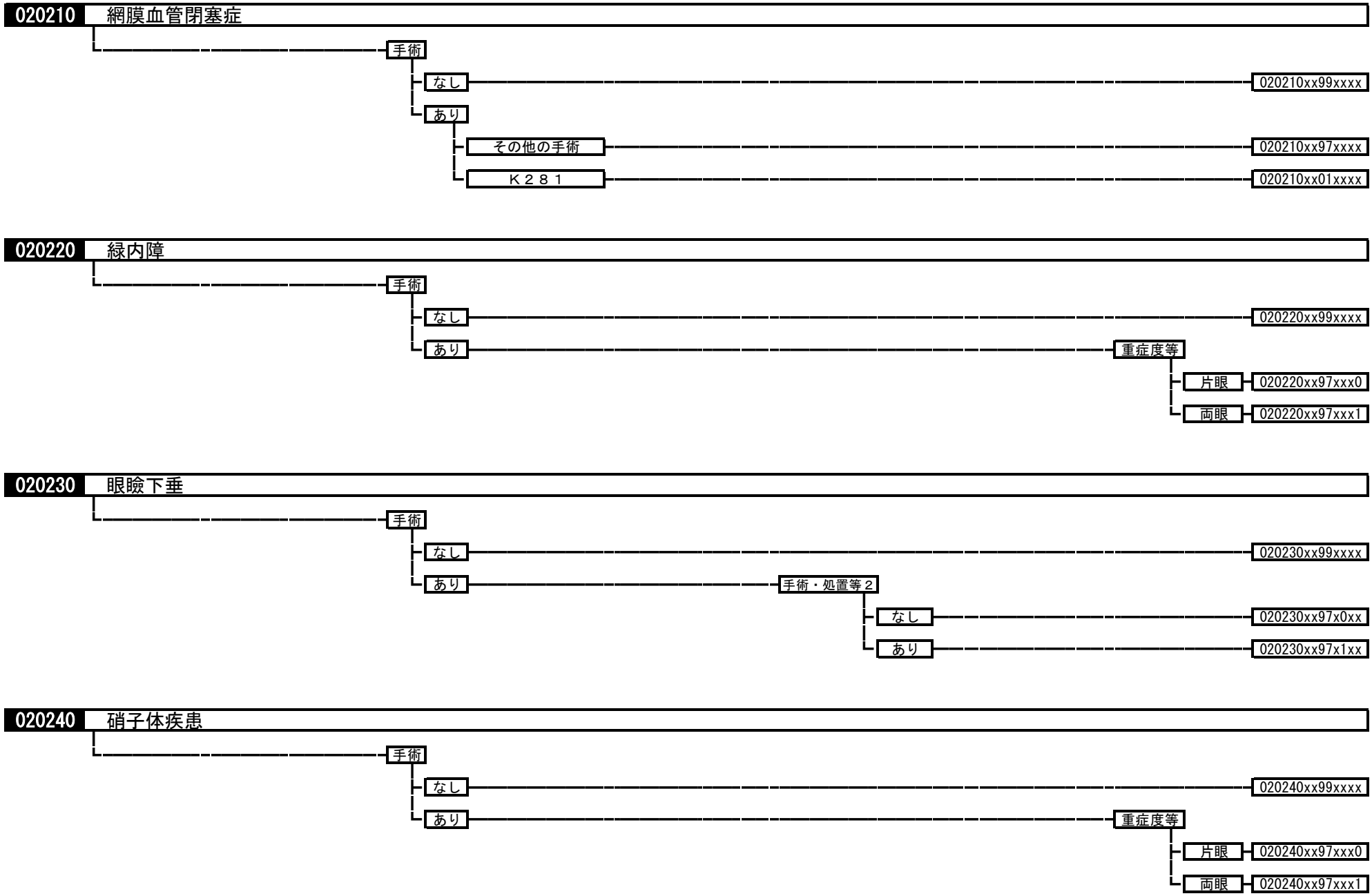
020210 網膜血管閉塞症
手術
なし
020210xx99xxxx
あり
その他の手術
020210xx97xxxx
Ｋ２８１
020210xx01xxxx
020220 緑内障
手術
なし
020220xx99xxxx
あり
重症度等
片眼
020220xx97xxx0
両眼
020220xx97xxx1
020230 眼瞼下垂
手術
なし
020230xx99xxxx
あり
手術・処置等２
なし
020230xx97x0xx
あり
020230xx97x1xx
020240 硝子体疾患
手術
なし
020240xx99xxxx
あり
重症度等
片眼
020240xx97xxx0
両眼
020240xx97xxx1

020250 結膜の障害

- 手術
  - なし → 020250xx99xxxx
  - あり → 020250xx97xxxx

020270 強膜の障害

- 手術
  - なし → 020270xx99xxxx
  - あり → 020270xx97xxxx

020280 角膜の障害

- 手術
  - なし → 020280xx99xxxx
  - あり → 020280xx97xxxx

020290 涙器の疾患

- 手術
  - なし → 020290xx99xxxx
  - あり → 020290xx97xxxx

020320 眼瞼、涙器、眼窩の疾患

- 手術
  - なし → 020320xx99xxxx
  - あり → 020320xx97xxxx

020325 甲状腺機能異常性眼球突出（症）

- 020325xxxxxxxx

020340 虹彩毛様体炎、虹彩・毛様体の障害

- 手術
  - なし — 020340xx99xxxx
  - あり — 020340xx97xxxx

020350 脈絡膜の疾患

- 手術
  - なし — 020350xx99xxxx
  - あり — 020350xx97xxxx

020360 眼球の障害

- 手術
  - なし — 020360xx99xxxx
  - あり — 020360xx97xxxx

020370 視神経の疾患

- 手術
  - なし — 020370xx99xxxx
  - あり — 020370xx97xxxx

020380 眼球運動障害

- 手術
  - なし → 020380xx99xxxx
  - あり → 020380xx97xxxx

020390 視覚・視野障害

- → 020390xxxxxxxx

020400 眼、付属器の障害

- 手術
  - なし → 020400xx99xxxx
  - あり → 020400xx97xxxx

03001x	頭頸部悪性腫瘍
	030010　口腔・下顎、口唇の悪性腫瘍 030011　唾液腺の悪性腫瘍 030012　上咽頭の悪性腫瘍 030013　中咽頭の悪性腫瘍 030014　下咽頭の悪性腫瘍 030015　喉頭の悪性腫瘍 030016　鼻腔・副鼻腔の悪性腫瘍 030017　転移性頸部悪性腫瘍 030018　聴器の悪性腫瘍 030019　頭頸部悪性腫瘍（その他）

手術・処置等２
1；人工呼吸、中心静脈注射
2；化学療法なしかつ放射線療法あり
3；化学療法ありかつ放射線療法あり
4；化学療法ありかつ放射線療法なし
5；動注化学療法

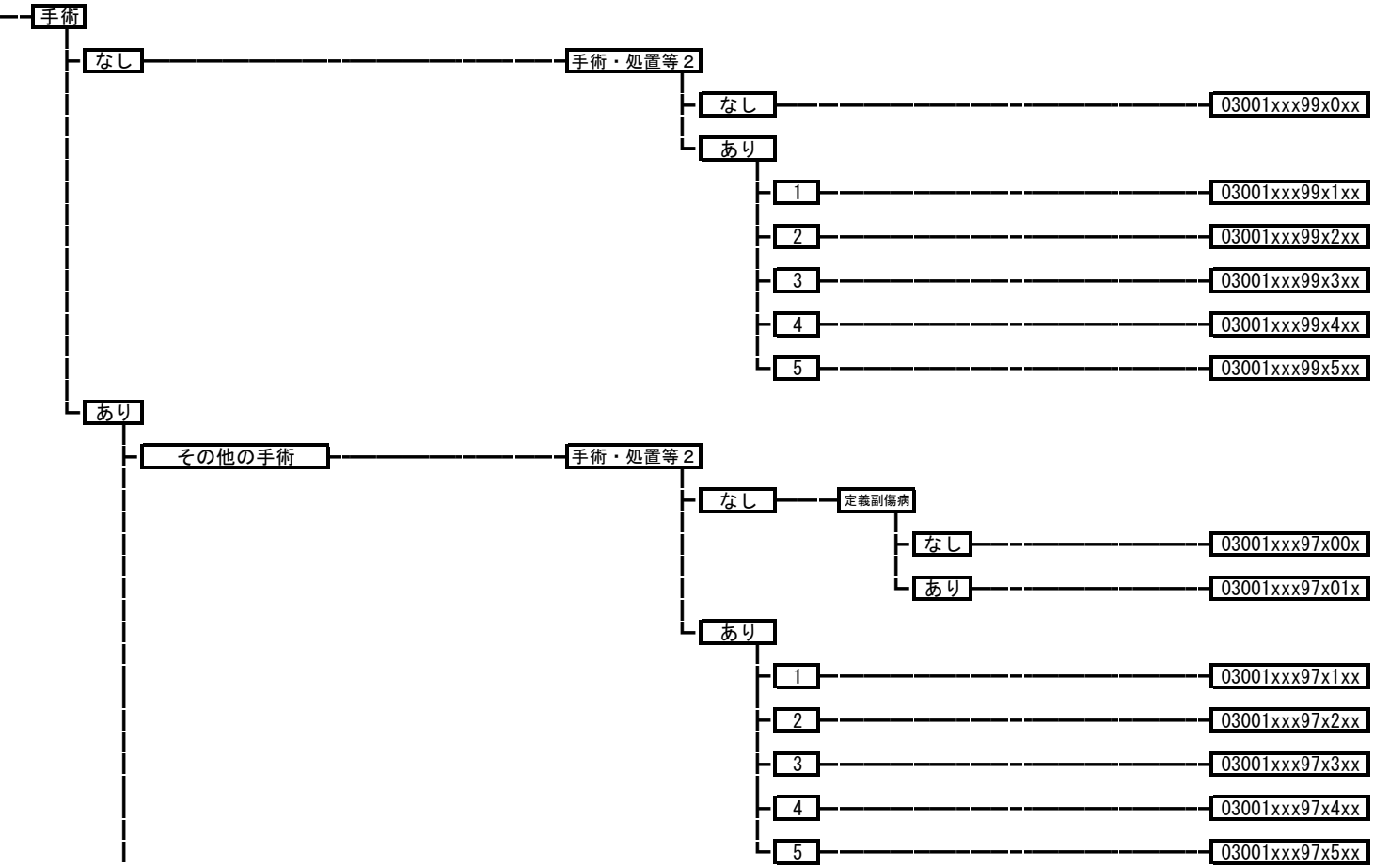

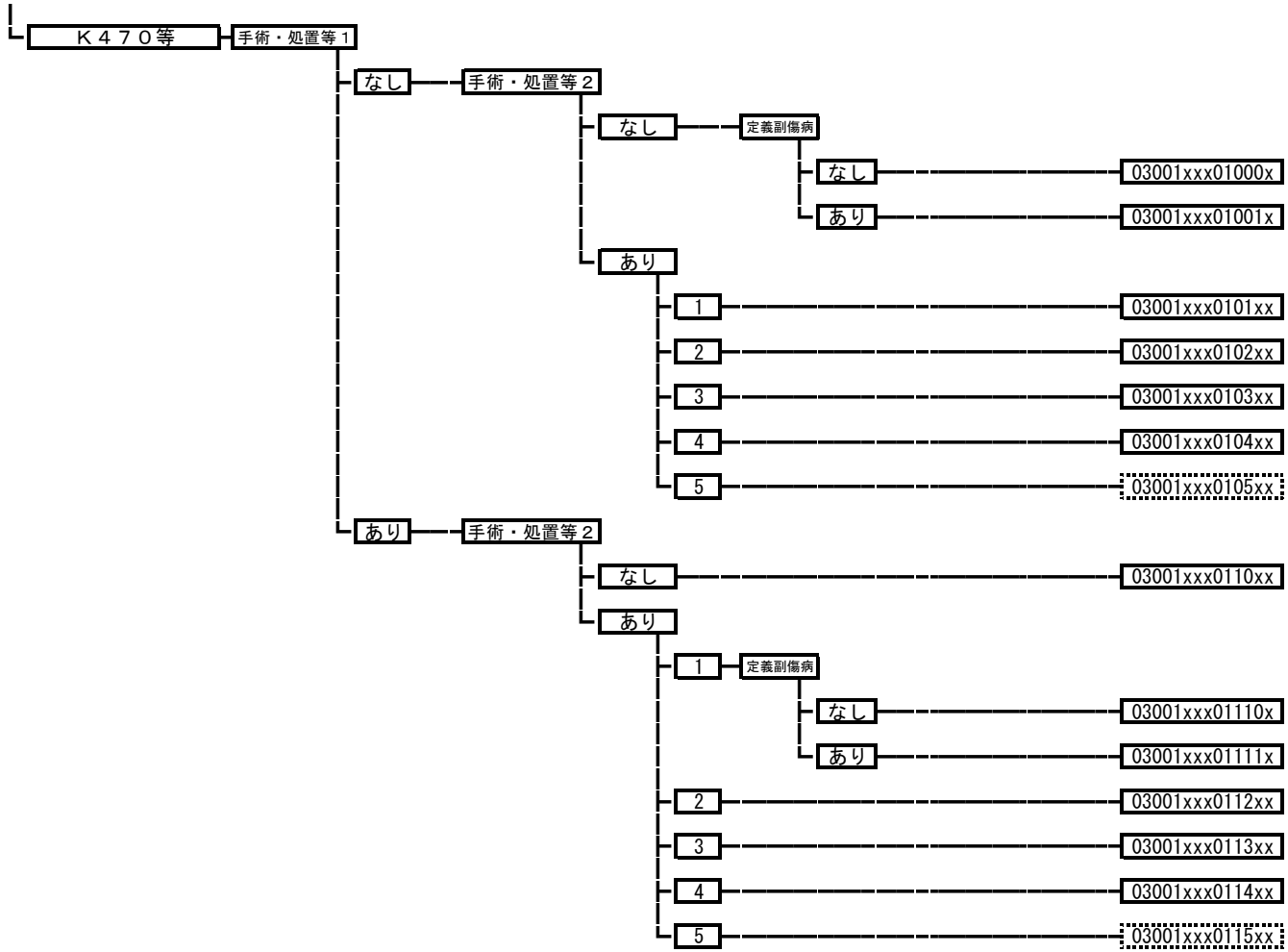

030150 耳・鼻・口腔・咽頭・大唾液腺の腫瘍

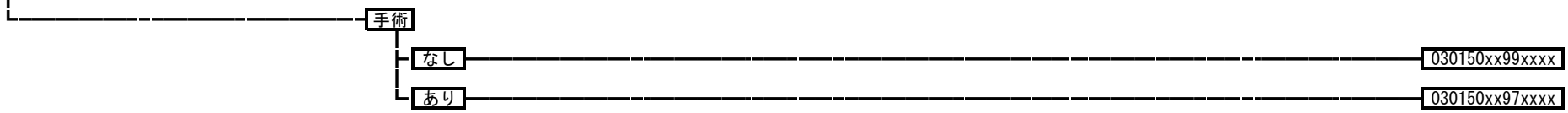

030180 口内炎、口腔疾患

- 手術
  - なし → 030180xx99xxxx
  - あり → 030180xx97xxxx

030190 唾液腺炎、唾液腺膿瘍

- 手術
  - なし → 030190xx99xxxx
  - あり → 030190xx97xxxx

030200 腺内唾石

- → 030200xxxxxxxx

030220 ガマ腫

- → 030220xxxxxxxx

030230 扁桃、アデノイドの慢性疾患

- → 030230xxxxxxxx

030240 扁桃周囲膿瘍、急性扁桃炎、急性咽頭喉頭炎

- 手術
  - なし → 030240xx99xxxx
  - あり
    - その他の手術 → 030240xx97xxxx
    - Ｋ３６８等 → 030240xx01xxxx

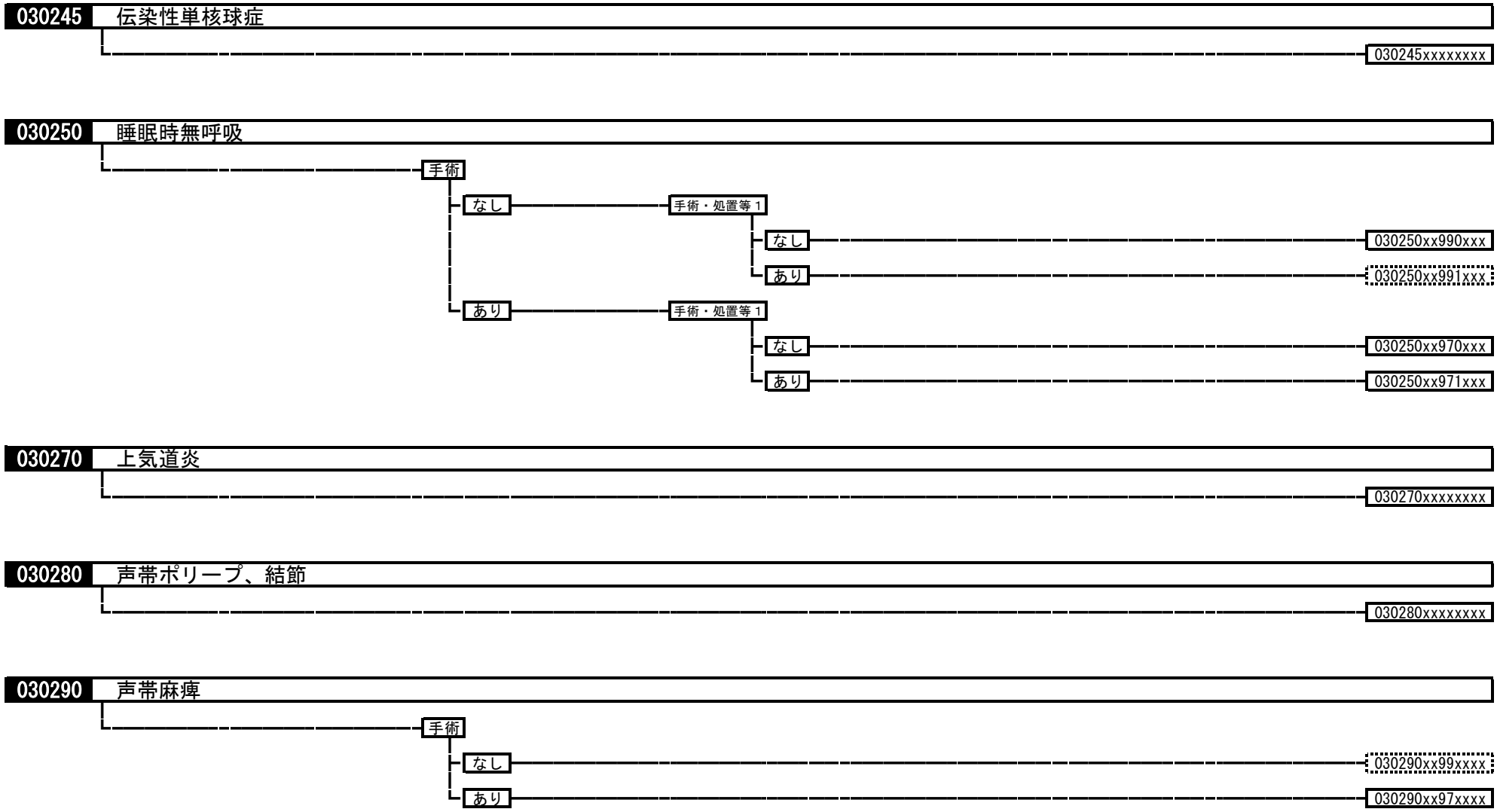
030245 伝染性単核球症
030245xxxxxxxx
030250 睡眠時無呼吸
手術
なし
手術・処置等１
なし
030250xx990xxx
あり
030250xx991xxx
あり
手術・処置等１
なし
030250xx970xxx
あり
030250xx971xxx
030270 上気道炎
030270xxxxxxxx
030280 声帯ポリープ、結節
030280xxxxxxxx
030290 声帯麻痺
手術
なし
030290xx99xxxx
あり
030290xx97xxxx

030300 声帯の疾患（その他）

- 手術
  - なし → 030300xx99xxxx
  - あり
    - その他の手術 → 030300xx97xxxx
    - Ｋ３８９＄等 → 030300xx01xxxx

030320 鼻中隔弯曲症

→ 030320xxxxxxxx

030330 急性副鼻腔炎

- 手術
  - なし → 030330xx99xxxx
  - あり → 030330xx97xxxx

030340 血管運動性鼻炎、アレルギー性鼻炎＜鼻アレルギー＞

→ 030340xxxxxxxx

030350 慢性副鼻腔炎

→ 030350xxxxxxxx

030360 副鼻腔嚢胞、鼻前庭嚢胞

→ 030360xxxxxxxx

030370 鼻ポリープ

→ 030370xxxxxxxx

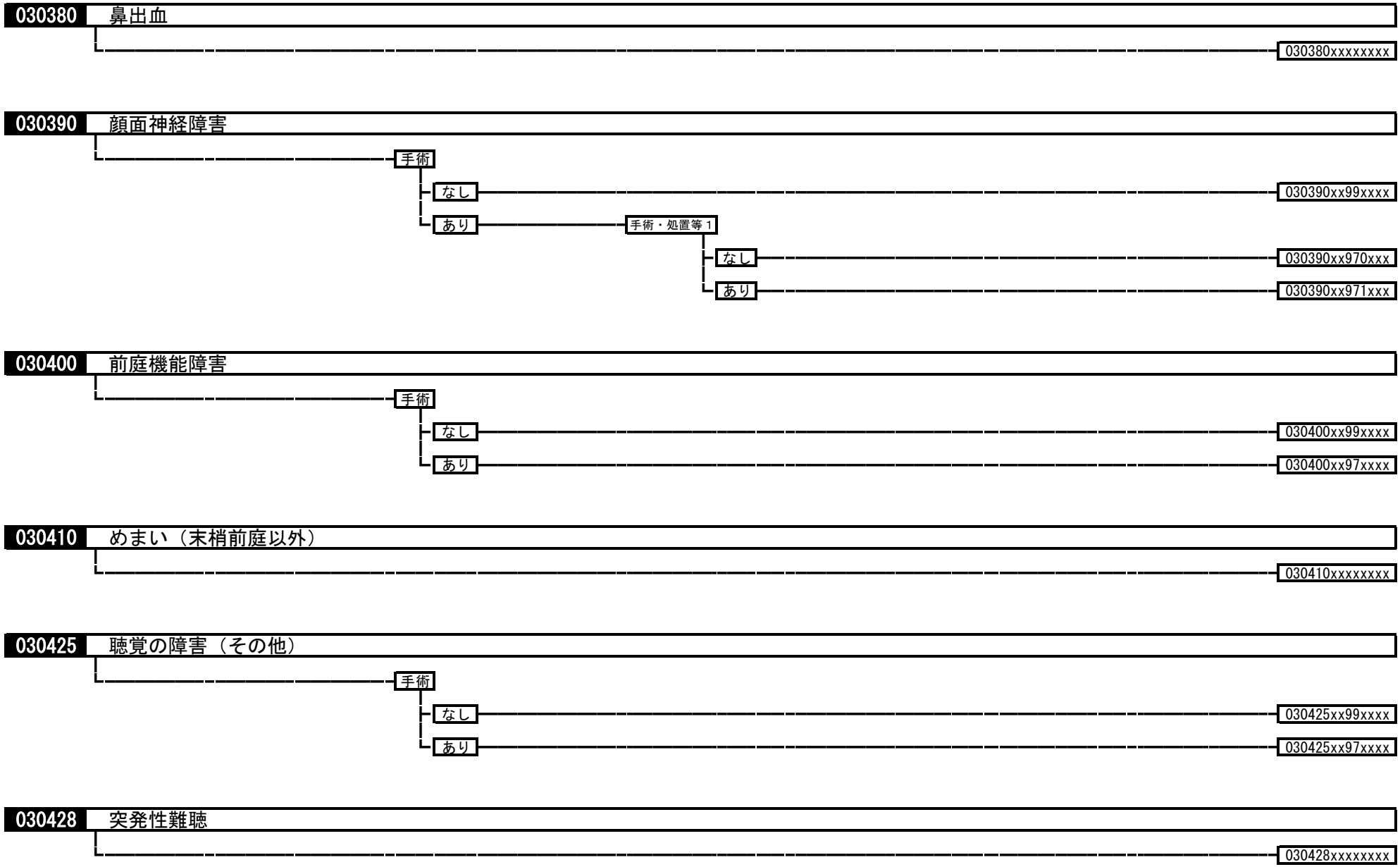
030380 鼻出血
030380xxxxxxxx
030390 顔面神経障害
手術
なし
030390xx99xxxx
あり
手術・処置等1
なし
030390xx970xxx
あり
030390xx971xxx
030400 前庭機能障害
手術
なし
030400xx99xxxx
あり
030400xx97xxxx
030410 めまい（末梢前庭以外）
030410xxxxxxxx
030425 聴覚の障害（その他）
手術
なし
030425xx99xxxx
あり
030425xx97xxxx
030428 突発性難聴
030428xxxxxxxx

030430 滲出性中耳炎、耳管炎、耳管閉塞

- 手術
  - なし → 030430xx99xxxx
  - あり → 030430xx97xxxx

030440 慢性化膿性中耳炎・中耳真珠腫

- 手術
  - なし → 030440xx99xxxx
  - あり
    - その他の手術 → 030440xx97xxxx
    - Ｋ３１８ → 030440xx02xxxx
    - Ｋ３１９ → 030440xx01xxxx

030450 外耳の障害（その他）

- 手術
  - なし → 030450xx99xxxx
  - あり → 030450xx97xxxx

030460 中耳・乳様突起の障害

- 手術
  - なし → 030460xx99xxxx
  - あり
    - その他の手術 → 030460xx97xxxx
    - Ｋ３１９ → 030460xx01xxxx

030470 内耳の障害（その他）

030470xxxxxxxx

030475 耳硬化症

030475xxxxxxxx

030490 上気道の疾患（その他）

030490xxxxxxxx

030500 唾液腺の疾患（その他）

030500xxxxxxxx

040010 縦隔悪性腫瘍、縦隔・胸膜の悪性腫瘍

手術・処置等２
1；人工呼吸、中心静脈注射
2；放射線療法
3；化学療法ありかつ放射線療法なし

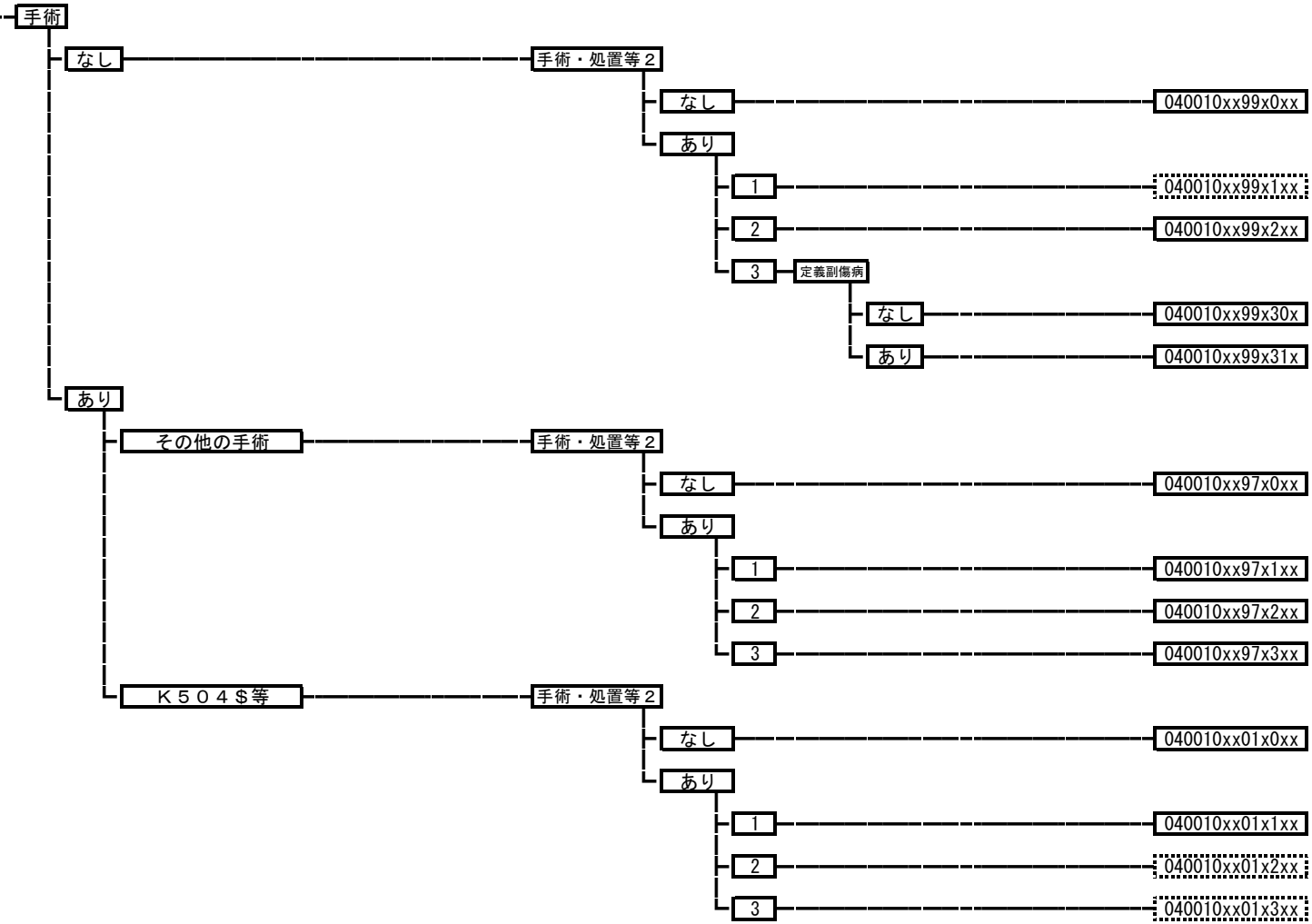

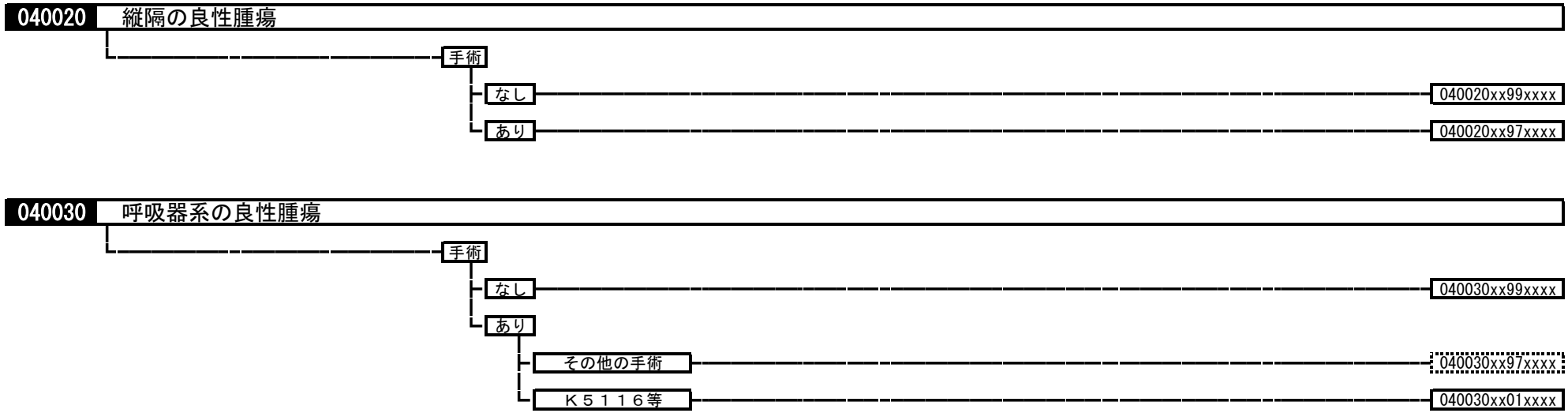
040020
縦隔の良性腫瘍
手術
なし
040020xx99xxxx
あり
040020xx97xxxx
040030
呼吸器系の良性腫瘍
手術
なし
040030xx99xxxx
あり
その他の手術
040030xx97xxxx
Ｋ５１１６等
040030xx01xxxx

040040 肺の悪性腫瘍

手術・処置等２
1；人工呼吸、中心静脈注射
2；化学療法なしかつ放射線療法あり
3；化学療法ありかつ放射線療法あり
4；化学療法ありかつ放射線療法なし
5；エルロチニブなど
6；カルボプラチン+パクリタキセルあり
7；ペメトレキセドナトリウム水和物
8；ベバシズマブ

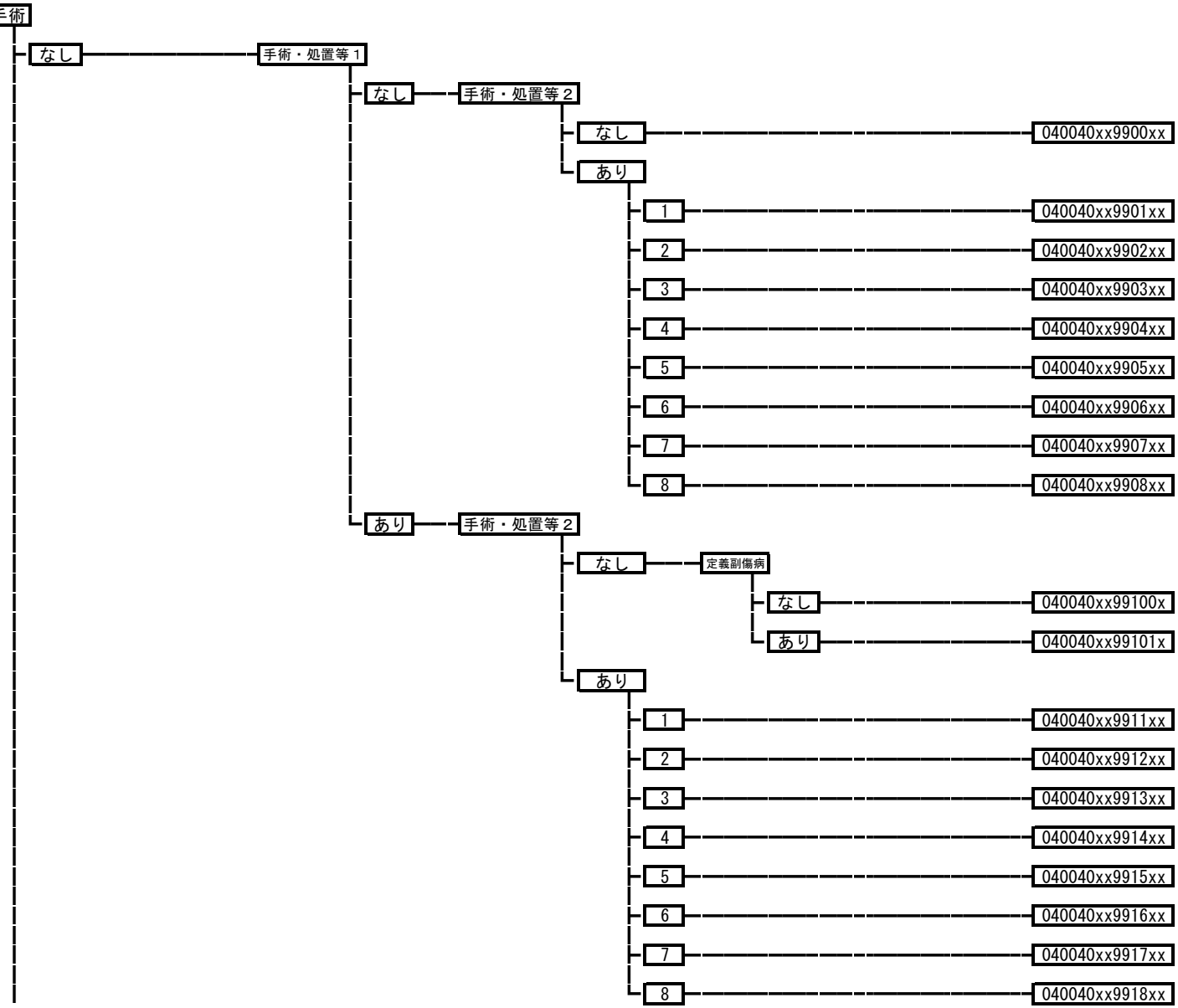

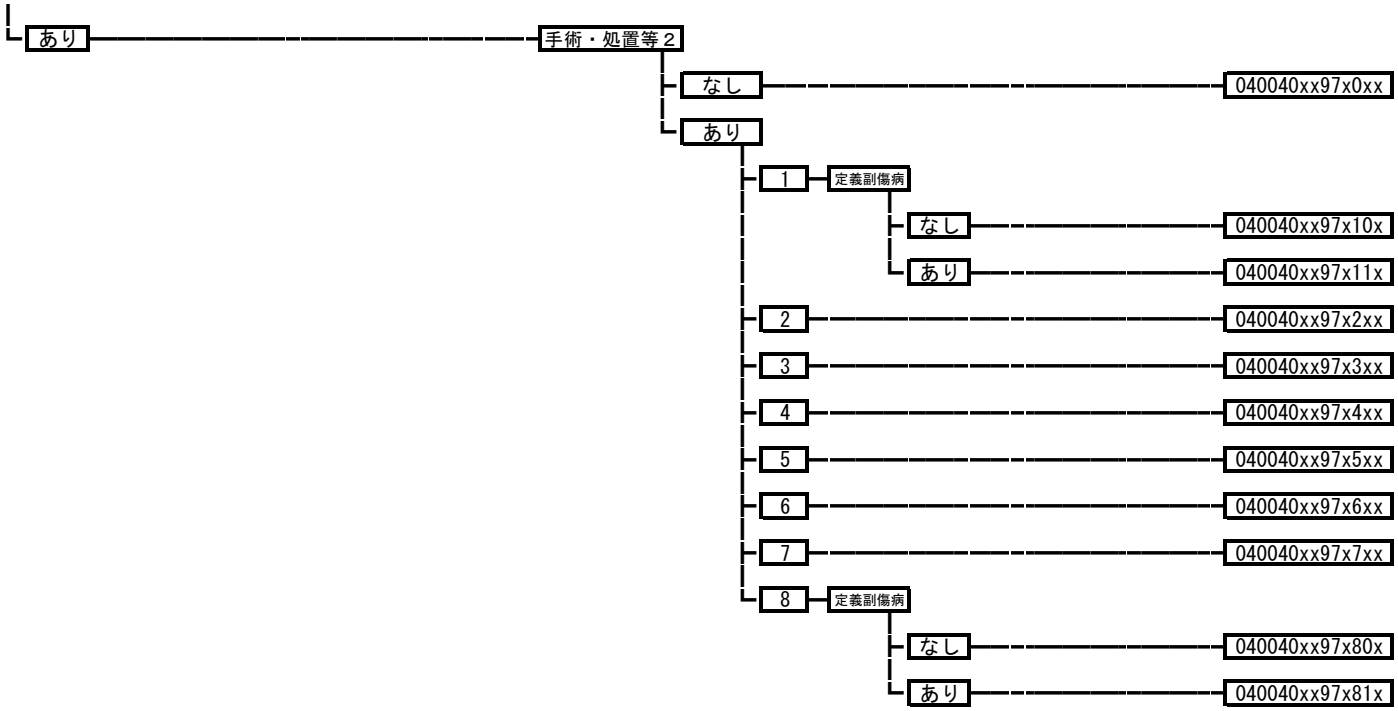
あり
手術・処置等２
なし
040040xx97x0xx
あり
1
定義副傷病
なし
040040xx97x10x
あり
040040xx97x11x
2
040040xx97x2xx
3
040040xx97x3xx
4
040040xx97x4xx
5
040040xx97x5xx
6
040040xx97x6xx
7
040040xx97x7xx
8
定義副傷病
なし
040040xx97x80x
あり
040040xx97x81x

040050 胸壁腫瘍、胸膜腫瘍

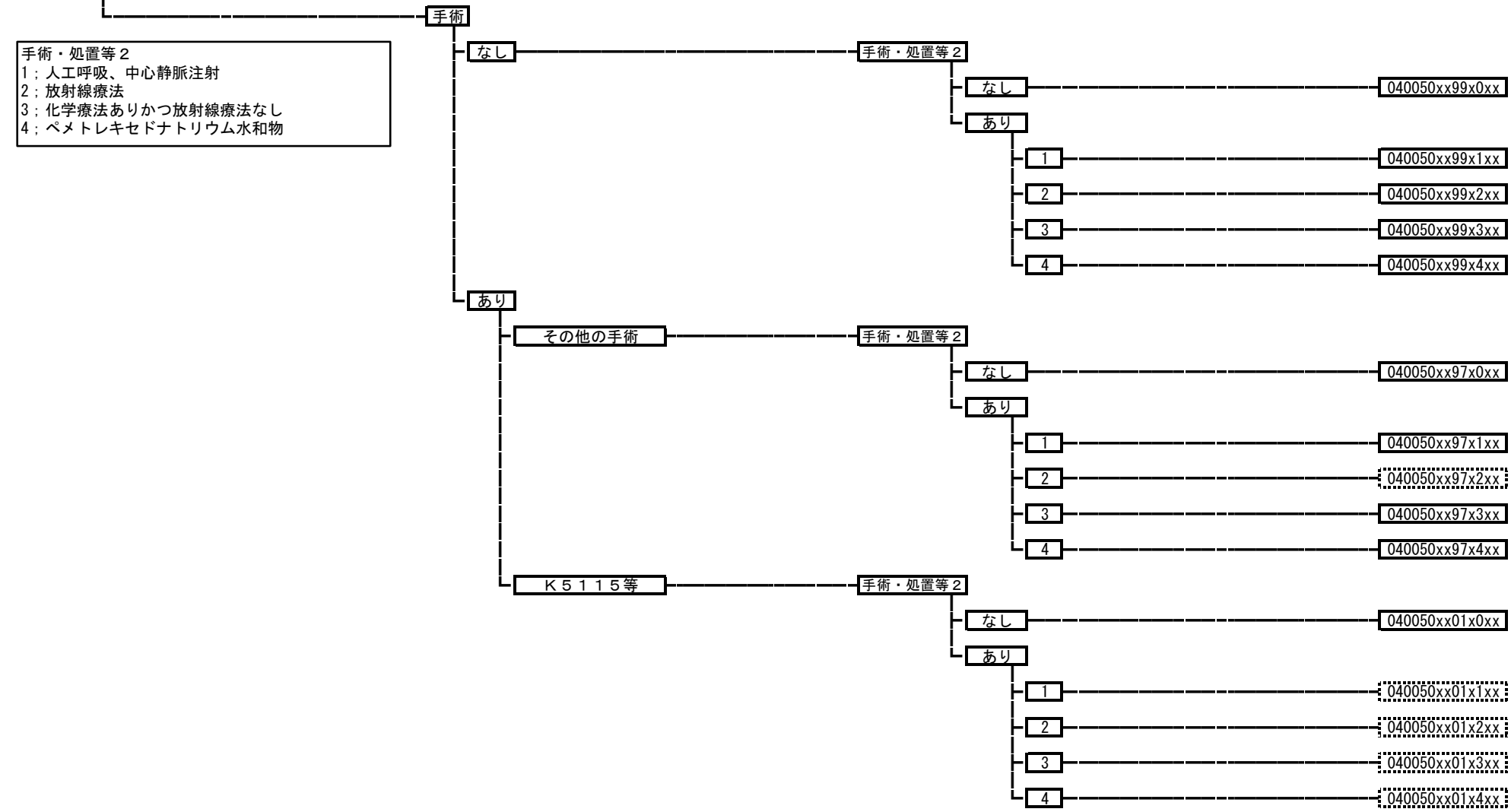

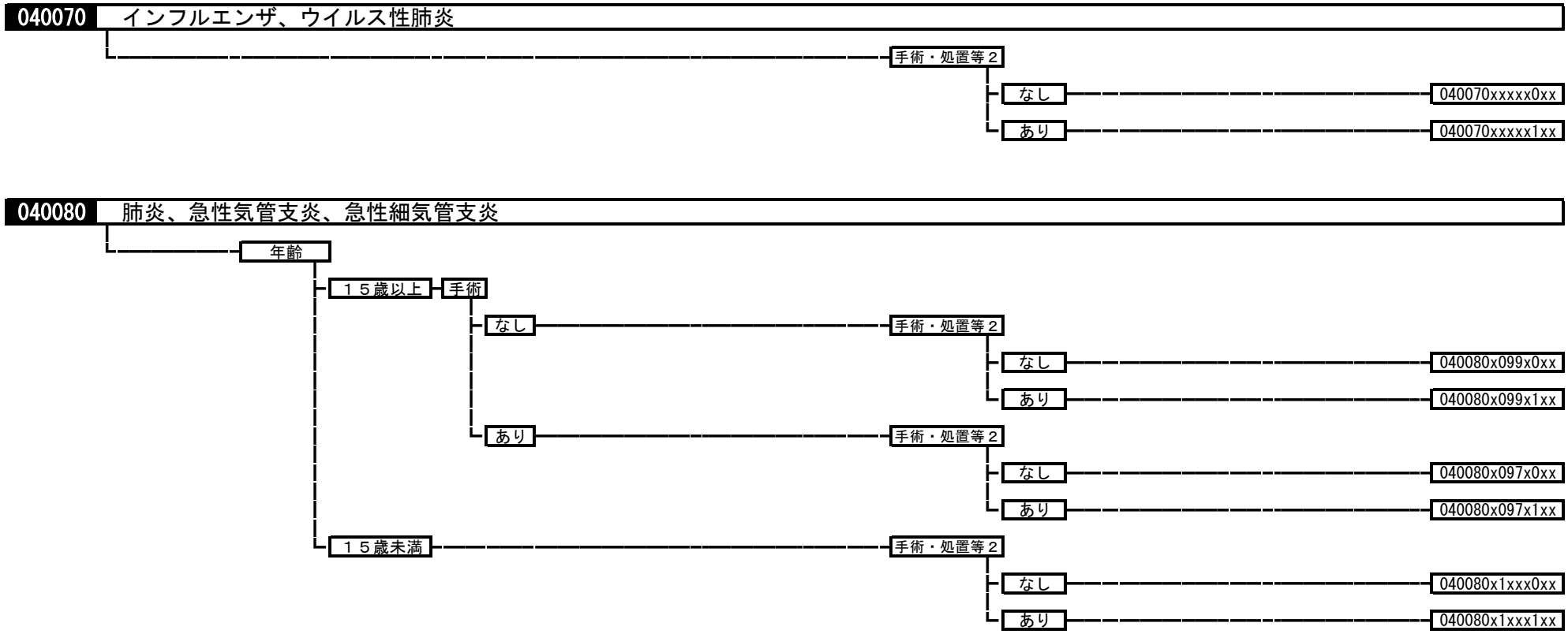
040070
インフルエンザ、ウイルス性肺炎
手術・処置等２
なし
040070xxxxx0xx
あり
040070xxxxx1xx
040080
肺炎、急性気管支炎、急性細気管支炎
年齢
１５歳以上
手術
なし
手術・処置等２
なし
040080x099x0xx
あり
040080x099x1xx
あり
手術・処置等２
なし
040080x097x0xx
あり
040080x097x1xx
１５歳未満
手術・処置等２
なし
040080x1xxx0xx
あり
040080x1xxx1xx

040081 誤嚥性肺炎

- 手術
  - なし
    - 手術・処置等２
      - なし
        - 定義副傷病
          - なし — 040081xx99x00x
          - あり — 040081xx99x01x
      - あり — 040081xx99x1xx
  - あり
    - 手術・処置等２
      - なし — 040081xx97x0xx
      - あり — 040081xx97x1xx

040090 下気道感染症（その他）

- 定義副傷病
  - なし — 040090xxxxxx0x
  - あり — 040090xxxxxx1x

040100 喘息

- 手術・処置等２
  - なし
    - 定義副傷病
      - なし — 040100xxxxx00x
      - あり — 040100xxxxx01x
  - あり
    - 1
      - 定義副傷病
        - なし — 040100xxxxx10x
        - あり — 040100xxxxx11x
    - 2 — 040100xxxxx2xx

手術・処置等２
1；人工呼吸
2；オマリズマブ

040110 間質性肺炎

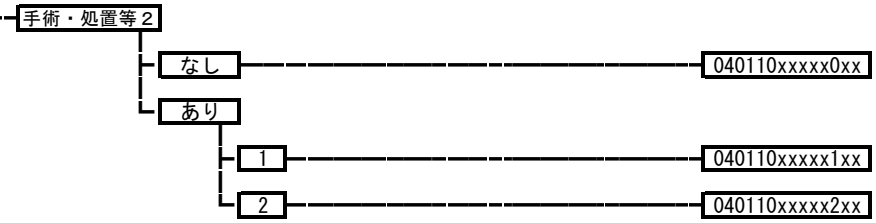

手術・処置等２
1；人工呼吸
2；シベレスタットナトリウム水和物

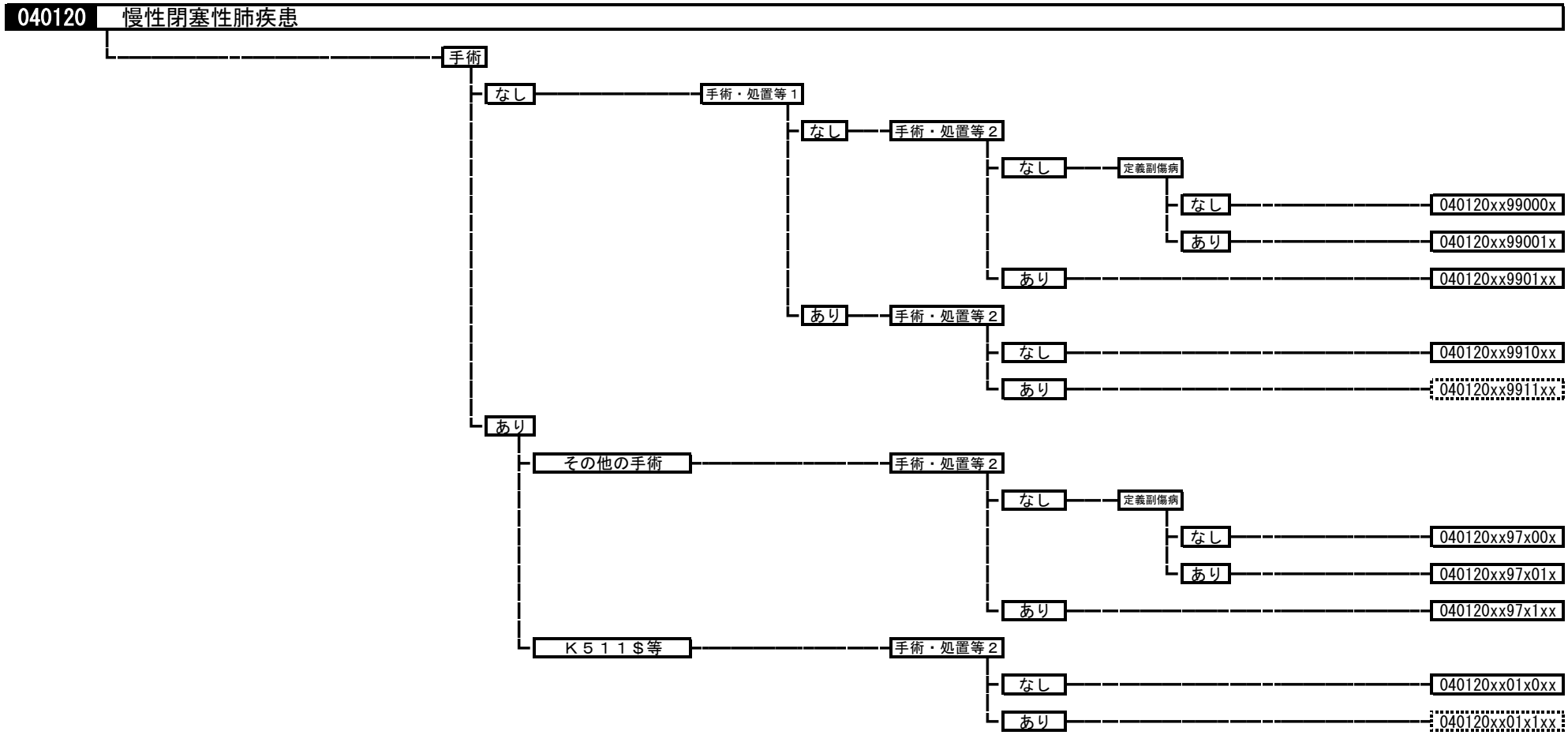
040120 慢性閉塞性肺疾患
手術
なし
手術・処置等１
なし
手術・処置等２
なし
定義副傷病
なし
040120xx99000x
あり
040120xx99001x
あり
040120xx9901xx
あり
手術・処置等２
なし
040120xx9910xx
あり
040120xx9911xx
あり
その他の手術
手術・処置等２
なし
定義副傷病
なし
040120xx97x00x
あり
040120xx97x01x
あり
040120xx97x1xx
Ｋ５１１＄等
手術・処置等２
なし
040120xx01x0xx
あり
040120xx01x1xx

040130 呼吸不全（その他）

- 手術
  - なし
    - 手術・処置等２
      - なし → 040130xx99x0xx
      - あり → 040130xx99x1xx
  - あり
    - 手術・処置等２
      - なし → 040130xx97x0xx
      - あり → 040130xx97x1xx

040140 気道出血（その他）

- 手術
  - なし → 040140xx99xxxx
  - あり → 040140xx97xxxx

040150 肺・縦隔の感染、膿瘍形成

- 手術
  - なし
    - 手術・処置等２
      - なし → 040150xx99x0xx
      - あり → 040150xx99x1xx
  - あり
    - 手術・処置等２
      - なし → 040150xx97x0xx
      - あり → 040150xx97x1xx

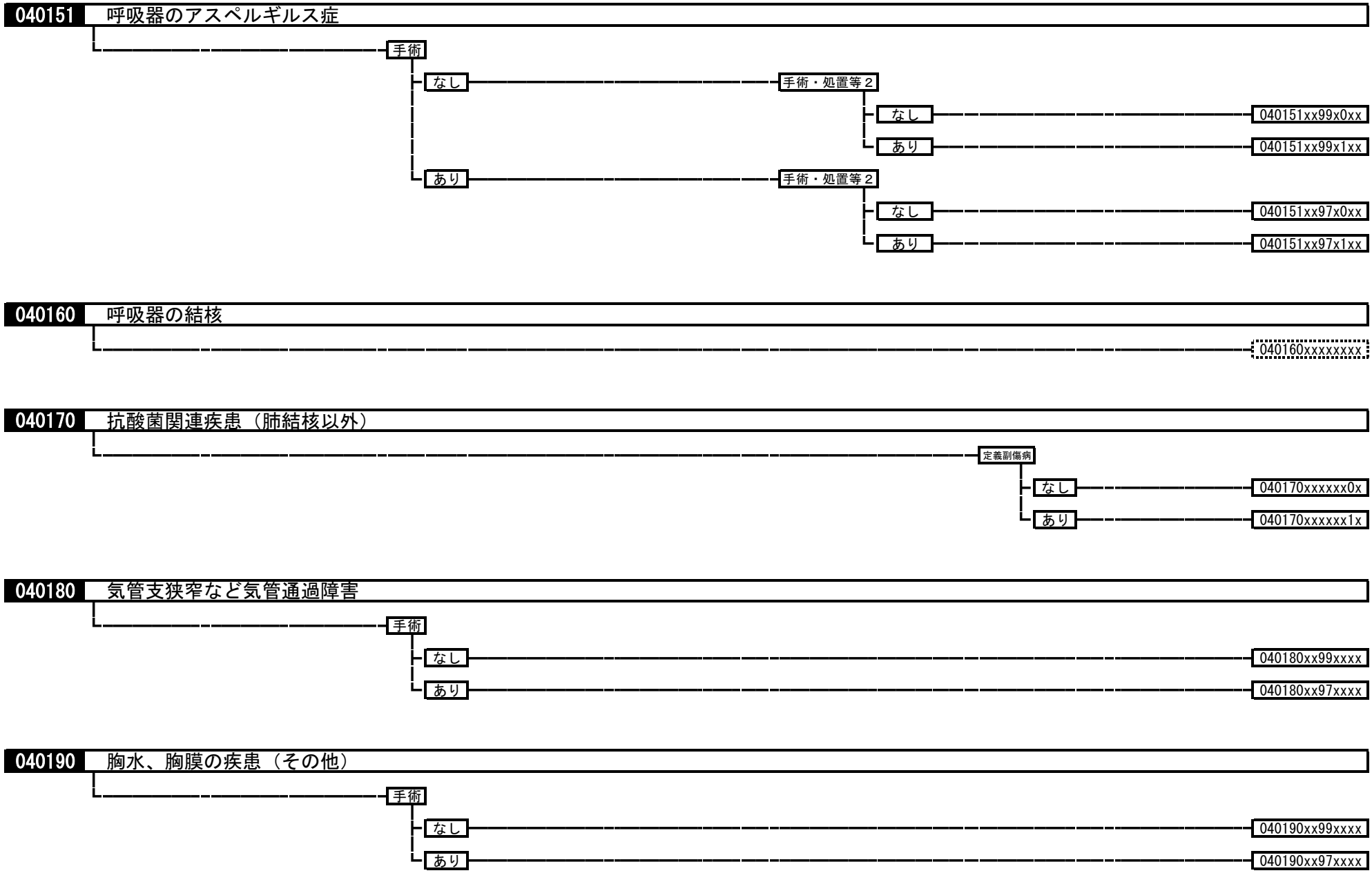
040151 呼吸器のアスペルギルス症
手術
なし
手術・処置等２
なし
040151xx99x0xx
あり
040151xx99x1xx
あり
手術・処置等２
なし
040151xx97x0xx
あり
040151xx97x1xx
040160 呼吸器の結核
040160xxxxxxxx
040170 抗酸菌関連疾患（肺結核以外）
定義副傷病
なし
040170xxxxxx0x
あり
040170xxxxxx1x
040180 気管支狭窄など気管通過障害
手術
なし
040180xx99xxxx
あり
040180xx97xxxx
040190 胸水、胸膜の疾患（その他）
手術
なし
040190xx99xxxx
あり
040190xx97xxxx

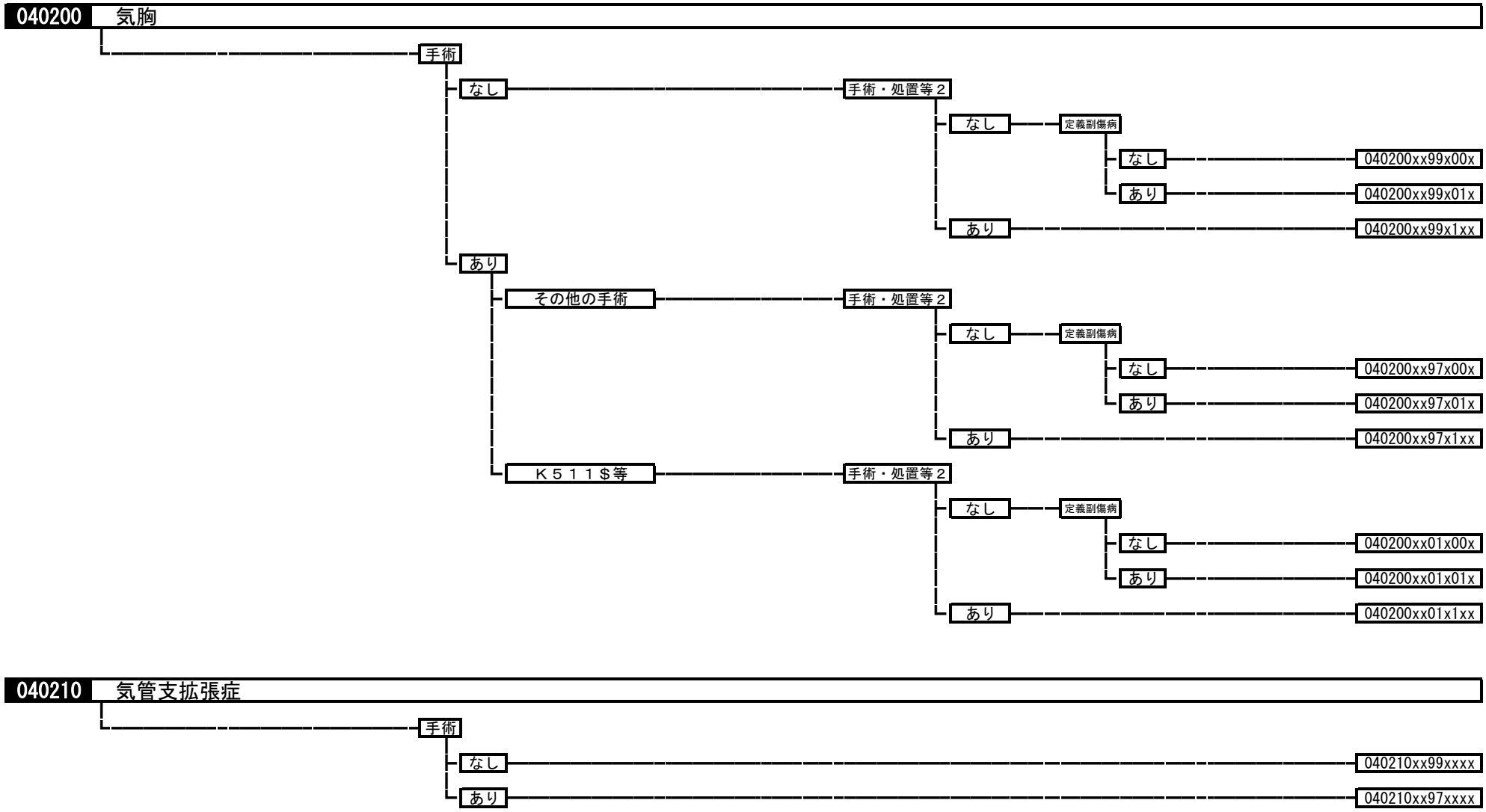
040200 気胸
手術
なし
手術・処置等２
なし
定義副傷病
なし
040200xx99x00x
あり
040200xx99x01x
あり
040200xx99x1xx
あり
その他の手術
手術・処置等２
なし
定義副傷病
なし
040200xx97x00x
あり
040200xx97x01x
あり
040200xx97x1xx
Ｋ５１１＄等
手術・処置等２
なし
定義副傷病
なし
040200xx01x00x
あり
040200xx01x01x
あり
040200xx01x1xx
040210 気管支拡張症
手術
なし
040210xx99xxxx
あり
040210xx97xxxx

040220 横隔膜腫瘍・横隔膜疾患（新生児を含む。）

- 手術
  - なし
    - 手術・処置等２
      - なし → 040220xx99x0xx
      - あり → 040220xx99x1xx
  - あり
    - 手術・処置等２
      - なし → 040220xx97x0xx
      - あり → 040220xx97x1xx

040230 血胸、血気胸、乳び胸

- 手術
  - なし → 040230xx99xxxx
  - あり → 040230xx97xxxx

040240 肺循環疾患

- 手術
  - なし
    - 手術・処置等２
      - なし → 040240xx99x0xx
      - あり → 040240xx99x1xx
  - あり
    - 手術・処置等２
      - なし → 040240xx97x0xx
      - あり → 040240xx97x1xx

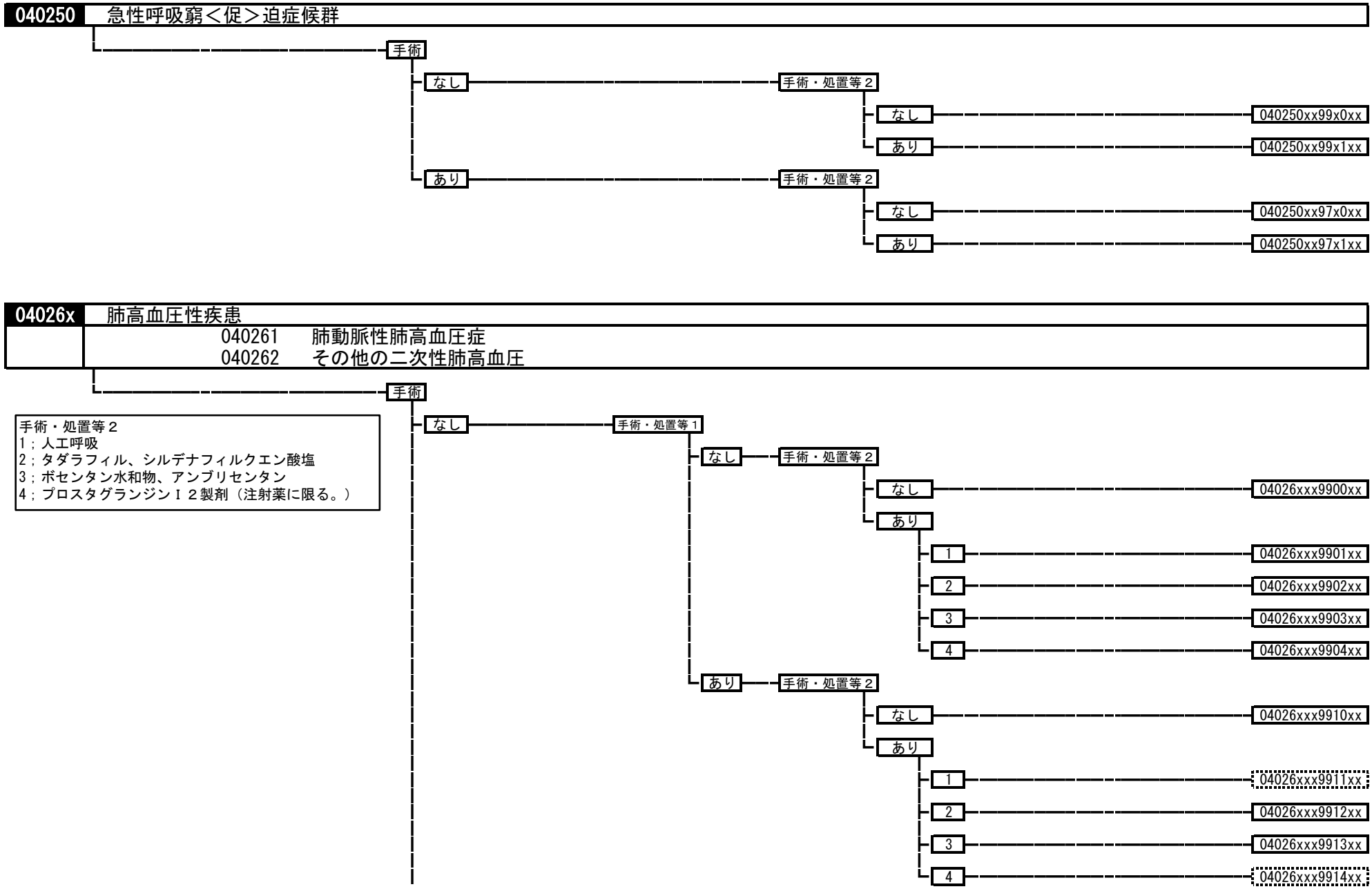
040250
急性呼吸窮＜促＞迫症候群
手術
なし
手術・処置等２
なし
040250xx99x0xx
あり
040250xx99x1xx
あり
手術・処置等２
なし
040250xx97x0xx
あり
040250xx97x1xx
04026x
肺高血圧性疾患
040261　肺動脈性肺高血圧症
040262　その他の二次性肺高血圧
手術
手術・処置等２
1；人工呼吸
2；タダラフィル、シルデナフィルクエン酸塩
3；ボセンタン水和物、アンブリセンタン
4；プロスタグランジンＩ２製剤（注射薬に限る。）
なし
手術・処置等１
なし
手術・処置等２
なし
04026xxx9900xx
あり
1
04026xxx9901xx
2
04026xxx9902xx
3
04026xxx9903xx
4
04026xxx9904xx
あり
手術・処置等２
なし
04026xxx9910xx
あり
1
04026xxx9911xx
2
04026xxx9912xx
3
04026xxx9913xx
4
04026xxx9914xx

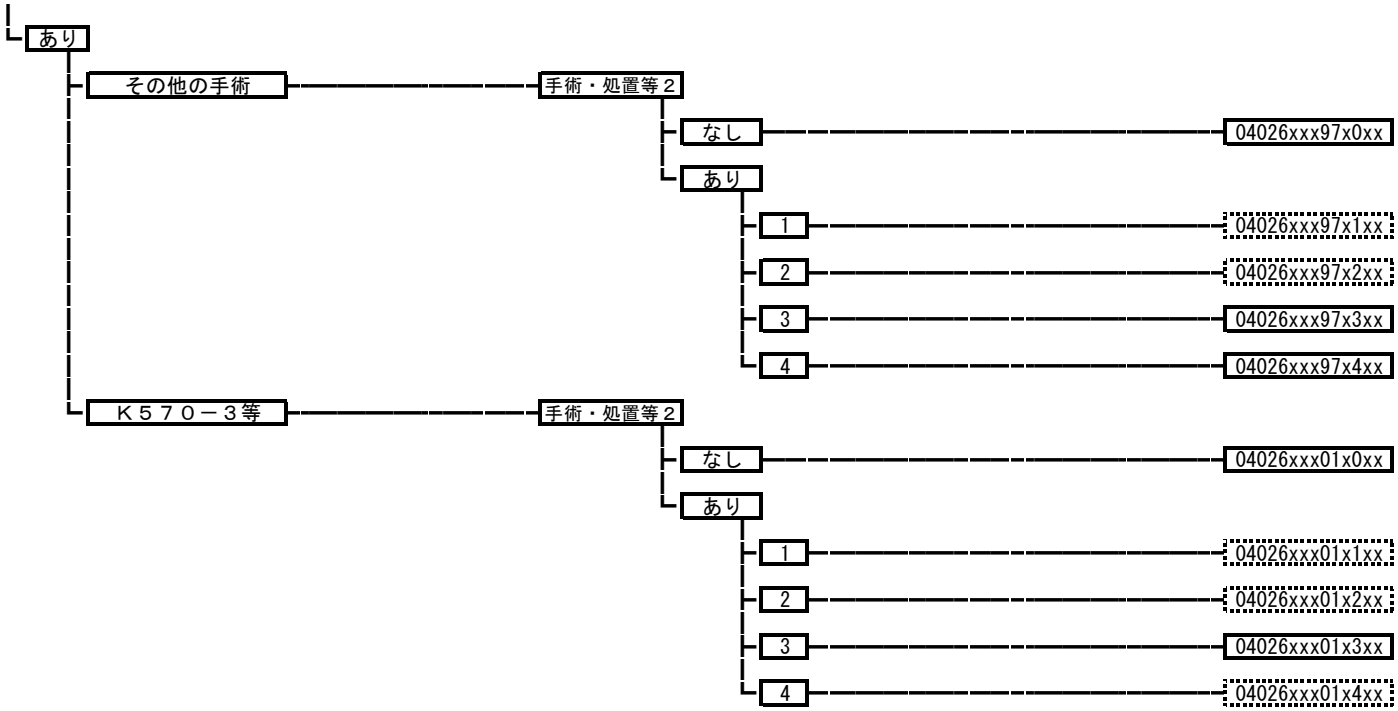

040310 その他の呼吸器の障害

040310xxxxxxxx

050010 心臓の悪性腫瘍

050010xxxxxxxx

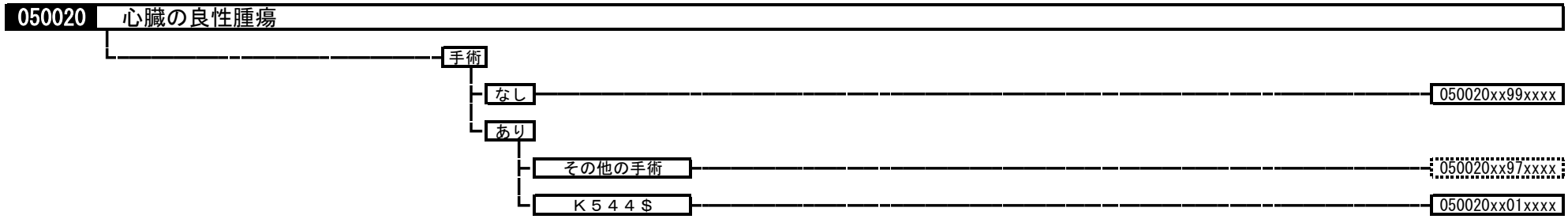
050020
心臓の良性腫瘍
手術
なし
050020xx99xxxx
あり
その他の手術
050020xx97xxxx
Ｋ５４４＄
050020xx01xxxx

050030　急性心筋梗塞（続発性合併症を含む。）、再発性心筋梗塞

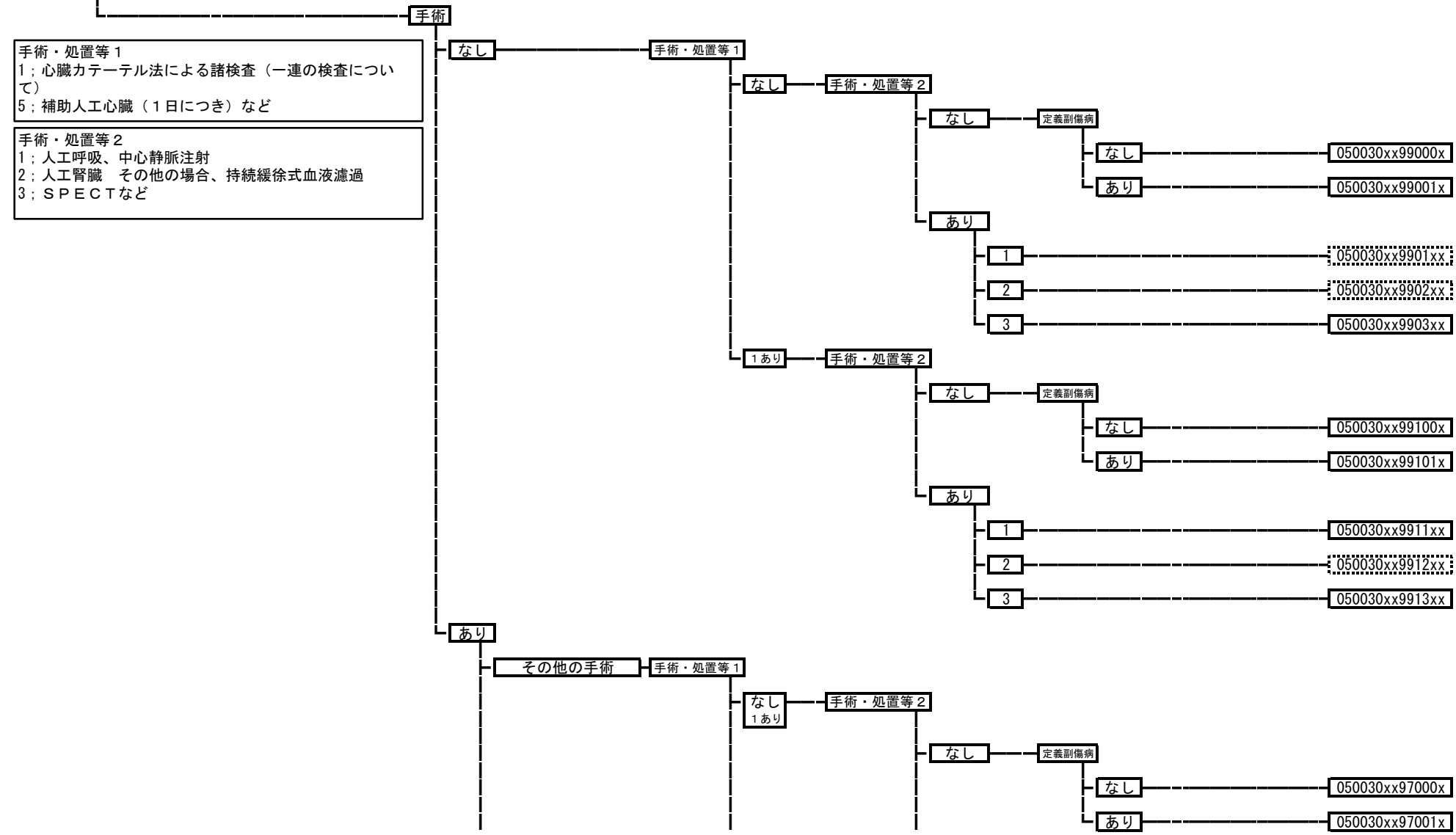

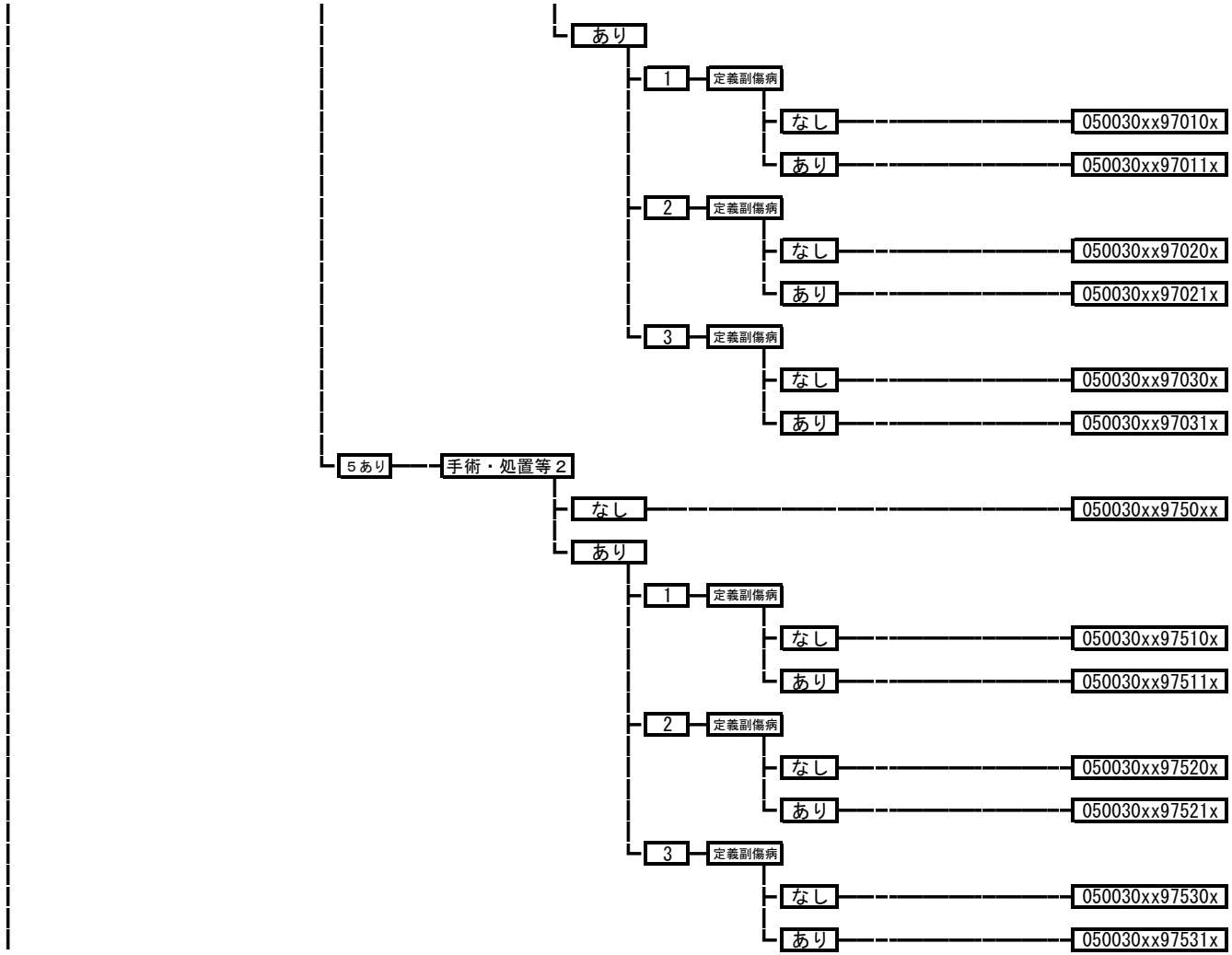
あり
1
定義副傷病
なし
050030xx97010x
あり
050030xx97011x
2
定義副傷病
なし
050030xx97020x
あり
050030xx97021x
3
定義副傷病
なし
050030xx97030x
あり
050030xx97031x
５あり
手術・処置等２
なし
050030xx9750xx
あり
1
定義副傷病
なし
050030xx97510x
あり
050030xx97511x
2
定義副傷病
なし
050030xx97520x
あり
050030xx97521x
3
定義副傷病
なし
050030xx97530x
あり
050030xx97531x

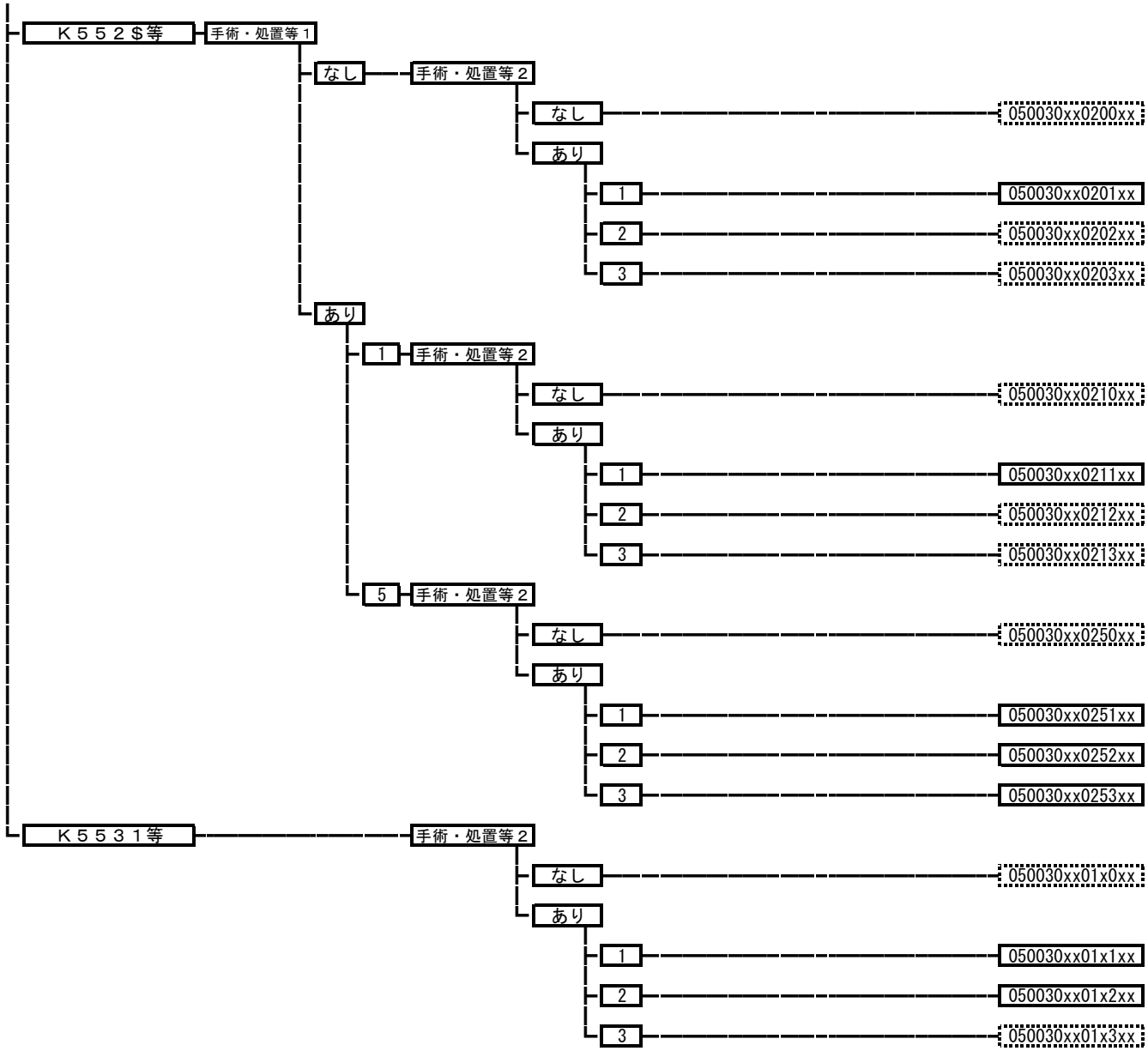
Ｋ５５２＄等
手術・処置等１
なし
手術・処置等２
なし
050030xx0200xx
あり
1
050030xx0201xx
2
050030xx0202xx
3
050030xx0203xx
あり
1
手術・処置等２
なし
050030xx0210xx
あり
1
050030xx0211xx
2
050030xx0212xx
3
050030xx0213xx
5
手術・処置等２
なし
050030xx0250xx
あり
1
050030xx0251xx
2
050030xx0252xx
3
050030xx0253xx
Ｋ５５３１等
手術・処置等２
なし
050030xx01x0xx
あり
1
050030xx01x1xx
2
050030xx01x2xx
3
050030xx01x3xx

050050 狭心症、慢性虚血性心疾患

手術・処置等１
1；心臓カテーテル法による諸検査（一連の検査について）
2；心臓カテーテル法による諸検査（一連の検査について）
　+血管内超音波検査等（加算有り）
5；補助人工心臓（１日につき）など

手術・処置等２
1；人工呼吸、中心静脈注射
2；人工腎臓　その他の場合、持続緩徐式血液濾過
3；ＳＰＥＣＴなど

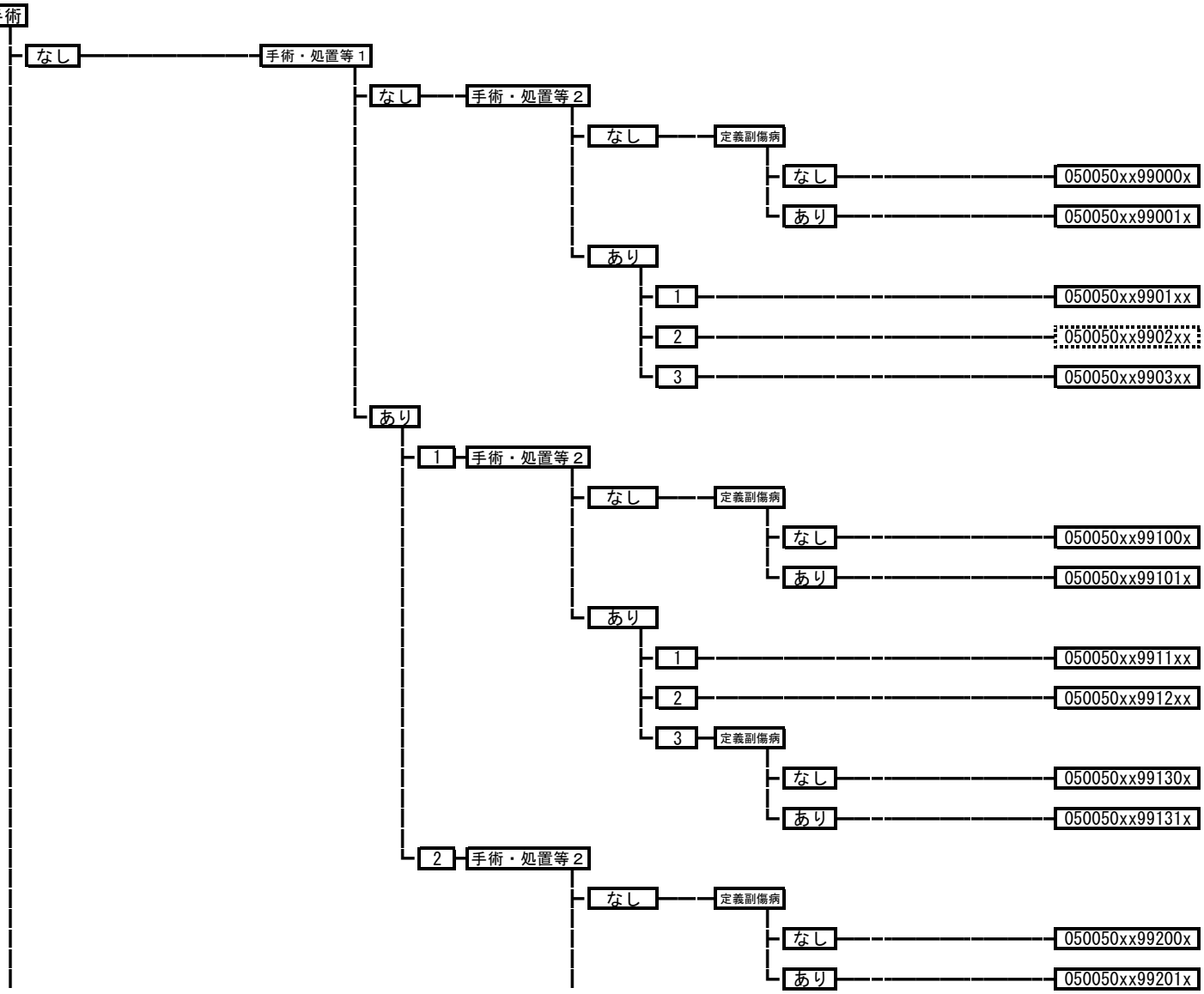

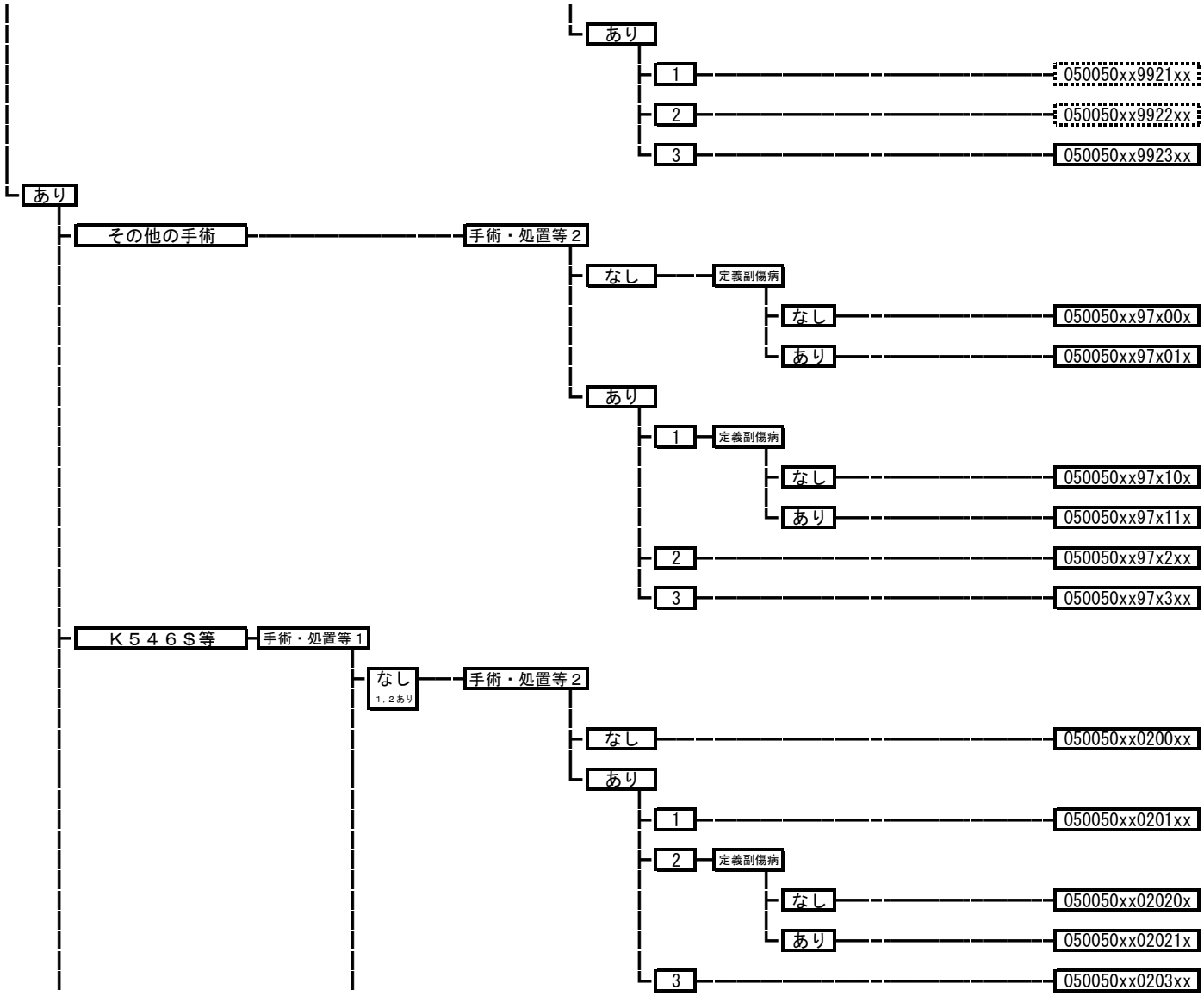
あり
1
050050xx9921xx
2
050050xx9922xx
3
050050xx9923xx
あり
その他の手術
手術・処置等２
なし
定義副傷病
なし
050050xx97x00x
あり
050050xx97x01x
あり
1
定義副傷病
なし
050050xx97x10x
あり
050050xx97x11x
2
050050xx97x2xx
3
050050xx97x3xx
Ｋ５４６＄等
手術・処置等１
なし
1．2あり
手術・処置等２
なし
050050xx0200xx
あり
1
050050xx0201xx
2
定義副傷病
なし
050050xx02020x
あり
050050xx02021x
3
050050xx0203xx

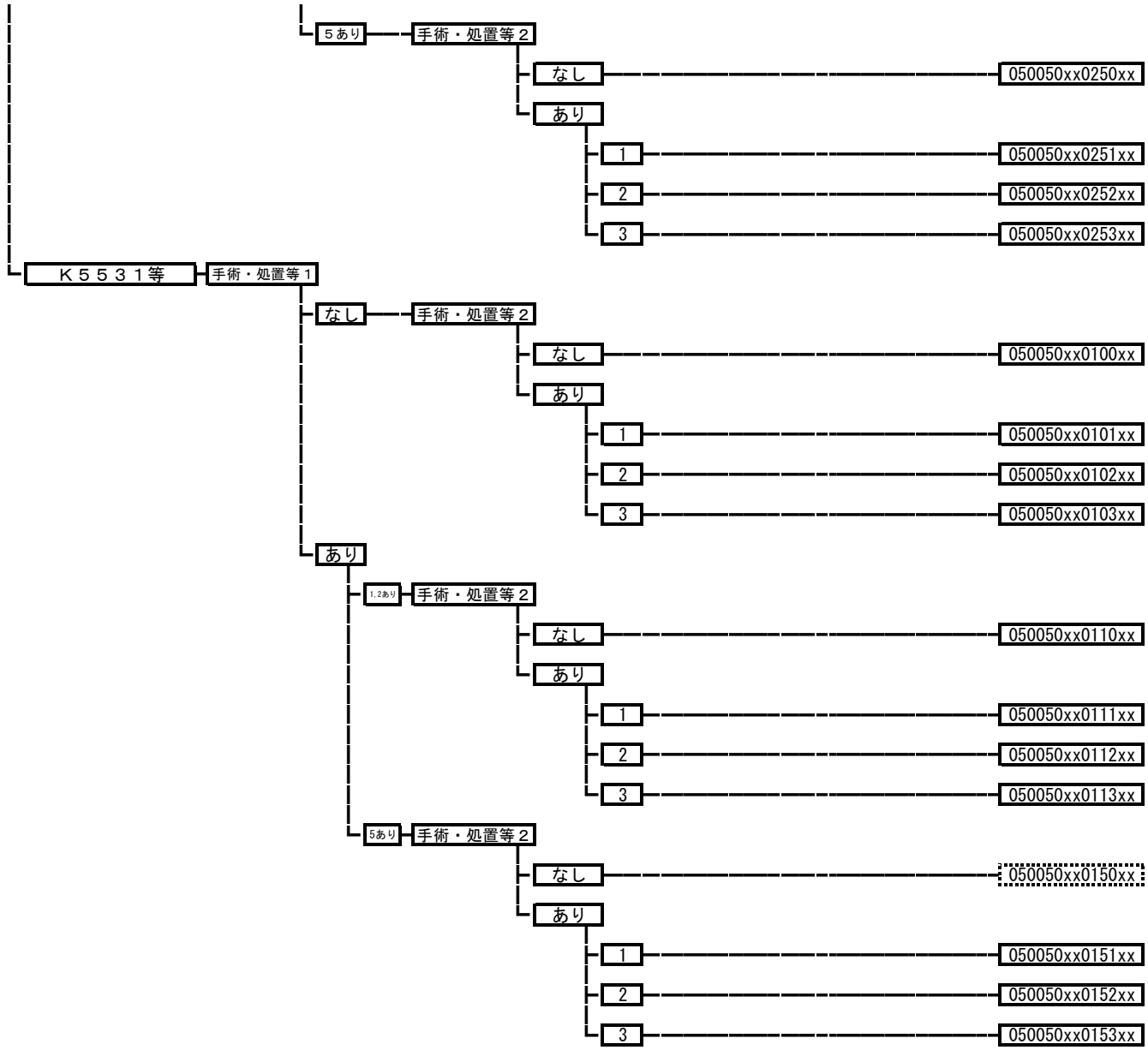
５あり
手術・処置等２
なし
050050xx0250xx
あり
1
050050xx0251xx
2
050050xx0252xx
3
050050xx0253xx
Ｋ５５３１等
手術・処置等１
なし
手術・処置等２
なし
050050xx0100xx
あり
1
050050xx0101xx
2
050050xx0102xx
3
050050xx0103xx
あり
1,2あり
手術・処置等２
なし
050050xx0110xx
あり
1
050050xx0111xx
2
050050xx0112xx
3
050050xx0113xx
5あり
手術・処置等２
なし
050050xx0150xx
あり
1
050050xx0151xx
2
050050xx0152xx
3
050050xx0153xx

050060 心筋症（拡張型心筋症を含む。）

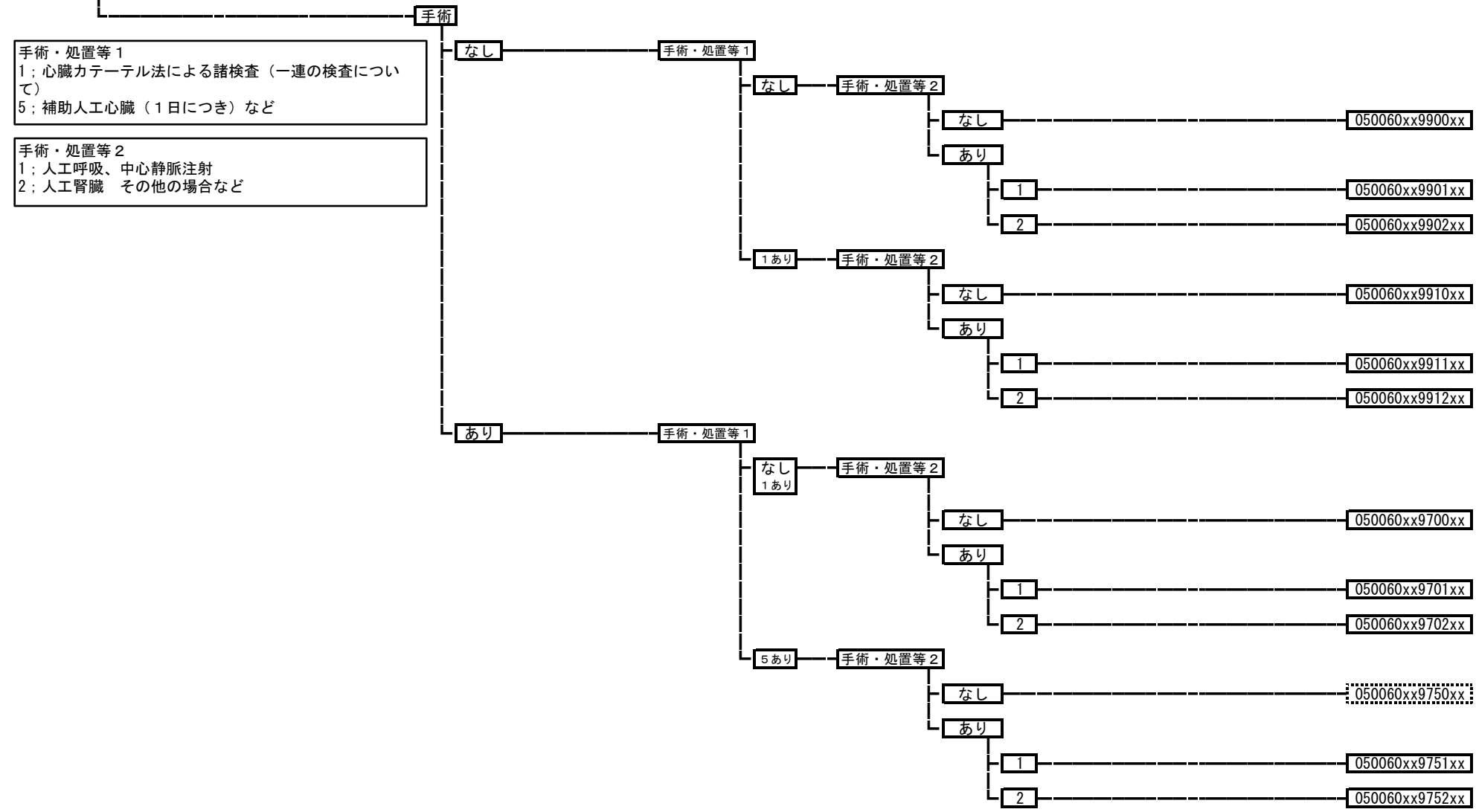

050070 頻脈性不整脈

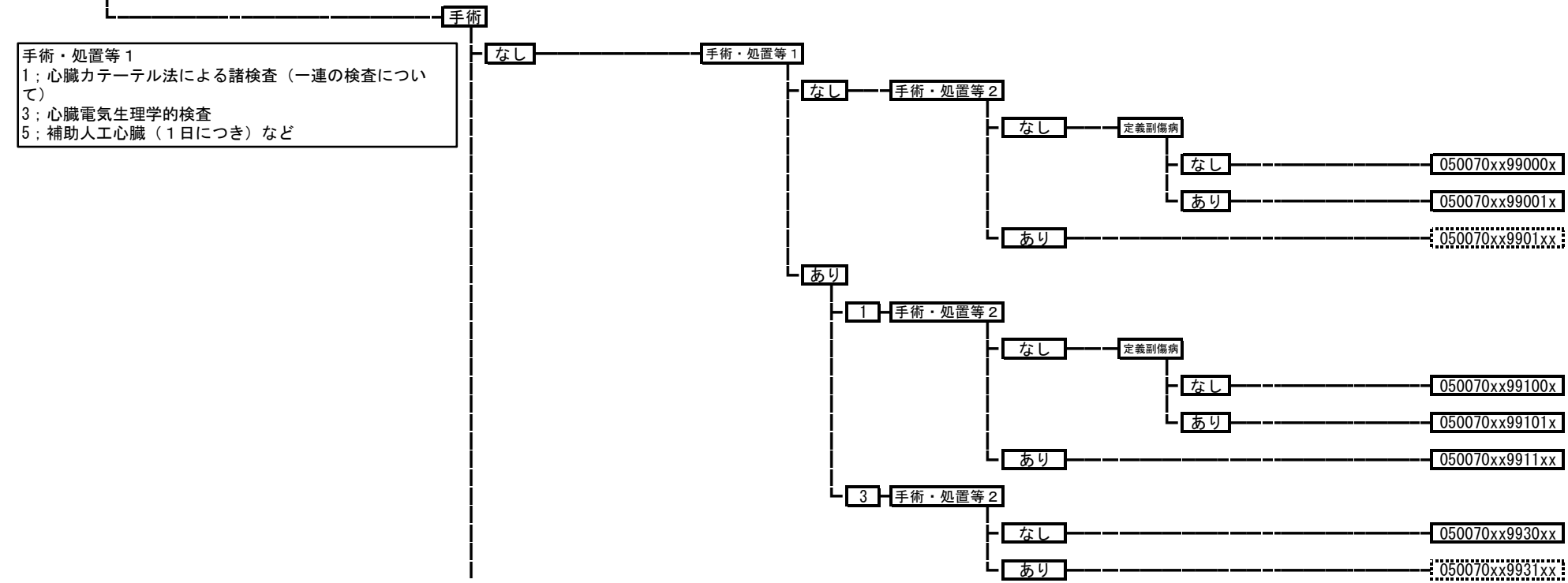

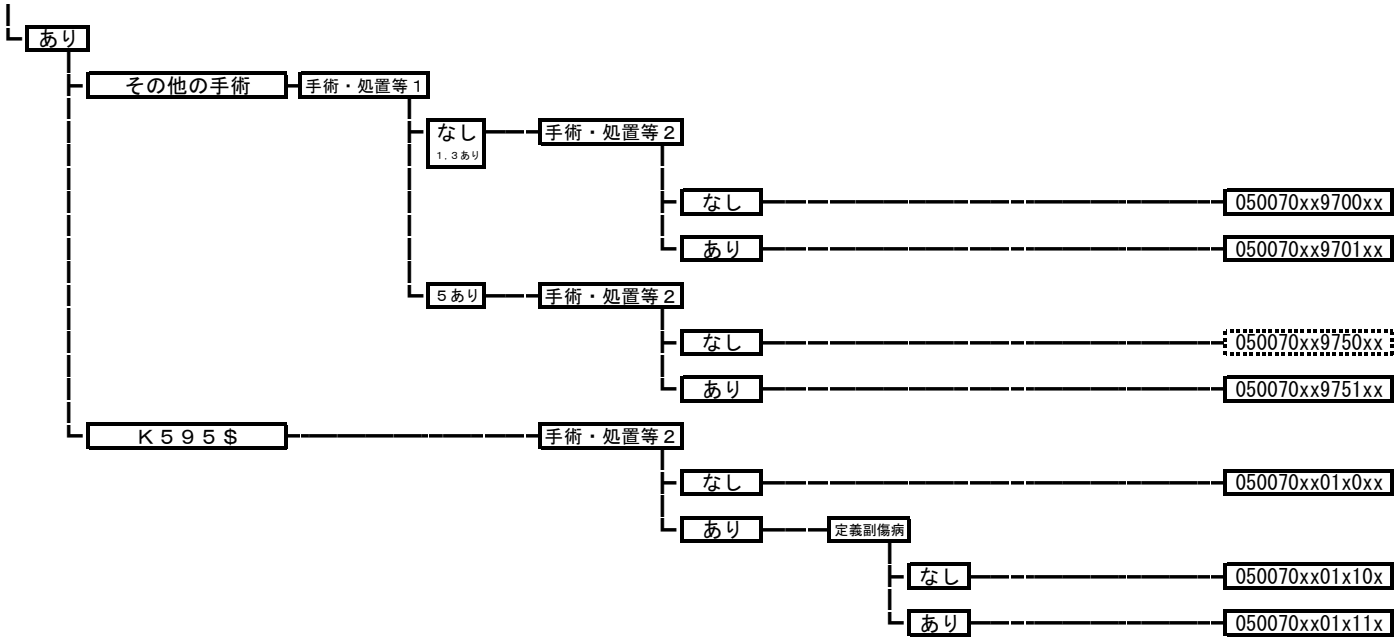
あり
その他の手術
手術・処置等１
なし
１，３あり
手術・処置等２
なし
050070xx9700xx
あり
050070xx9701xx
５あり
手術・処置等２
なし
050070xx9750xx
あり
050070xx9751xx
Ｋ５９５$
手術・処置等２
なし
050070xx01x0xx
あり
定義副傷病
なし
050070xx01x10x
あり
050070xx01x11x

050080 弁膜症（連合弁膜症を含む。）

手術・処置等１
1；心臓カテーテル法による諸検査（一連の検査について）
5；補助人工心臓（１日につき）など

手術・処置等２
1；人工呼吸、中心静脈注射
2；人工腎臓　その他の場合、持続緩徐式血液濾過

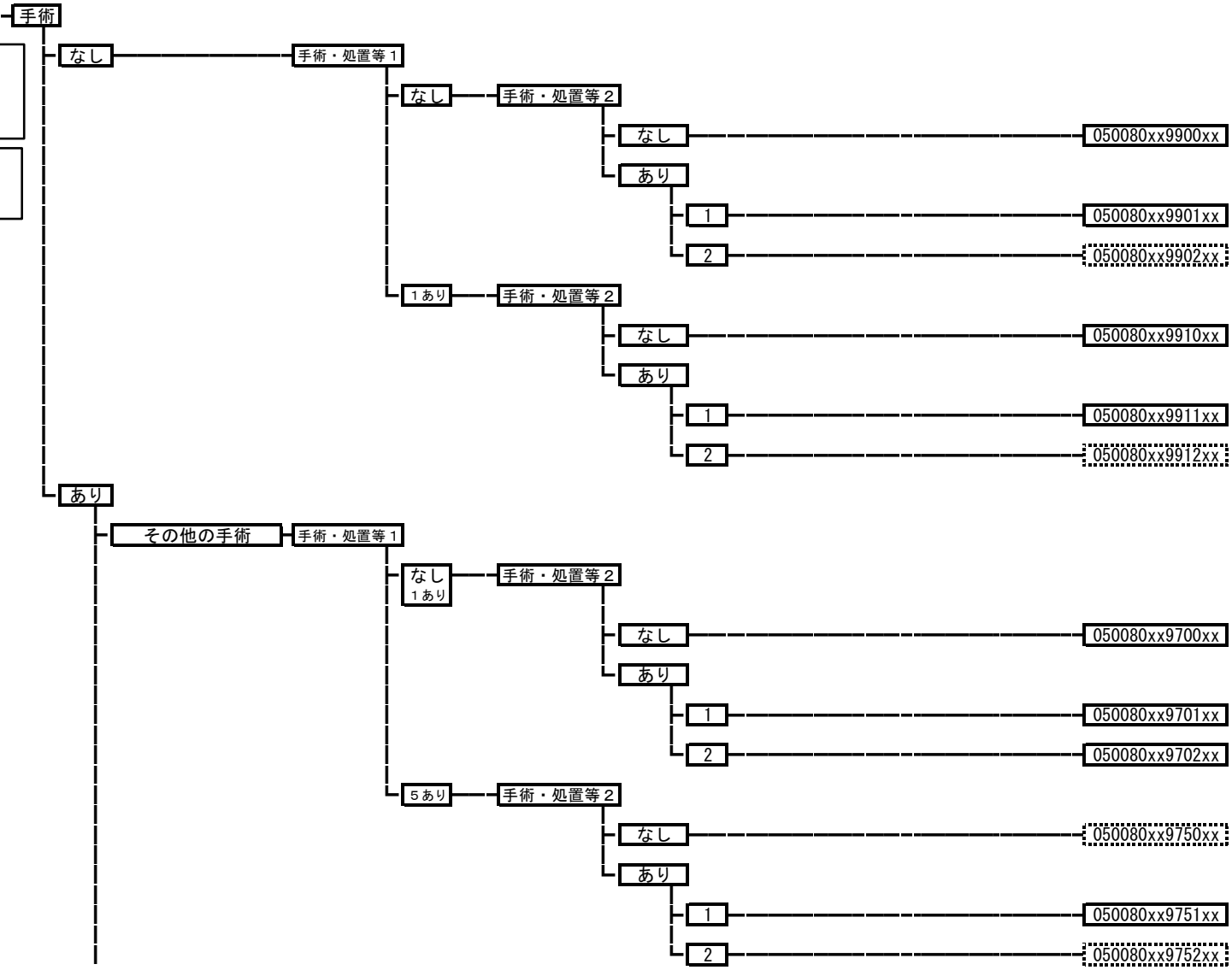

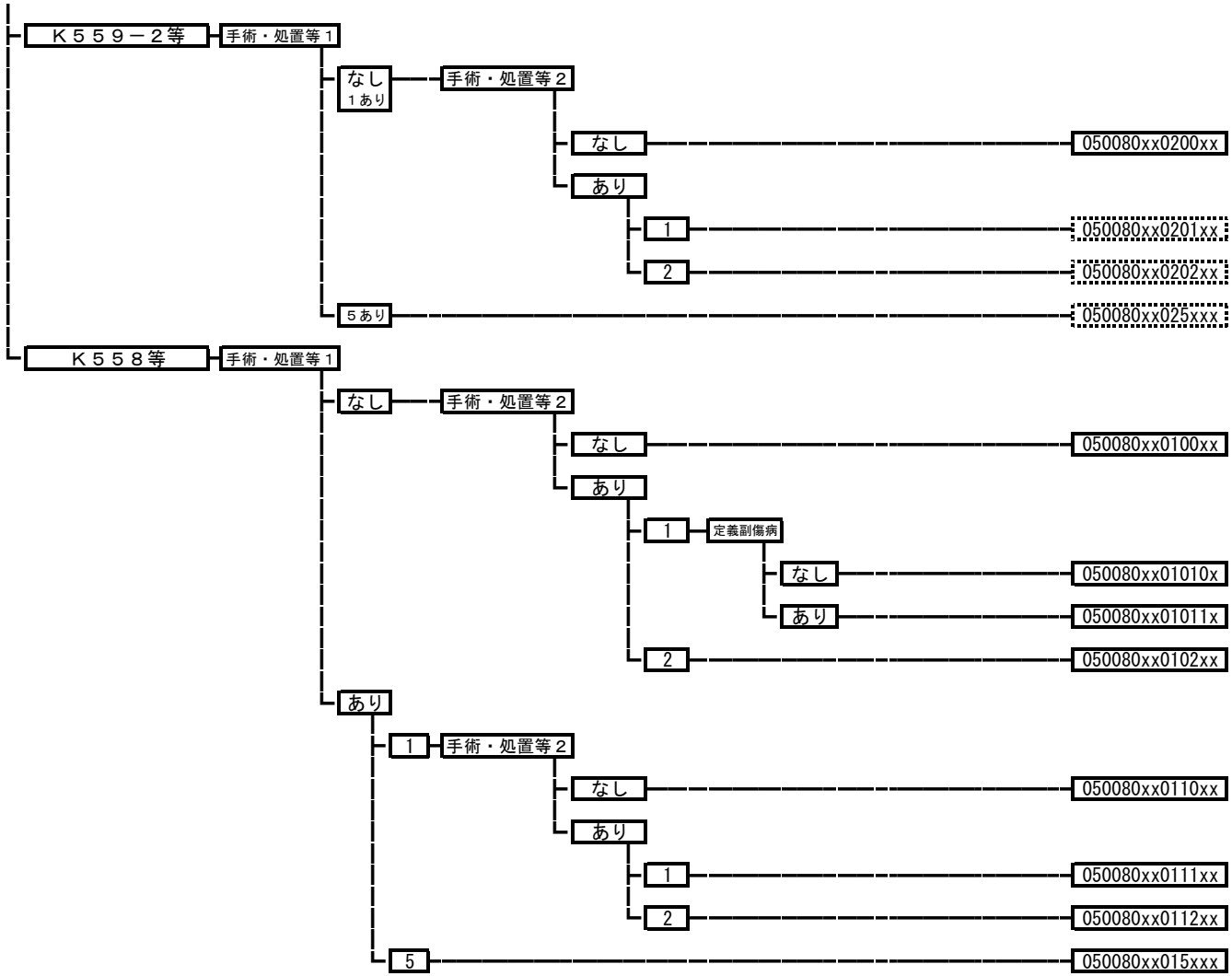
Ｋ５５９－２等
手術・処置等１
なし
１あり
手術・処置等２
なし
050080xx0200xx
あり
1
050080xx0201xx
2
050080xx0202xx
５あり
050080xx025xxx
Ｋ５５８等
手術・処置等１
なし
手術・処置等２
なし
050080xx0100xx
あり
1
定義副傷病
なし
050080xx01010x
あり
050080xx01011x
2
050080xx0102xx
あり
1
手術・処置等２
なし
050080xx0110xx
あり
1
050080xx0111xx
2
050080xx0112xx
5
050080xx015xxx

050090 心内膜炎

手術・処置等２
1；人工呼吸、中心静脈注射
2；人工腎臓　その他の場合、持続緩徐式血液濾過

- 手術
  - なし
    - 手術・処置等２
      - なし → 050090xx99x0xx
      - あり
        - 1 → 050090xx99x1xx
        - 2 → 050090xx99x2xx
  - あり
    - 手術・処置等２
      - なし → 050090xx97x0xx
      - あり
        - 1 → 050090xx97x1xx
        - 2 → 050090xx97x2xx

050100 心筋炎

- 手術
  - なし → 050100xx99xxxx
  - あり → 050100xx97xxxx

050110 急性心膜炎

- 手術
  - なし → 050110xx99xxxx
  - あり → 050110xx97xxxx

050120 収縮性心膜炎

- 手術
  - なし → 050120xx99xxxx
  - あり → 050120xx97xxxx

050130 心不全

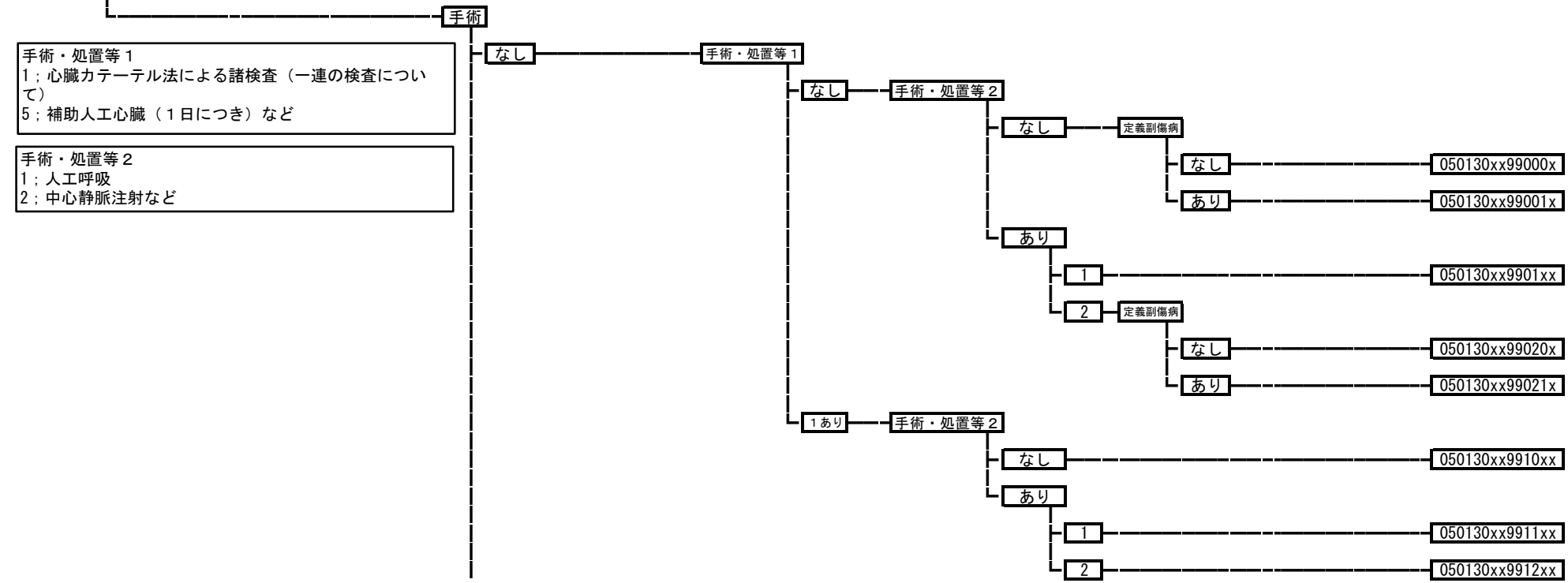
手術
手術・処置等１
1；心臓カテーテル法による諸検査（一連の検査について）
5；補助人工心臓（１日につき）など
手術・処置等２
1；人工呼吸
2；中心静脈注射など
なし
手術・処置等１
なし
手術・処置等２
なし
定義副傷病
なし
050130xx99000x
あり
050130xx99001x
あり
1
050130xx9901xx
2
定義副傷病
なし
050130xx99020x
あり
050130xx99021x
１あり
手術・処置等２
なし
050130xx9910xx
あり
1
050130xx9911xx
2
050130xx9912xx

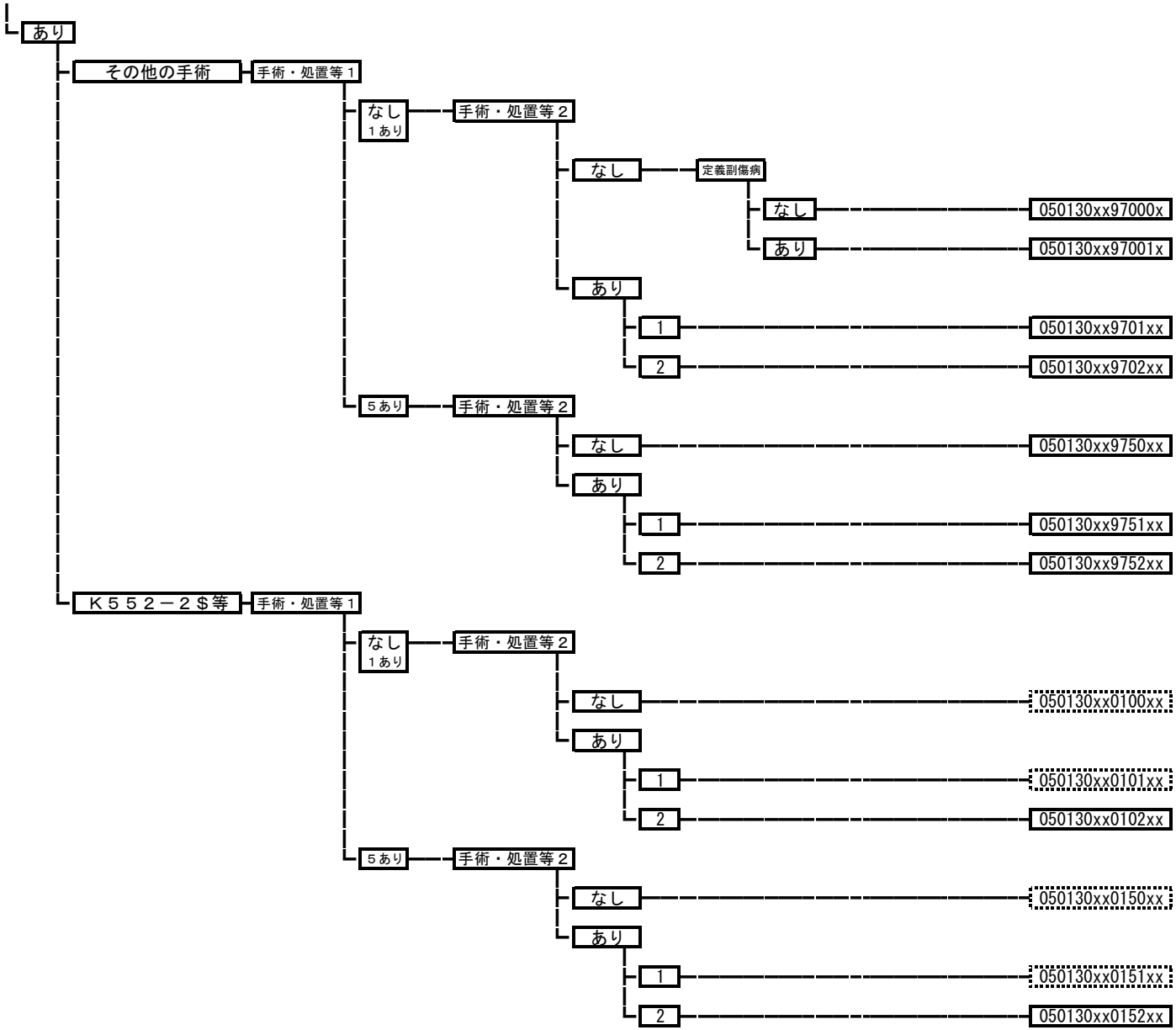
あり
その他の手術
手術・処置等１
なし
１あり
手術・処置等２
なし
定義副傷病
なし
050130xx97000x
あり
050130xx97001x
あり
1
050130xx9701xx
2
050130xx9702xx
５あり
手術・処置等２
なし
050130xx9750xx
あり
1
050130xx9751xx
2
050130xx9752xx
Ｋ５５２－２＄等
手術・処置等１
なし
１あり
手術・処置等２
なし
050130xx0100xx
あり
1
050130xx0101xx
2
050130xx0102xx
５あり
手術・処置等２
なし
050130xx0150xx
あり
1
050130xx0151xx
2
050130xx0152xx

050140 高血圧性疾患

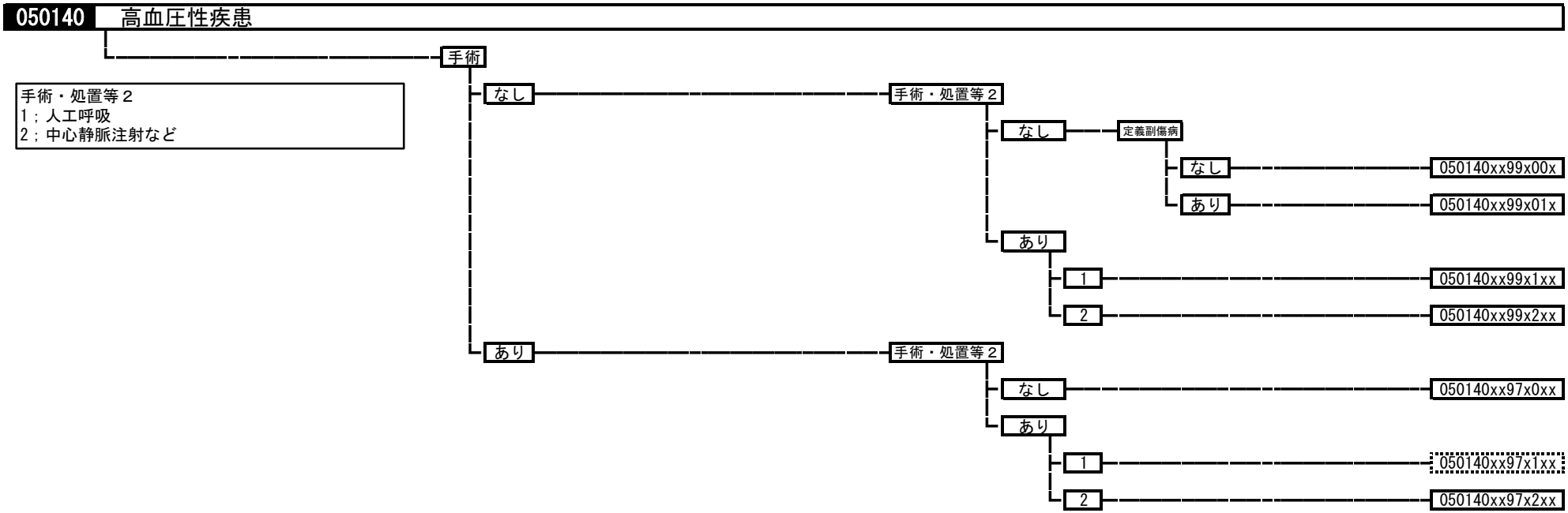

050161 解離性大動脈瘤

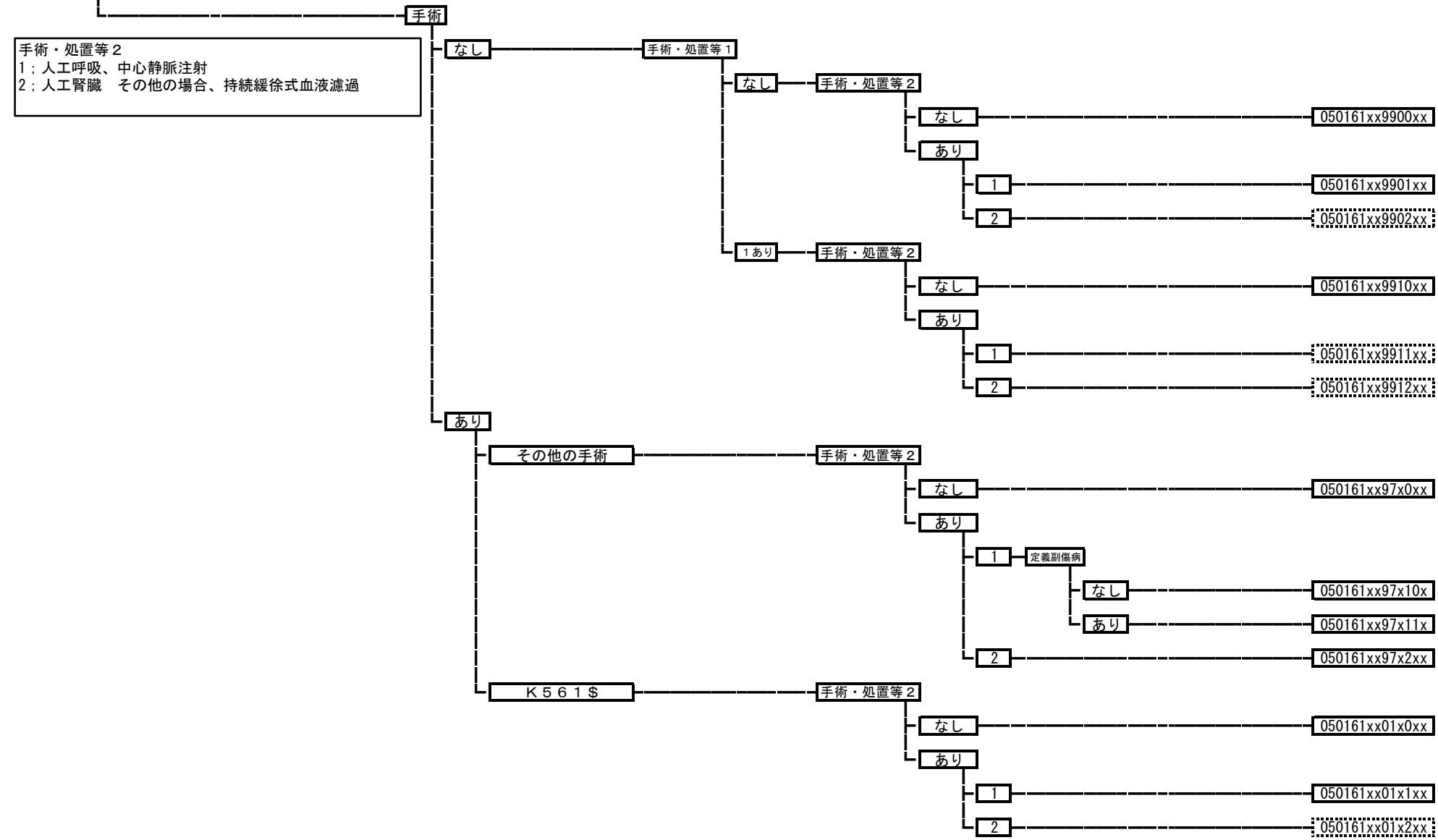

050162 破裂性大動脈瘤

手術・処置等２
1；人工呼吸、中心静脈注射
2；人工腎臓　その他の場合、持続緩徐式血液濾過

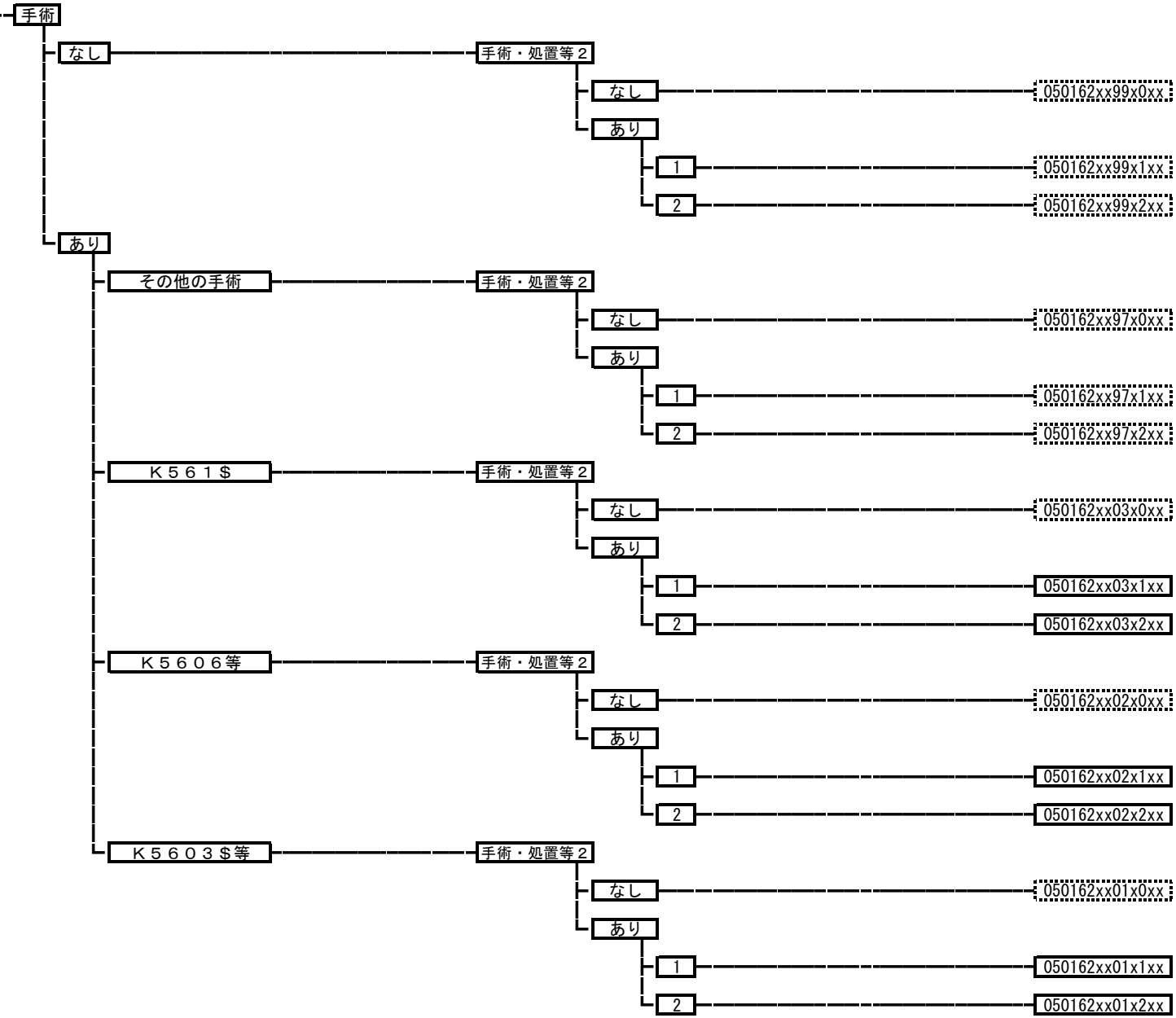

050163 非破裂性大動脈瘤、腸骨動脈瘤

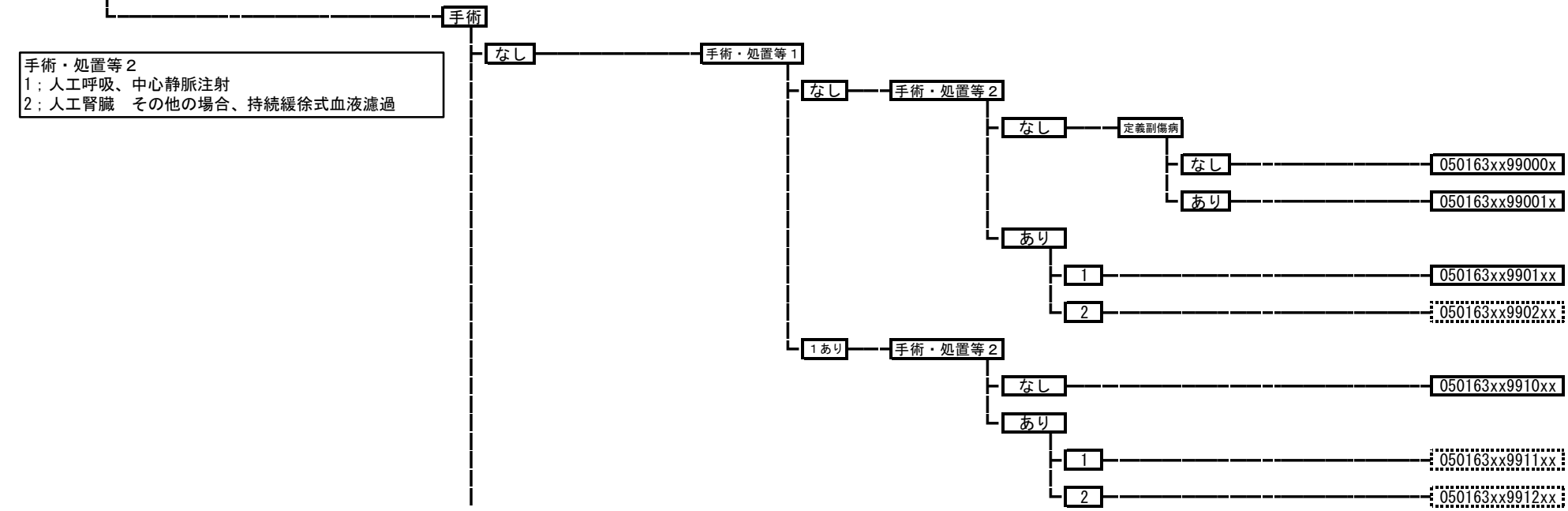

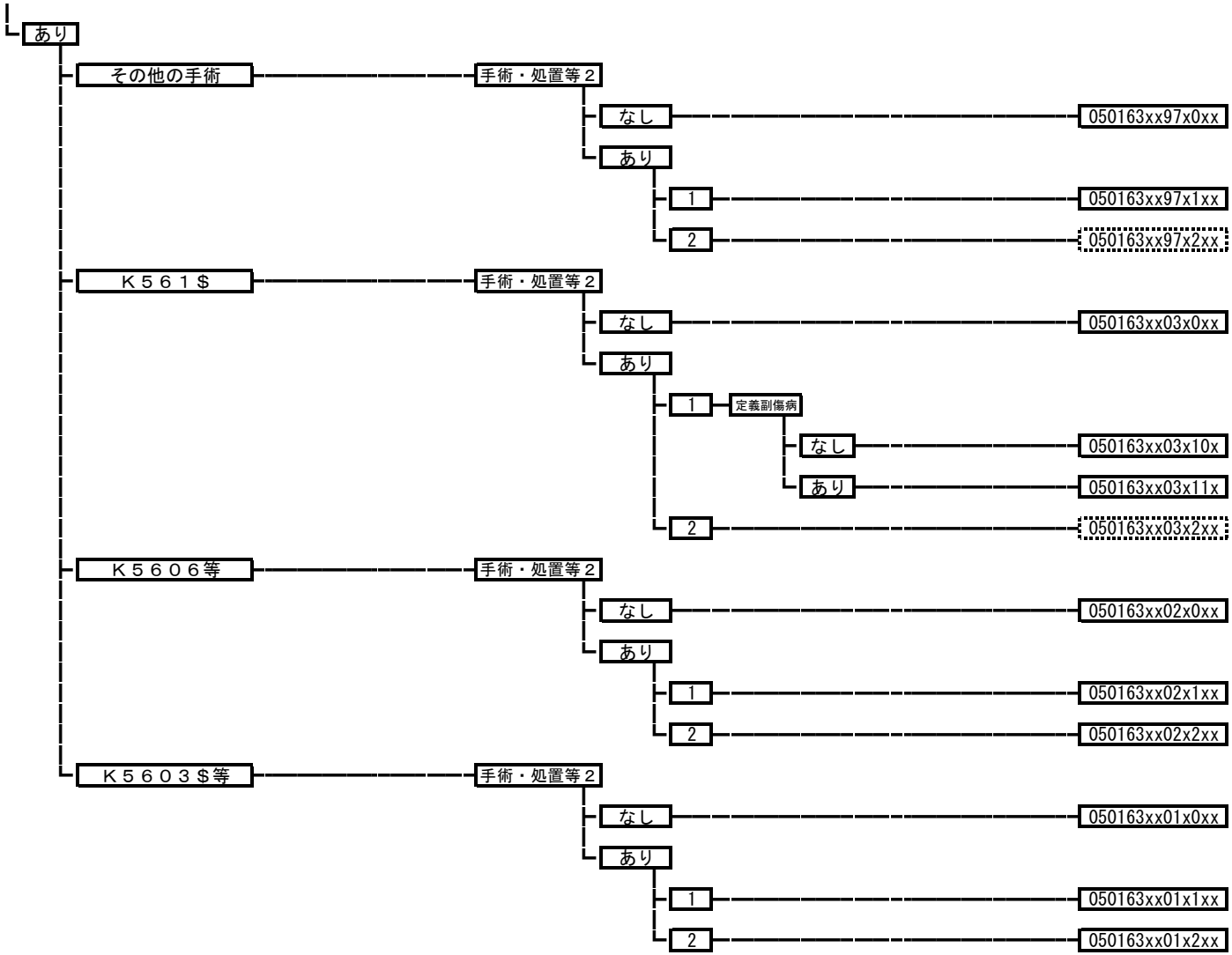
あり
その他の手術
手術・処置等２
なし
050163xx97x0xx
あり
1
050163xx97x1xx
2
050163xx97x2xx
Ｋ５６１＄
手術・処置等２
なし
050163xx03x0xx
あり
1
定義副傷病
なし
050163xx03x10x
あり
050163xx03x11x
2
050163xx03x2xx
Ｋ５６０６等
手術・処置等２
なし
050163xx02x0xx
あり
1
050163xx02x1xx
2
050163xx02x2xx
Ｋ５６０３＄等
手術・処置等２
なし
050163xx01x0xx
あり
1
050163xx01x1xx
2
050163xx01x2xx

050170 閉塞性動脈疾患

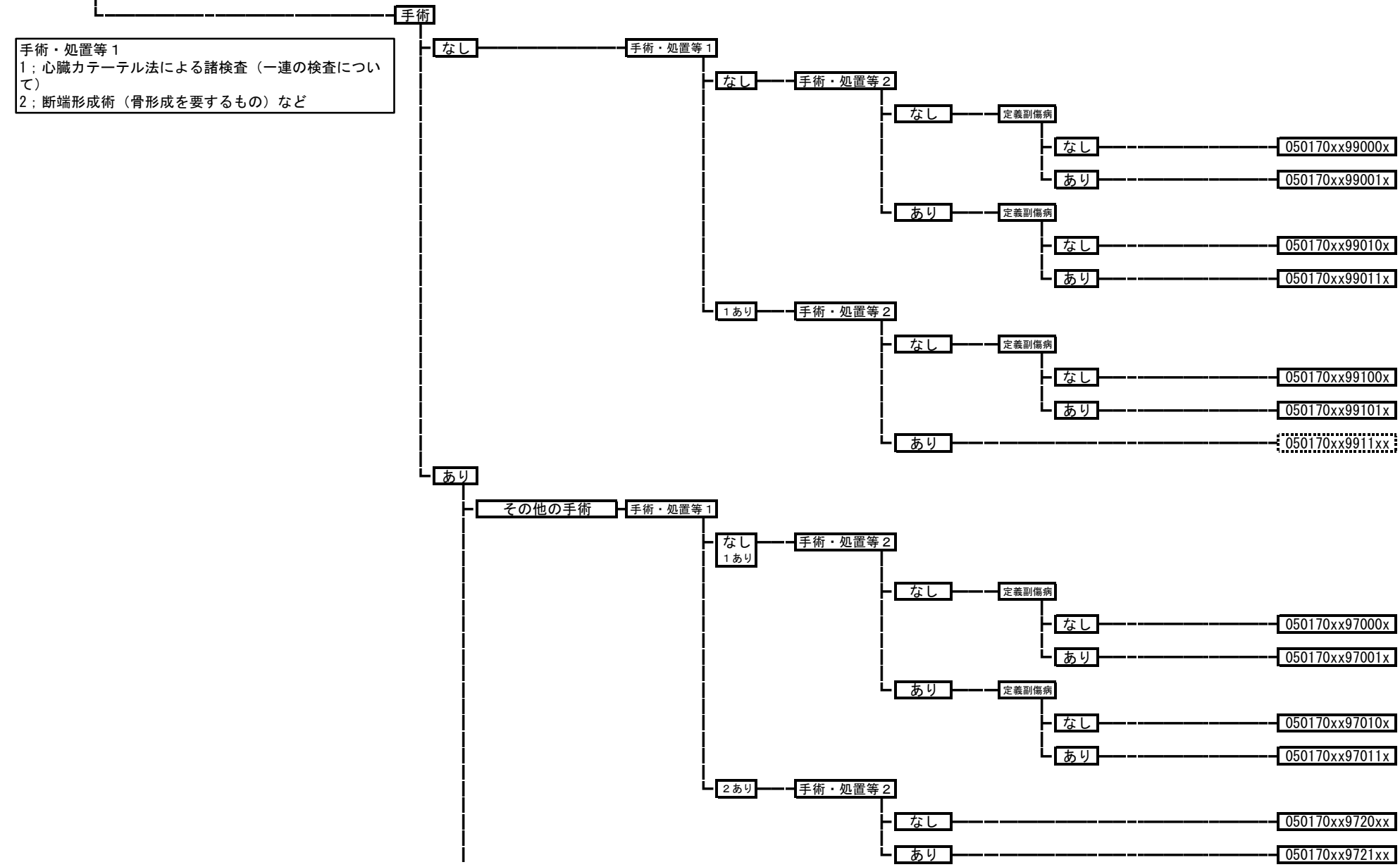

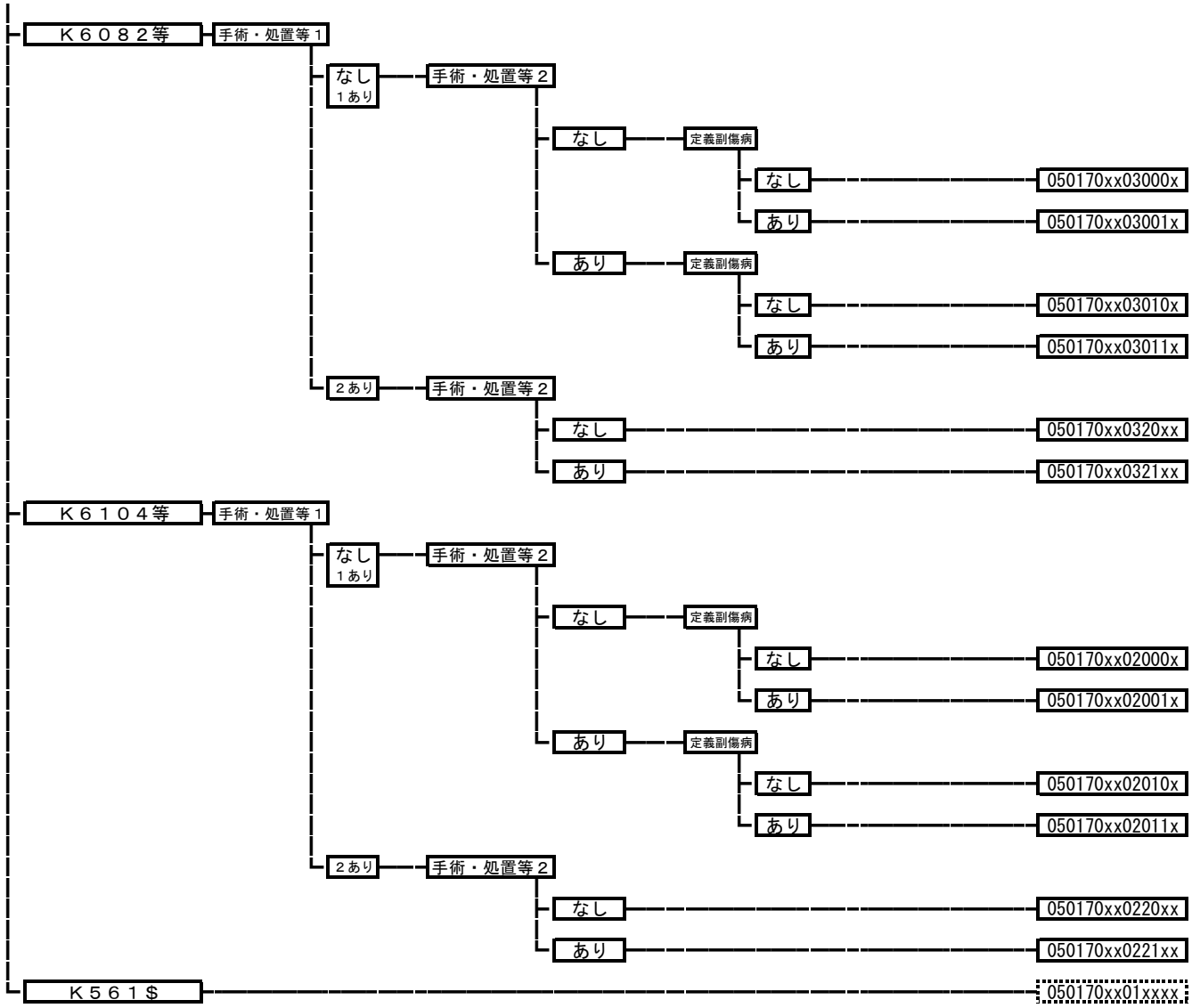
Ｋ６０８２等
手術・処置等１
なし
１あり
手術・処置等２
なし
定義副傷病
なし
050170xx03000x
あり
050170xx03001x
あり
定義副傷病
なし
050170xx03010x
あり
050170xx03011x
２あり
手術・処置等２
なし
050170xx0320xx
あり
050170xx0321xx
Ｋ６１０４等
手術・処置等１
なし
１あり
手術・処置等２
なし
定義副傷病
なし
050170xx02000x
あり
050170xx02001x
あり
定義副傷病
なし
050170xx02010x
あり
050170xx02011x
２あり
手術・処置等２
なし
050170xx0220xx
あり
050170xx0221xx
Ｋ５６１＄
050170xx01xxxx

050180 静脈・リンパ管疾患

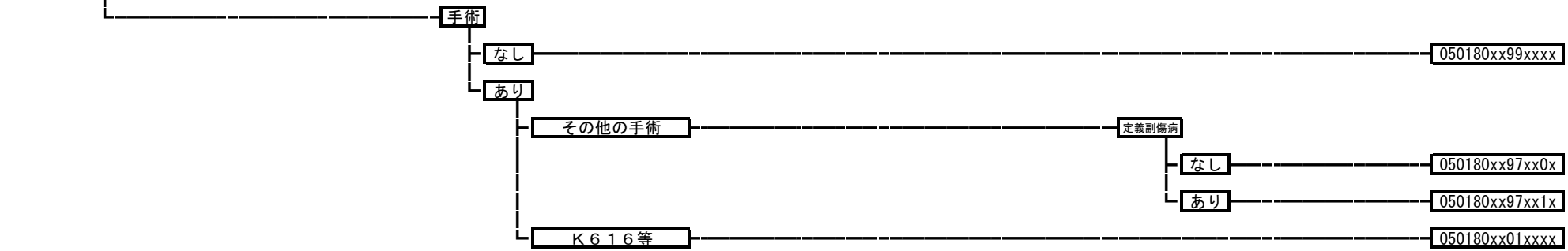

050190 肺塞栓症

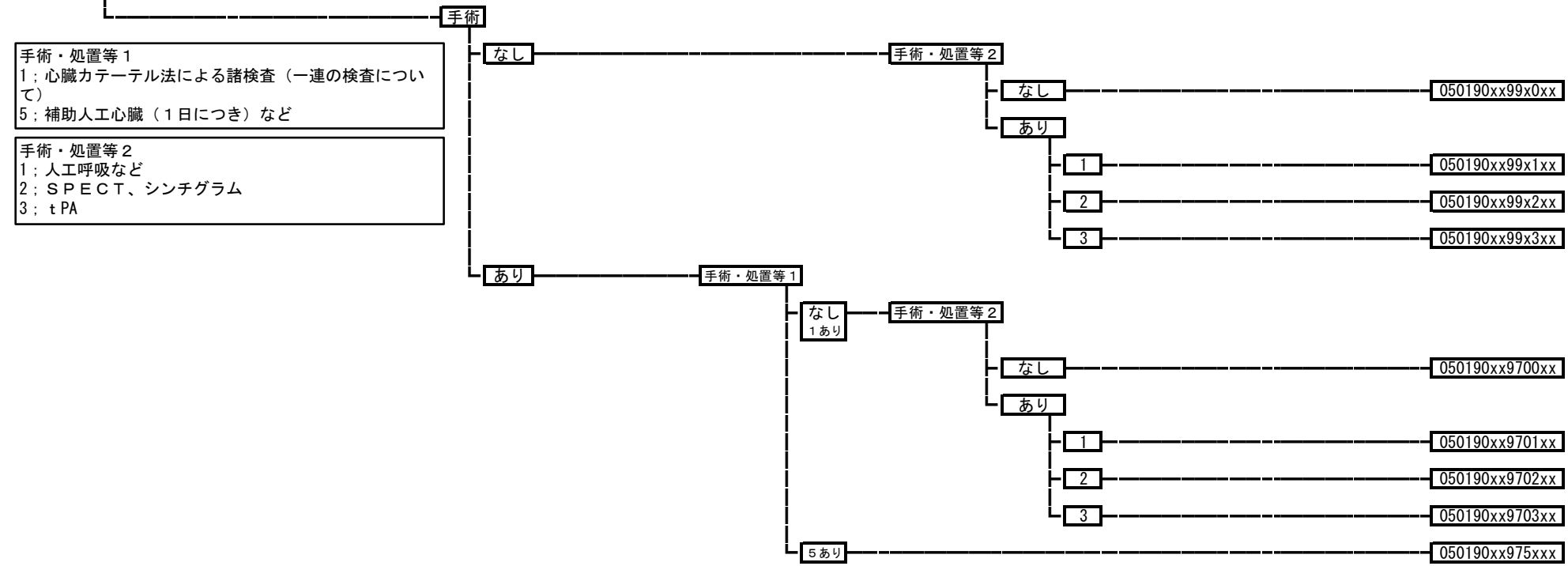

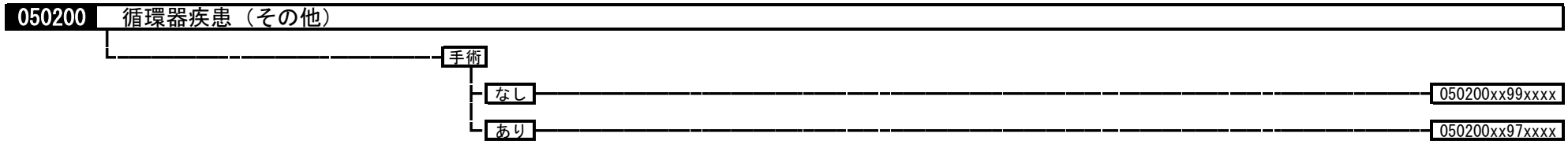
050200
循環器疾患（その他）
手術
なし
050200xx99xxxx
あり
050200xx97xxxx

050210 徐脈性不整脈

手術・処置等１
1；心臓カテーテル法による諸検査（一連の検査について）
3；心臓電気生理学的検査

手術・処置等２
1；人工呼吸
2；中心静脈注射など

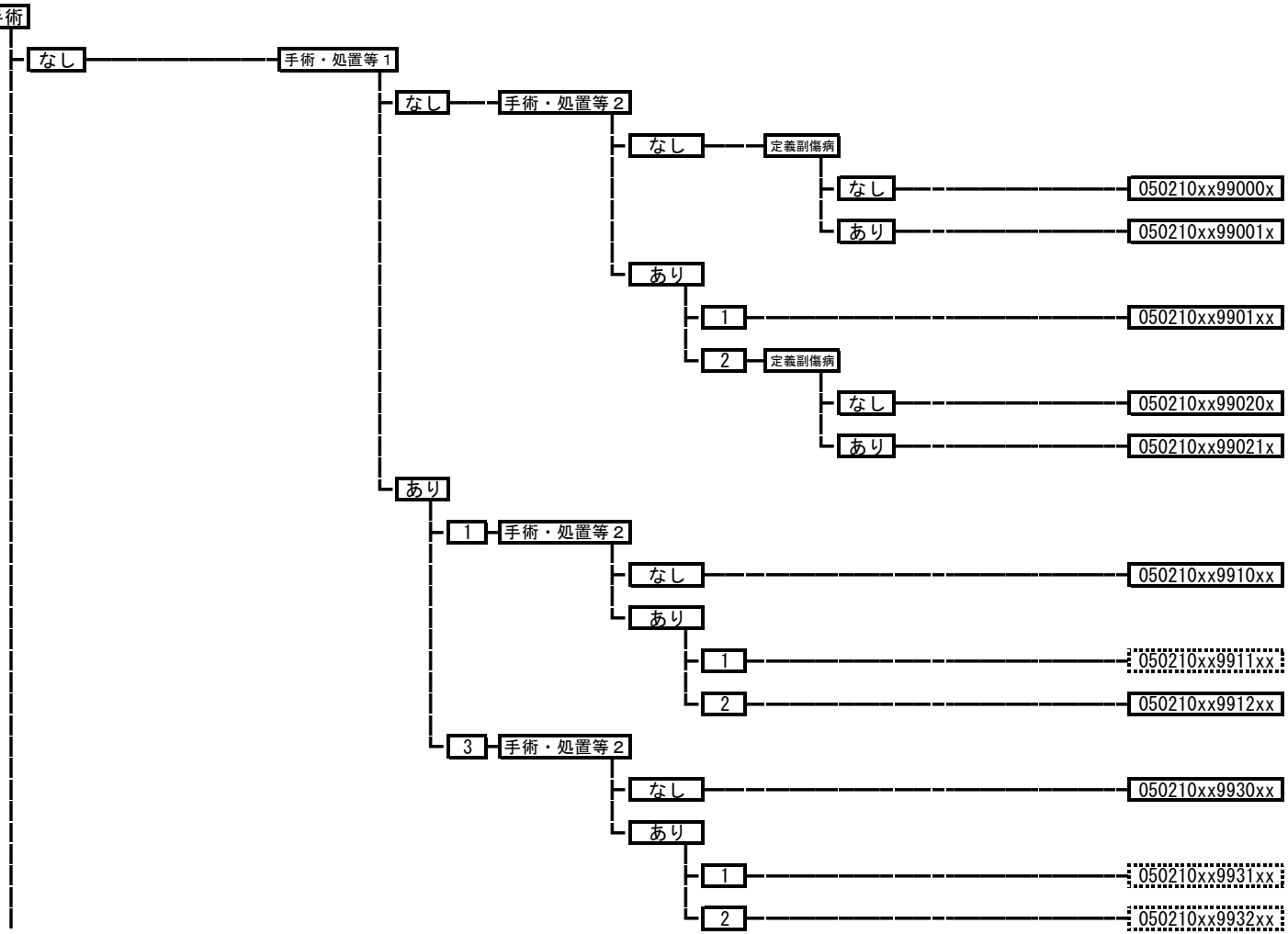

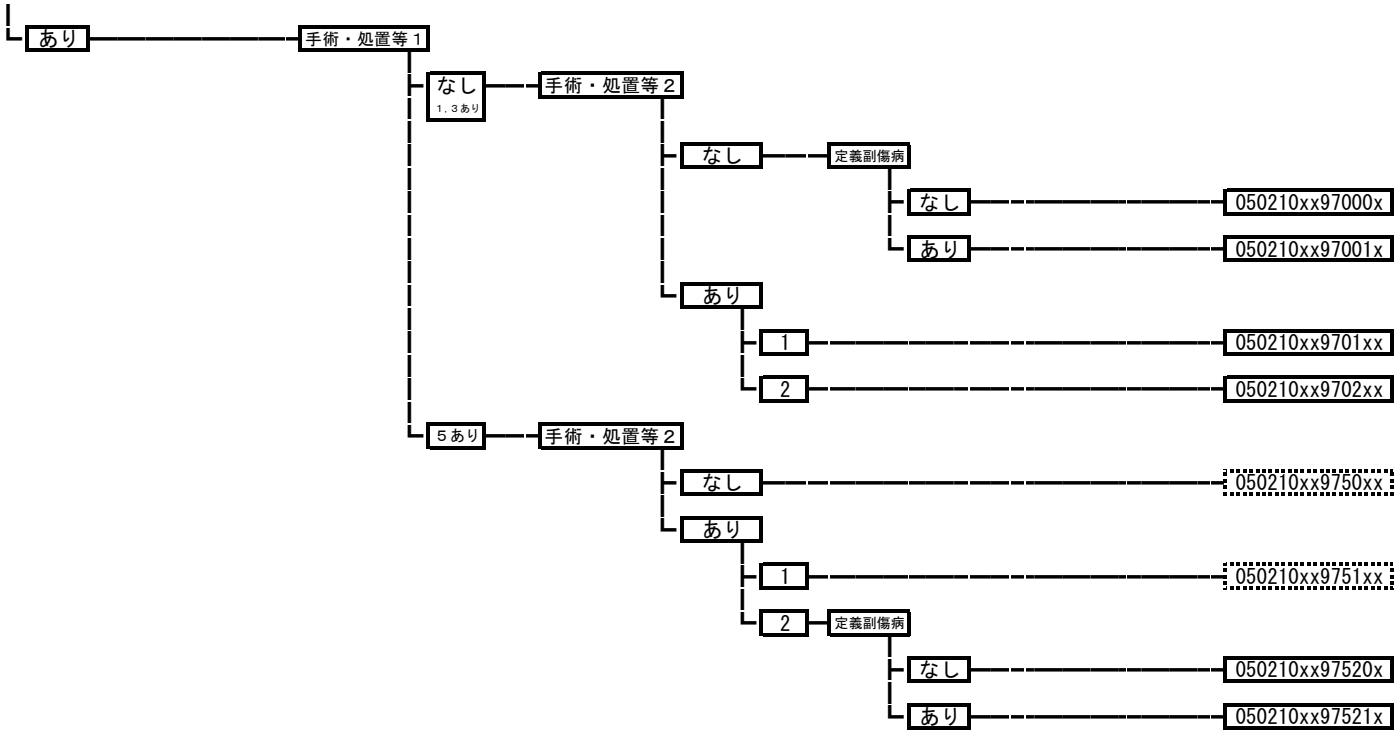

050340 その他の循環器の障害

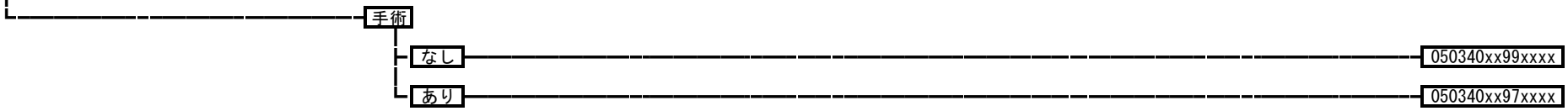

060010 食道の悪性腫瘍（頸部を含む。）

手術・処置等２
1；人工呼吸など
2；化学療法なしかつ放射線療法あり
3；化学療法ありかつ放射線療法あり
4；化学療法ありかつ放射線療法なし

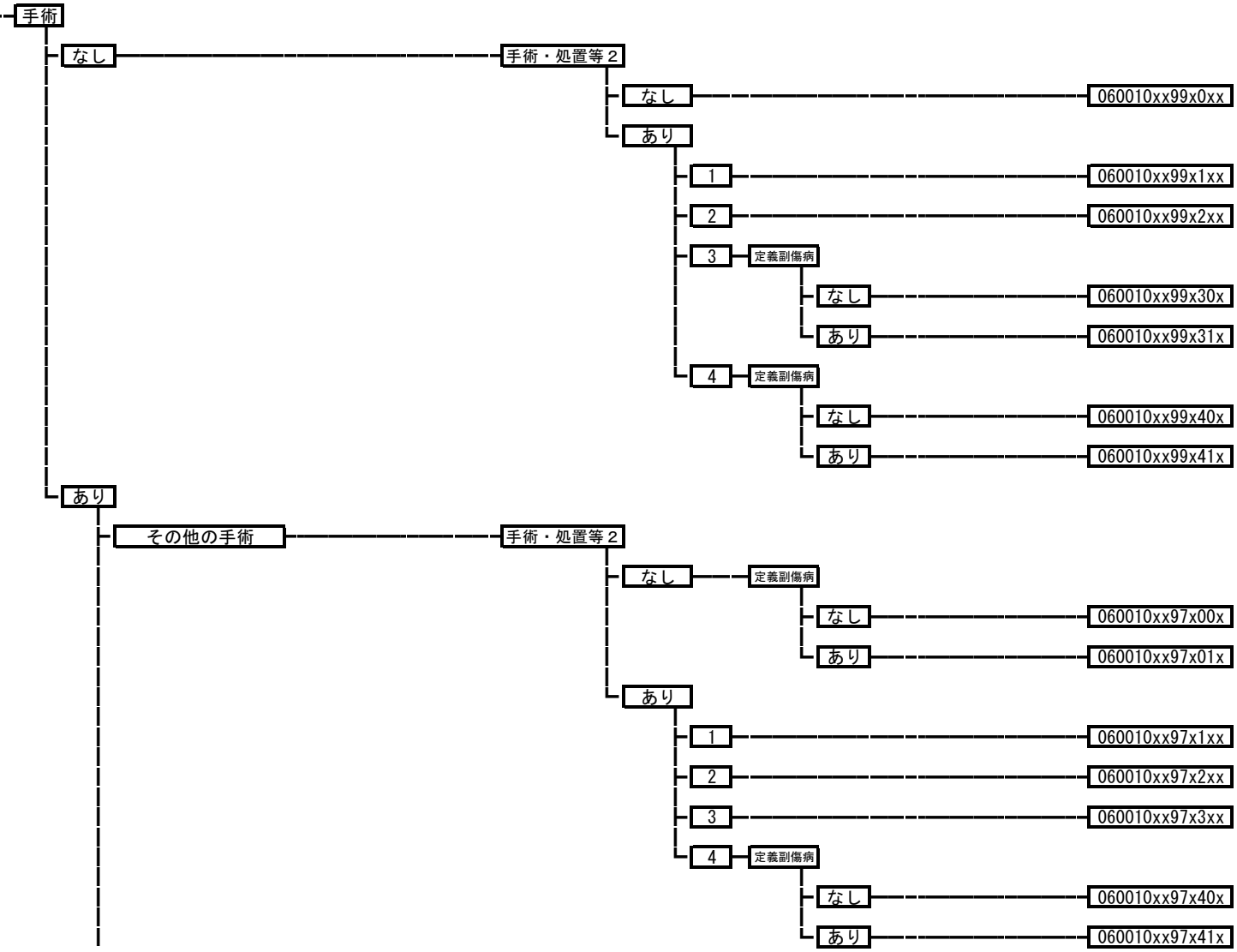

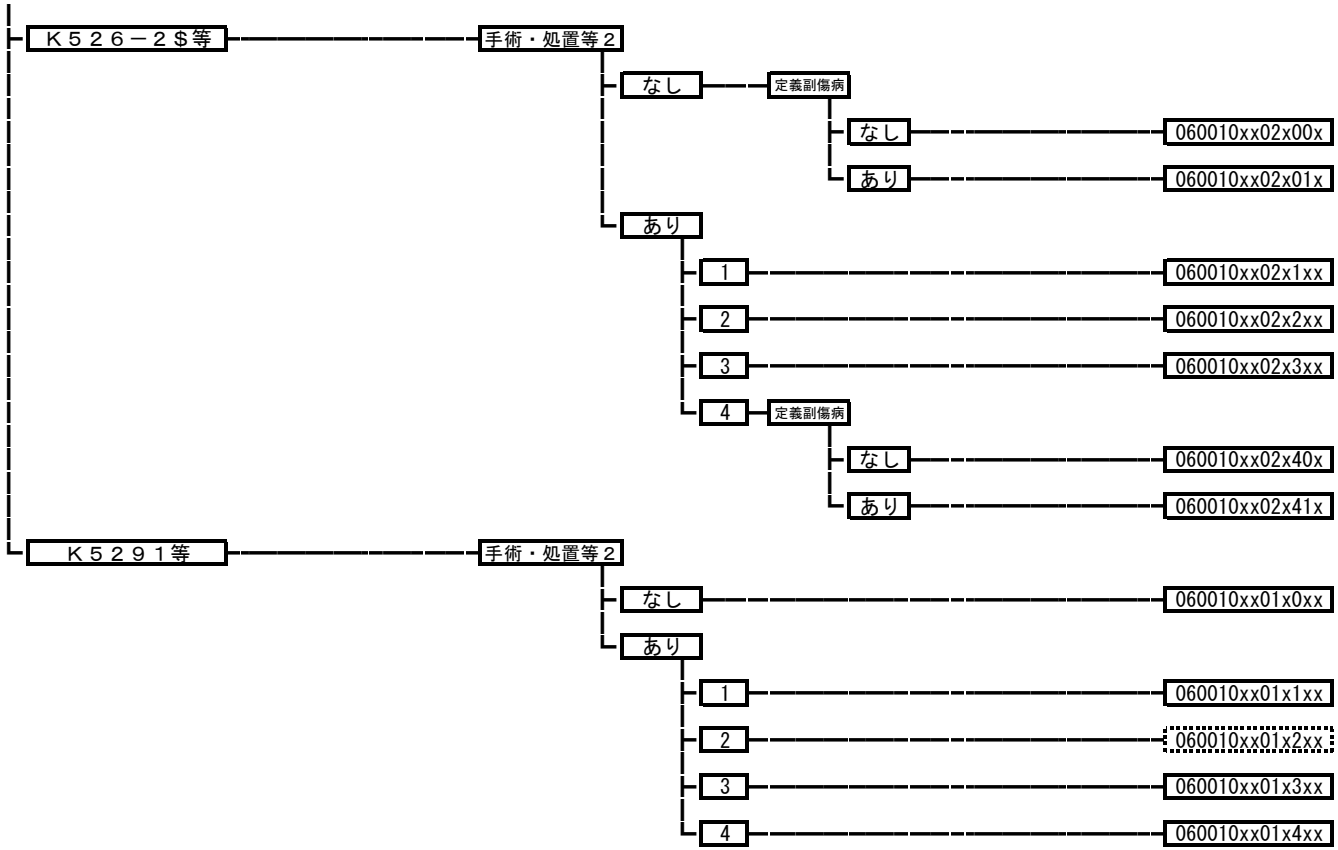
Ｋ５２６－２＄等
手術・処置等２
なし
定義副傷病
なし
060010xx02x00x
あり
060010xx02x01x
あり
1
060010xx02x1xx
2
060010xx02x2xx
3
060010xx02x3xx
4
定義副傷病
なし
060010xx02x40x
あり
060010xx02x41x
Ｋ５２９１等
手術・処置等２
なし
060010xx01x0xx
あり
1
060010xx01x1xx
2
060010xx01x2xx
3
060010xx01x3xx
4
060010xx01x4xx

060020 胃の悪性腫瘍

手術・処置等２
1；人工呼吸、中心静脈注射
2；放射線療法
3；化学療法ありかつ放射線療法なし
4；ドセタキセル水和物、パクリタキセル
5；トラスツズマブ

- 手術
  - なし
    - 手術・処置等２
      - なし
        - 定義副傷病
          - なし — 060020xx99x00x
          - あり — 060020xx99x01x
      - あり
        - 1 — 060020xx99x1xx
        - 2 — 060020xx99x2xx
        - 3 — 定義副傷病
          - なし — 060020xx99x30x
          - あり — 060020xx99x31x
        - 4 — 定義副傷病
          - なし — 060020xx99x40x
          - あり — 060020xx99x41x
        - 5 — 060020xx99x5xx
  - あり
    - その他の手術
      - 手術・処置等２
        - なし — 060020xx97x0xx
        - あり
          - 1 — 060020xx97x1xx
          - 2 — 060020xx97x2xx
          - 3 — 060020xx97x3xx
          - 4 — 060020xx97x4xx
          - 5 — 定義副傷病
            - なし — 060020xx97x50x
            - あり — 060020xx97x51x

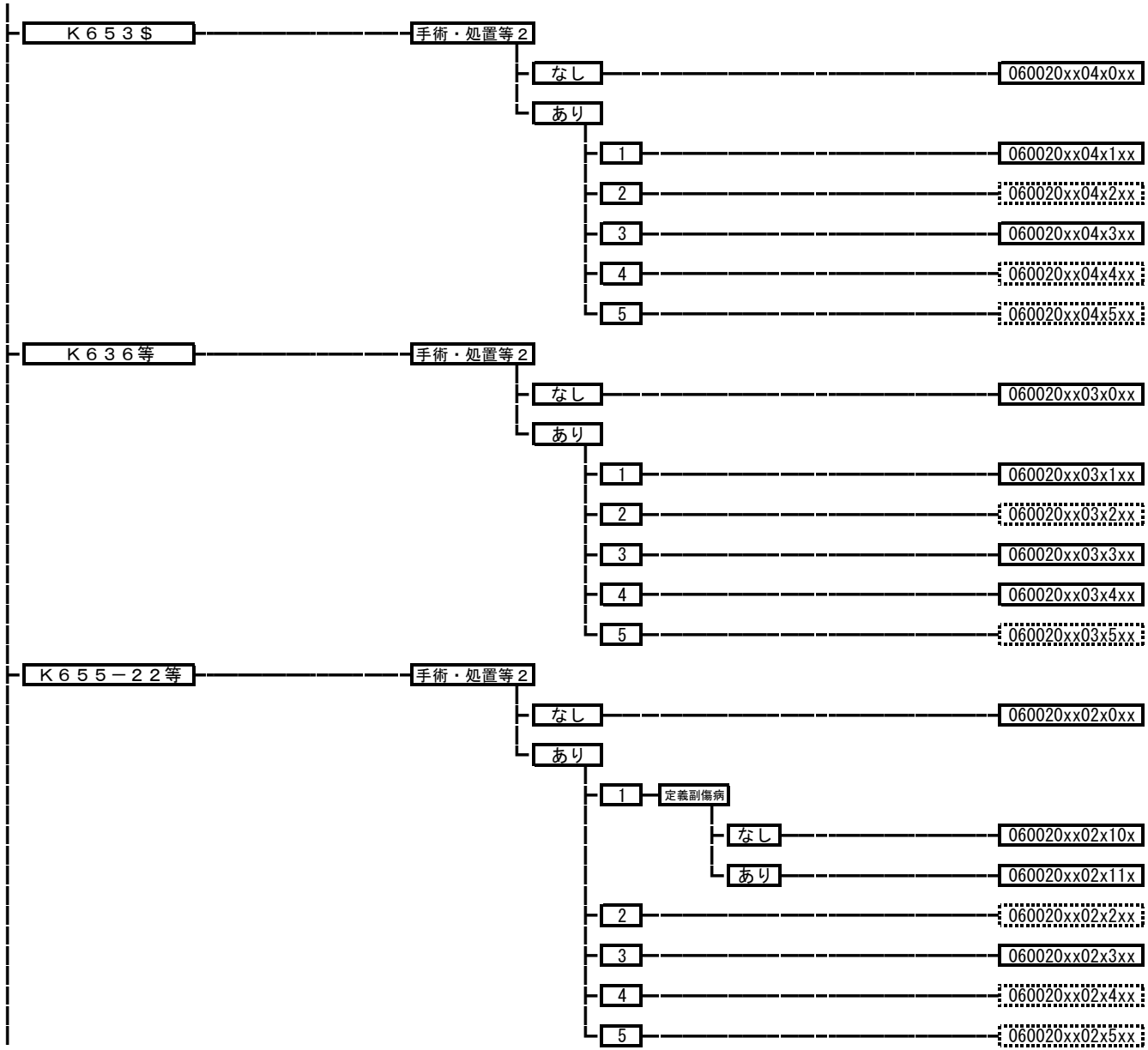
Ｋ６５３＄
手術・処置等２
なし
060020xx04x0xx
あり
1
060020xx04x1xx
2
060020xx04x2xx
3
060020xx04x3xx
4
060020xx04x4xx
5
060020xx04x5xx
Ｋ６３６等
手術・処置等２
なし
060020xx03x0xx
あり
1
060020xx03x1xx
2
060020xx03x2xx
3
060020xx03x3xx
4
060020xx03x4xx
5
060020xx03x5xx
Ｋ６５５－２２等
手術・処置等２
なし
060020xx02x0xx
あり
1
定義副傷病
なし
060020xx02x10x
あり
060020xx02x11x
2
060020xx02x2xx
3
060020xx02x3xx
4
060020xx02x4xx
5
060020xx02x5xx

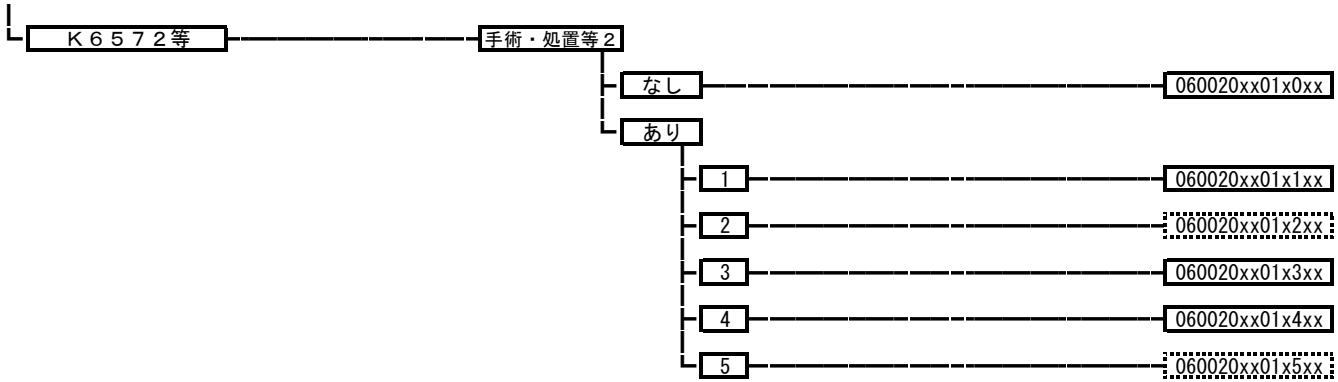
Ｋ６５７２等
手術・処置等２
なし
060020xx01x0xx
あり
1
060020xx01x1xx
2
060020xx01x2xx
3
060020xx01x3xx
4
060020xx01x4xx
5
060020xx01x5xx

060030 小腸の悪性腫瘍、腹膜の悪性腫瘍

手術・処置等２
1；人工呼吸、中心静脈注射
2；放射線療法
3；化学療法ありかつ放射線療法なし
4；カルボプラチン+パクリタキセルあり、
　カルボプラチン+ドセタキセル水和物あり

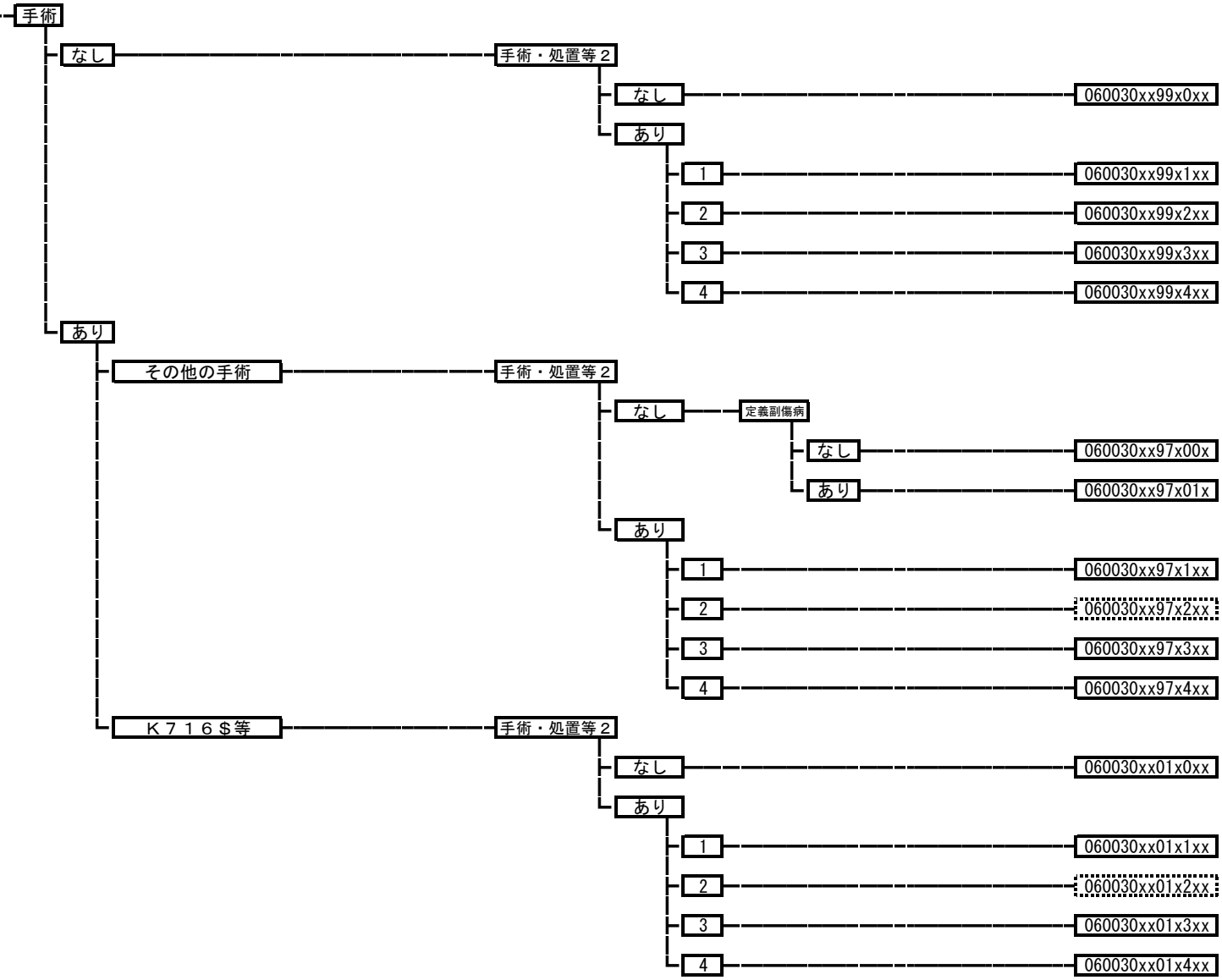

060035 結腸(虫垂を含む。)の悪性腫瘍

手術・処置等２
1；人工呼吸など
2；放射線療法
3；化学療法ありかつ放射線療法なし、
　フルオロウラシル+レボホリナートカルシウム
　+イリノテカン塩酸塩水和物あり
4；フルオロウラシル+レボホリナートカルシウム
　+オキサリプラチンあり

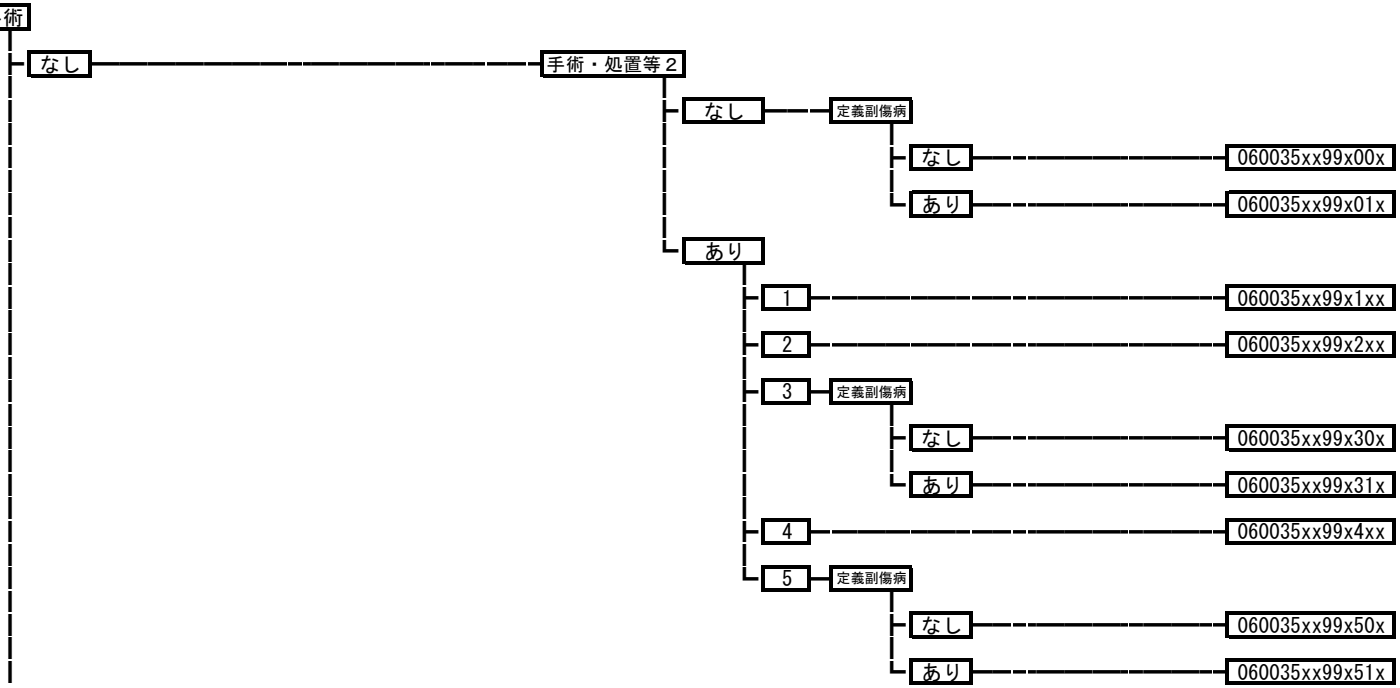

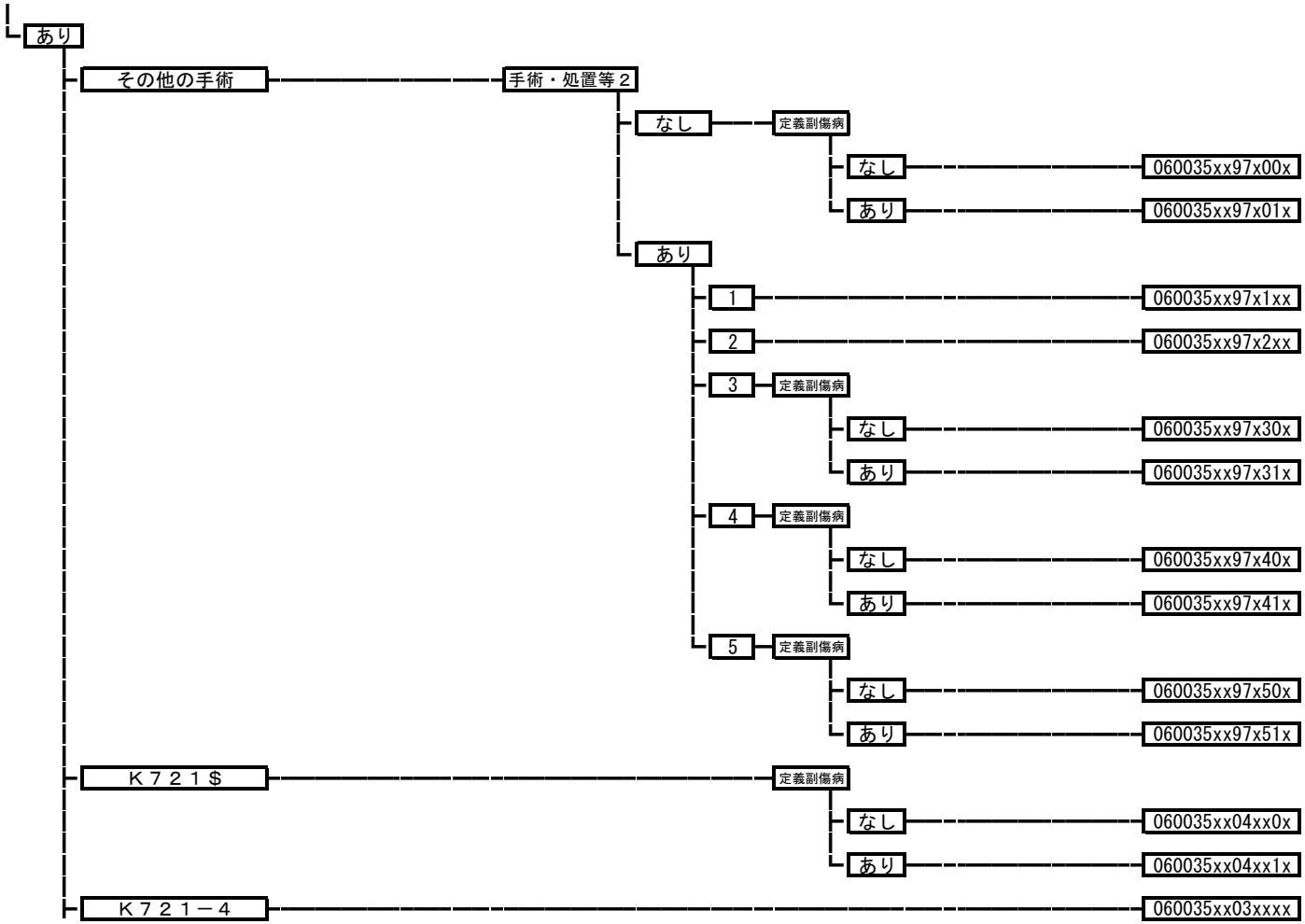
あり
その他の手術
手術・処置等２
なし
定義副傷病
なし
060035xx97x00x
あり
060035xx97x01x
あり
1
060035xx97x1xx
2
060035xx97x2xx
3
定義副傷病
なし
060035xx97x30x
あり
060035xx97x31x
4
定義副傷病
なし
060035xx97x40x
あり
060035xx97x41x
5
定義副傷病
なし
060035xx97x50x
あり
060035xx97x51x
Ｋ７２１＄
定義副傷病
なし
060035xx04xx0x
あり
060035xx04xx1x
Ｋ７２１－４
060035xx03xxxx

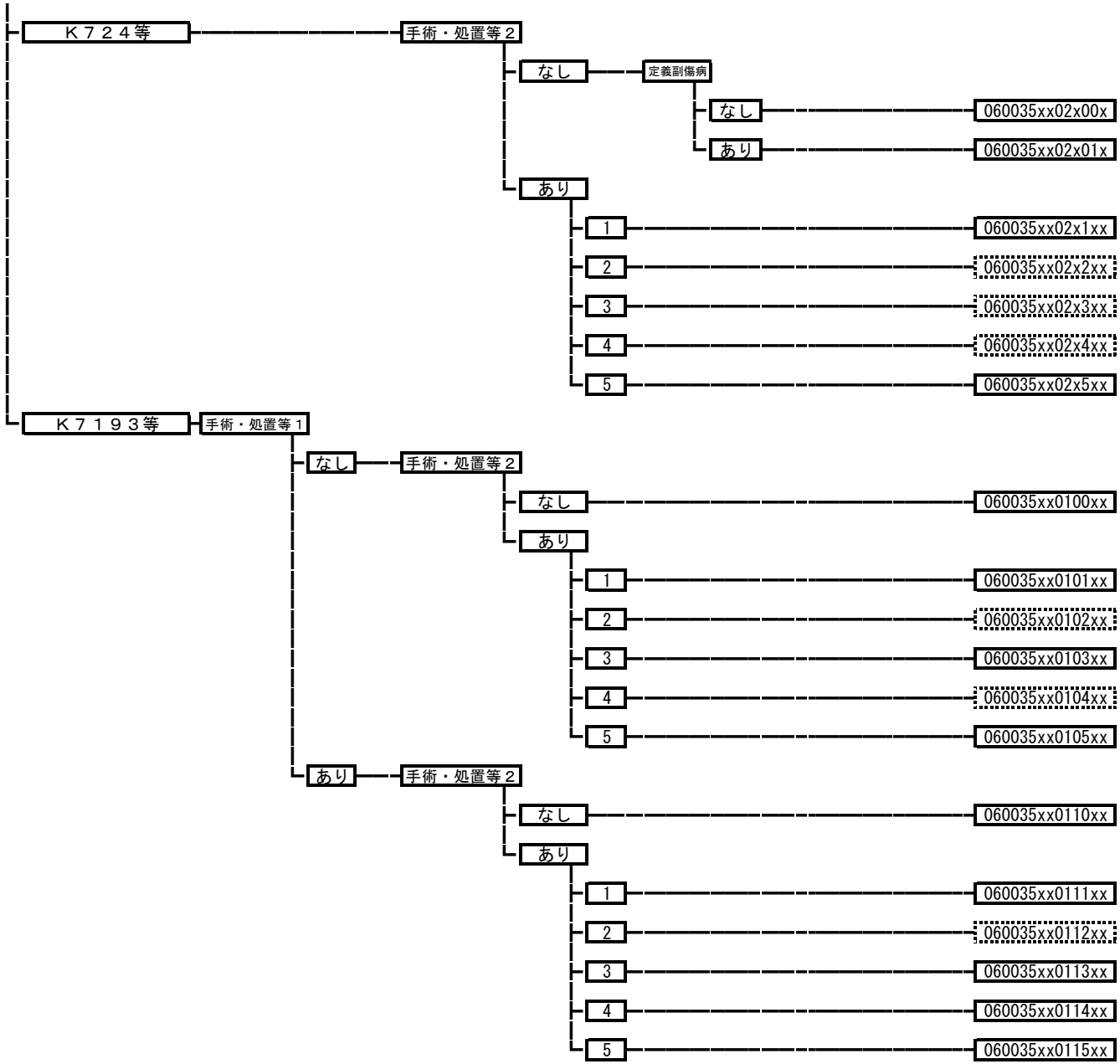
Ｋ７２４等
手術・処置等２
なし
定義副傷病
なし
060035xx02x00x
あり
060035xx02x01x
あり
1
060035xx02x1xx
2
060035xx02x2xx
3
060035xx02x3xx
4
060035xx02x4xx
5
060035xx02x5xx
Ｋ７１９３等
手術・処置等１
なし
手術・処置等２
なし
060035xx0100xx
あり
1
060035xx0101xx
2
060035xx0102xx
3
060035xx0103xx
4
060035xx0104xx
5
060035xx0105xx
あり
手術・処置等２
なし
060035xx0110xx
あり
1
060035xx0111xx
2
060035xx0112xx
3
060035xx0113xx
4
060035xx0114xx
5
060035xx0115xx

060040 直腸肛門（直腸Ｓ状部から肛門）の悪性腫瘍

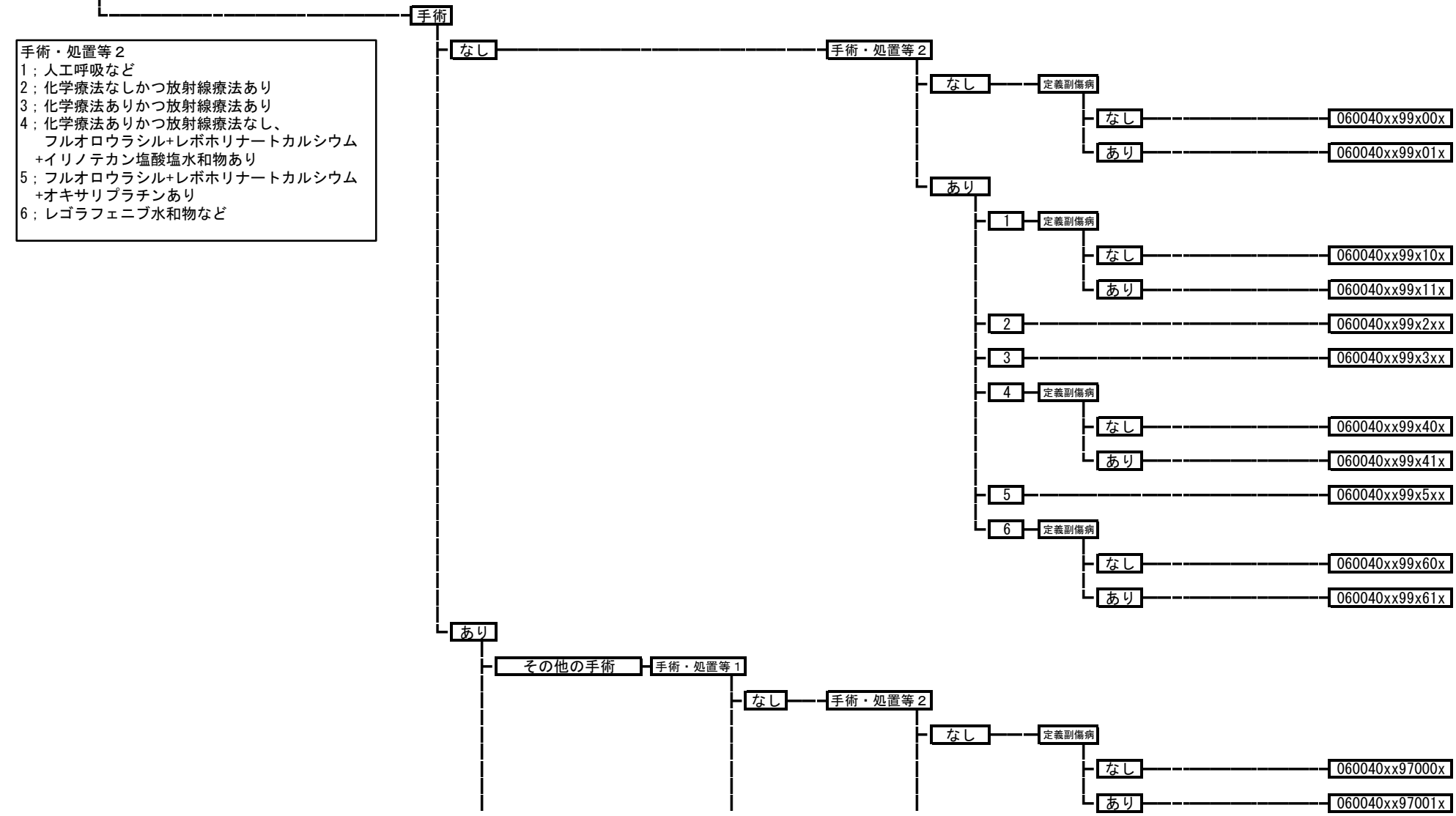

手術・処置等２
1；人工呼吸など
2；化学療法なしかつ放射線療法あり
3；化学療法ありかつ放射線療法あり
4；化学療法ありかつ放射線療法なし、
　フルオロウラシル+レボホリナートカルシウム
　+イリノテカン塩酸塩水和物あり
5；フルオロウラシル+レボホリナートカルシウム
　+オキサリプラチンあり
6；レゴラフェニブ水和物など

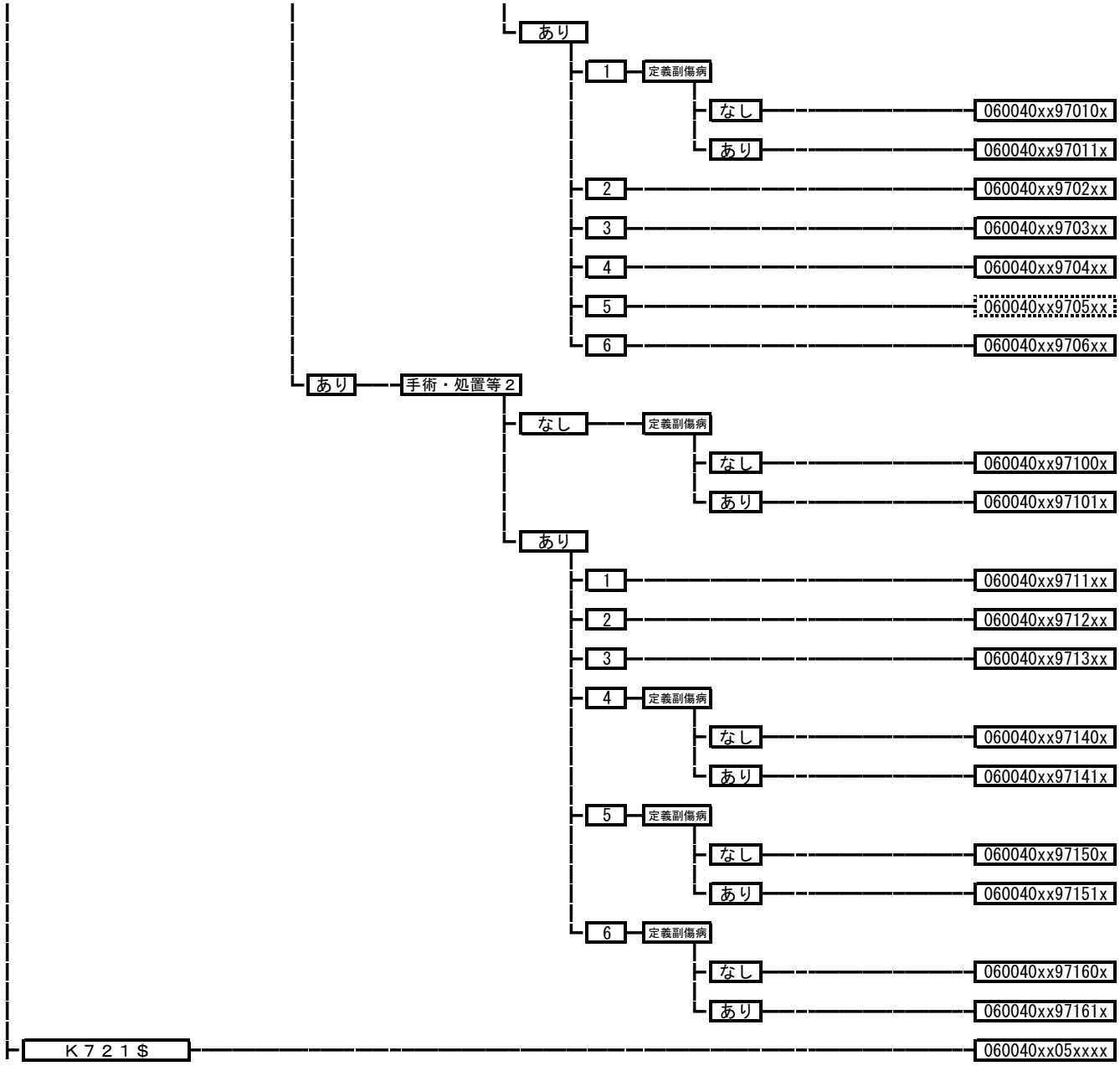
あり
1
定義副傷病
なし
060040xx97010x
あり
060040xx97011x
2
060040xx9702xx
3
060040xx9703xx
4
060040xx9704xx
5
060040xx9705xx
6
060040xx9706xx
あり
手術・処置等２
なし
定義副傷病
なし
060040xx97100x
あり
060040xx97101x
あり
1
060040xx9711xx
2
060040xx9712xx
3
060040xx9713xx
4
定義副傷病
なし
060040xx97140x
あり
060040xx97141x
5
定義副傷病
なし
060040xx97150x
あり
060040xx97151x
6
定義副傷病
なし
060040xx97160x
あり
060040xx97161x
Ｋ７２１＄
060040xx05xxxx

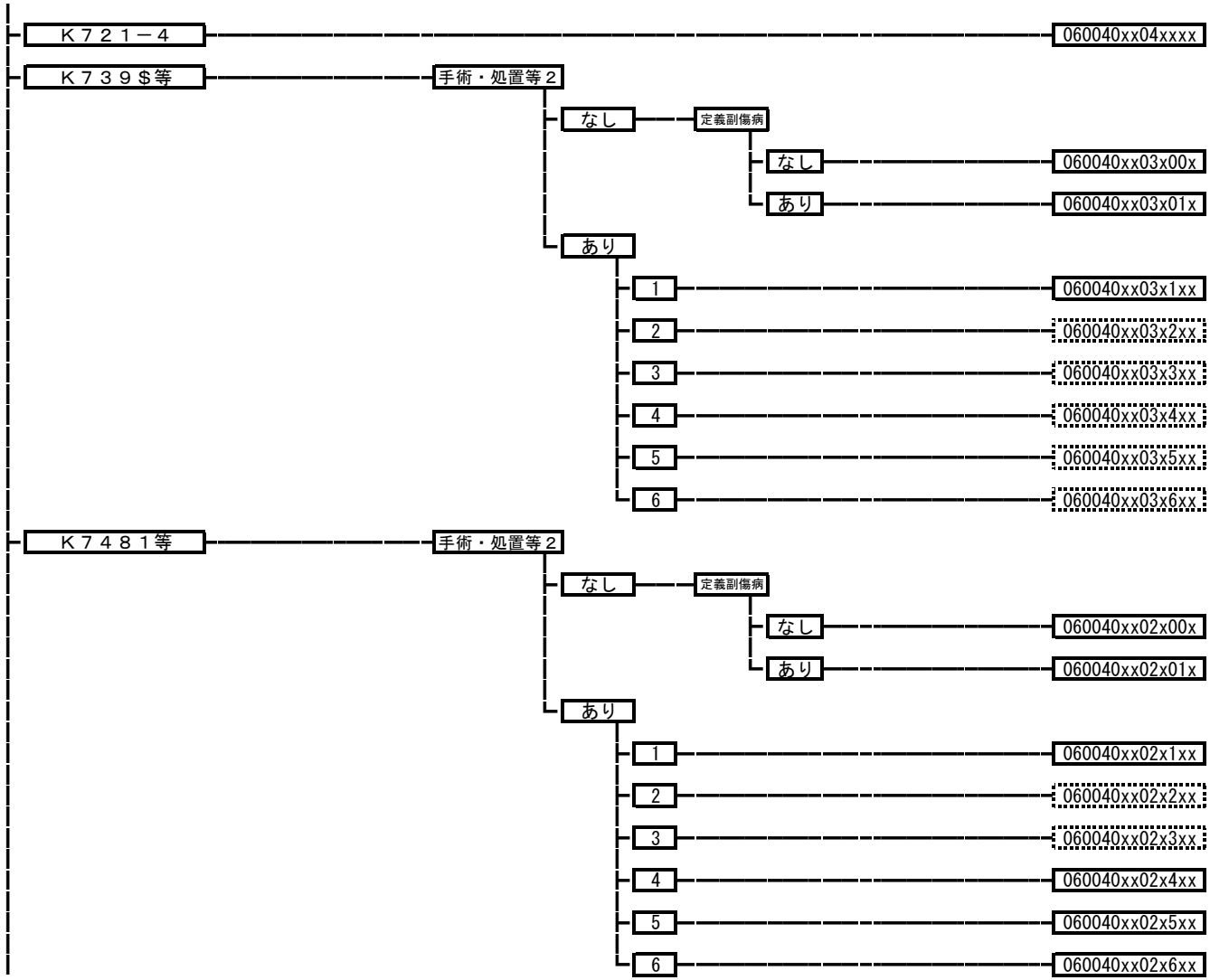
Ｋ７２１－４
060040xx04xxxx
Ｋ７３９＄等
手術・処置等２
なし
定義副傷病
なし
060040xx03x00x
あり
060040xx03x01x
あり
1
060040xx03x1xx
2
060040xx03x2xx
3
060040xx03x3xx
4
060040xx03x4xx
5
060040xx03x5xx
6
060040xx03x6xx
Ｋ７４８１等
手術・処置等２
なし
定義副傷病
なし
060040xx02x00x
あり
060040xx02x01x
あり
1
060040xx02x1xx
2
060040xx02x2xx
3
060040xx02x3xx
4
060040xx02x4xx
5
060040xx02x5xx
6
060040xx02x6xx

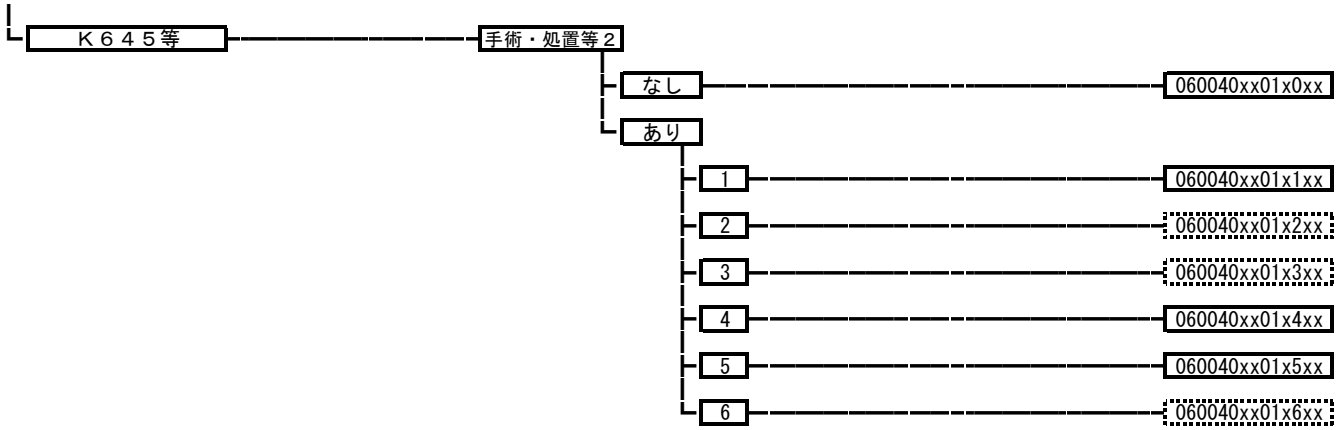
Ｋ６４５等
手術・処置等２
なし
060040xx01x0xx
あり
1
060040xx01x1xx
2
060040xx01x2xx
3
060040xx01x3xx
4
060040xx01x4xx
5
060040xx01x5xx
6
060040xx01x6xx

060050 肝・肝内胆管の悪性腫瘍（続発性を含む。）

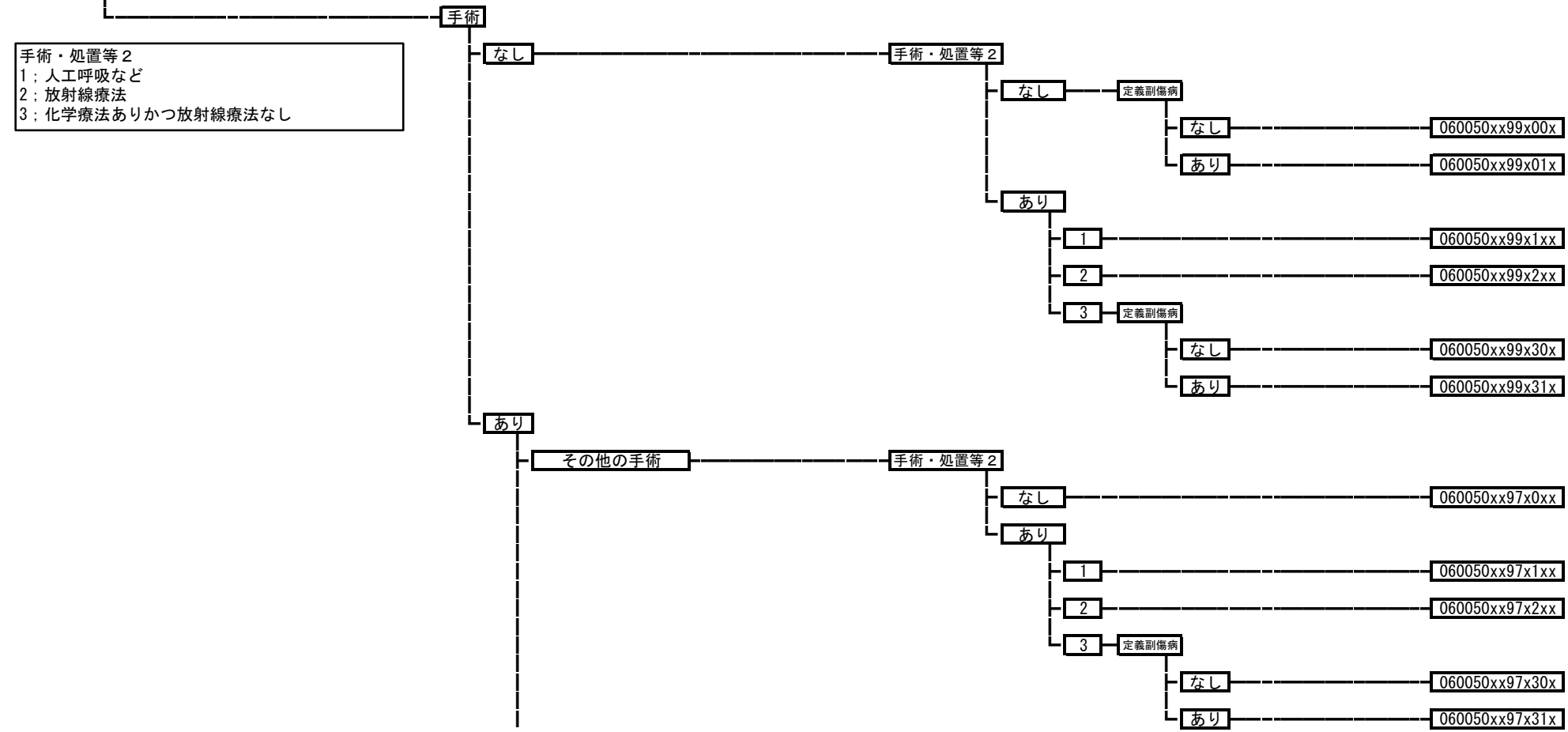

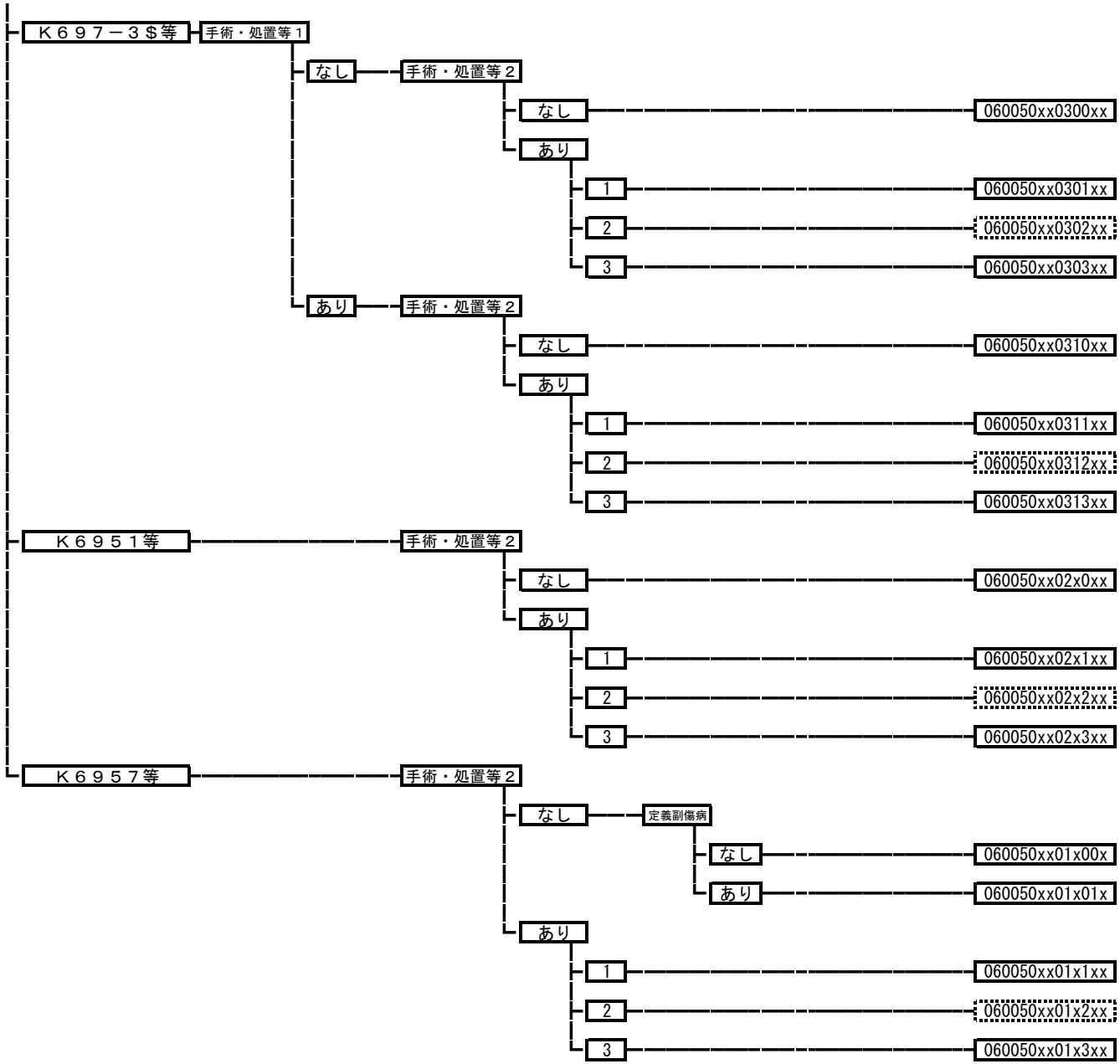
Ｋ６９７－３＄等
手術・処置等１
なし
手術・処置等２
なし
060050xx0300xx
あり
1
060050xx0301xx
2
060050xx0302xx
3
060050xx0303xx
あり
手術・処置等２
なし
060050xx0310xx
あり
1
060050xx0311xx
2
060050xx0312xx
3
060050xx0313xx
Ｋ６９５１等
手術・処置等２
なし
060050xx02x0xx
あり
1
060050xx02x1xx
2
060050xx02x2xx
3
060050xx02x3xx
Ｋ６９５７等
手術・処置等２
なし
定義副傷病
なし
060050xx01x00x
あり
060050xx01x01x
あり
1
060050xx01x1xx
2
060050xx01x2xx
3
060050xx01x3xx

060060 胆嚢、肝外胆管の悪性腫瘍

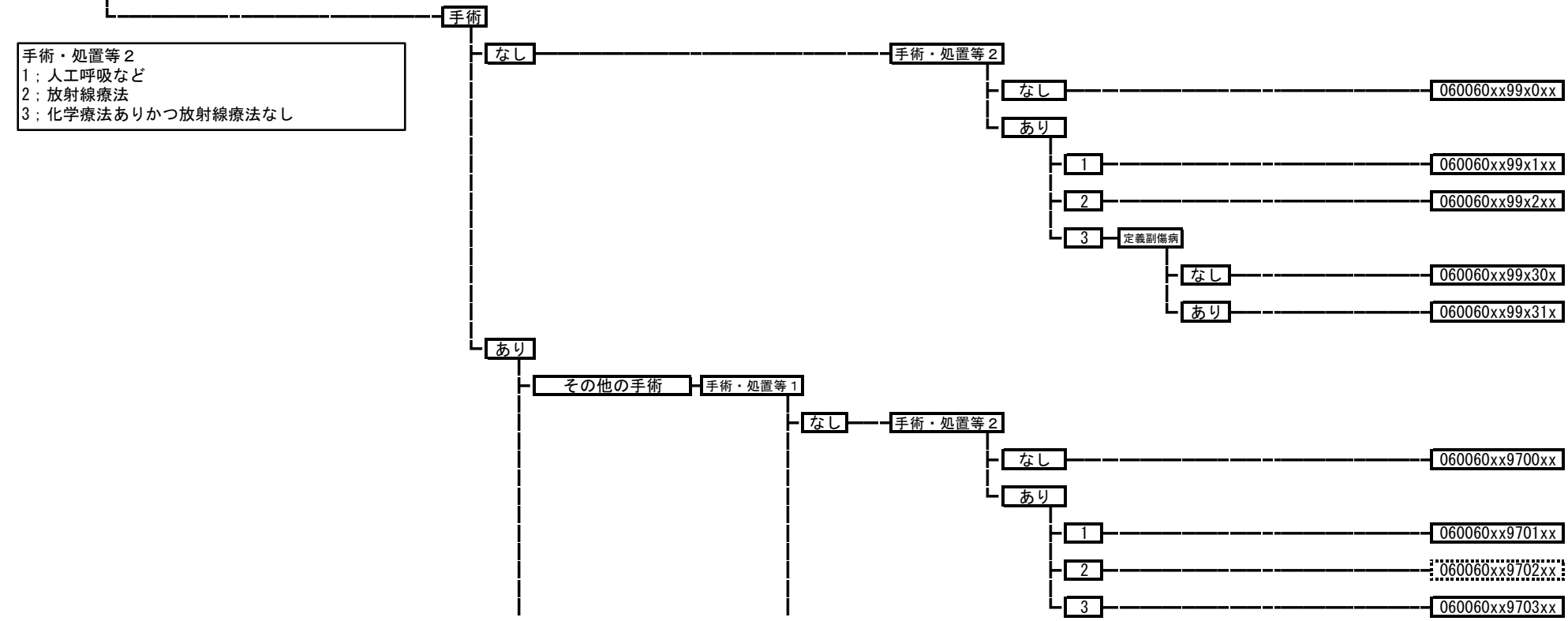

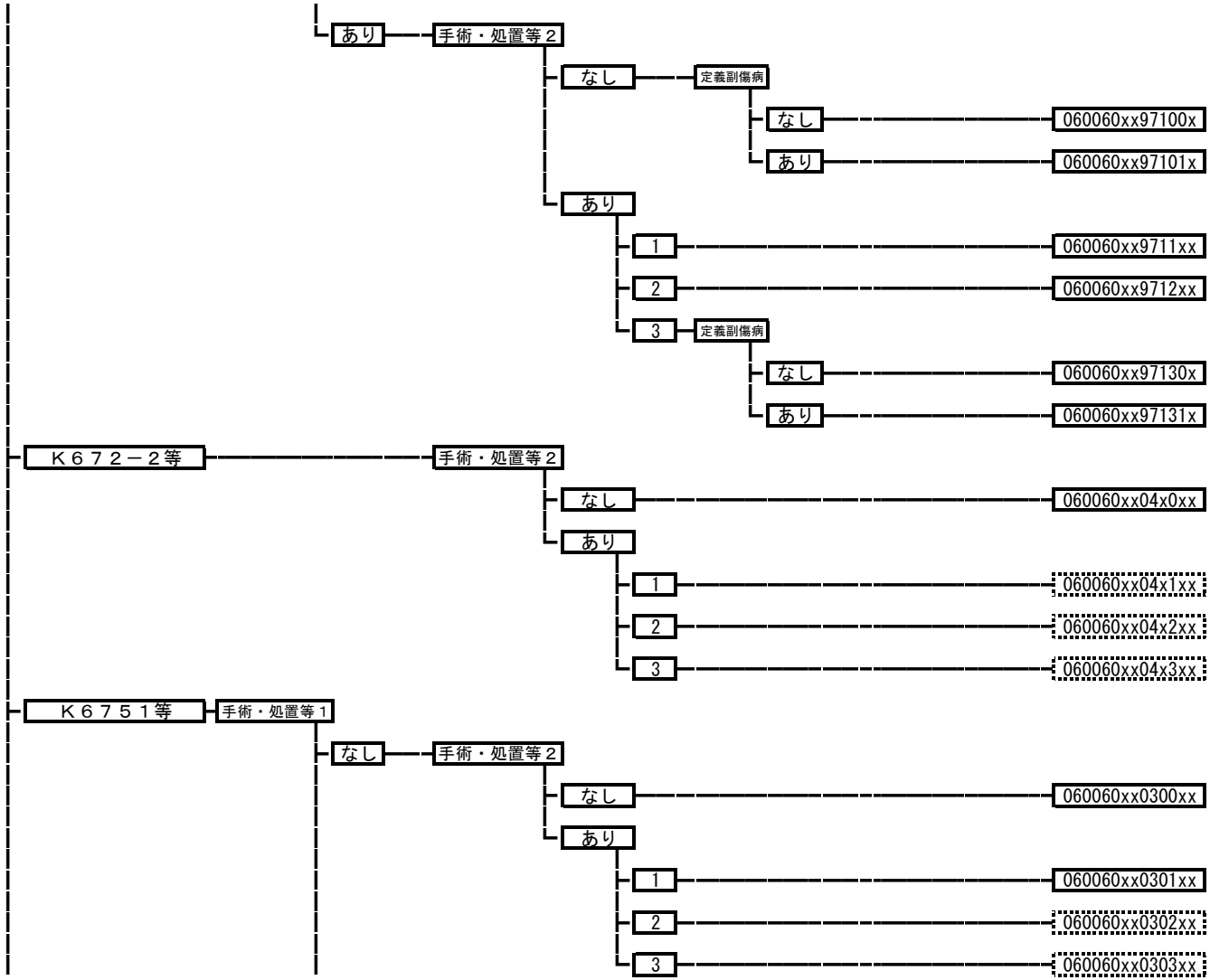
あり
手術・処置等２
なし
定義副傷病
なし
060060xx97100x
あり
060060xx97101x
あり
1
060060xx9711xx
2
060060xx9712xx
3
定義副傷病
なし
060060xx97130x
あり
060060xx97131x
Ｋ６７２－２等
手術・処置等２
なし
060060xx04x0xx
あり
1
060060xx04x1xx
2
060060xx04x2xx
3
060060xx04x3xx
Ｋ６７５１等
手術・処置等１
なし
手術・処置等２
なし
060060xx0300xx
あり
1
060060xx0301xx
2
060060xx0302xx
3
060060xx0303xx

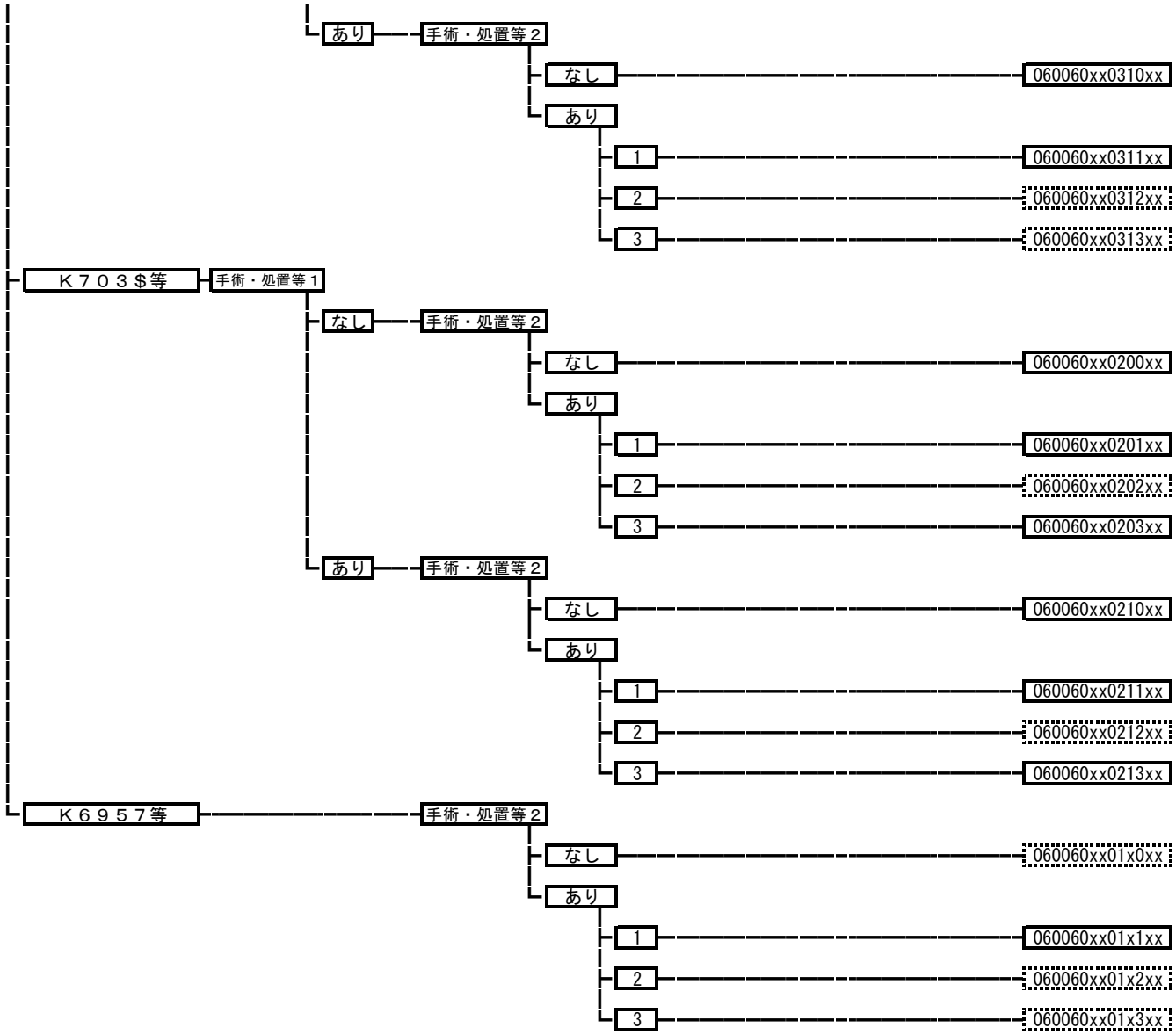
あり
手術・処置等２
なし
060060xx0310xx
あり
1
060060xx0311xx
2
060060xx0312xx
3
060060xx0313xx
Ｋ７０３＄等
手術・処置等１
なし
手術・処置等２
なし
060060xx0200xx
あり
1
060060xx0201xx
2
060060xx0202xx
3
060060xx0203xx
あり
手術・処置等２
なし
060060xx0210xx
あり
1
060060xx0211xx
2
060060xx0212xx
3
060060xx0213xx
Ｋ６９５７等
手術・処置等２
なし
060060xx01x0xx
あり
1
060060xx01x1xx
2
060060xx01x2xx
3
060060xx01x3xx

06007x	膵臓、脾臓の腫瘍
	060071　膵臓の腫瘍 060072　脾臓の腫瘍

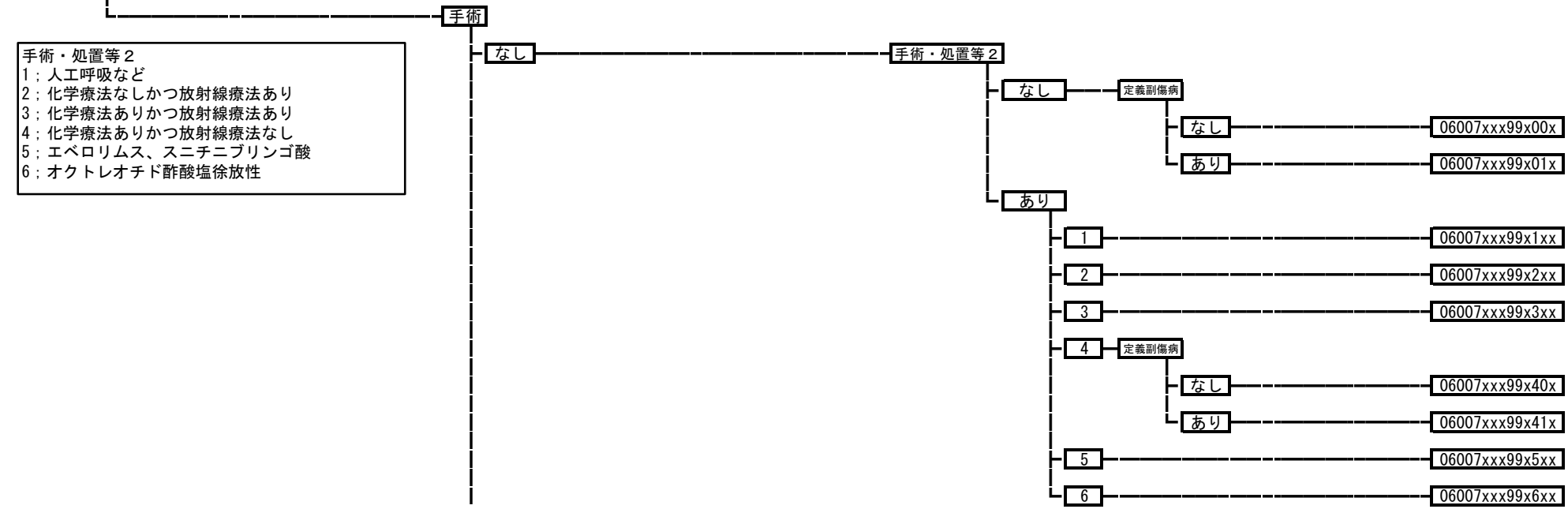

手術・処置等２
1；人工呼吸など
2；化学療法なしかつ放射線療法あり
3；化学療法ありかつ放射線療法あり
4；化学療法ありかつ放射線療法なし
5；エベロリムス、スニチニブリンゴ酸
6；オクトレオチド酢酸塩徐放性

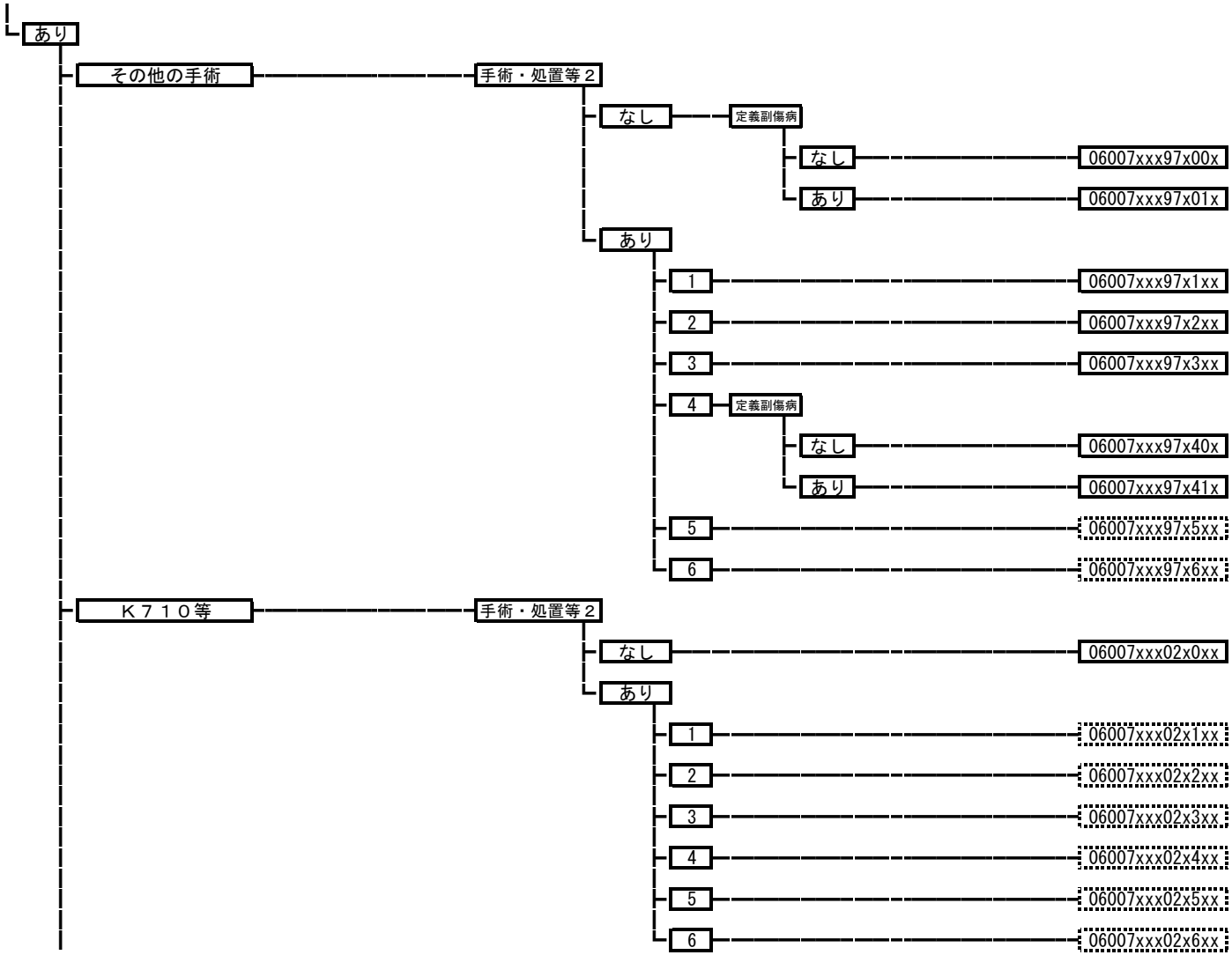
あり
その他の手術
手術・処置等２
なし
定義副傷病
なし
06007xxx97x00x
あり
06007xxx97x01x
あり
1
06007xxx97x1xx
2
06007xxx97x2xx
3
06007xxx97x3xx
4
定義副傷病
なし
06007xxx97x40x
あり
06007xxx97x41x
5
06007xxx97x5xx
6
06007xxx97x6xx
Ｋ７１０等
手術・処置等２
なし
06007xxx02x0xx
あり
1
06007xxx02x1xx
2
06007xxx02x2xx
3
06007xxx02x3xx
4
06007xxx02x4xx
5
06007xxx02x5xx
6
06007xxx02x6xx

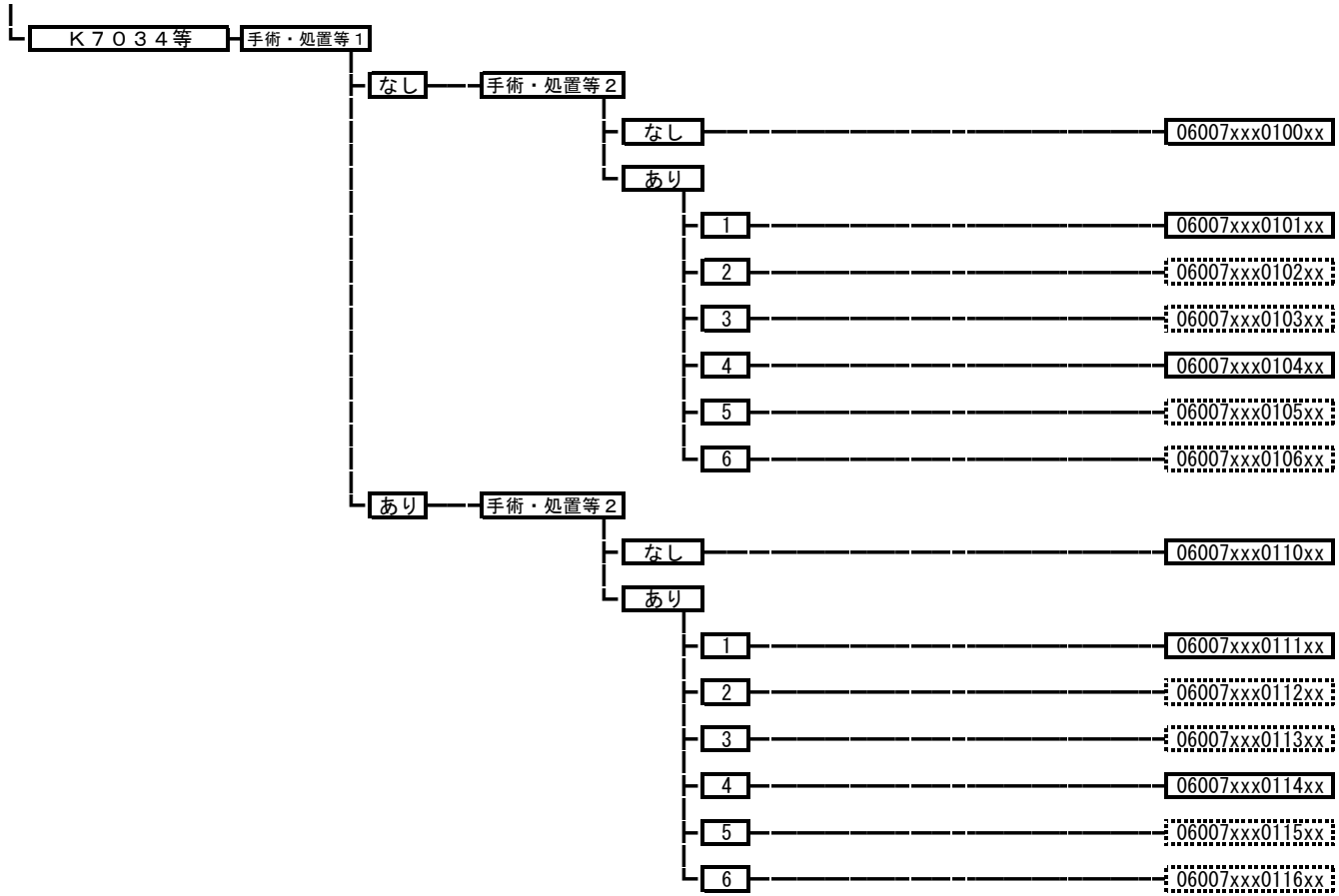

060080 食道の良性腫瘍

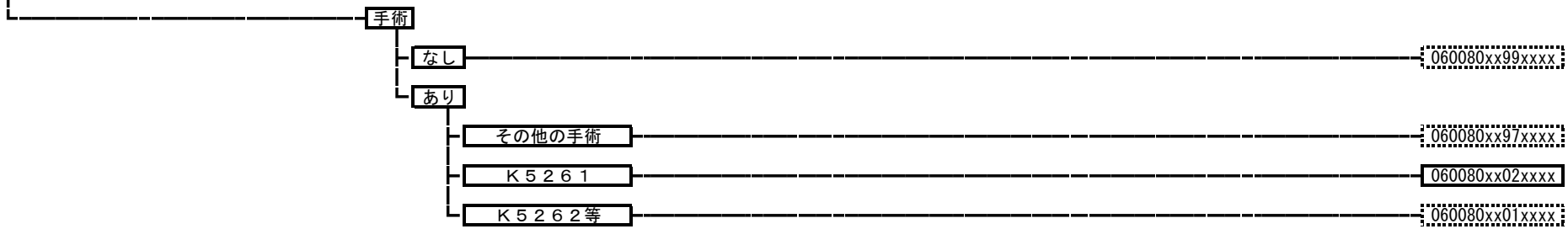

060090 胃の良性腫瘍

- 手術
  - なし
    - 定義副傷病
      - なし — 060090xx99xx0x
      - あり — 060090xx99xx1x
  - あり
    - その他の手術 — 060090xx97xxxx
    - Ｋ６５３４等 — 060090xx02xxxx
    - Ｋ６５７１等 — 060090xx01xxxx

060100 小腸大腸の良性疾患（良性腫瘍を含む。）

- 手術
  - なし — 060100xx99xxxx
  - あり
    - その他の手術
      - 定義副傷病
        - なし — 060100xx97xx0x
        - あり — 060100xx97xx1x
    - Ｋ６５４等
      - 定義副傷病
        - なし — 060100xx03xx0x
        - あり — 060100xx03xx1x
    - Ｋ７２１－４ — 060100xx02xxxx
    - Ｋ７１６１等 — 060100xx01xxxx

060102 穿孔または膿瘍を伴わない憩室性疾患

- 手術
  - なし → 060102xx99xxxx
  - あり
    - その他の手術 → 060102xx97xxxx
    - Ｋ７４０＄等 → 060102xx03xxxx
    - Ｋ７２１＄等 → 060102xx02xxxx
    - Ｋ７１９＄等 → 060102xx01xxxx

060110 肝の良性腫瘍

- 手術
  - なし → 060110xx99xxxx
  - あり → 060110xx97xxxx

060130 食道、胃、十二指腸、他腸の炎症（その他良性疾患）

- 手術
  - なし
    - 手術・処置等１
      - なし
        - 手術・処置等２
          - なし
            - 定義副傷病
              - なし → 060130xx99000x
              - あり → 060130xx99001x
          - あり
            - 定義副傷病
              - なし → 060130xx99010x
              - あり → 060130xx99011x
      - あり
        - 手術・処置等２
          - なし → 060130xx9910xx
          - あり → 060130xx9911xx

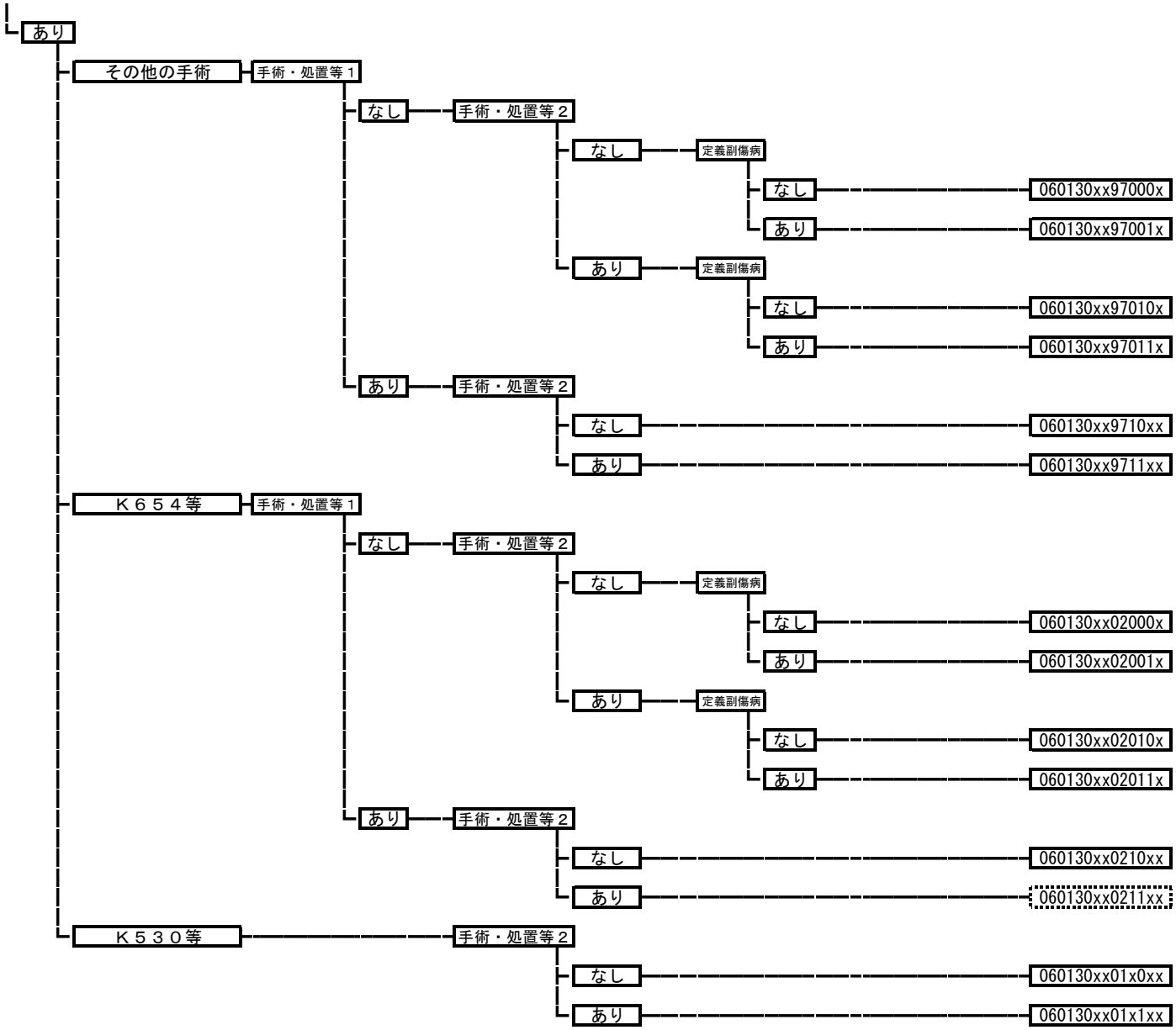
あり
その他の手術
手術・処置等１
なし
手術・処置等２
なし
定義副傷病
なし
060130xx97000x
あり
060130xx97001x
あり
定義副傷病
なし
060130xx97010x
あり
060130xx97011x
あり
手術・処置等２
なし
060130xx9710xx
あり
060130xx9711xx
Ｋ６５４等
手術・処置等１
なし
手術・処置等２
なし
定義副傷病
なし
060130xx02000x
あり
060130xx02001x
あり
定義副傷病
なし
060130xx02010x
あり
060130xx02011x
あり
手術・処置等２
なし
060130xx0210xx
あり
060130xx0211xx
Ｋ５３０等
手術・処置等２
なし
060130xx01x0xx
あり
060130xx01x1xx

060140 胃十二指腸潰瘍、胃憩室症、幽門狭窄（穿孔を伴わないもの）

060141 胃十二指腸潰瘍、胃憩室症、幽門狭窄（穿孔を伴うもの）

- 手術
  - なし
    - 手術・処置等２
      - なし → 060141xx99x0xx
      - あり → 060141xx99x1xx
  - あり
    - その他の手術
      - 手術・処置等２
        - なし → 060141xx97x0xx
        - あり → 060141xx97x1xx
    - Ｋ６３９等
      - 手術・処置等２
        - なし → 060141xx01x0xx
        - あり → 060141xx01x1xx

060150 虫垂炎

- 手術
  - なし
    - 定義副傷病
      - なし → 060150xx99xx0x
      - あり → 060150xx99xx1x
  - あり
    - その他の手術 → 060150xx97xxxx
    - Ｋ７１８１等
      - 定義副傷病
        - なし → 060150xx03xx0x
        - あり → 060150xx03xx1x
    - Ｋ７１８２等
      - 定義副傷病
        - なし → 060150xx02xx0x
        - あり → 060150xx02xx1x
    - Ｋ７１９１等 → 060150xx01xxxx

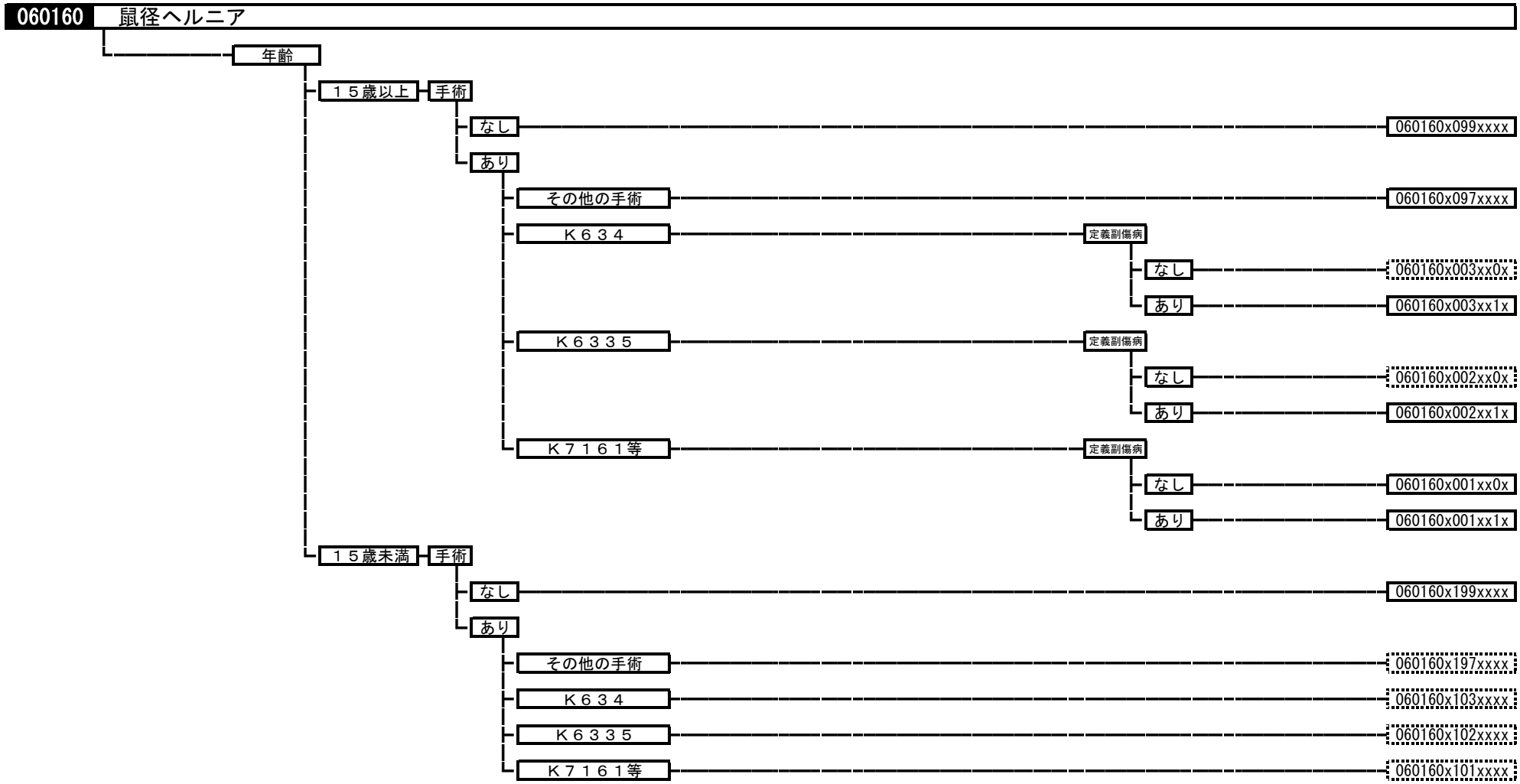
060160 鼠径ヘルニア
年齢
１５歳以上
手術
なし
060160x099xxxx
あり
その他の手術
060160x097xxxx
Ｋ６３４
定義副傷病
なし
060160x003xx0x
あり
060160x003xx1x
Ｋ６３３５
定義副傷病
なし
060160x002xx0x
あり
060160x002xx1x
Ｋ７１６１等
定義副傷病
なし
060160x001xx0x
あり
060160x001xx1x
１５歳未満
手術
なし
060160x199xxxx
あり
その他の手術
060160x197xxxx
Ｋ６３４
060160x103xxxx
Ｋ６３３５
060160x102xxxx
Ｋ７１６１等
060160x101xxxx

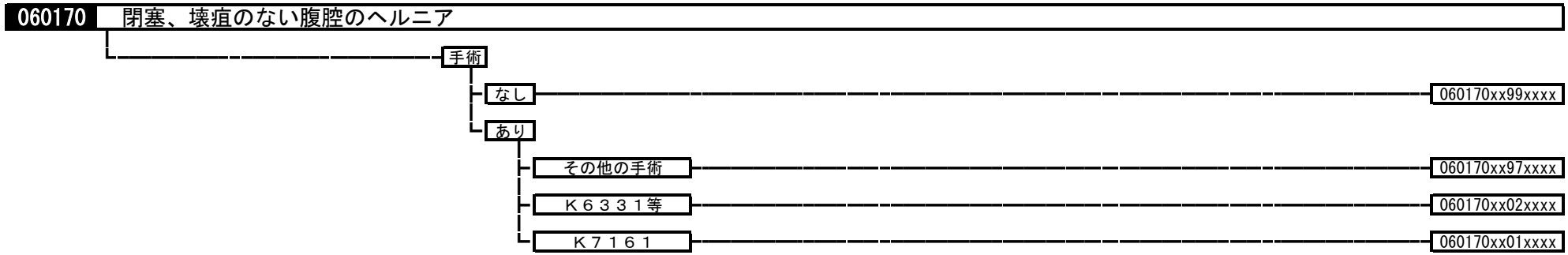
060170
閉塞、壊疽のない腹腔のヘルニア
手術
なし
060170xx99xxxx
あり
その他の手術
060170xx97xxxx
Ｋ６３３１等
060170xx02xxxx
Ｋ７１６１
060170xx01xxxx

060180 クローン病等

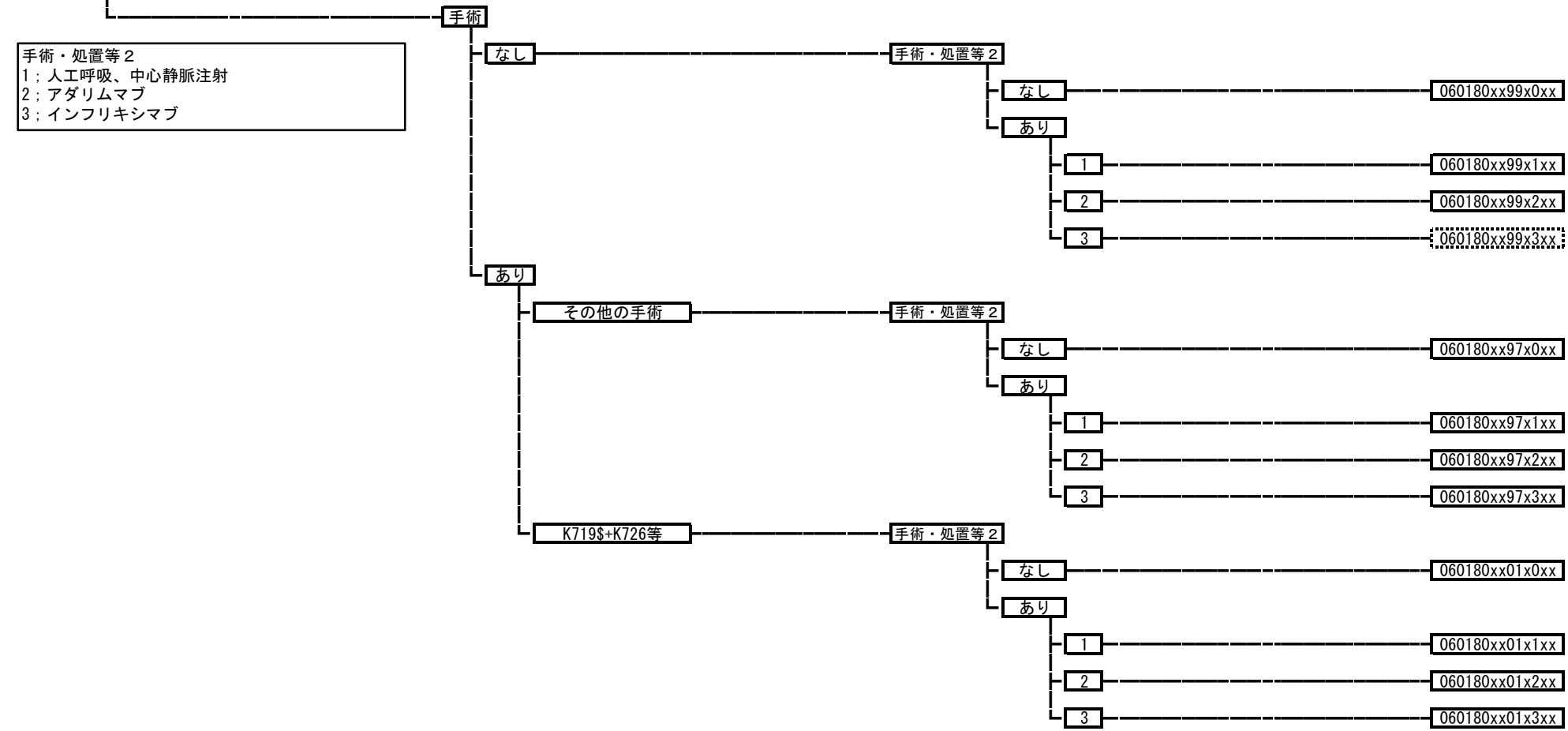

060185 潰瘍性大腸炎

手術・処置等２
1；人工呼吸、中心静脈注射
2；タクロリムス（外用薬を除く。）、アザチオプリン
3；血球成分除去療法

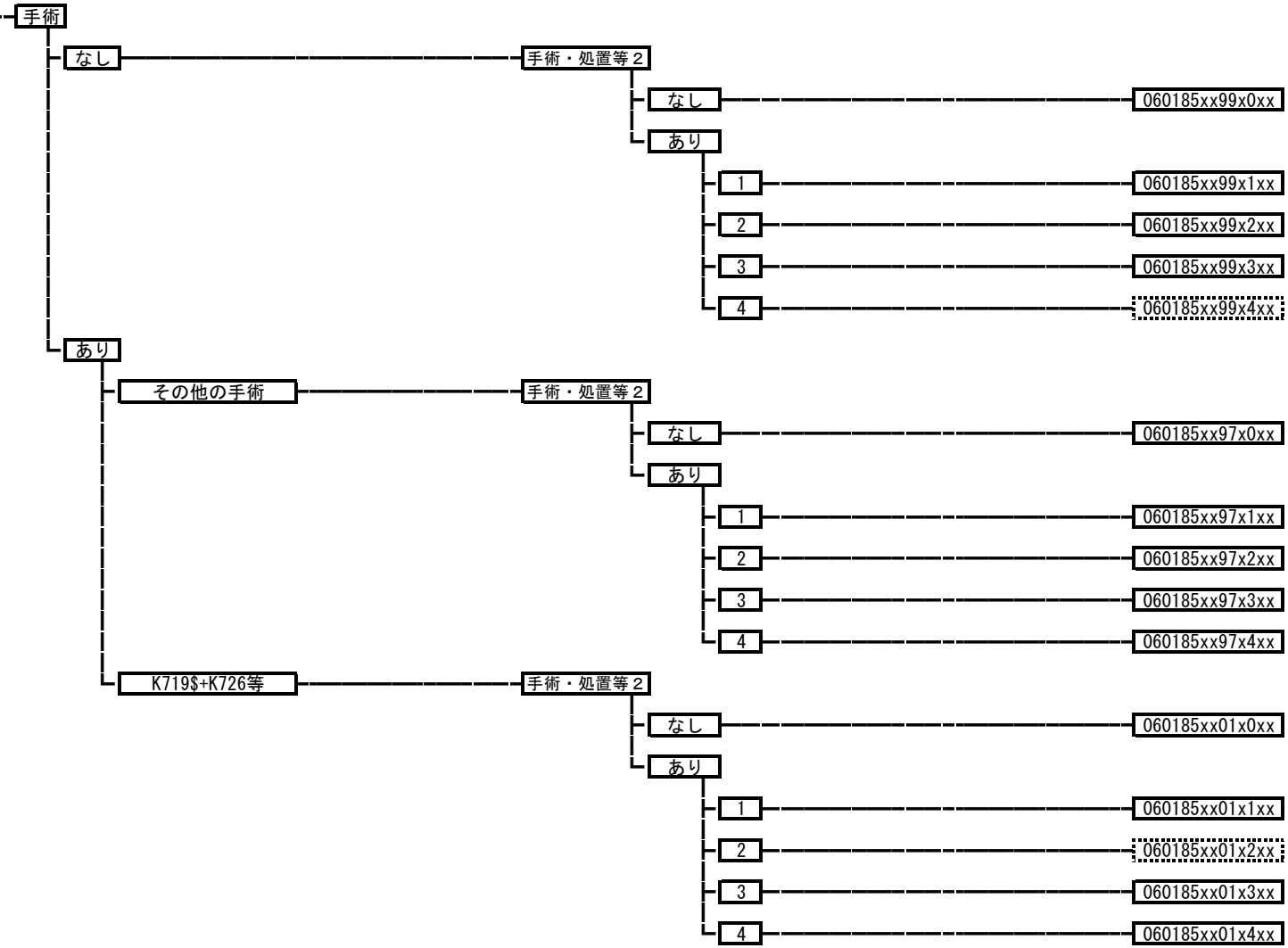

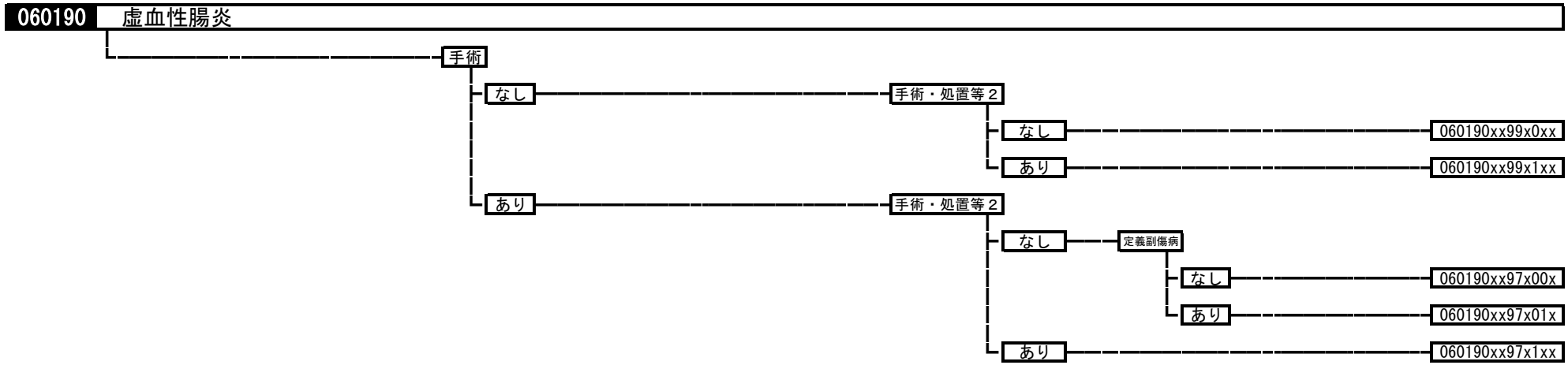
060190
虚血性腸炎
手術
なし
手術・処置等２
なし
060190xx99x0xx
あり
060190xx99x1xx
あり
手術・処置等２
なし
定義副傷病
なし
060190xx97x00x
あり
060190xx97x01x
あり
060190xx97x1xx

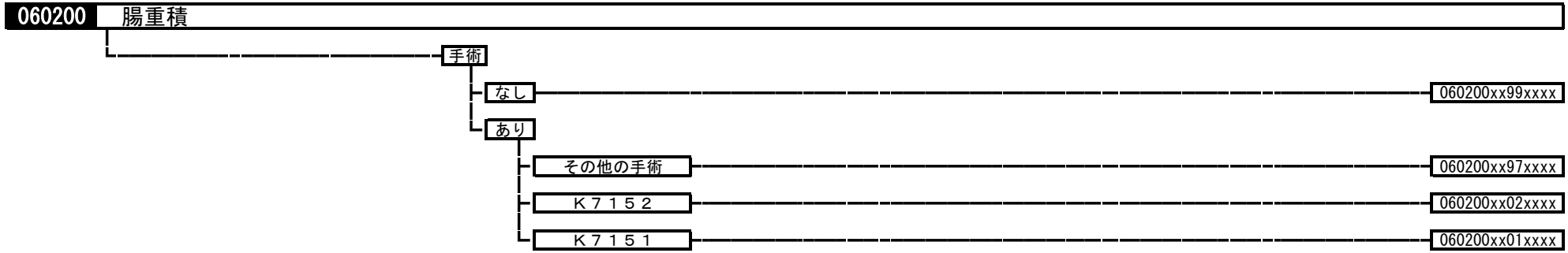
060200
腸重積
手術
なし
060200xx99xxxx
あり
その他の手術
060200xx97xxxx
Ｋ７１５２
060200xx02xxxx
Ｋ７１５１
060200xx01xxxx

060210 ヘルニアの記載のない腸閉塞

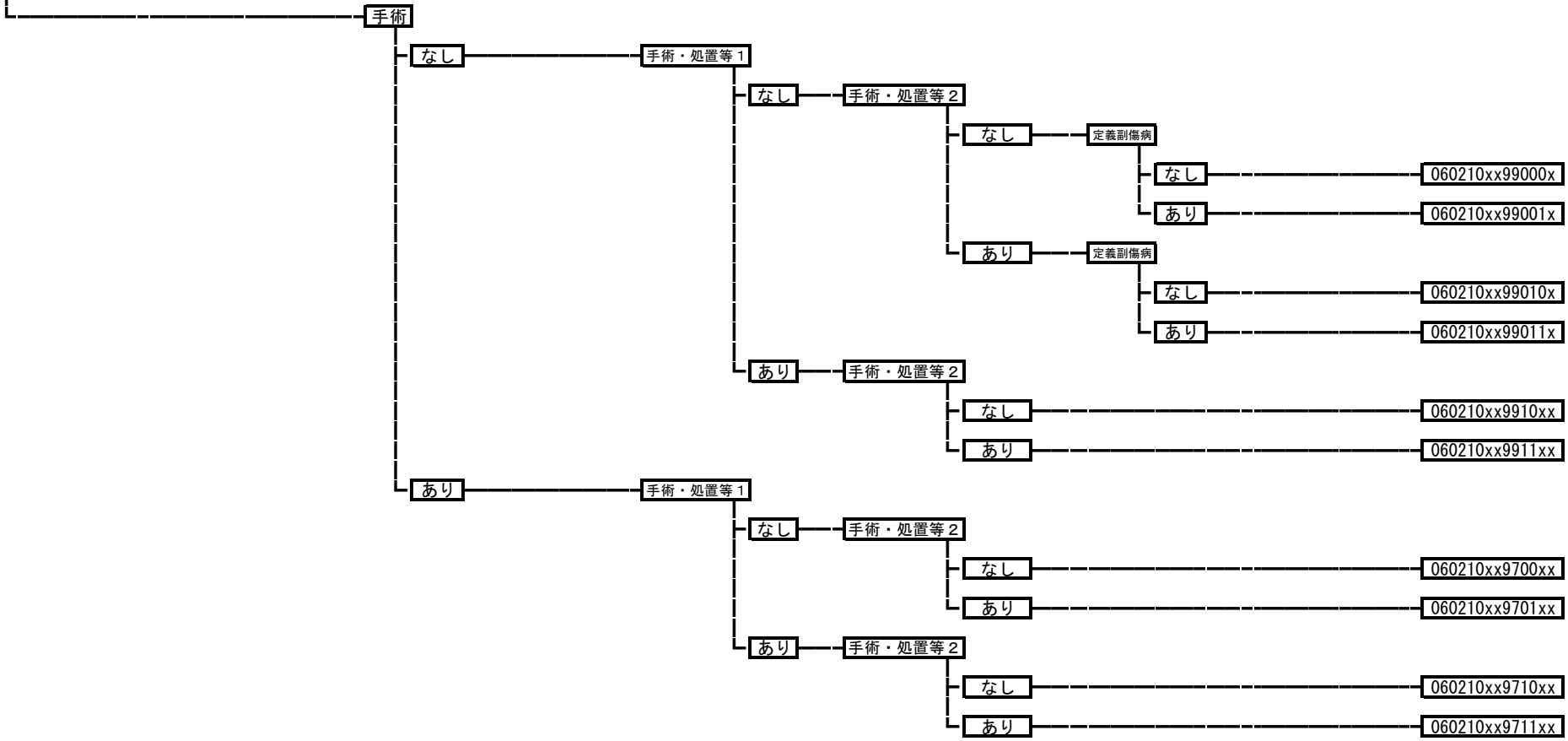

060220 直腸脱、肛門脱

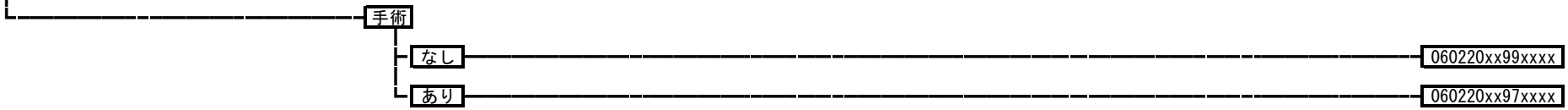

060230 肛門周囲膿瘍

- 手術
  - なし → 060230xx99xxxx
  - あり → 060230xx97xxxx

060235 痔瘻

- 手術
  - なし → 060235xx99xxxx
  - あり → 060235xx97xxxx

060240 外痔核

- 手術
  - なし → 060240xx99xxxx
  - あり → 060240xx97xxxx

060245 内痔核

- 手術
  - なし → 060245xx99xxxx
  - あり → 060245xx97xxxx

060250 尖圭コンジローム

- 手術
  - なし → 060250xx99xxxx
  - あり → 060250xx97xxxx

060260 肛門狭窄、肛門裂溝

- 手術
  - なし → 060260xx99xxxx
  - あり → 060260xx97xxxx

060270 劇症肝炎、急性肝不全、急性肝炎

手術・処置等２
1；人工呼吸など
4；血漿交換療法、吸着式血液浄化法

- 手術
  - なし
    - 手術・処置等２
      - なし → 060270xx99x0xx
      - あり
        - 1 → 060270xx99x1xx
        - 4 → 060270xx99x4xx
  - あり
    - 手術・処置等２
      - なし → 060270xx97x0xx
      - あり
        - 1 → 060270xx97x1xx
        - 4 → 060270xx97x4xx

060280 アルコール性肝障害

- → 060280xxxxxxxx

060290 慢性肝炎（慢性Ｃ型肝炎を除く。）

手術・処置等２
1；IFN-α
2；IFN-β（7日以上投与した場合に限る。）

- 手術
  - なし
    - 手術・処置等２
      - なし — 060290xx99x0xx
      - あり
        - 1 — 060290xx99x1xx
        - 2 — 060290xx99x2xx
  - あり
    - 手術・処置等２
      - なし — 060290xx97x0xx
      - あり
        - 1 — 060290xx97x1xx
        - 2 — 060290xx97x2xx

060295 慢性Ｃ型肝炎

手術・処置等２
1；IFN-α
2；IFN-α+テラプレビルあり
3；IFN-β（7日以上投与した場合に限る。）

- 手術
  - なし
    - 手術・処置等２
      - なし — 060295xx99x0xx
      - あり
        - 1 — 060295xx99x1xx
        - 2 — 060295xx99x2xx
        - 3 — 060295xx99x3xx
  - あり
    - 手術・処置等２
      - なし — 060295xx97x0xx
      - あり
        - 1 — 060295xx97x1xx
        - 2 — 060295xx97x2xx
        - 3 — 060295xx97x3xx

060300 肝硬変（胆汁性肝硬変を含む。）

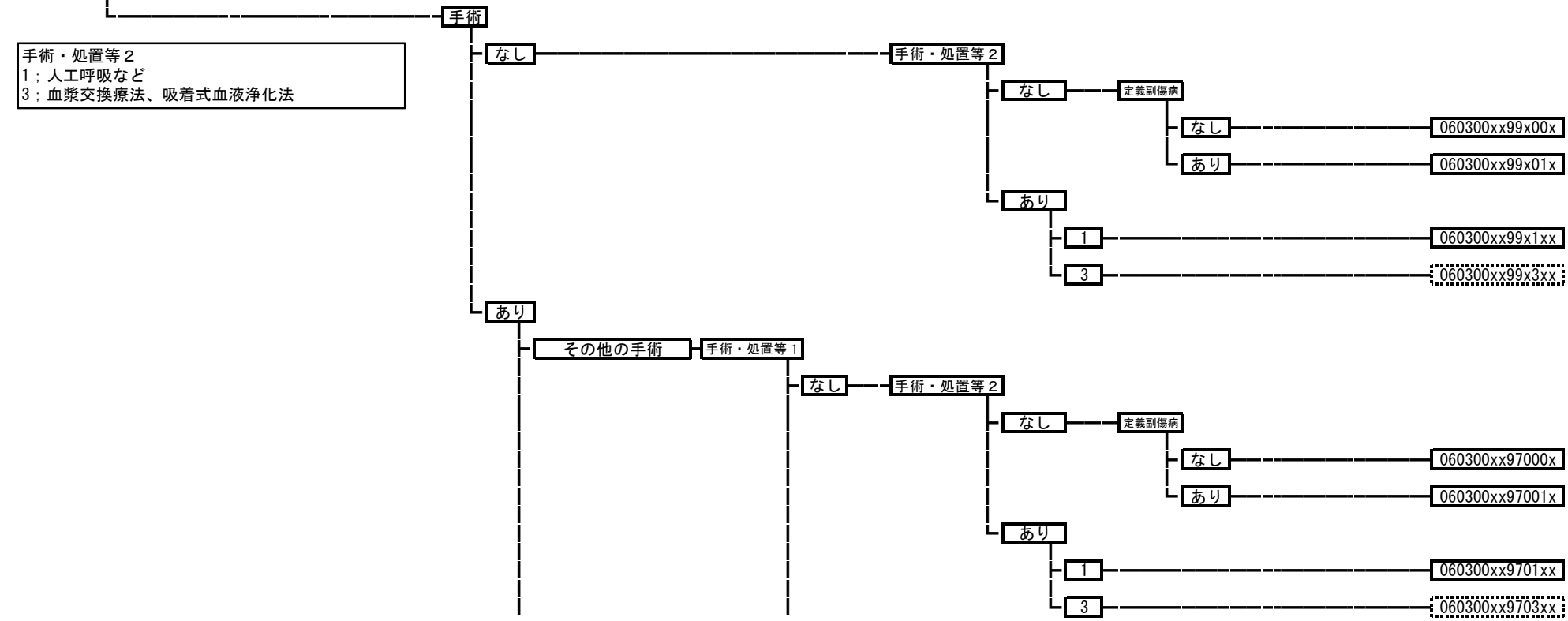

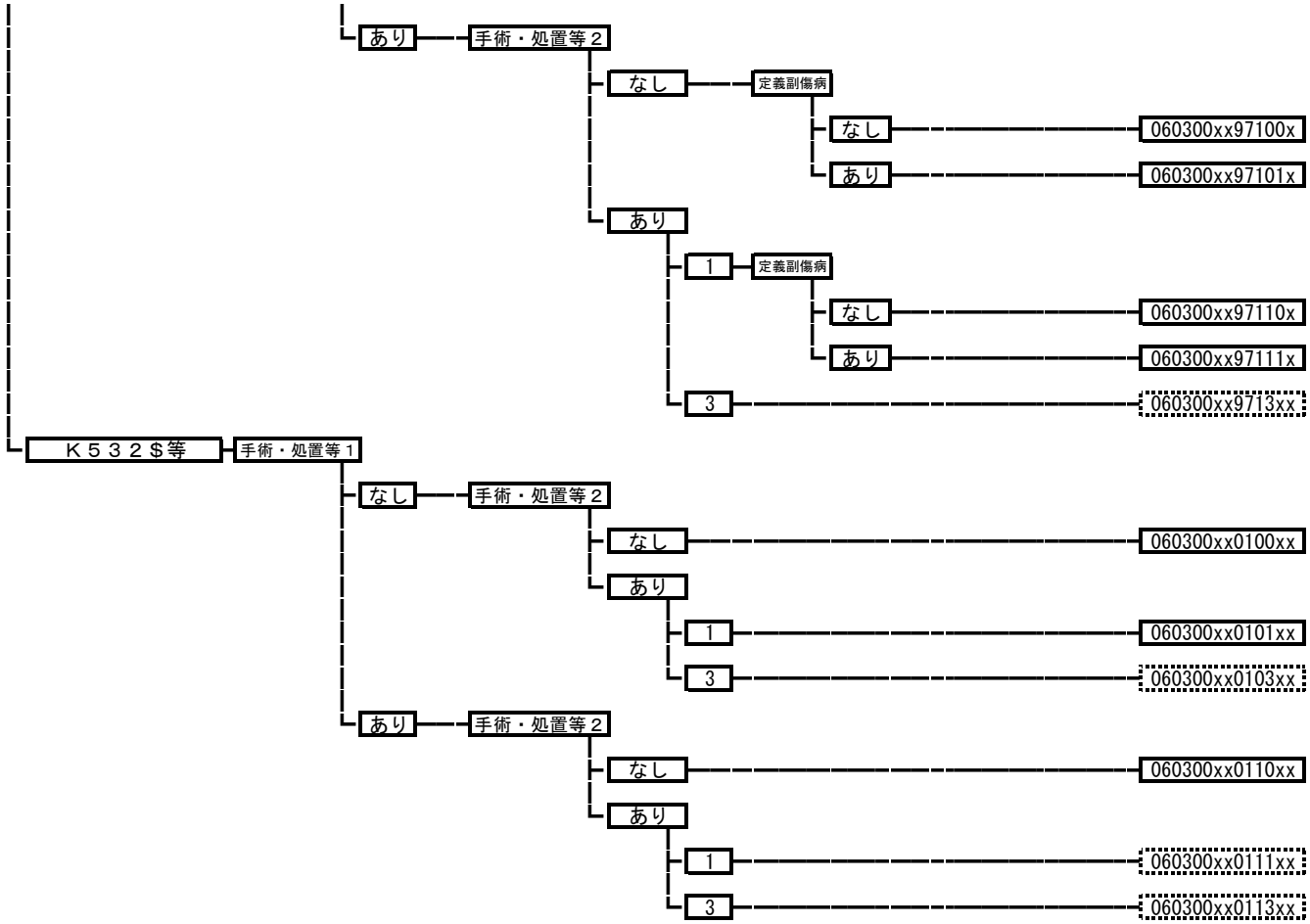

060310 肝膿瘍（細菌性・寄生虫性疾患を含む。）

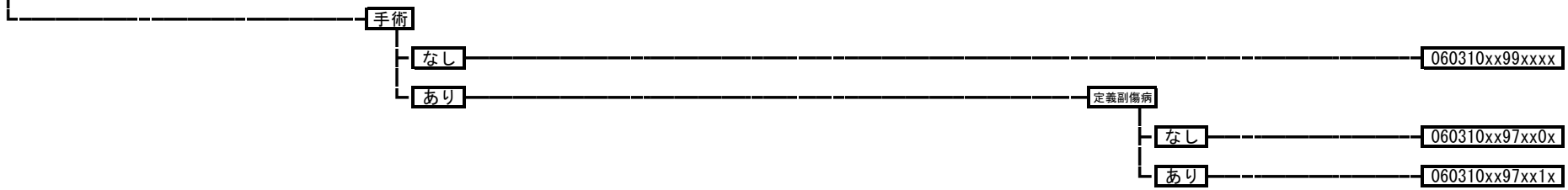

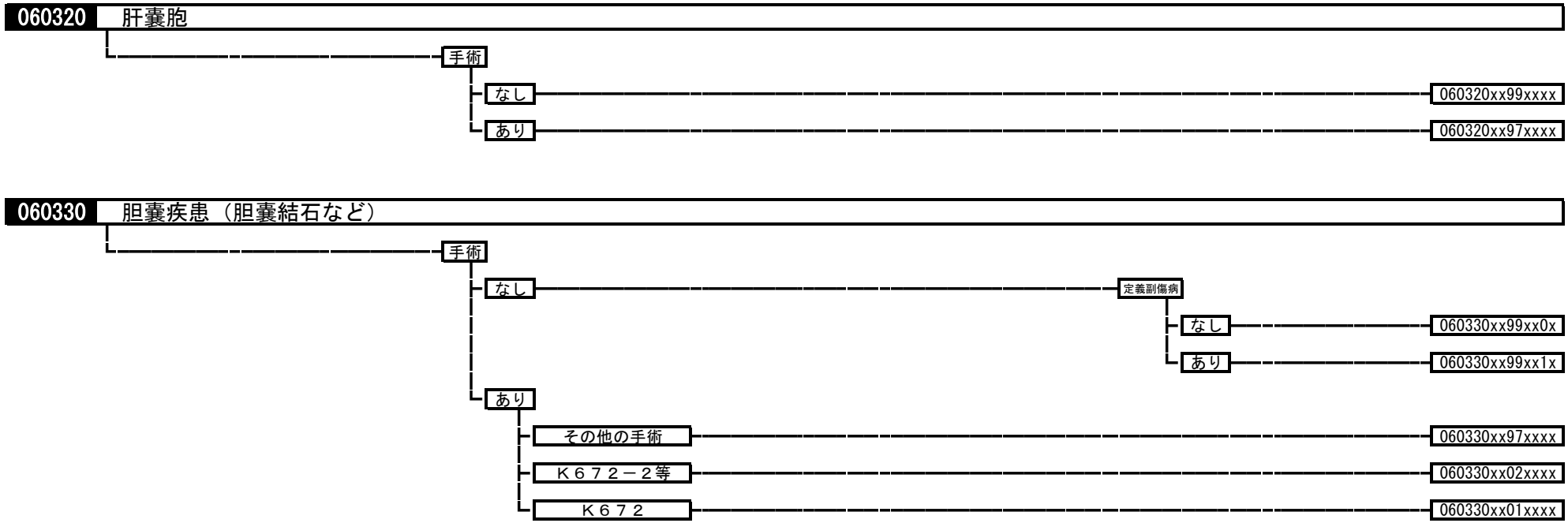
060320 肝嚢胞
手術
なし
060320xx99xxxx
あり
060320xx97xxxx
060330 胆嚢疾患（胆嚢結石など）
手術
なし
定義副傷病
なし
060330xx99xx0x
あり
060330xx99xx1x
あり
その他の手術
060330xx97xxxx
Ｋ６７２－２等
060330xx02xxxx
Ｋ６７２
060330xx01xxxx

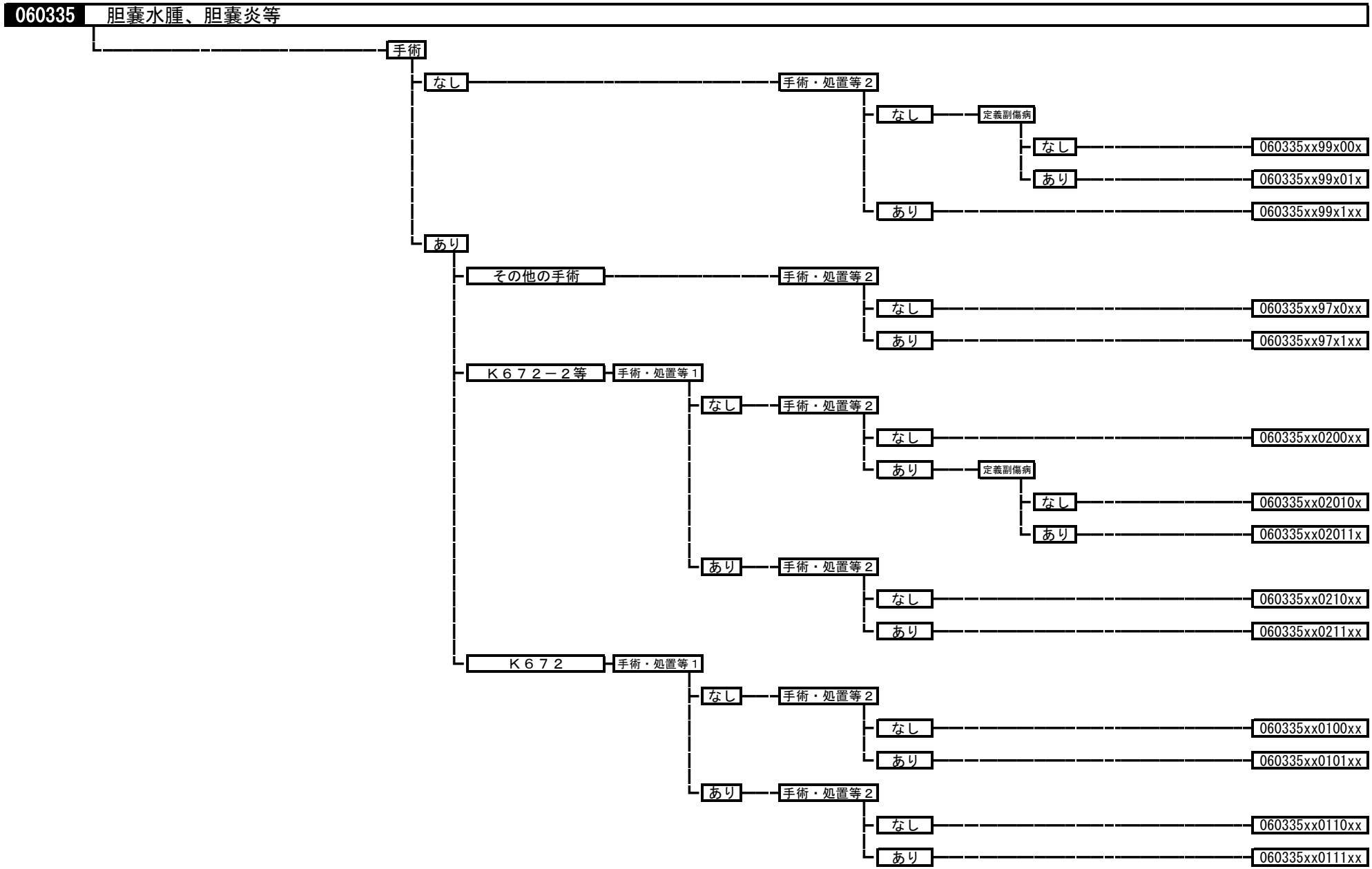
060335 胆嚢水腫、胆嚢炎等
手術
なし
手術・処置等２
なし
定義副傷病
なし
060335xx99x00x
あり
060335xx99x01x
あり
060335xx99x1xx
あり
その他の手術
手術・処置等２
なし
060335xx97x0xx
あり
060335xx97x1xx
Ｋ６７２－２等
手術・処置等１
なし
手術・処置等２
なし
060335xx0200xx
あり
定義副傷病
なし
060335xx02010x
あり
060335xx02011x
あり
手術・処置等２
なし
060335xx0210xx
あり
060335xx0211xx
Ｋ６７２
手術・処置等１
なし
手術・処置等２
なし
060335xx0100xx
あり
060335xx0101xx
あり
手術・処置等２
なし
060335xx0110xx
あり
060335xx0111xx

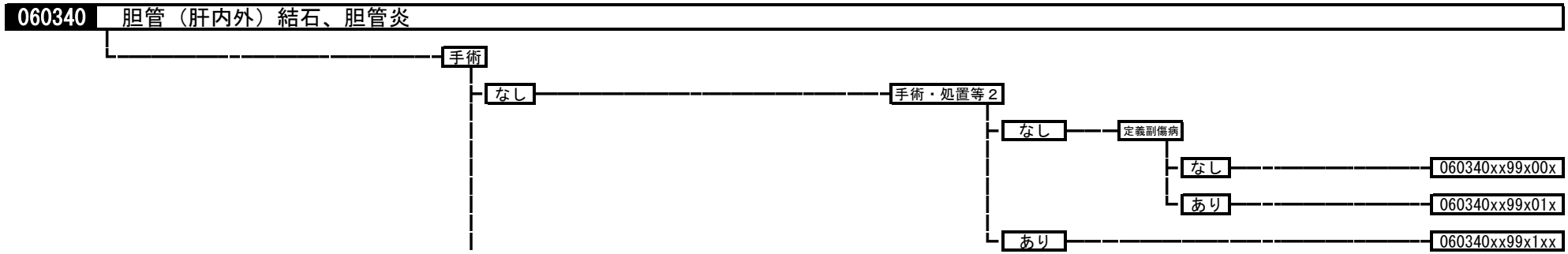
060340
胆管（肝内外）結石、胆管炎
手術
なし
手術・処置等２
なし
定義副傷病
なし
060340xx99x00x
あり
060340xx99x01x
あり
060340xx99x1xx

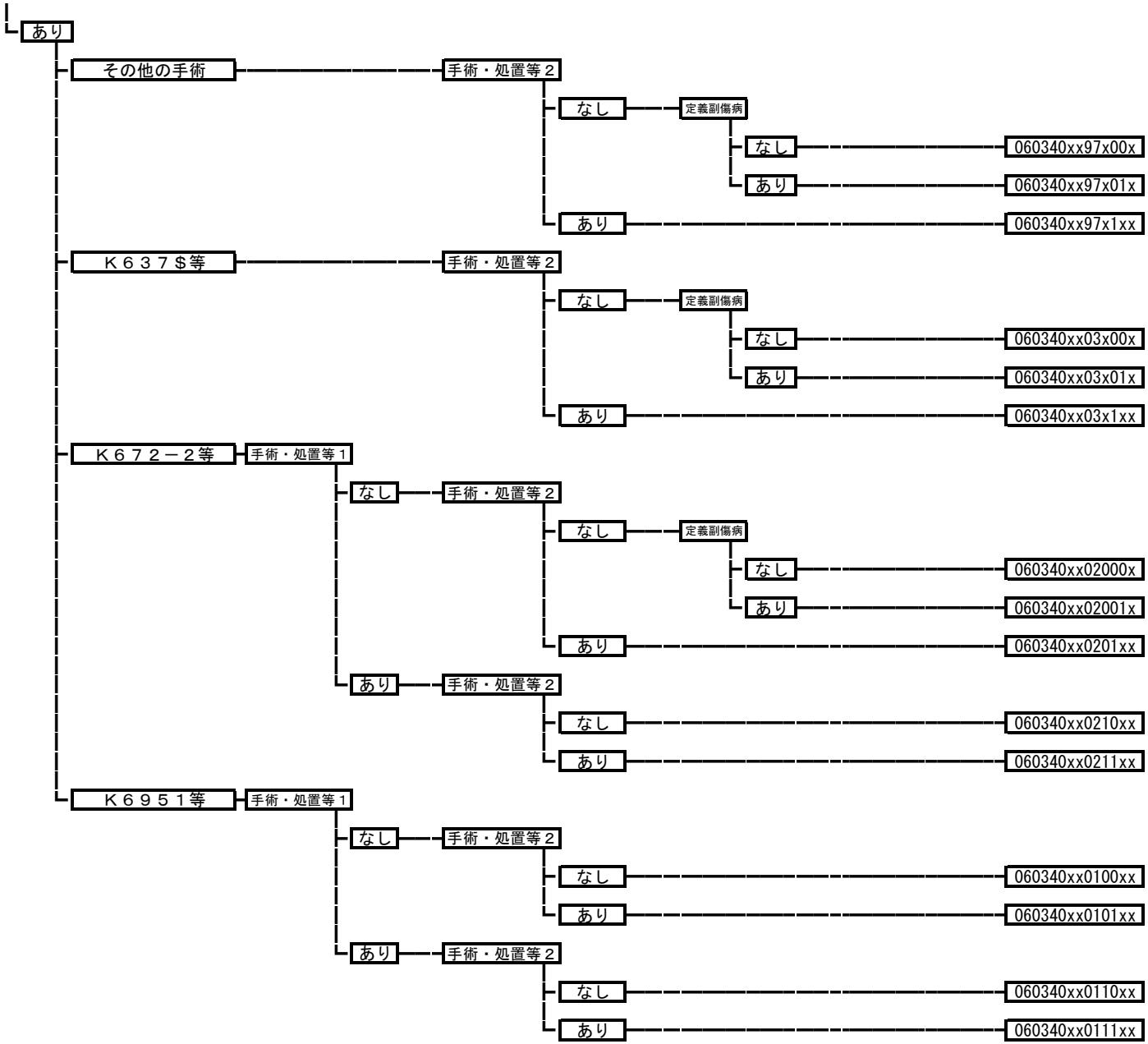
あり
その他の手術
手術・処置等２
なし
定義副傷病
なし
060340xx97x00x
あり
060340xx97x01x
あり
060340xx97x1xx
Ｋ６３７＄等
手術・処置等２
なし
定義副傷病
なし
060340xx03x00x
あり
060340xx03x01x
あり
060340xx03x1xx
Ｋ６７２－２等
手術・処置等１
なし
手術・処置等２
なし
定義副傷病
なし
060340xx02000x
あり
060340xx02001x
あり
060340xx0201xx
あり
手術・処置等２
なし
060340xx0210xx
あり
060340xx0211xx
Ｋ６９５１等
手術・処置等１
なし
手術・処置等２
なし
060340xx0100xx
あり
060340xx0101xx
あり
手術・処置等２
なし
060340xx0110xx
あり
060340xx0111xx

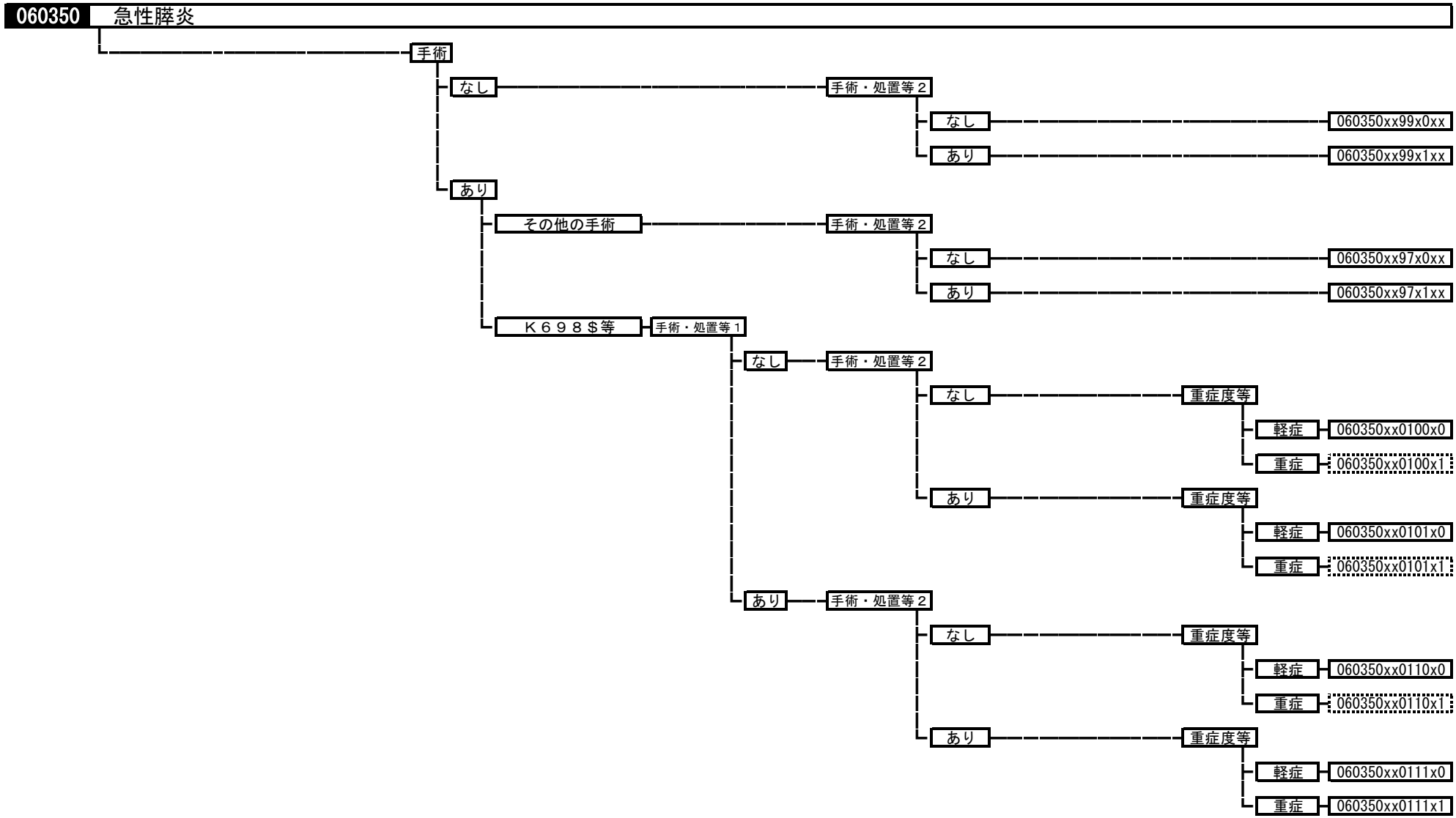
060350 急性膵炎
手術
なし
手術・処置等２
なし
060350xx99x0xx
あり
060350xx99x1xx
あり
その他の手術
手術・処置等２
なし
060350xx97x0xx
あり
060350xx97x1xx
Ｋ６９８＄等
手術・処置等１
なし
手術・処置等２
なし
重症度等
軽症
060350xx0100x0
重症
060350xx0100x1
あり
重症度等
軽症
060350xx0101x0
重症
060350xx0101x1
あり
手術・処置等２
なし
重症度等
軽症
060350xx0110x0
重症
060350xx0110x1
あり
重症度等
軽症
060350xx0111x0
重症
060350xx0111x1

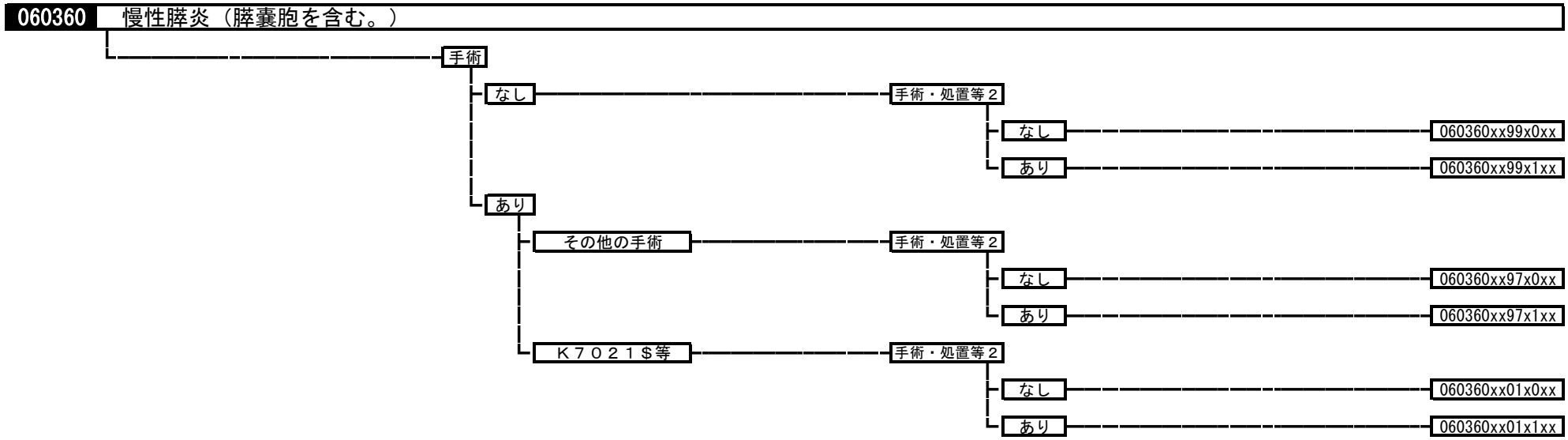
060360 慢性膵炎（膵嚢胞を含む。）
手術
なし
手術・処置等２
なし
060360xx99x0xx
あり
060360xx99x1xx
あり
その他の手術
手術・処置等２
なし
060360xx97x0xx
あり
060360xx97x1xx
Ｋ７０２１＄等
手術・処置等２
なし
060360xx01x0xx
あり
060360xx01x1xx

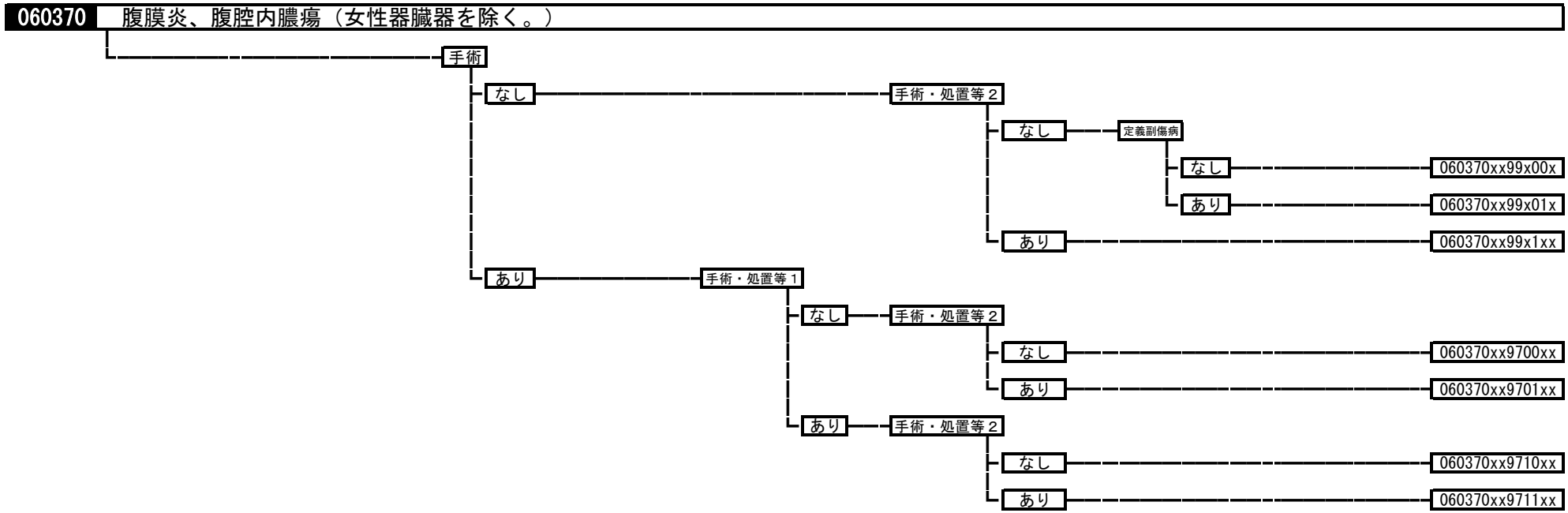
060370 腹膜炎、腹腔内膿瘍（女性器臓器を除く。）
手術
なし
手術・処置等２
なし
定義副傷病
なし
060370xx99x00x
あり
060370xx99x01x
あり
060370xx99x1xx
あり
手術・処置等１
なし
手術・処置等２
なし
060370xx9700xx
あり
060370xx9701xx
あり
手術・処置等２
なし
060370xx9710xx
あり
060370xx9711xx

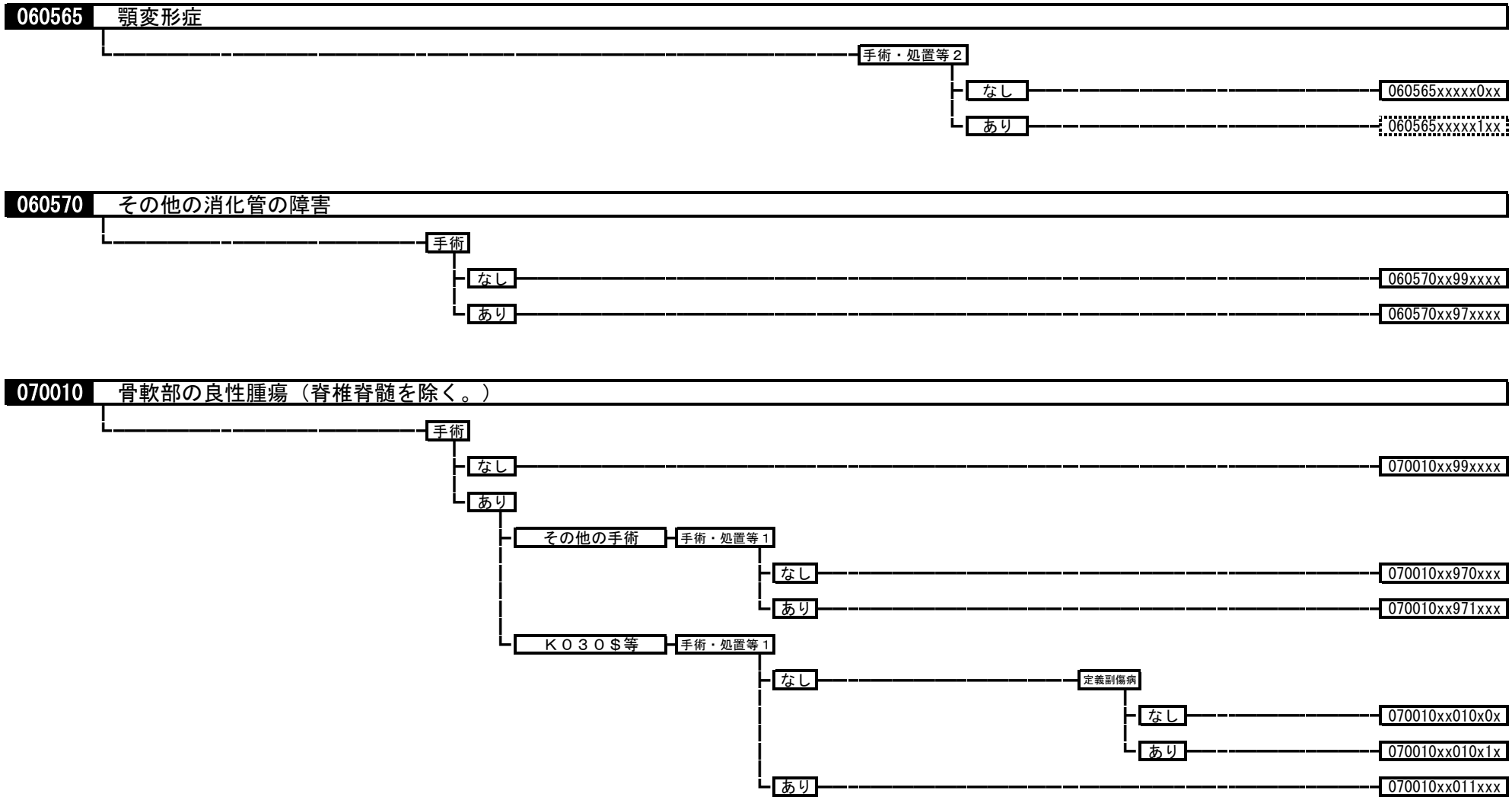
060565
顎変形症
手術・処置等２
なし
060565xxxxx0xx
あり
060565xxxxx1xx
060570
その他の消化管の障害
手術
なし
060570xx99xxxx
あり
060570xx97xxxx
070010
骨軟部の良性腫瘍（脊椎脊髄を除く。）
手術
なし
070010xx99xxxx
あり
その他の手術
手術・処置等１
なし
070010xx970xxx
あり
070010xx971xxx
Ｋ０３０$等
手術・処置等１
なし
定義副傷病
なし
070010xx010x0x
あり
070010xx010x1x
あり
070010xx011xxx

070020 神経の良性腫瘍

- 手術・処置等１
  - なし → 070020xxxx0xxx
  - あり → 070020xxxx1xxx

070030 脊椎・脊髄腫瘍

- 手術
  - なし
    - 手術・処置等２
      - なし → 070030xx99x0xx
      - あり → 070030xx99x1xx
  - あり
    - その他の手術
      - 手術・処置等２
        - なし → 070030xx97x0xx
        - あり → 070030xx97x1xx
    - Ｋ１９１２等
      - 手術・処置等２
        - なし → 070030xx01x0xx
        - あり → 070030xx01x1xx

070040 骨の悪性腫瘍（脊椎を除く。）

- 手術
  - なし
    - 手術・処置等２
      - なし → 070040xx99x0xx
      - あり
        - 1 → 070040xx99x1xx
        - 2 → 070040xx99x2xx
        - 3 → 070040xx99x3xx
        - 4 → 070040xx99x4xx

手術・処置等２
1；人工呼吸、中心静脈注射
2；放射線療法
3；化学療法ありかつ放射線療法なし
4；メトトレキサート大量療法

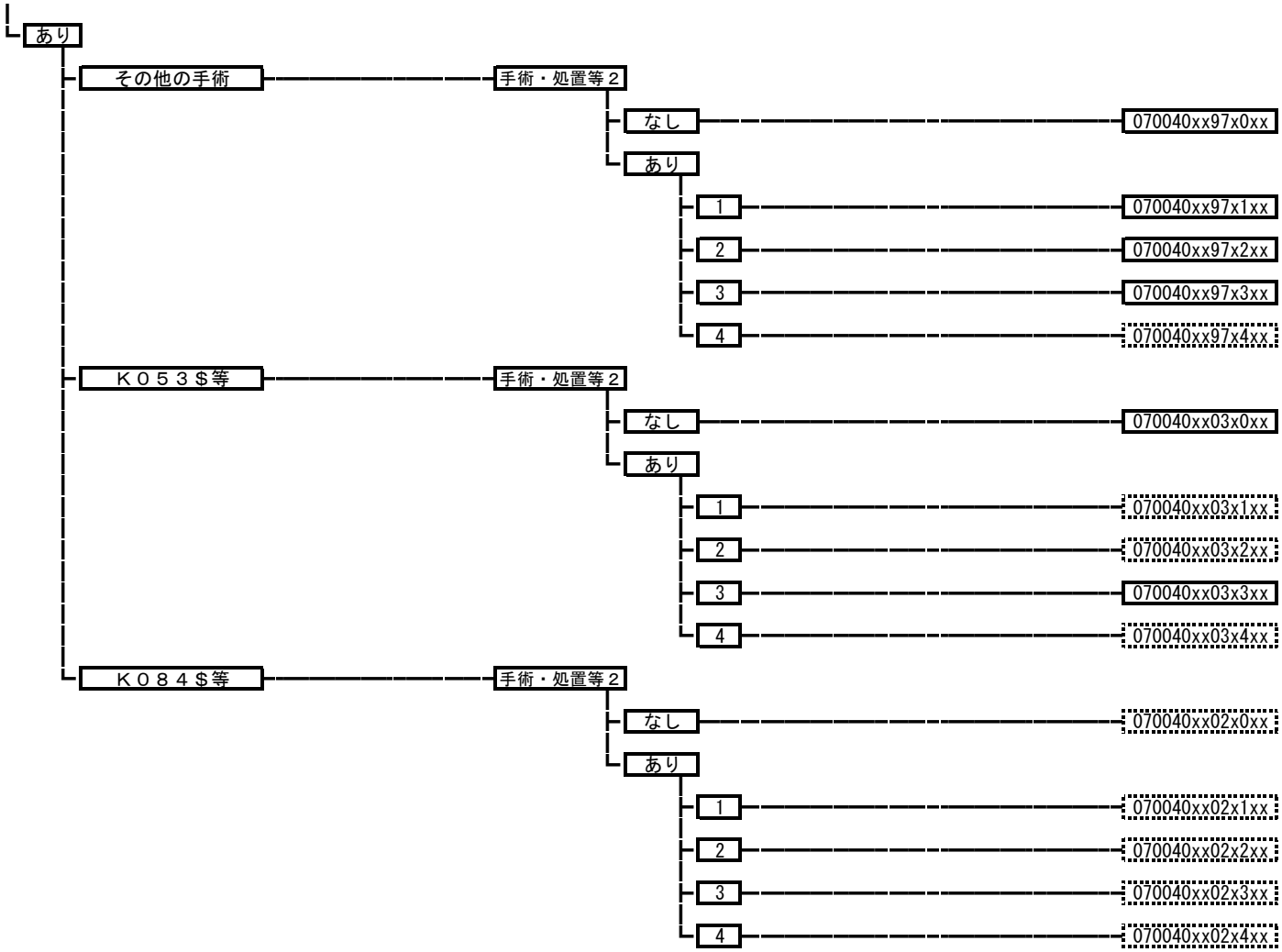
あり
その他の手術
手術・処置等２
なし
070040xx97x0xx
あり
1
070040xx97x1xx
2
070040xx97x2xx
3
070040xx97x3xx
4
070040xx97x4xx
Ｋ０５３＄等
手術・処置等２
なし
070040xx03x0xx
あり
1
070040xx03x1xx
2
070040xx03x2xx
3
070040xx03x3xx
4
070040xx03x4xx
Ｋ０８４＄等
手術・処置等２
なし
070040xx02x0xx
あり
1
070040xx02x1xx
2
070040xx02x2xx
3
070040xx02x3xx
4
070040xx02x4xx

070041 軟部の悪性腫瘍（脊髄を除く。）

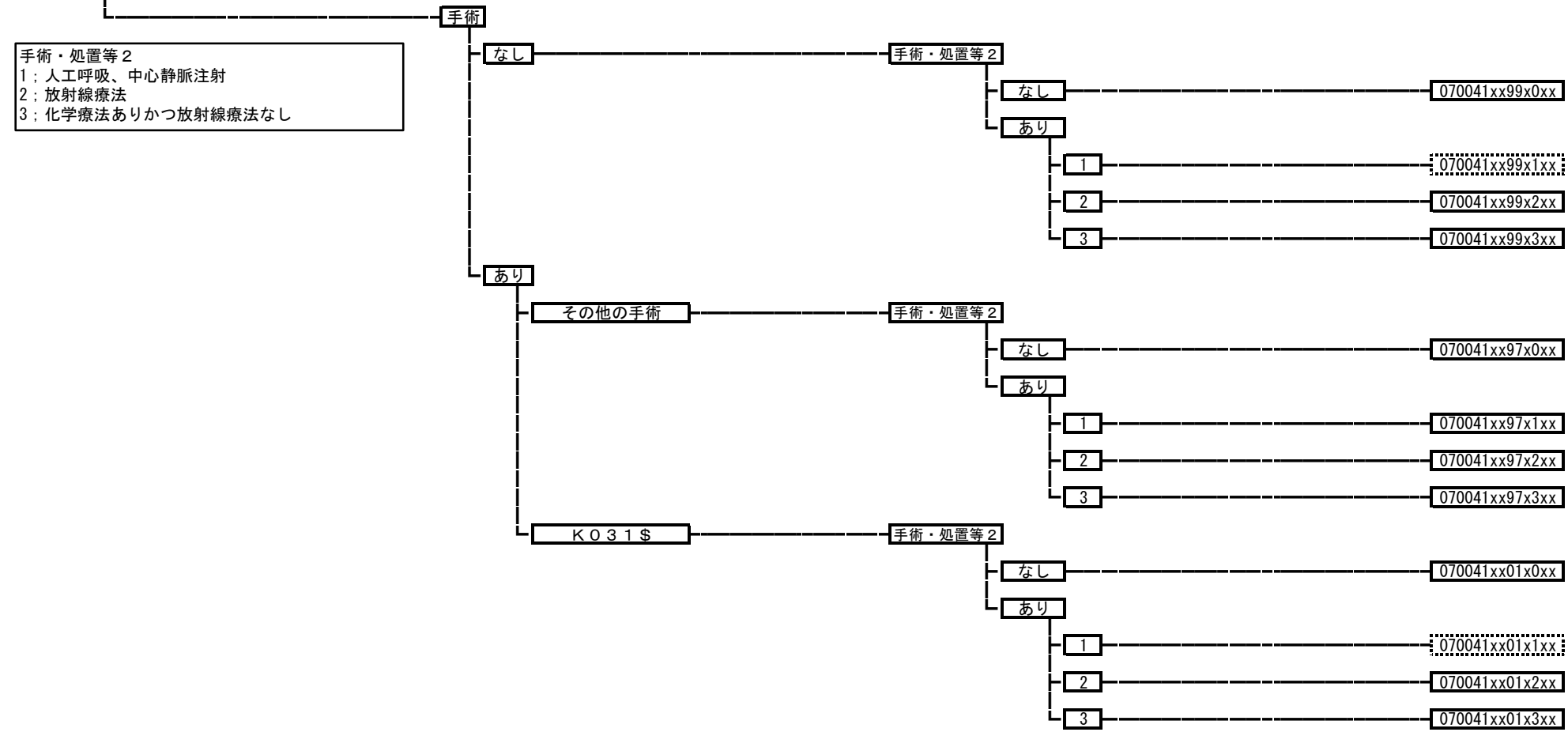

手術・処置等２
1；人工呼吸、中心静脈注射
2；放射線療法
3；化学療法ありかつ放射線療法なし

070050 肩関節炎、肩の障害（その他）
手術
なし
070050xx99xxxx
あり
定義副傷病
なし
070050xx97xx0x
あり
070050xx97xx1x
070060 手肘の関節炎
070060xxxxxxxx
070070 骨髄炎（上肢）
手術
なし
070070xx99xxxx
あり
070070xx97xxxx
070071 骨髄炎（上肢以外）
手術
なし
070071xx99xxxx
あり
定義副傷病
なし
070071xx97xx0x
あり
070071xx97xx1x
070080 滑膜炎、腱鞘炎、軟骨などの炎症（上肢）
手術
なし
070080xx99xxxx
あり
070080xx97xxxx

070085 滑膜炎、腱鞘炎、軟骨などの炎症（上肢以外）

- 手術
  - なし → 070085xx99xxxx
  - あり → 070085xx97xxxx

070090 筋炎（感染性を含む。）

- 手術
  - なし → 070090xx99xxxx
  - あり → 070090xx97xxxx

07010x 化膿性関節炎（下肢）

070101　化膿性・結核性股関節炎
070102　化膿性膝関節炎
070103　下肢（股関節以外）関節炎

- 手術
  - なし → 07010xxx99xxxx
  - あり
    - その他の手術 → 07010xxx97xxxx
    - Ｋ０６６－２１等 → 07010xxx01xxxx

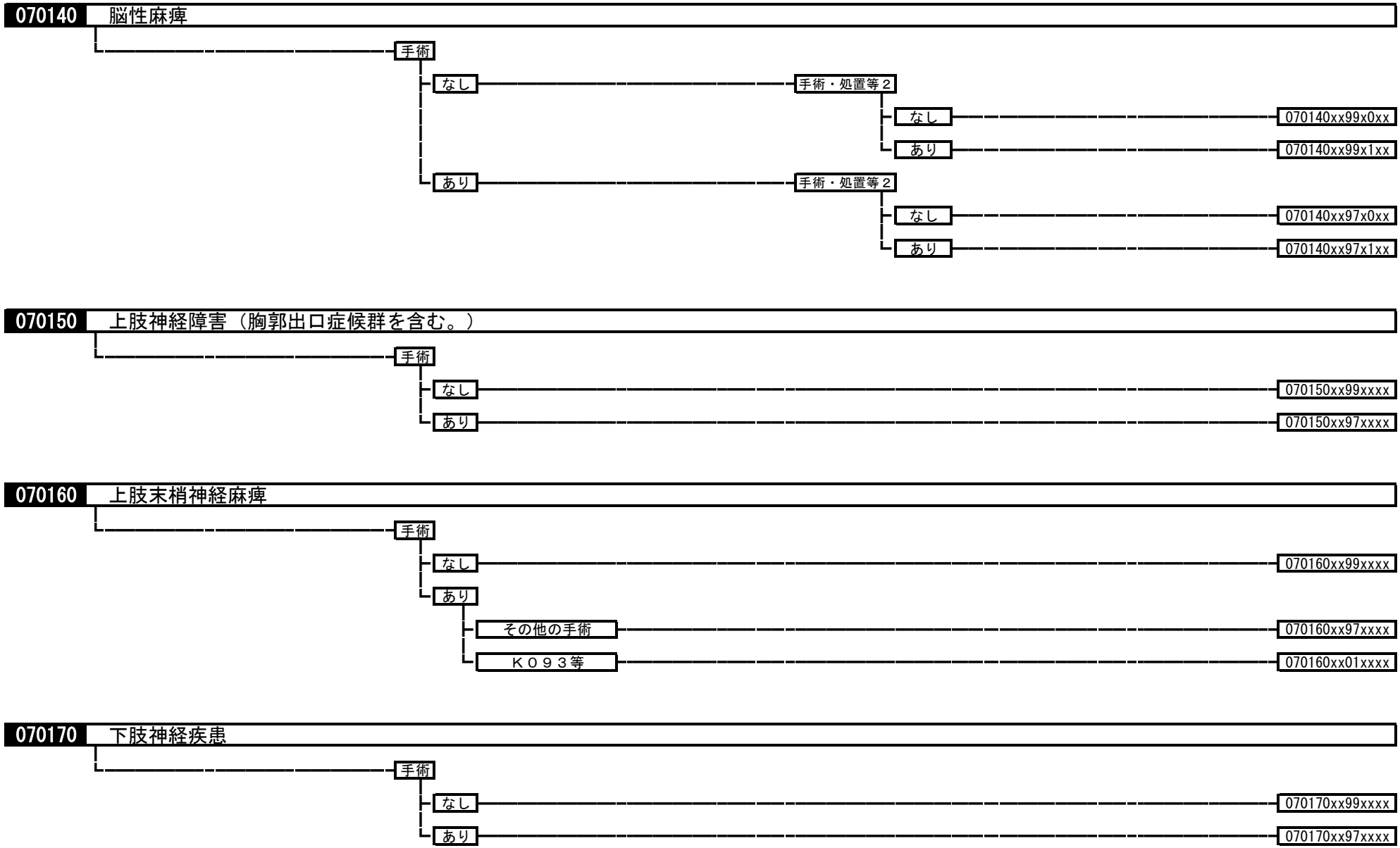
070140 脳性麻痺
手術
なし
手術・処置等２
なし
070140xx99x0xx
あり
070140xx99x1xx
あり
手術・処置等２
なし
070140xx97x0xx
あり
070140xx97x1xx
070150 上肢神経障害（胸郭出口症候群を含む。）
手術
なし
070150xx99xxxx
あり
070150xx97xxxx
070160 上肢末梢神経麻痺
手術
なし
070160xx99xxxx
あり
その他の手術
070160xx97xxxx
Ｋ０９３等
070160xx01xxxx
070170 下肢神経疾患
手術
なし
070170xx99xxxx
あり
070170xx97xxxx

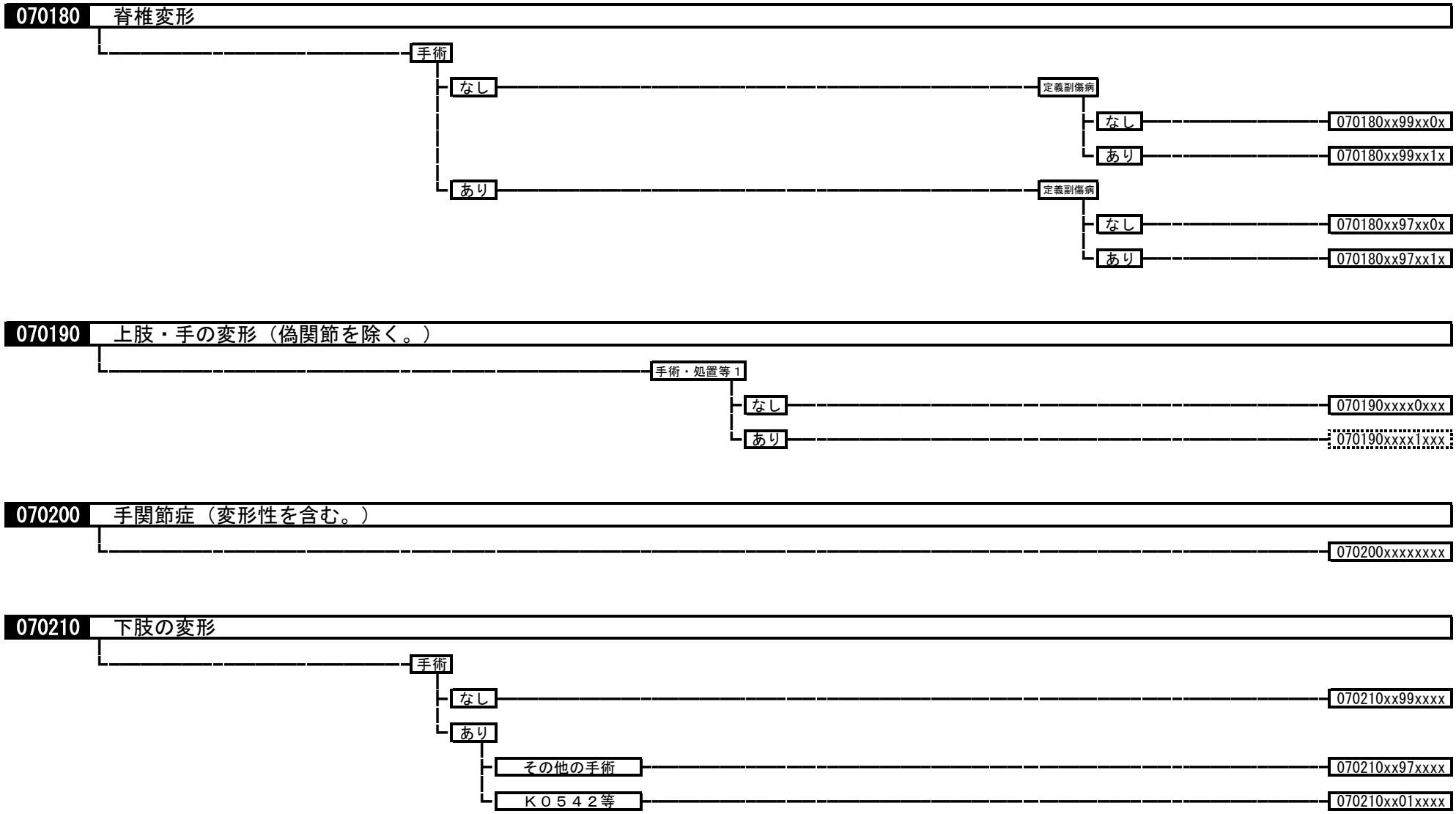
070180 脊椎変形
手術
なし
定義副傷病
なし
070180xx99xx0x
あり
070180xx99xx1x
あり
定義副傷病
なし
070180xx97xx0x
あり
070180xx97xx1x
070190 上肢・手の変形（偽関節を除く。）
手術・処置等１
なし
070190xxxx0xxx
あり
070190xxxx1xxx
070200 手関節症（変形性を含む。）
070200xxxxxxxx
070210 下肢の変形
手術
なし
070210xx99xxxx
あり
その他の手術
070210xx97xxxx
Ｋ０５４２等
070210xx01xxxx

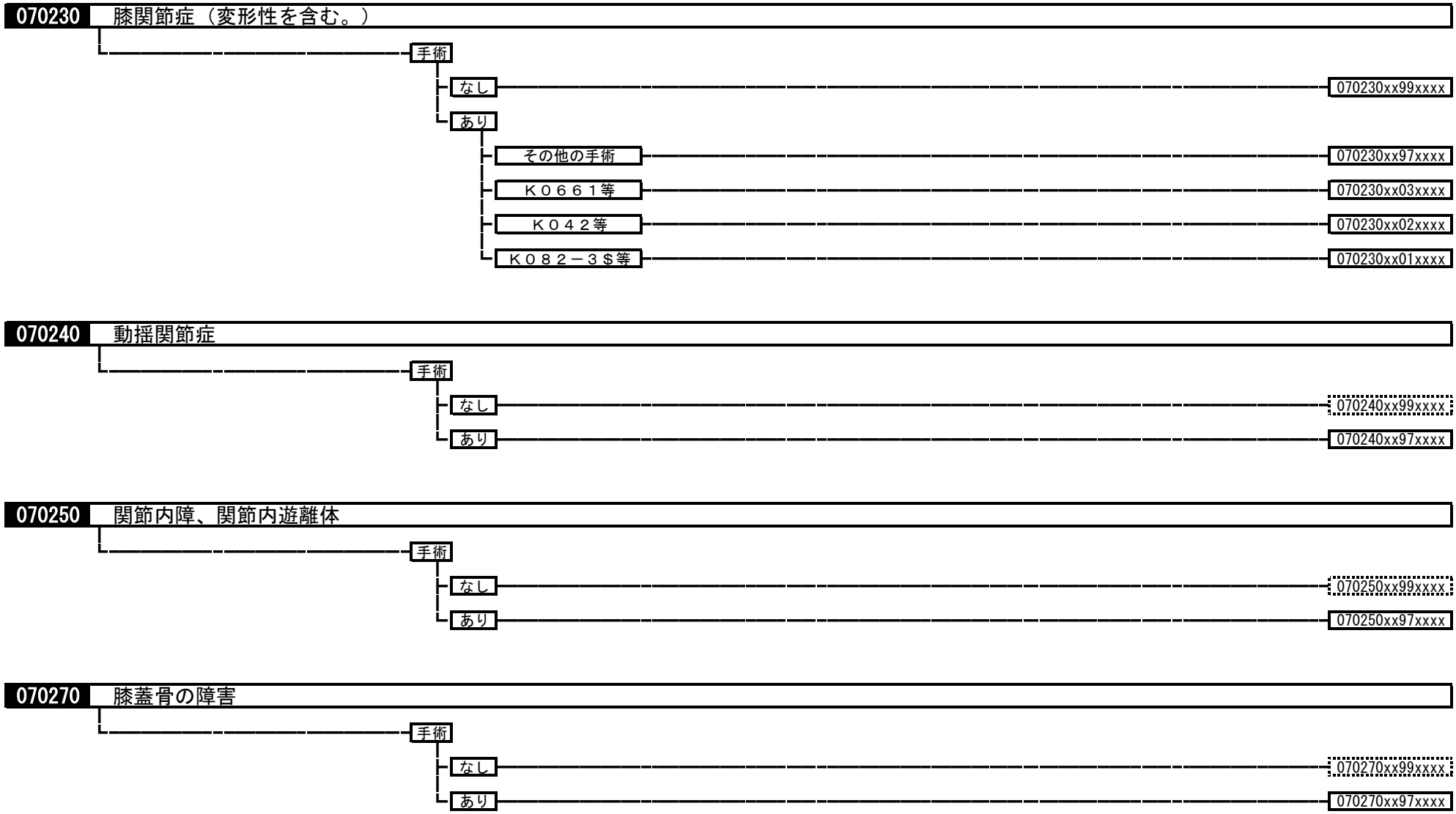
070230 膝関節症（変形性を含む。）
手術
なし
070230xx99xxxx
あり
その他の手術
070230xx97xxxx
Ｋ０６６１等
070230xx03xxxx
Ｋ０４２等
070230xx02xxxx
Ｋ０８２－３＄等
070230xx01xxxx
070240 動揺関節症
手術
なし
070240xx99xxxx
あり
070240xx97xxxx
070250 関節内障、関節内遊離体
手術
なし
070250xx99xxxx
あり
070250xx97xxxx
070270 膝蓋骨の障害
手術
なし
070270xx99xxxx
あり
070270xx97xxxx

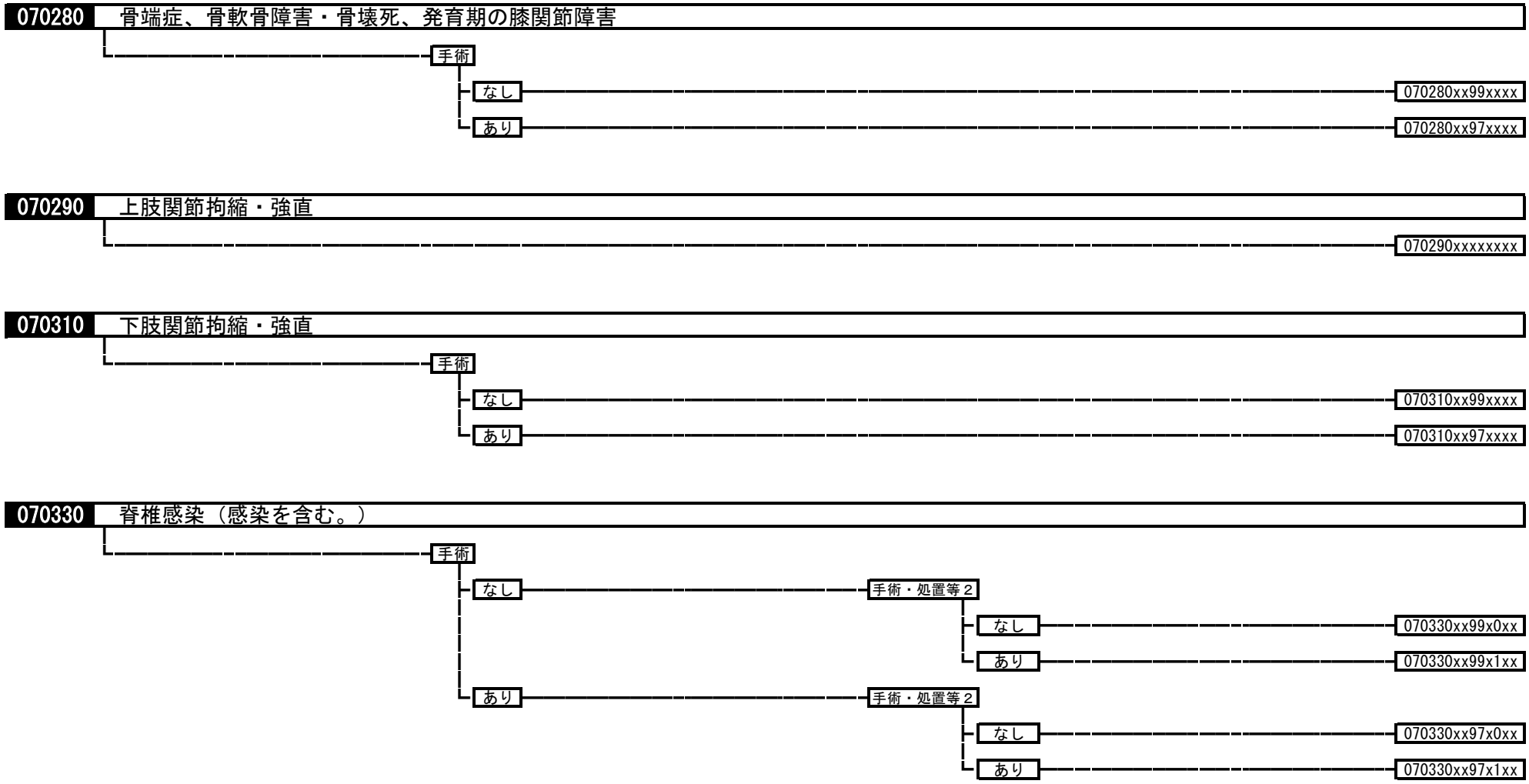
070280
骨端症、骨軟骨障害・骨壊死、発育期の膝関節障害
手術
なし
070280xx99xxxx
あり
070280xx97xxxx
070290
上肢関節拘縮・強直
070290xxxxxxxx
070310
下肢関節拘縮・強直
手術
なし
070310xx99xxxx
あり
070310xx97xxxx
070330
脊椎感染（感染を含む。）
手術
なし
手術・処置等２
なし
070330xx99x0xx
あり
070330xx99x1xx
あり
手術・処置等２
なし
070330xx97x0xx
あり
070330xx97x1xx

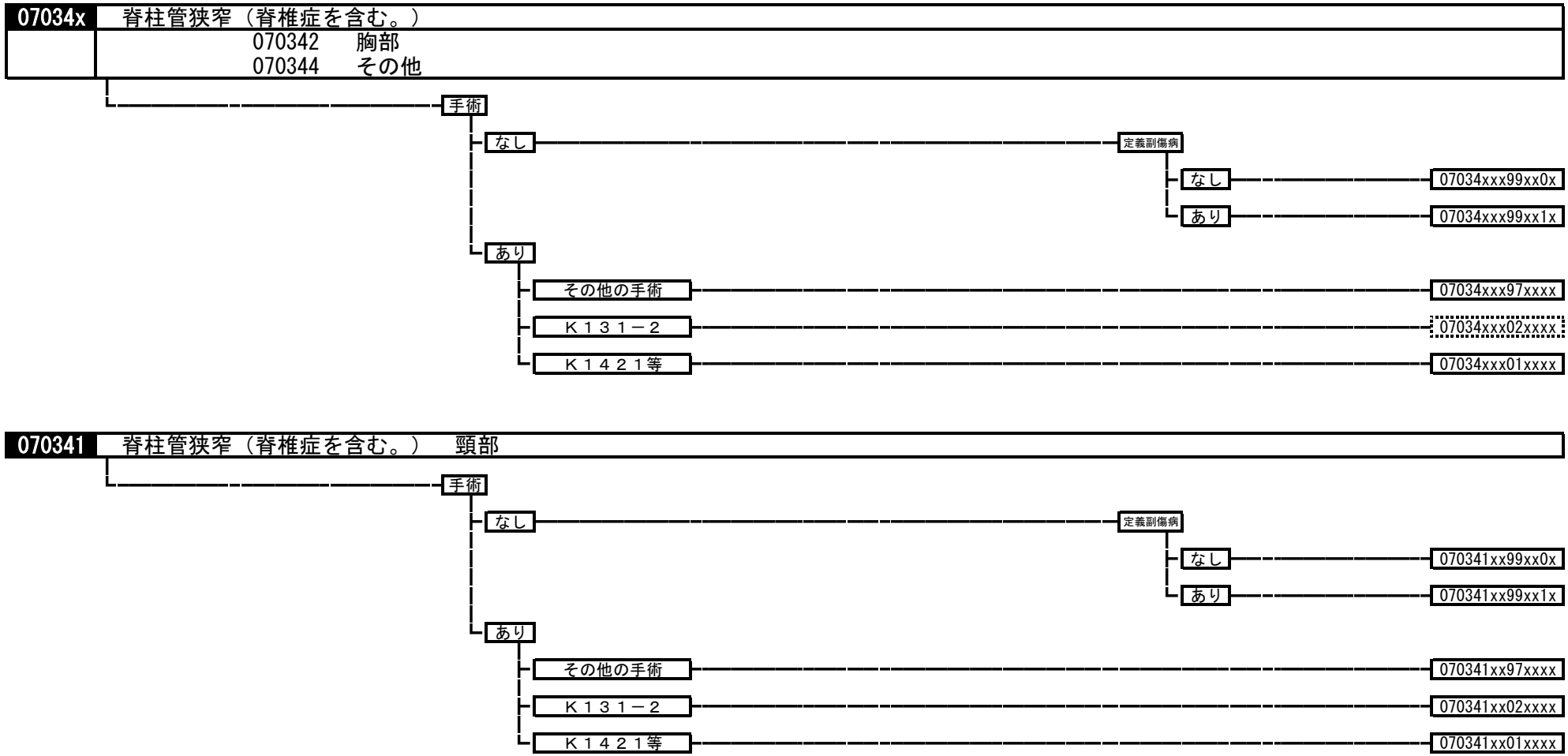
07034x
脊柱管狭窄（脊椎症を含む。）
070342　胸部
070344　その他
手術
なし
定義副傷病
なし
07034xxx99xx0x
あり
07034xxx99xx1x
あり
その他の手術
07034xxx97xxxx
Ｋ１３１－２
07034xxx02xxxx
Ｋ１４２１等
07034xxx01xxxx
070341
脊柱管狭窄（脊椎症を含む。）　頸部
手術
なし
定義副傷病
なし
070341xx99xx0x
あり
070341xx99xx1x
あり
その他の手術
070341xx97xxxx
Ｋ１３１－２
070341xx02xxxx
Ｋ１４２１等
070341xx01xxxx

070343　脊柱管狭窄（脊椎症を含む。）　腰部骨盤、不安定椎

手術・処置等２
1；脳脊髄腔造影剤使用撮影加算
2；神経ブロック（局所麻酔剤又はボツリヌス毒素使用）

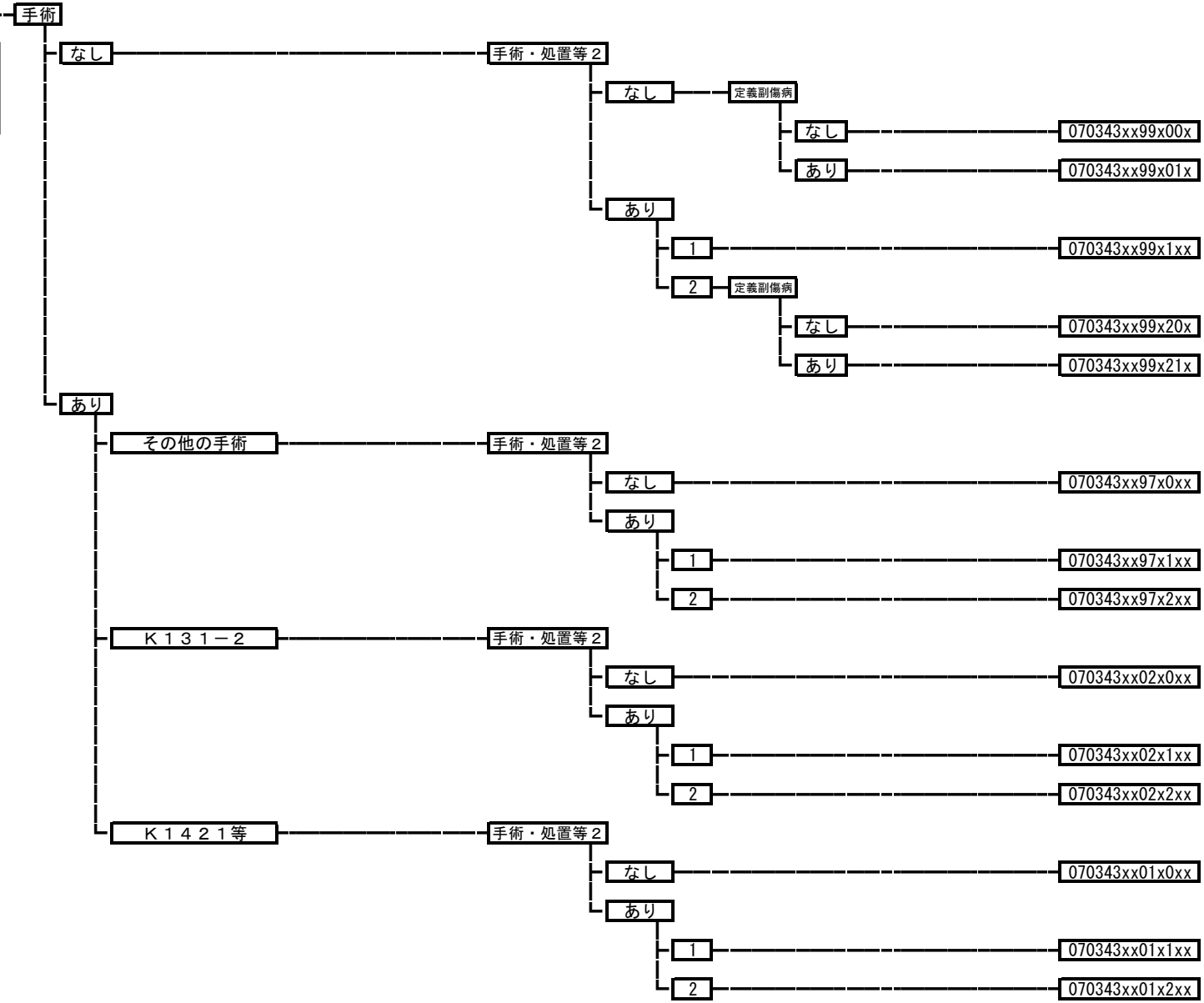

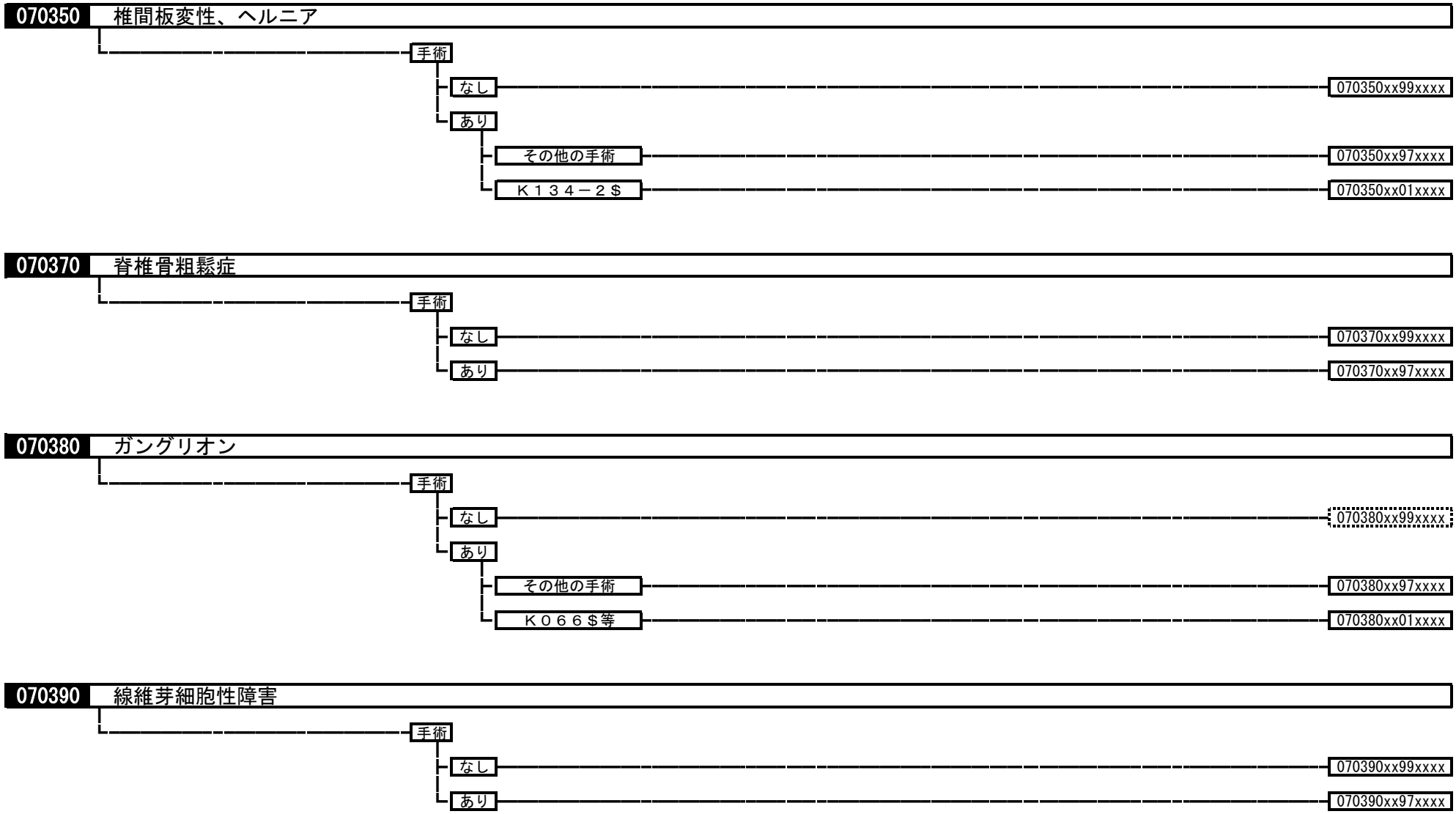
070350 椎間板変性、ヘルニア
手術
なし
070350xx99xxxx
あり
その他の手術
070350xx97xxxx
Ｋ１３４－２＄
070350xx01xxxx
070370 脊椎骨粗鬆症
手術
なし
070370xx99xxxx
あり
070370xx97xxxx
070380 ガングリオン
手術
なし
070380xx99xxxx
あり
その他の手術
070380xx97xxxx
Ｋ０６６＄等
070380xx01xxxx
070390 線維芽細胞性障害
手術
なし
070390xx99xxxx
あり
070390xx97xxxx

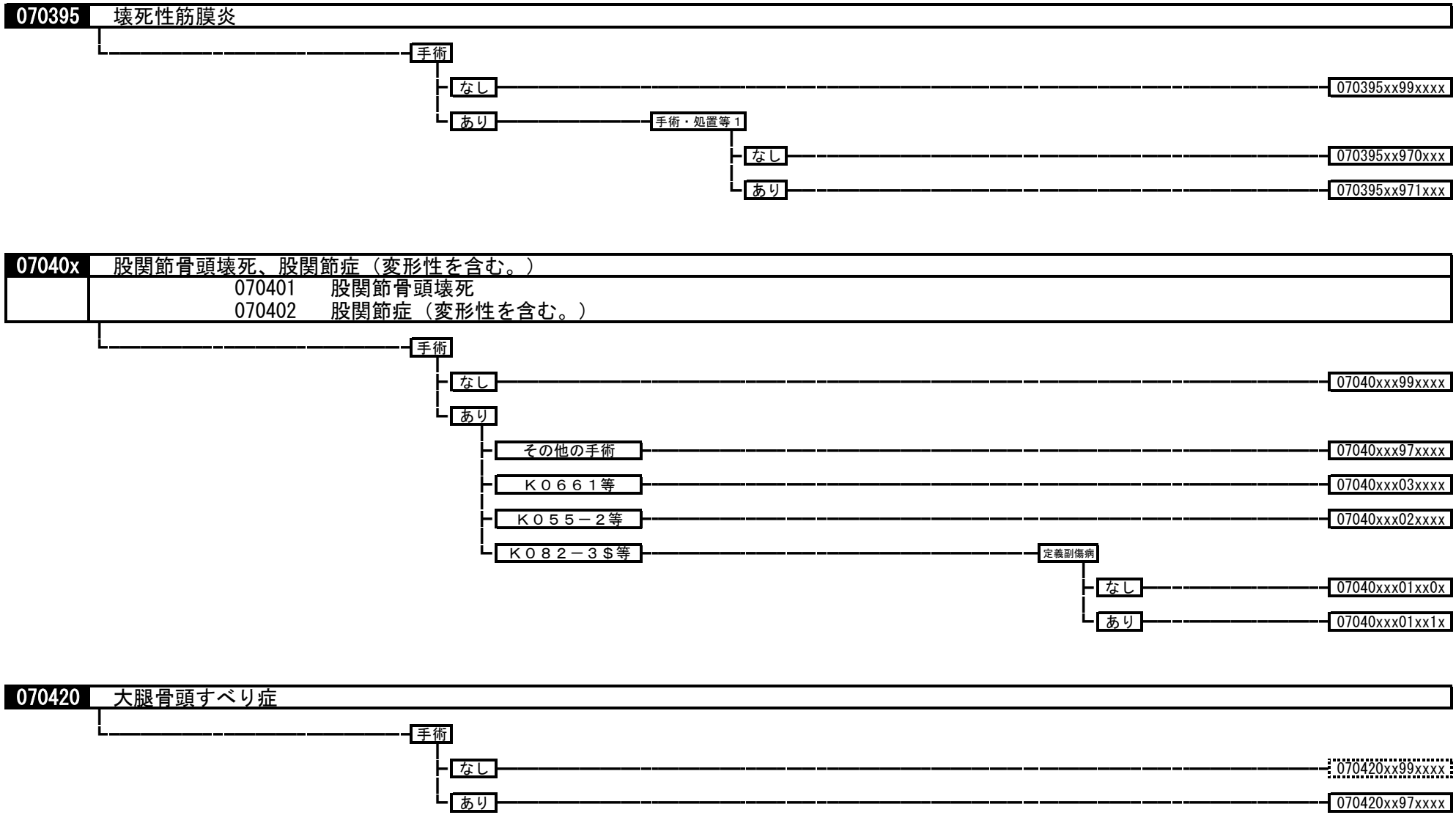
070395 壊死性筋膜炎
手術
なし
070395xx99xxxx
あり
手術・処置等１
なし
070395xx970xxx
あり
070395xx971xxx
07040x 股関節骨頭壊死、股関節症（変形性を含む。）
070401 股関節骨頭壊死
070402 股関節症（変形性を含む。）
手術
なし
07040xxx99xxxx
あり
その他の手術
07040xxx97xxxx
Ｋ０６６１等
07040xxx03xxxx
Ｋ０５５－２等
07040xxx02xxxx
Ｋ０８２－３＄等
定義副傷病
なし
07040xxx01xx0x
あり
07040xxx01xx1x
070420 大腿骨頭すべり症
手術
なし
070420xx99xxxx
あり
070420xx97xxxx

070430 神経異栄養症、骨成長障害、骨障害（その他）

- 手術
  - なし → 070430xx99xxxx
  - あり
    - その他の手術 → 070430xx97xxxx
    - Ｋ０４９＄等 → 070430xx01xxxx

070440 色素性絨毛結節性滑膜炎

- 手術
  - なし → 070440xx99xxxx
  - あり → 070440xx97xxxx

070460 股関節ペルテス病

- 手術
  - なし → 070460xx99xxxx
  - あり → 070460xx97xxxx

070470 関節リウマチ

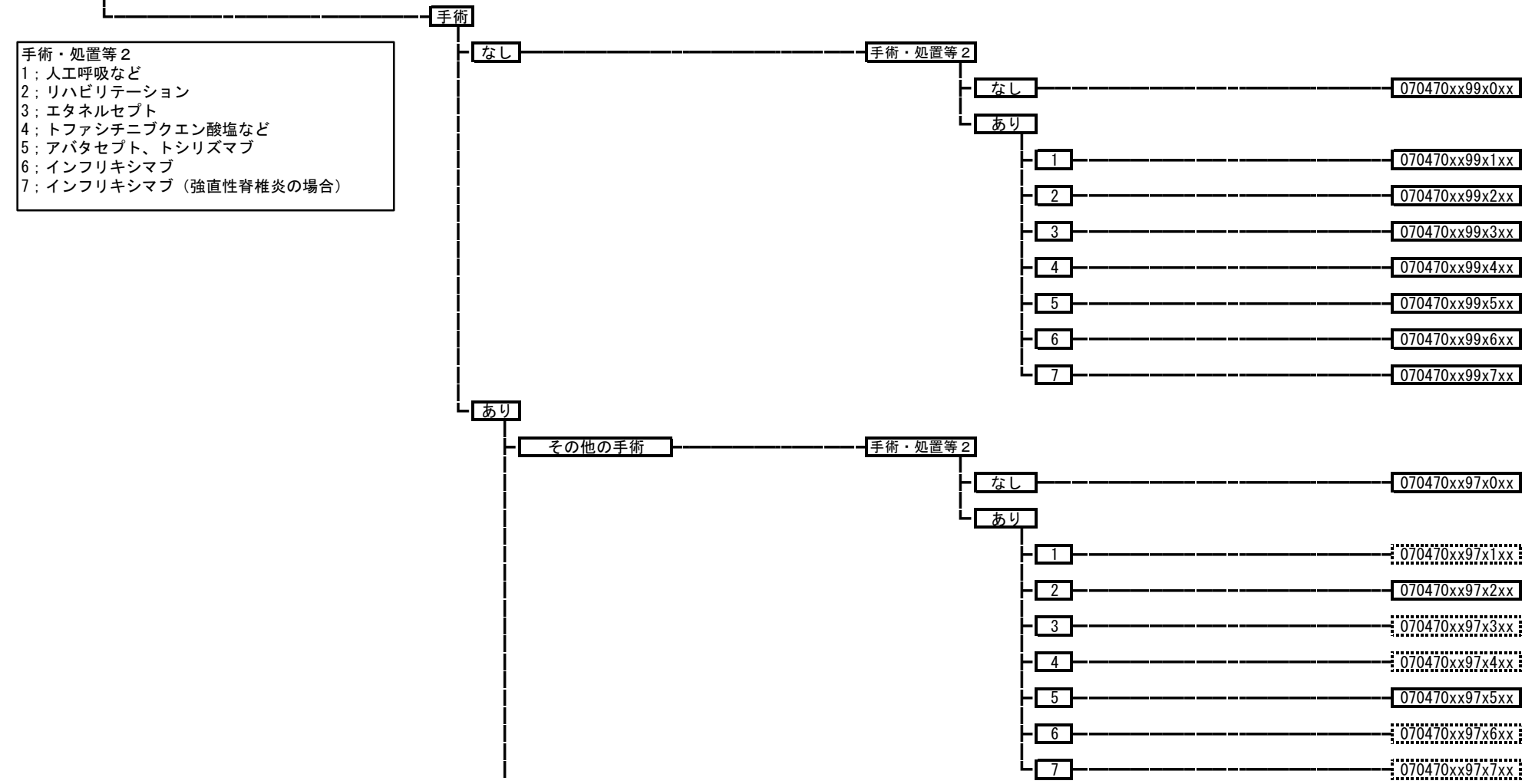

手術・処置等２
1；人工呼吸など
2；リハビリテーション
3；エタネルセプト
4；トファシチニブクエン酸塩など
5；アバタセプト、トシリズマブ
6；インフリキシマブ
7；インフリキシマブ（強直性脊椎炎の場合）

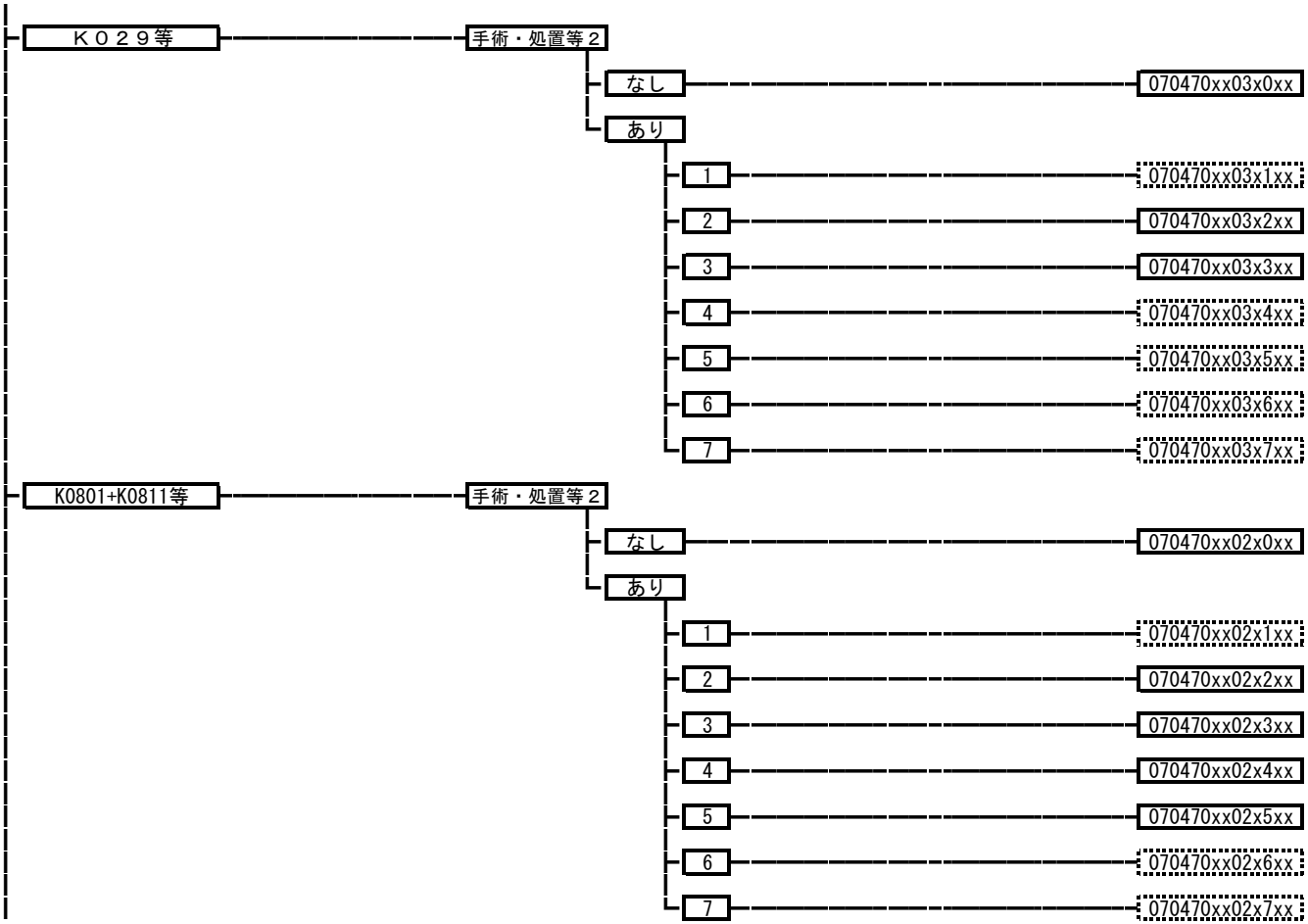
Ｋ０２９等
手術・処置等２
なし
070470xx03x0xx
あり
1
070470xx03x1xx
2
070470xx03x2xx
3
070470xx03x3xx
4
070470xx03x4xx
5
070470xx03x5xx
6
070470xx03x6xx
7
070470xx03x7xx
K0801+K0811等
手術・処置等２
なし
070470xx02x0xx
あり
1
070470xx02x1xx
2
070470xx02x2xx
3
070470xx02x3xx
4
070470xx02x4xx
5
070470xx02x5xx
6
070470xx02x6xx
7
070470xx02x7xx

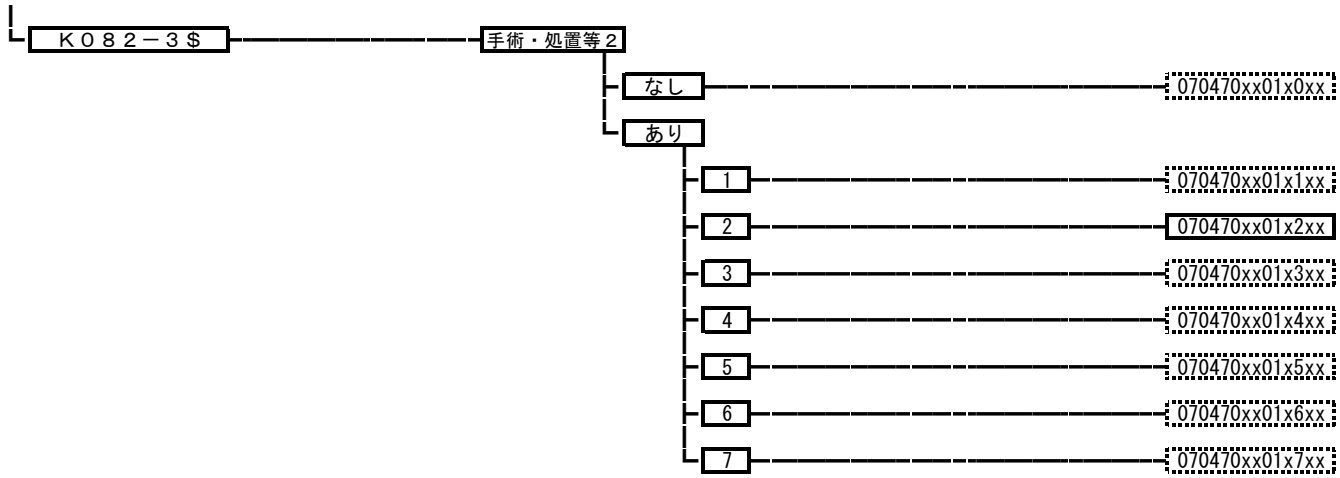
Ｋ０８２－３＄
手術・処置等２
なし
070470xx01x0xx
あり
1
070470xx01x1xx
2
070470xx01x2xx
3
070470xx01x3xx
4
070470xx01x4xx
5
070470xx01x5xx
6
070470xx01x6xx
7
070470xx01x7xx

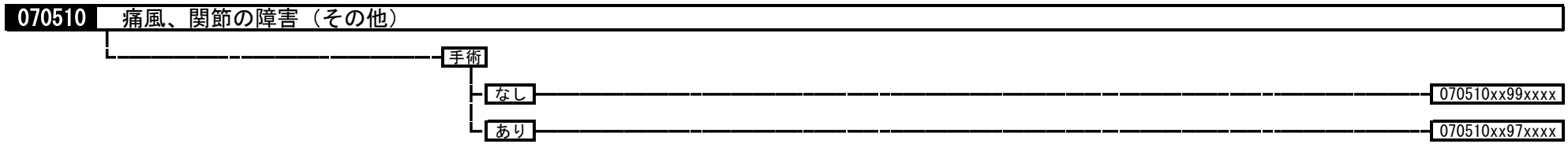
070510
痛風、関節の障害（その他）
手術
なし
070510xx99xxxx
あり
070510xx97xxxx

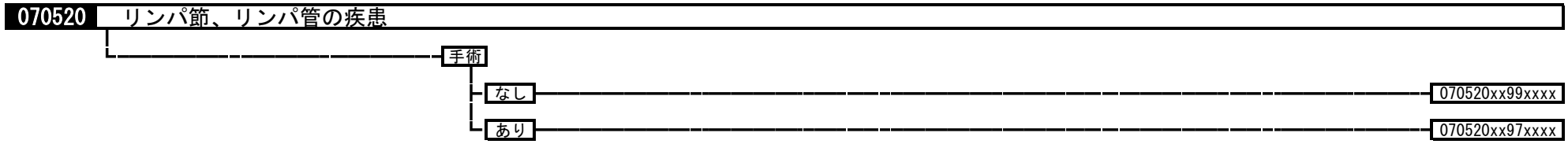
070520
リンパ節、リンパ管の疾患
手術
なし
070520xx99xxxx
あり
070520xx97xxxx

070560 全身性臓器障害を伴う自己免疫性疾患

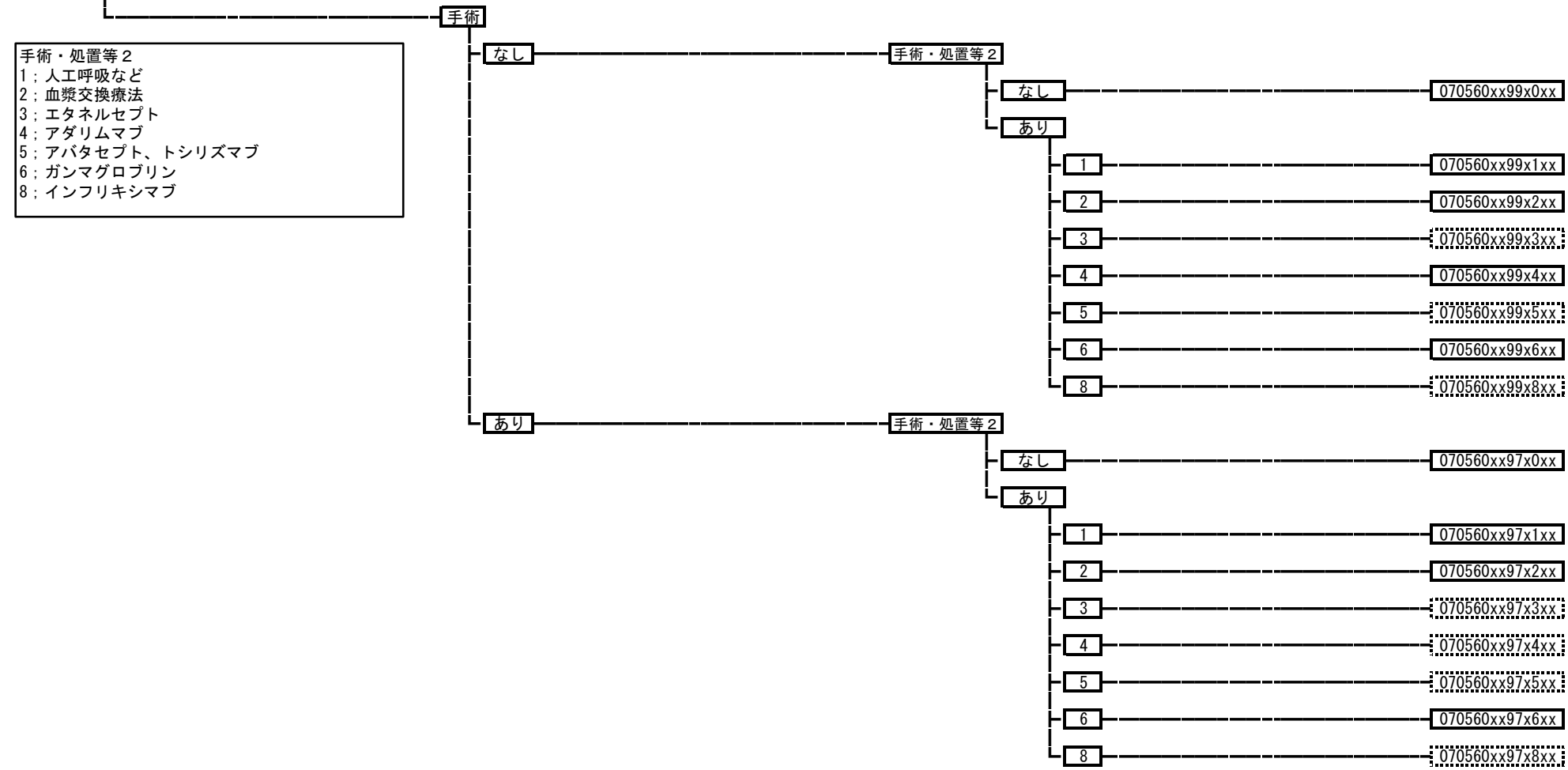

070570 瘢痕拘縮

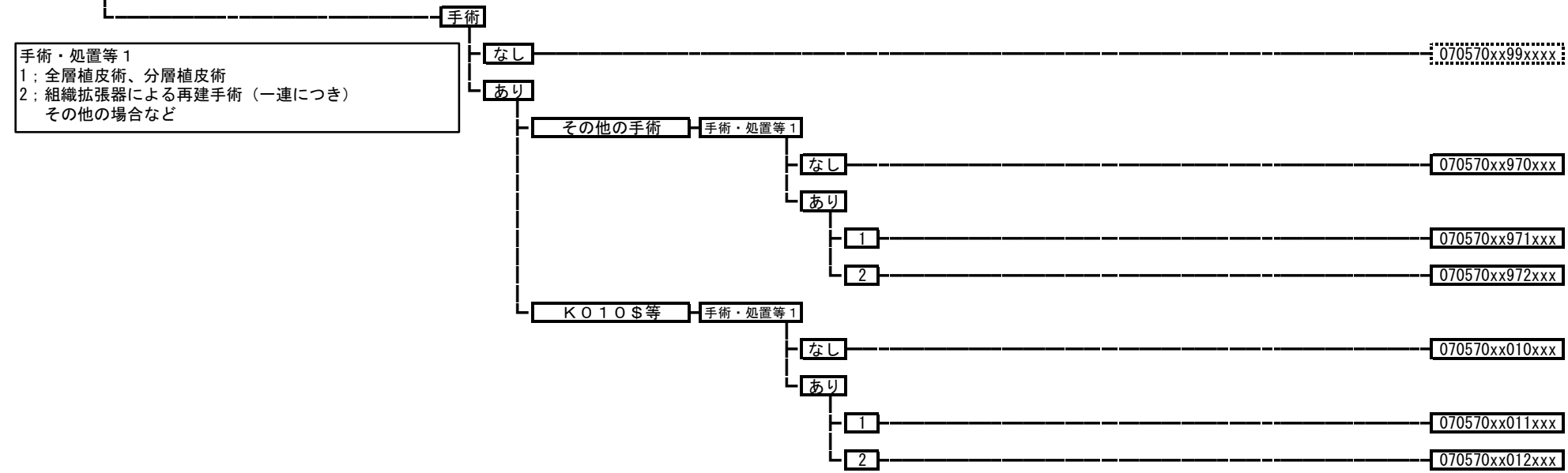

070580 斜頸

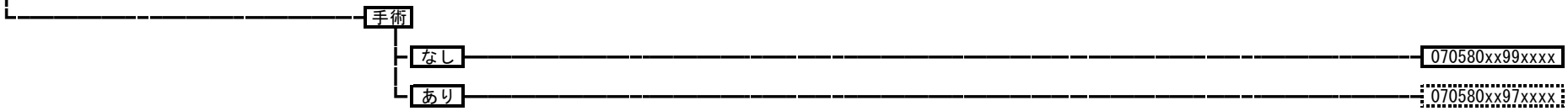

070590 血管腫、リンパ管腫

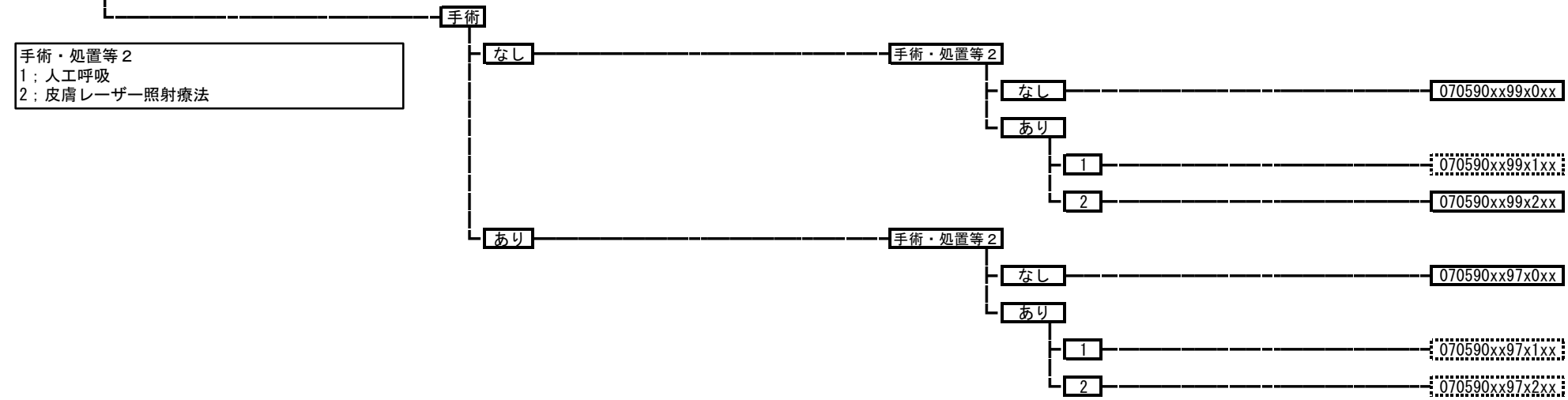

手術・処置等２
1；人工呼吸
2；皮膚レーザー照射療法

070600 骨折変形癒合、癒合不全などによる変形（上肢以外）

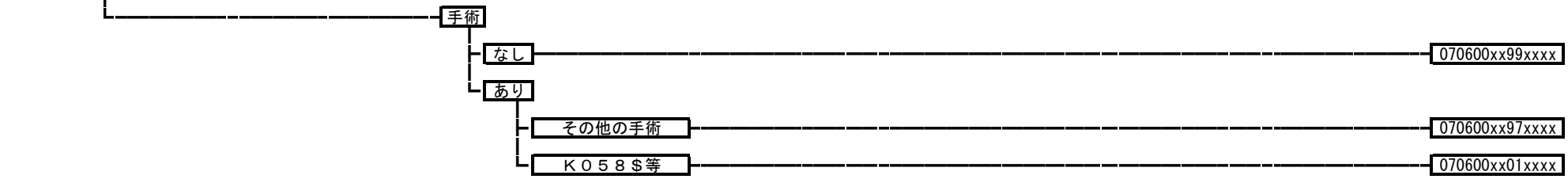

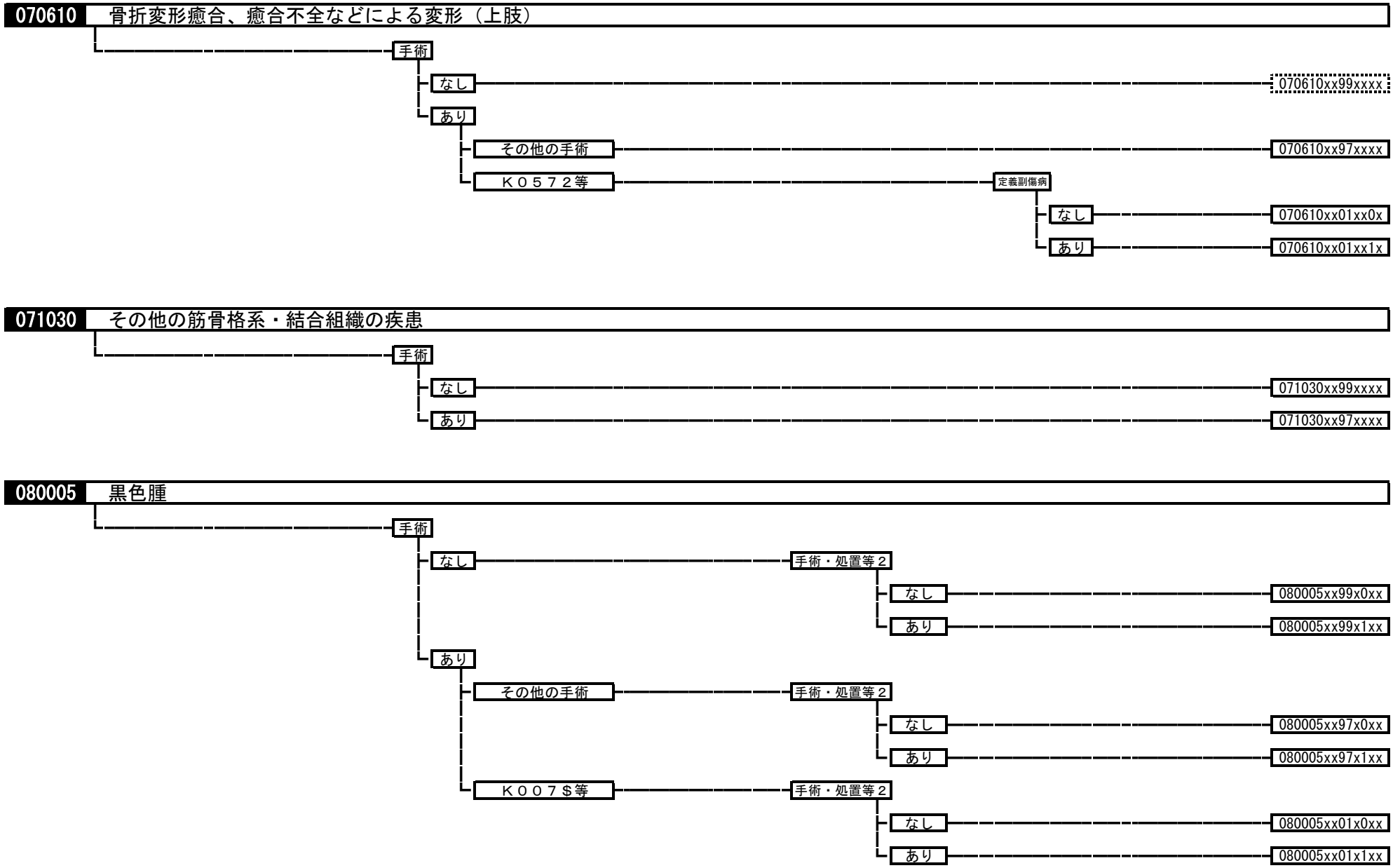
070610
骨折変形癒合、癒合不全などによる変形（上肢）
手術
なし
070610xx99xxxx
あり
その他の手術
070610xx97xxxx
Ｋ０５７２等
定義副傷病
なし
070610xx01xx0x
あり
070610xx01xx1x
071030
その他の筋骨格系・結合組織の疾患
手術
なし
071030xx99xxxx
あり
071030xx97xxxx
080005
黒色腫
手術
なし
手術・処置等２
なし
080005xx99x0xx
あり
080005xx99x1xx
あり
その他の手術
手術・処置等２
なし
080005xx97x0xx
あり
080005xx97x1xx
Ｋ００７＄等
手術・処置等２
なし
080005xx01x0xx
あり
080005xx01x1xx

080006 皮膚の悪性腫瘍（黒色腫以外）

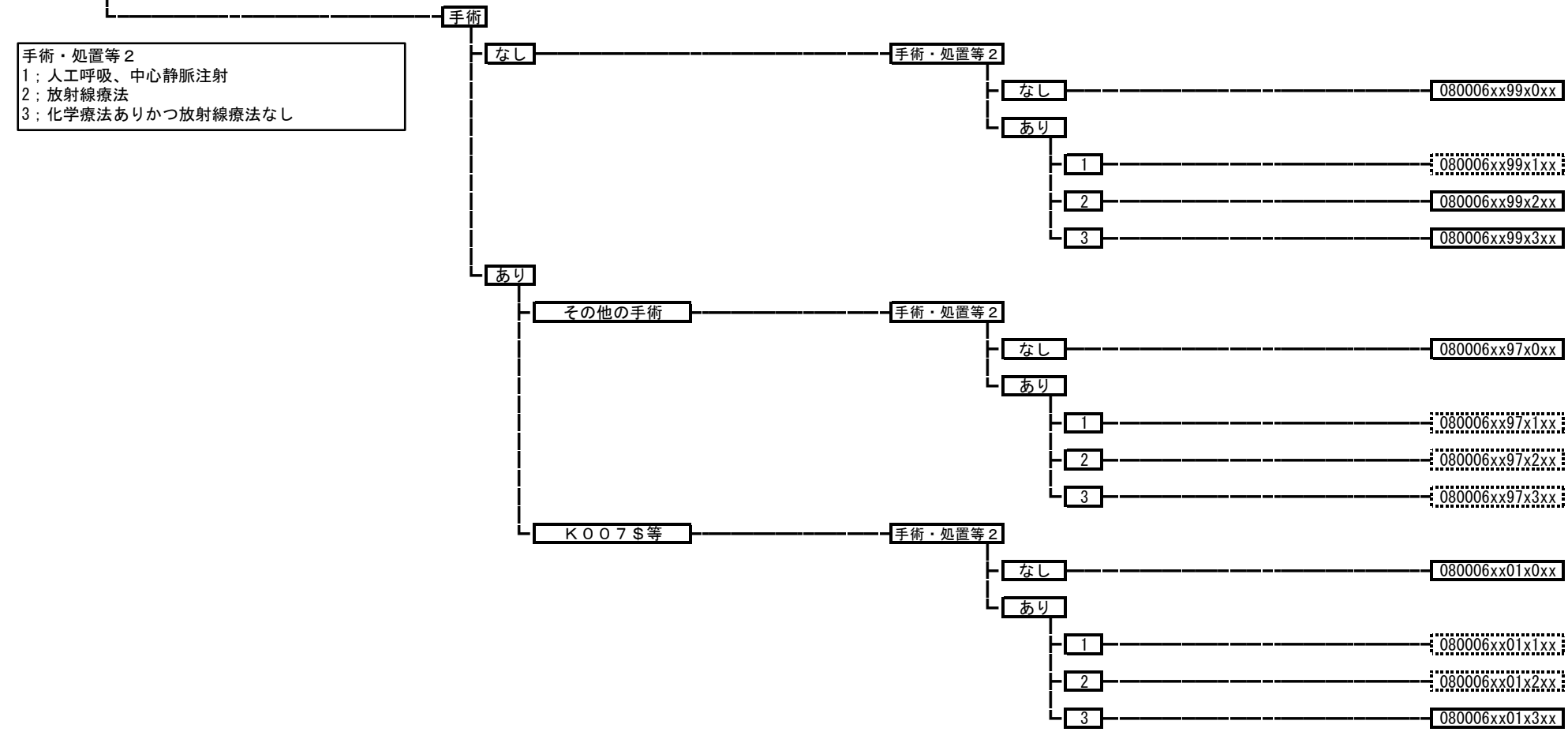

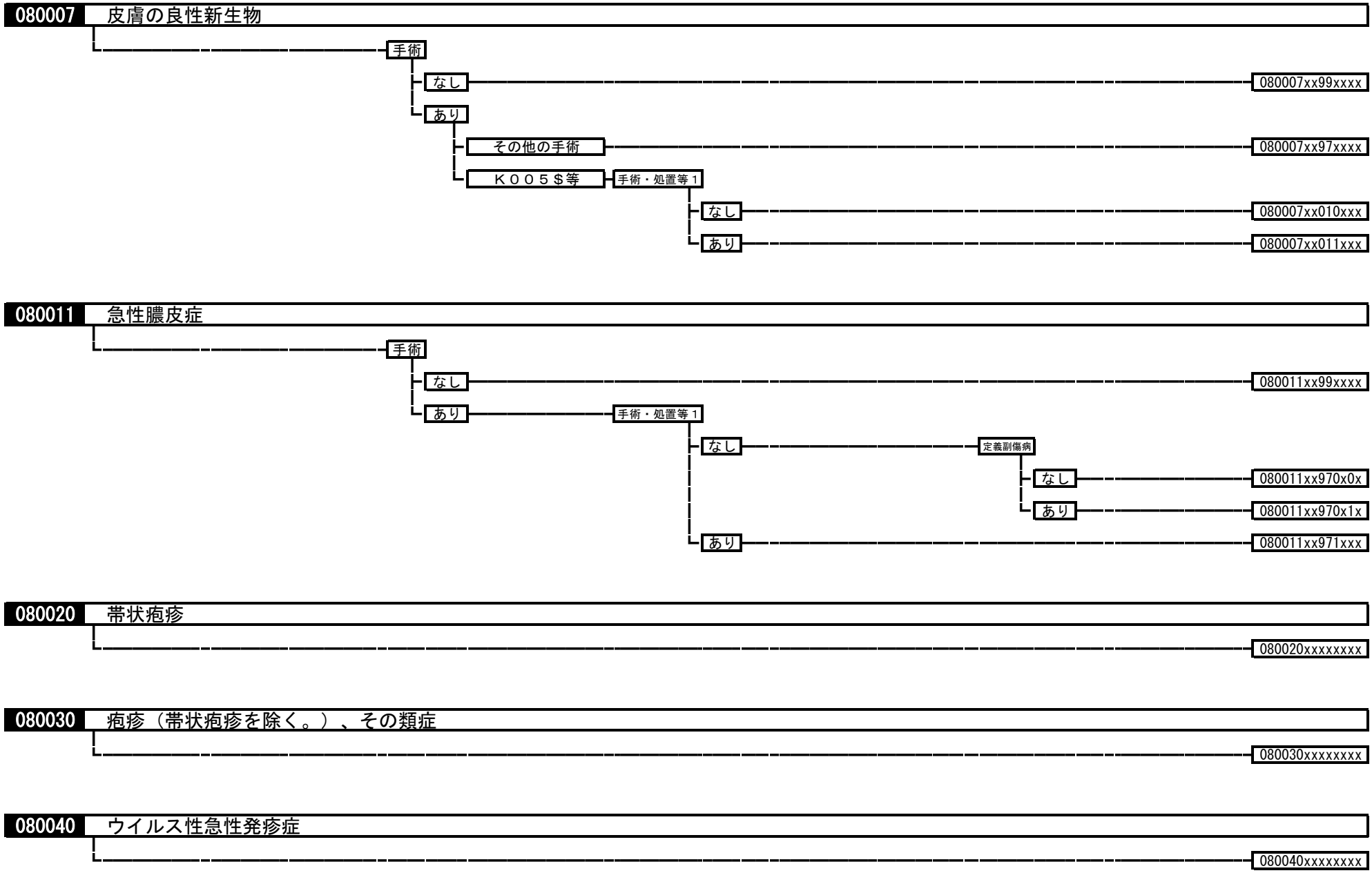
080007 皮膚の良性新生物
手術
なし
080007xx99xxxx
あり
その他の手術
080007xx97xxxx
Ｋ００５＄等
手術・処置等１
なし
080007xx010xxx
あり
080007xx011xxx
080011 急性膿皮症
手術
なし
080011xx99xxxx
あり
手術・処置等１
なし
定義副傷病
なし
080011xx970x0x
あり
080011xx970x1x
あり
080011xx971xxx
080020 帯状疱疹
080020xxxxxxxx
080030 疱疹（帯状疱疹を除く。）、その類症
080030xxxxxxxx
080040 ウイルス性急性発疹症
080040xxxxxxxx

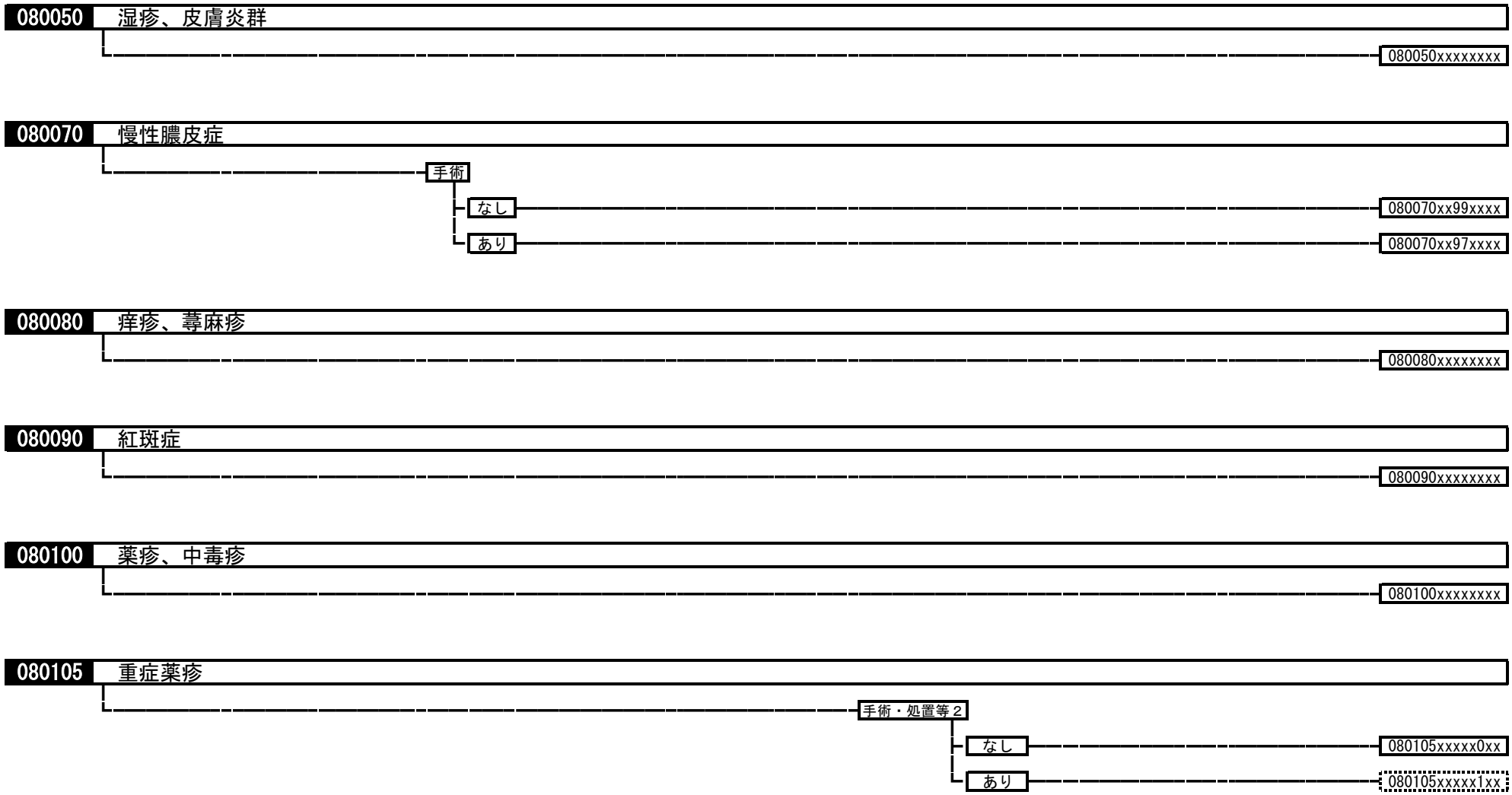
080050 湿疹、皮膚炎群
080050xxxxxxxx
080070 慢性膿皮症
手術
なし
080070xx99xxxx
あり
080070xx97xxxx
080080 痒疹、蕁麻疹
080080xxxxxxxx
080090 紅斑症
080090xxxxxxxx
080100 薬疹、中毒疹
080100xxxxxxxx
080105 重症薬疹
手術・処置等２
なし
080105xxxxx0xx
あり
080105xxxxx1xx

080110 水疱症

手術・処置等２
- なし → 080110xxxxx0xx
- あり
  - 1 → 080110xxxxx1xx
  - 2 → 080110xxxxx2xx

手術・処置等２
1；血漿交換療法
2；ガンマグロブリン

080120 紅皮症

→ 080120xxxxxxxx

080130 角化症、角皮症

→ 080130xxxxxxxx

080140 炎症性角化症

手術・処置等２
- なし → 080140xxxxx0xx
- あり
  - 1 → 080140xxxxx1xx
  - 2 → 080140xxxxx2xx
  - 3 → 080140xxxxx3xx

手術・処置等２
1；アダリムマブ
2；インフリキシマブ
3；ウステキヌマブ

080150 爪の疾患

手術
- なし → 080150xx99xxxx
- あり → 080150xx97xxxx

080160 皮膚の萎縮性障害

- 080160xxxxxxxx

080180 母斑、母斑症

- 手術
  - なし
    - 080180xx99xxxx
  - あり
    - 手術・処置等1
      - なし
        - 080180xx970xxx
      - あり
        - 080180xx971xxx

080190 脱毛症

- 080190xxxxxxxx

080210 ざ瘡、皮膚の障害（その他）

- 080210xxxxxxxx

080220 エクリン汗腺の障害、アポクリン汗腺の障害

- 手術
  - なし
    - 080220xx99xxxx
  - あり
    - 080220xx97xxxx

080230 皮膚色素異常症

- 手術
  - なし
    - 080230xx99xxxx
  - あり
    - 080230xx97xxxx

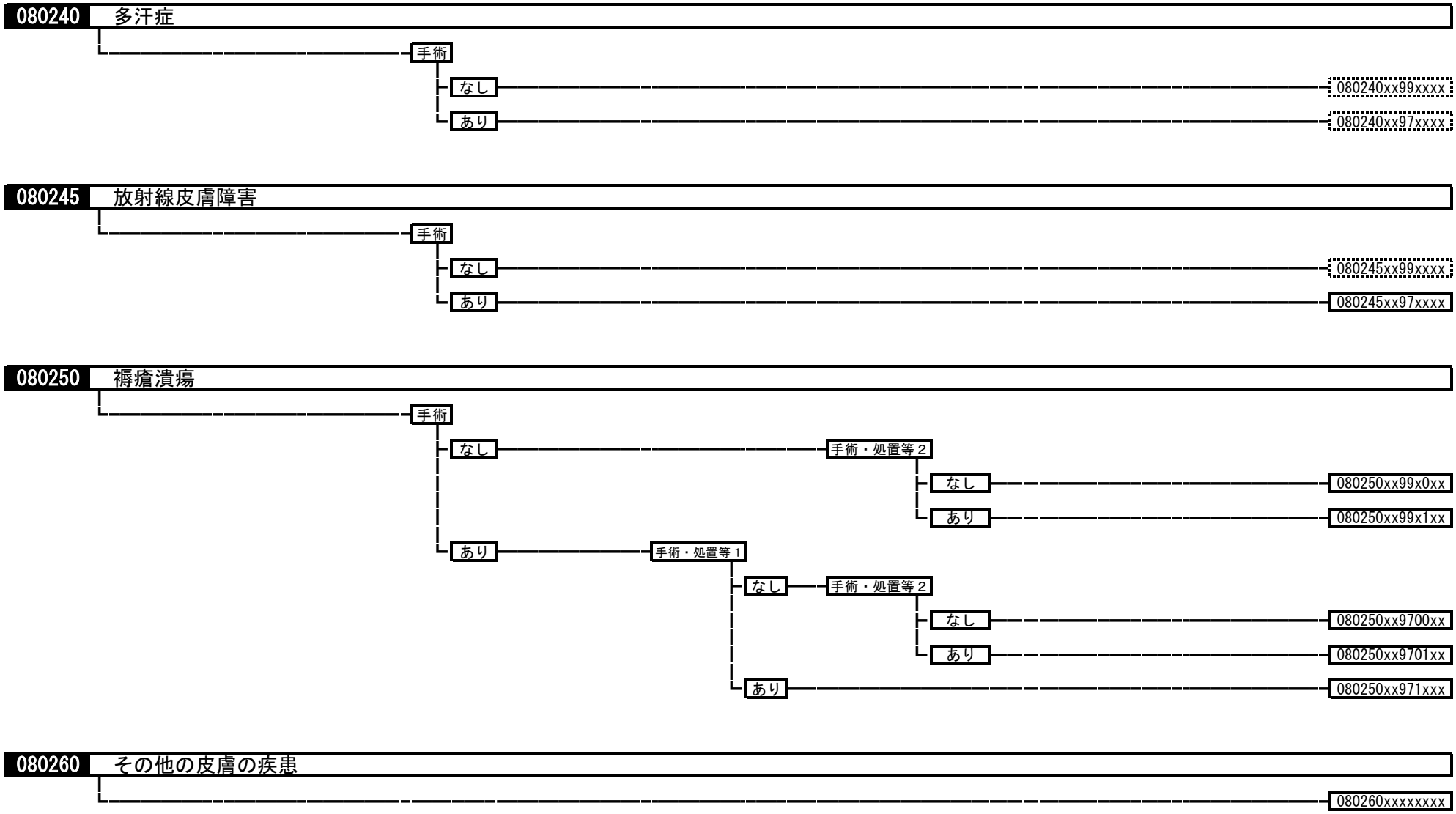
080240 多汗症
手術
なし
080240xx99xxxx
あり
080240xx97xxxx
080245 放射線皮膚障害
手術
なし
080245xx99xxxx
あり
080245xx97xxxx
080250 褥瘡潰瘍
手術
なし
手術・処置等２
なし
080250xx99x0xx
あり
080250xx99x1xx
あり
手術・処置等１
なし
手術・処置等２
なし
080250xx9700xx
あり
080250xx9701xx
あり
080250xx971xxx
080260 その他の皮膚の疾患
080260xxxxxxxx

080270 食物アレルギー

- 手術・処置等１
  - なし → 080270xxxx0xxx
  - あり → 080270xxxx1xxx

090010 乳房の悪性腫瘍

手術・処置等２
1；人工呼吸など
2；放射線療法
3；化学療法ありかつ放射線療法なし
4；ドセタキセル水和物など
5；エリブリンメシル酸塩
6；ペルツズマブ、トラスツズマブ
7；パクリタキセル（アルブミン懸濁型）
8；ベバシズマブ

- 手術
  - なし
    - 手術・処置等２
      - なし
        - 定義副傷病
          - なし → 090010xx99x00x
          - あり → 090010xx99x01x
      - あり
        - 1 → 090010xx99x1xx
        - 2 → 090010xx99x2xx
        - 3
          - 定義副傷病
            - なし → 090010xx99x30x
            - あり → 090010xx99x31x
        - 4
          - 定義副傷病
            - なし → 090010xx99x40x
            - あり → 090010xx99x41x
        - 5 → 090010xx99x5xx
        - 6 → 090010xx99x6xx
        - 7 → 090010xx99x7xx
        - 8 → 090010xx99x8xx
  - あり
    - その他の手術
      - 手術・処置等２
        - なし → 090010xx97x0xx

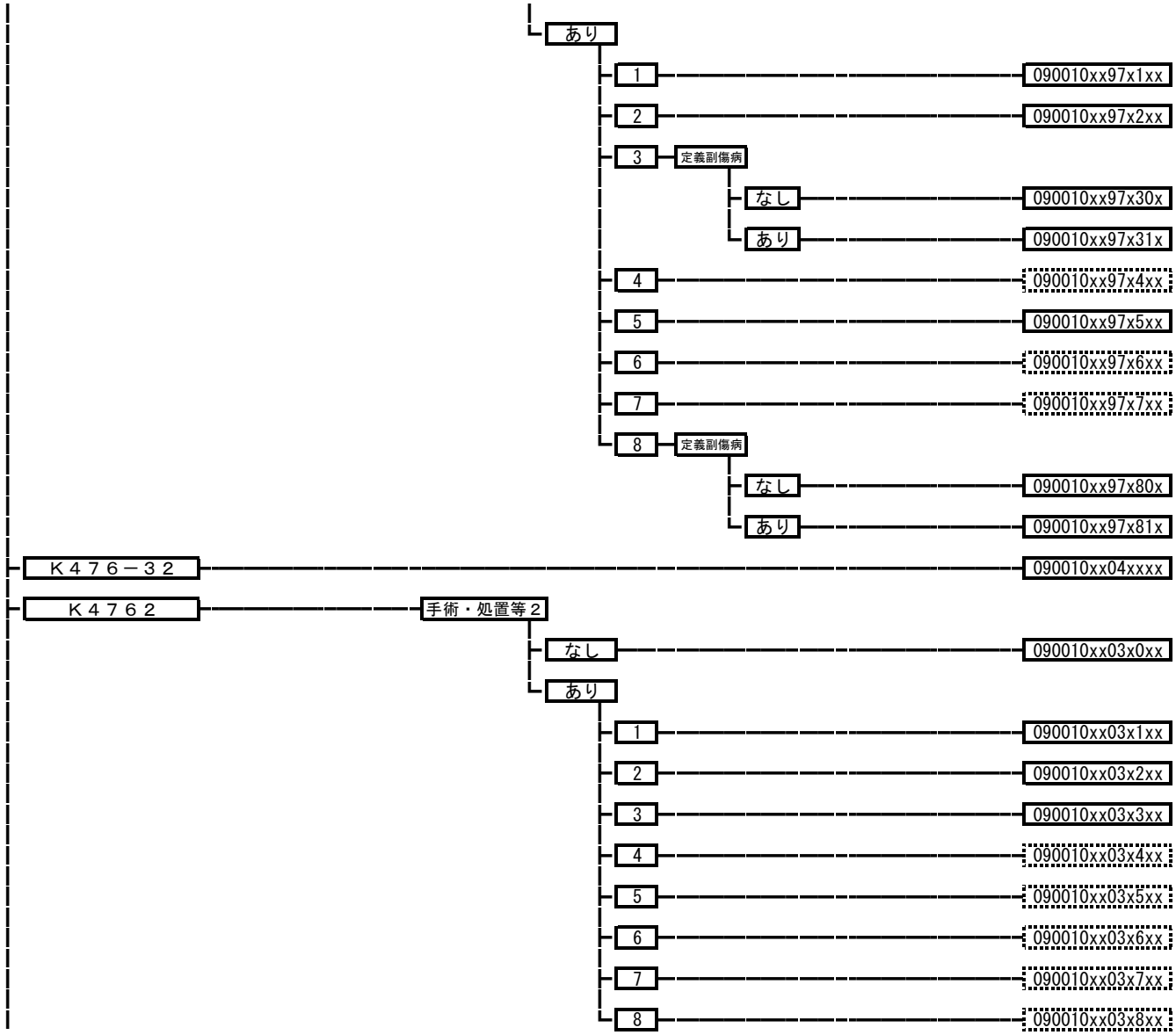
あり
1
090010xx97x1xx
2
090010xx97x2xx
3
定義副傷病
なし
090010xx97x30x
あり
090010xx97x31x
4
090010xx97x4xx
5
090010xx97x5xx
6
090010xx97x6xx
7
090010xx97x7xx
8
定義副傷病
なし
090010xx97x80x
あり
090010xx97x81x
Ｋ４７６－３２
090010xx04xxxx
Ｋ４７６２
手術・処置等２
なし
090010xx03x0xx
あり
1
090010xx03x1xx
2
090010xx03x2xx
3
090010xx03x3xx
4
090010xx03x4xx
5
090010xx03x5xx
6
090010xx03x6xx
7
090010xx03x7xx
8
090010xx03x8xx

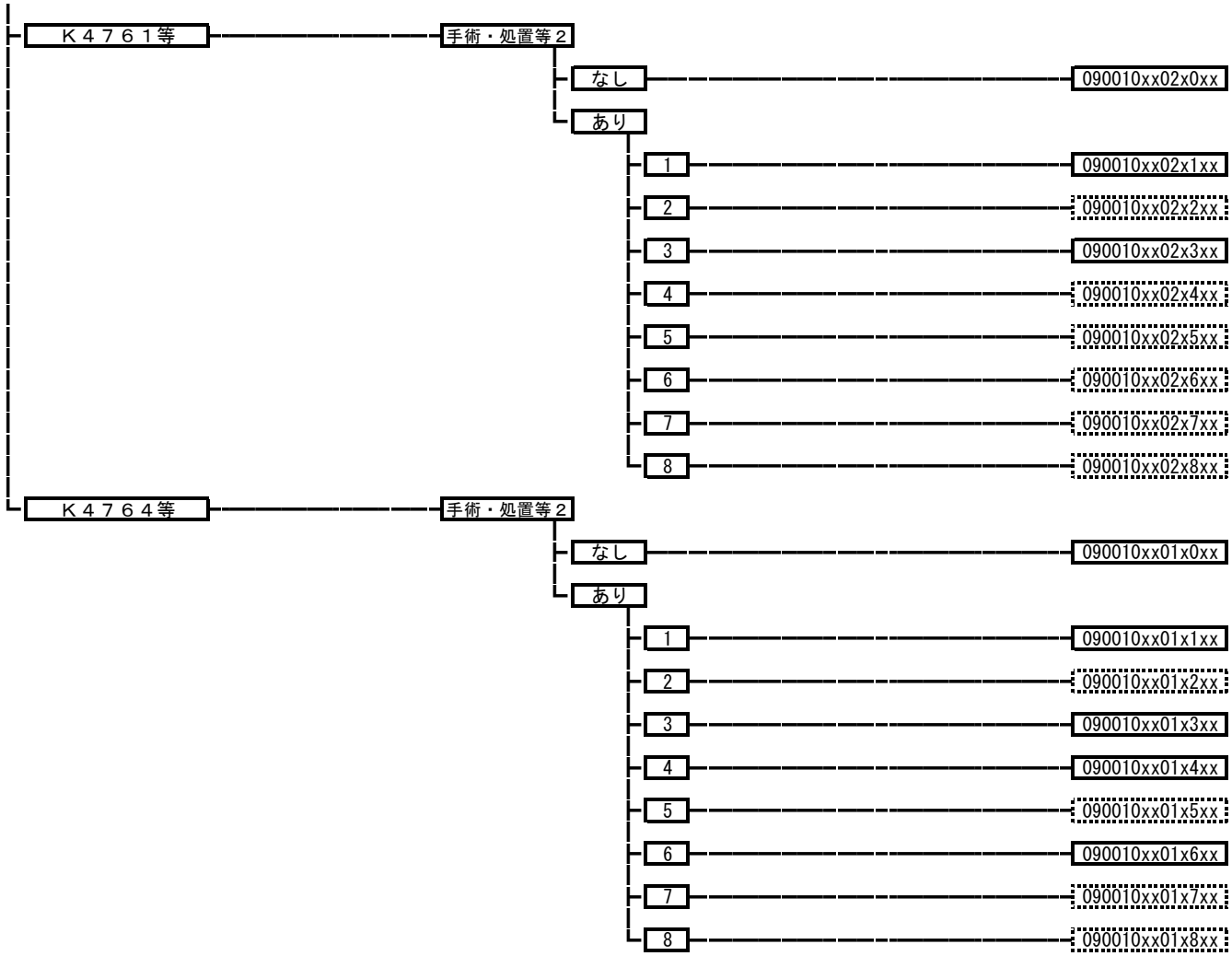

090020 乳房の良性腫瘍

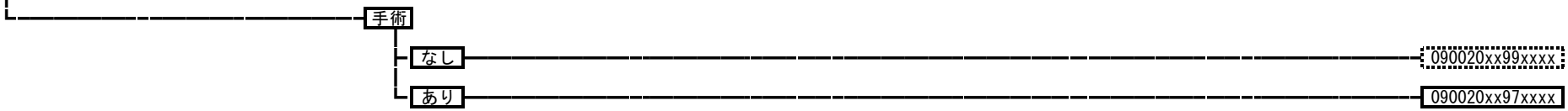

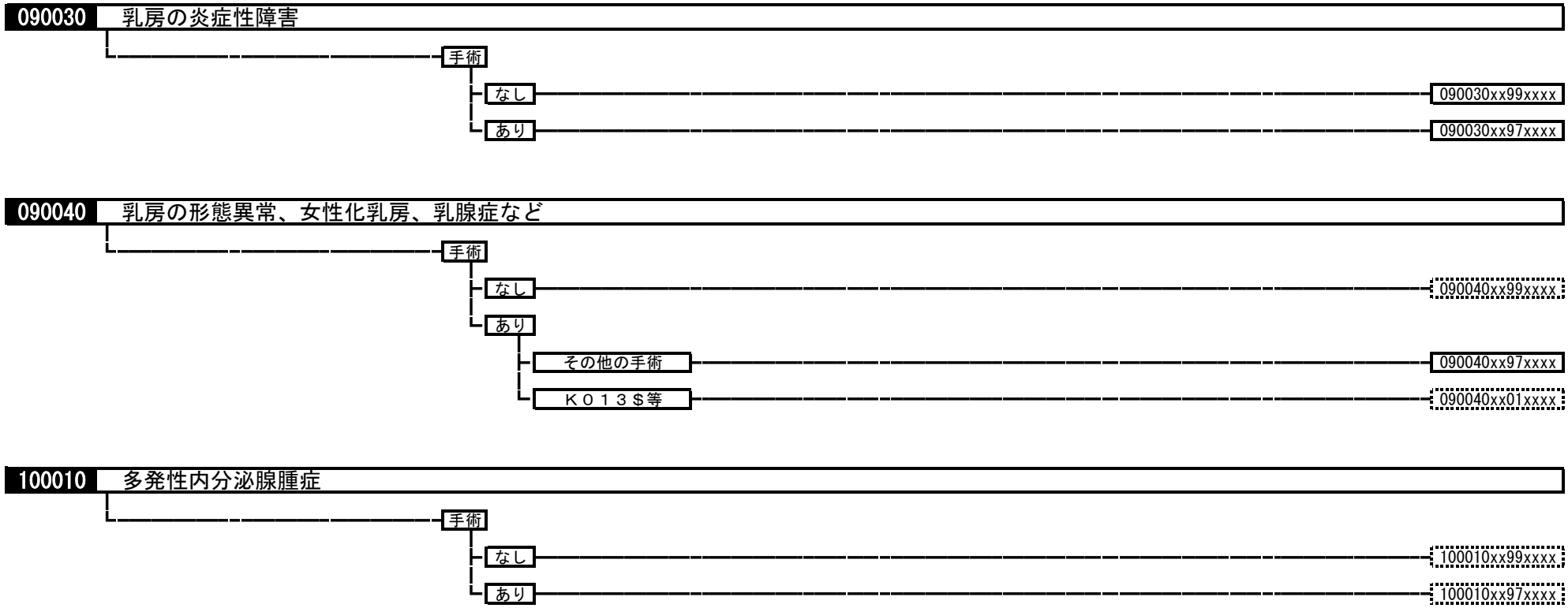
090030
乳房の炎症性障害
手術
なし
090030xx99xxxx
あり
090030xx97xxxx
090040
乳房の形態異常、女性化乳房、乳腺症など
手術
なし
090040xx99xxxx
あり
その他の手術
090040xx97xxxx
Ｋ０１３＄等
090040xx01xxxx
100010
多発性内分泌腺腫症
手術
なし
100010xx99xxxx
あり
100010xx97xxxx

100020 甲状腺の悪性腫瘍

手術・処置等２
1；放射線療法、化学療法
2；Ｉ１３１内用療法
3；ヒトチロトロピンアルファ

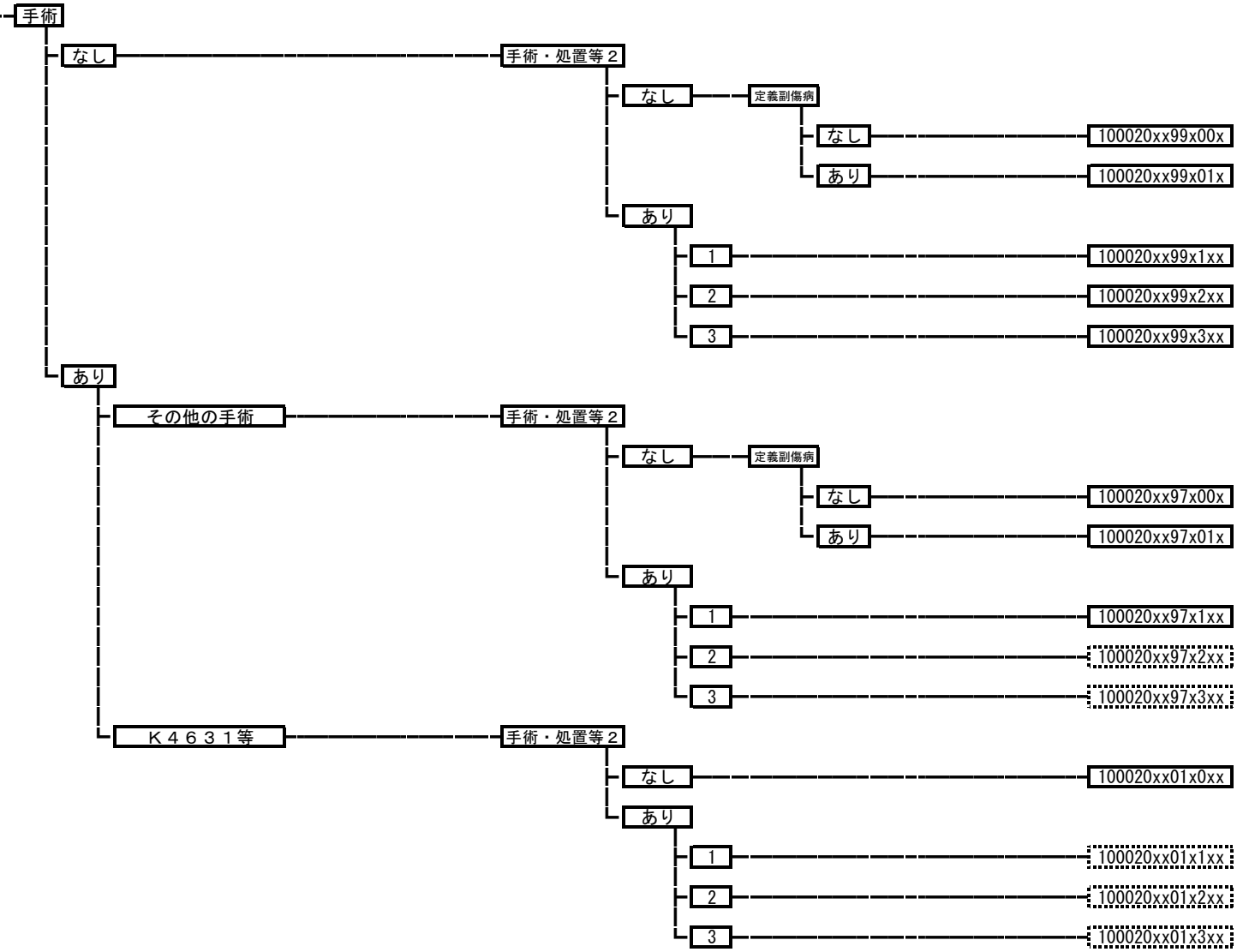

100030 内分泌腺および関連組織の腫瘍

- 手術
  - なし
    - 手術・処置等２
      - なし → 100030xx99x0xx
      - あり → 100030xx99x1xx
  - あり
    - 手術・処置等２
      - なし → 100030xx97x0xx
      - あり → 100030xx97x1xx

100040 糖尿病性ケトアシドーシス、非ケトン昏睡

- 手術・処置等２
  - なし
    - 定義副傷病
      - なし → 100040xxxxx00x
      - あり → 100040xxxxx01x
  - あり
    - 定義副傷病
      - なし → 100040xxxxx10x
      - あり → 100040xxxxx11x

100050 低血糖症（糖尿病治療に伴う場合）

→ 100050xxxxxxxx

100060 １型糖尿病（糖尿病性ケトアシドーシスを除く。）

→ 100060xxxxxxxx

100070 ２型糖尿病（糖尿病性ケトアシドーシスを除く。）

→ 100070xxxxxxxx

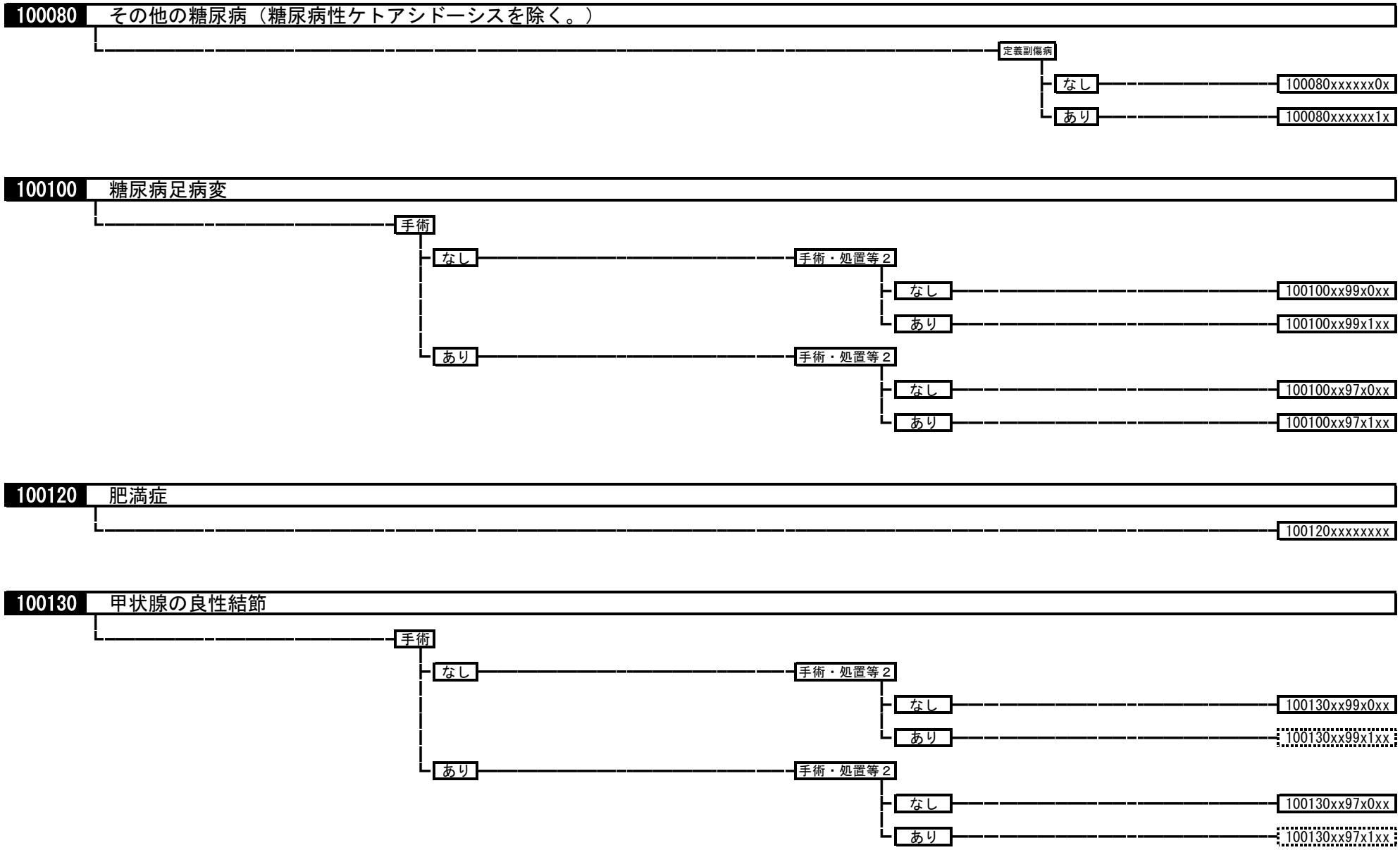
100080
その他の糖尿病（糖尿病性ケトアシドーシスを除く。）
定義副傷病
なし
100080xxxxxx0x
あり
100080xxxxxx1x
100100
糖尿病足病変
手術
なし
手術・処置等２
なし
100100xx99x0xx
あり
100100xx99x1xx
あり
手術・処置等２
なし
100100xx97x0xx
あり
100100xx97x1xx
100120
肥満症
100120xxxxxxxx
100130
甲状腺の良性結節
手術
なし
手術・処置等２
なし
100130xx99x0xx
あり
100130xx99x1xx
あり
手術・処置等２
なし
100130xx97x0xx
あり
100130xx97x1xx

100140 甲状腺機能亢進症

手術・処置等２
1；人工呼吸など
2；Ｉ１３１内用療法

- 手術
  - なし
    - 手術・処置等２
      - なし
        - 定義副傷病
          - なし — 100140xx99x00x
          - あり — 100140xx99x01x
      - あり
        - 1 — 100140xx99x1xx
        - 2 — 100140xx99x2xx
  - あり — 100140xx97xxxx

100150 慢性甲状腺炎

- 100150xxxxxxxx

100160 甲状腺機能低下症

- 定義副傷病
  - なし — 100160xxxxxx0x
  - あり — 100160xxxxxx1x

100170 急性甲状腺炎

- 100170xxxxxxxx

100180 副腎皮質機能亢進症、非機能性副腎皮質腫瘍

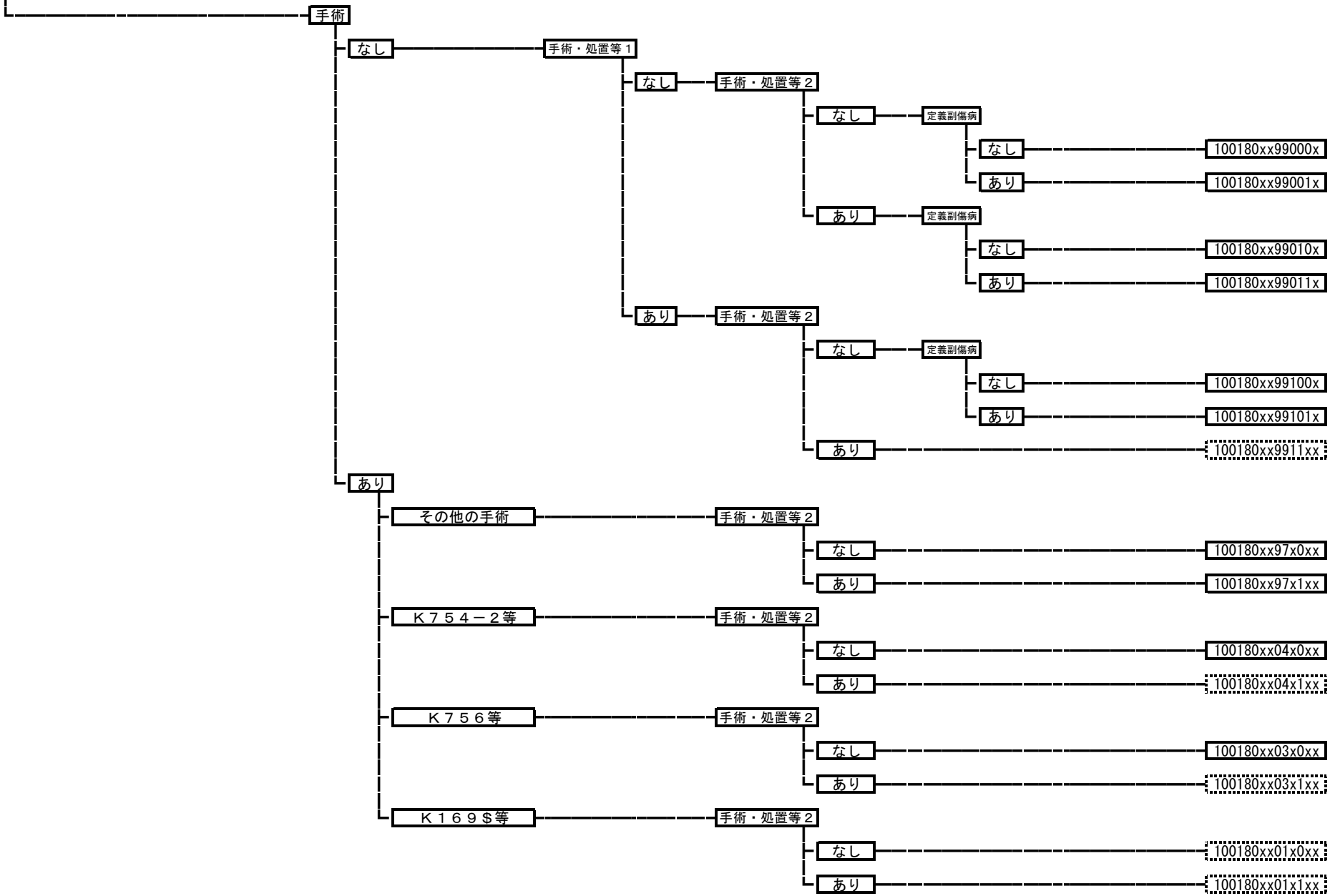

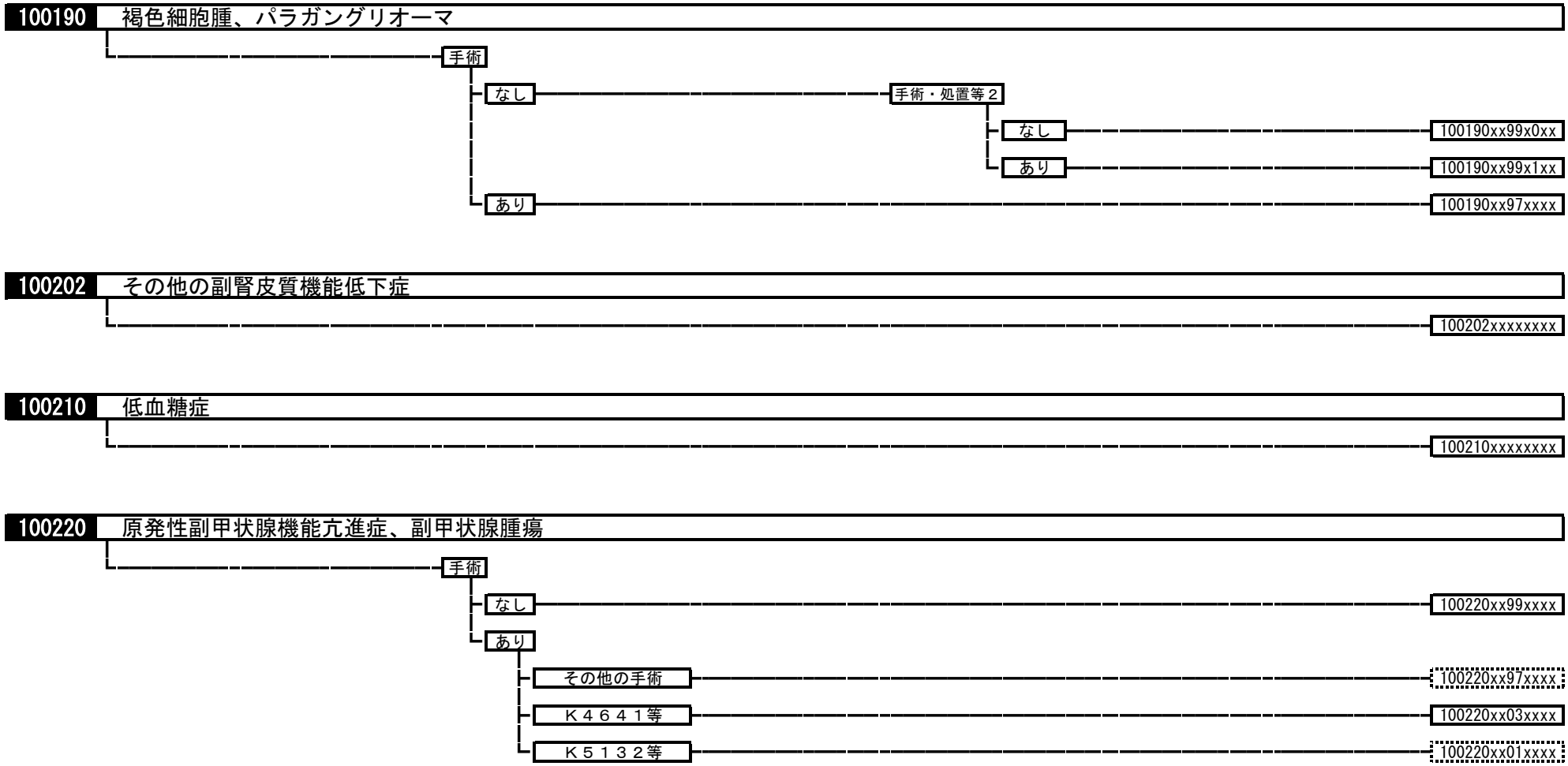
100190
褐色細胞腫、パラガングリオーマ
手術
なし
手術・処置等２
なし
100190xx99x0xx
あり
100190xx99x1xx
あり
100190xx97xxxx
100202
その他の副腎皮質機能低下症
100202xxxxxxxx
100210
低血糖症
100210xxxxxxxx
100220
原発性副甲状腺機能亢進症、副甲状腺腫瘍
手術
なし
100220xx99xxxx
あり
その他の手術
100220xx97xxxx
Ｋ４６４１等
100220xx03xxxx
Ｋ５１３２等
100220xx01xxxx

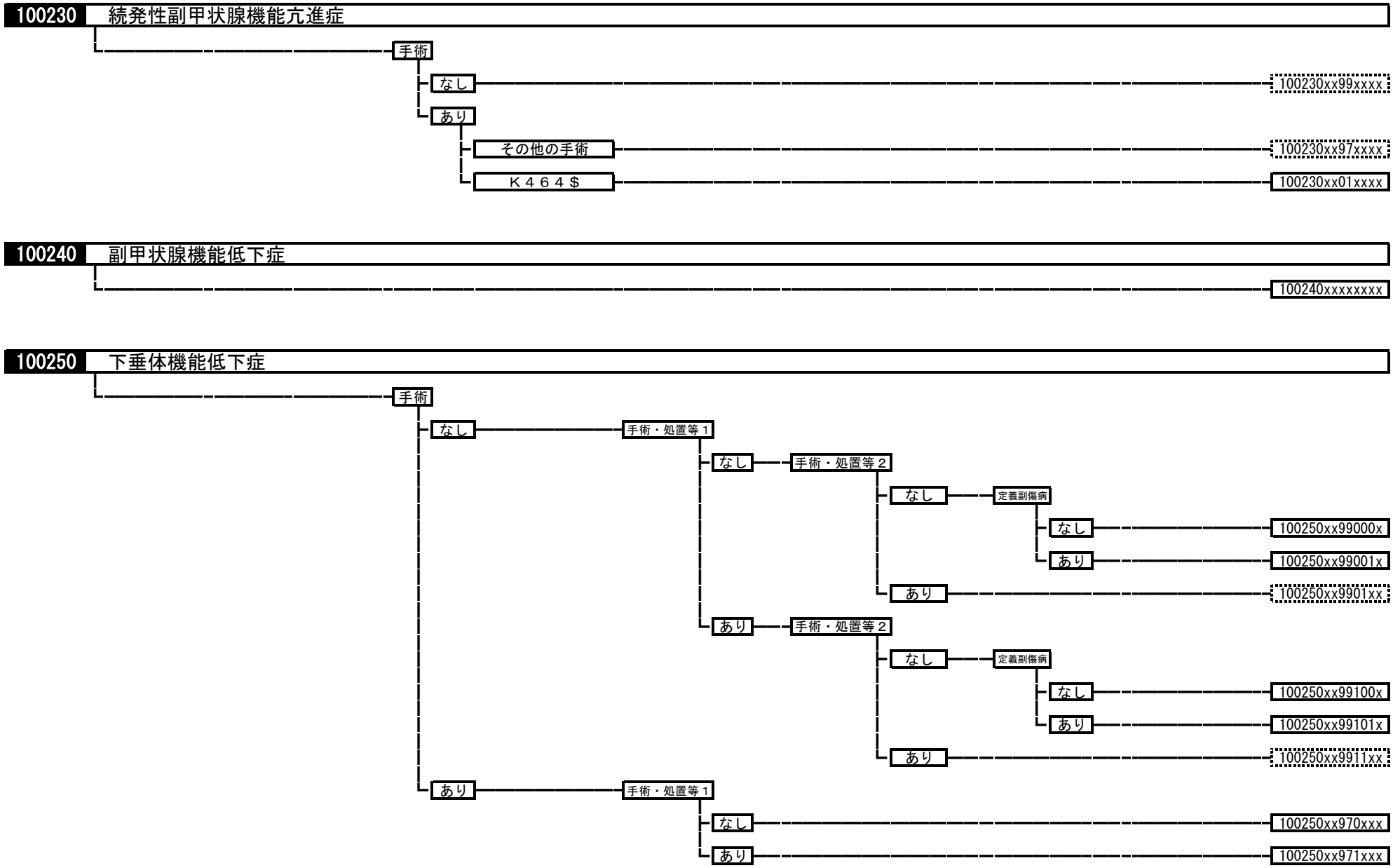
100230 続発性副甲状腺機能亢進症
手術
なし
100230xx99xxxx
あり
その他の手術
100230xx97xxxx
Ｋ４６４＄
100230xx01xxxx
100240 副甲状腺機能低下症
100240xxxxxxxx
100250 下垂体機能低下症
手術
なし
手術・処置等１
なし
手術・処置等２
なし
定義副傷病
なし
100250xx99000x
あり
100250xx99001x
あり
100250xx9901xx
あり
手術・処置等２
なし
定義副傷病
なし
100250xx99100x
あり
100250xx99101x
あり
100250xx9911xx
あり
手術・処置等１
なし
100250xx970xxx
あり
100250xx971xxx

100260 下垂体機能亢進症

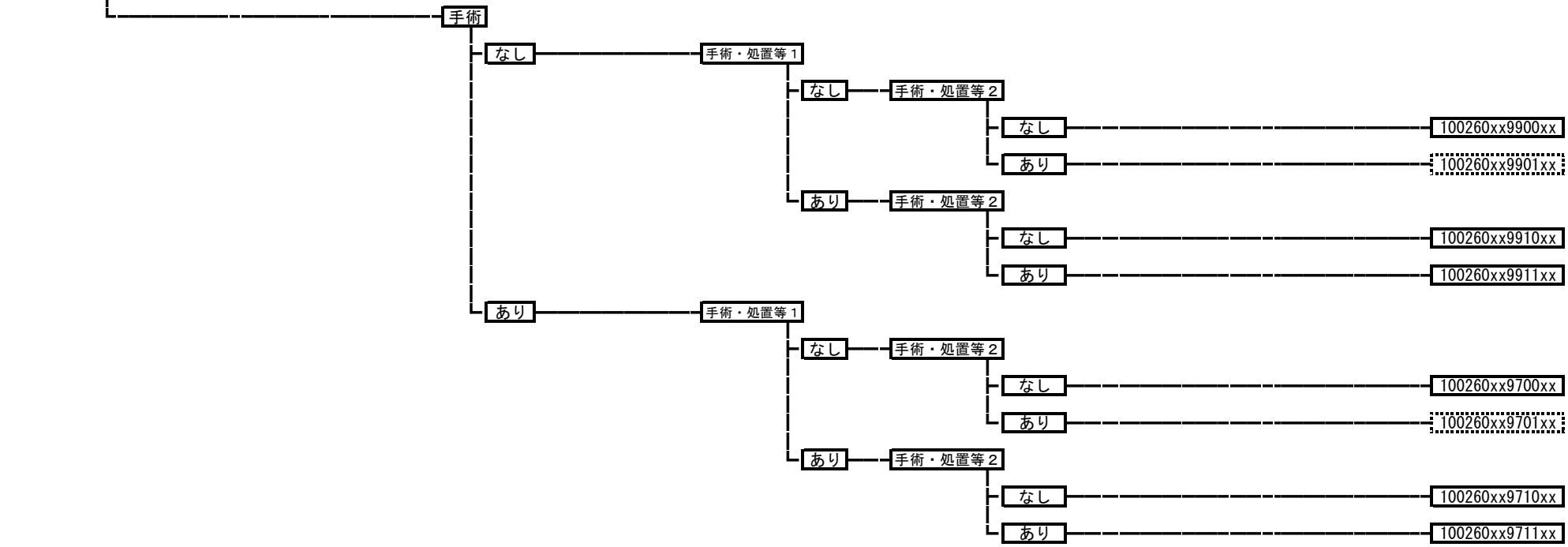

100270 間脳下垂体疾患（その他）

100280 尿崩症

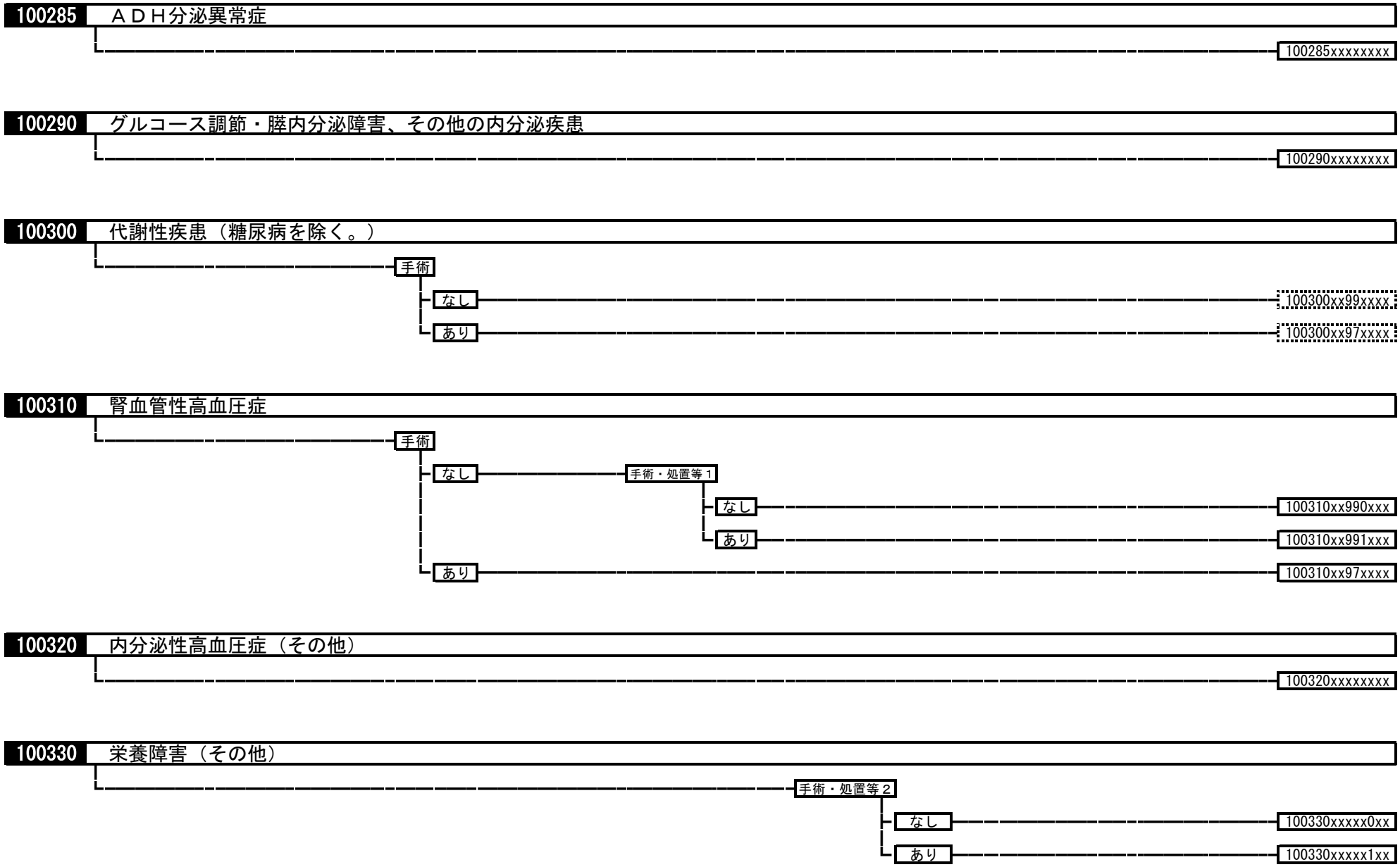
100285 ＡＤＨ分泌異常症
100285xxxxxxxx
100290 グルコース調節・膵内分泌障害、その他の内分泌疾患
100290xxxxxxxx
100300 代謝性疾患（糖尿病を除く。）
手術
なし
100300xx99xxxx
あり
100300xx97xxxx
100310 腎血管性高血圧症
手術
なし
手術・処置等１
なし
100310xx990xxx
あり
100310xx991xxx
あり
100310xx97xxxx
100320 内分泌性高血圧症（その他）
100320xxxxxxxx
100330 栄養障害（その他）
手術・処置等２
なし
100330xxxxx0xx
あり
100330xxxxx1xx

100335 代謝障害（その他）

手術・処置等２
1；人工呼吸など
2；酵素補充療法

- 手術
  - なし
    - 手術・処置等２
      - なし
        - 定義副傷病
          - なし → 100335xx99x00x
          - あり → 100335xx99x01x
      - あり
        - 1 → 100335xx99x1xx
        - 2 → 100335xx99x2xx
  - あり
    - 手術・処置等２
      - なし → 100335xx97x0xx
      - あり
        - 1 → 100335xx97x1xx
        - 2 → 100335xx97x2xx

100360 小人症

- 100360xxxxxxxx

100370 アミロイドーシス

- 手術
  - なし → 100370xx99xxxx
  - あり → 100370xx97xxxx

100380 体液量減少症

- 100380xxxxxxxx

100391 低カリウム血症

- 手術
  - なし → 100391xx99xxxx
  - あり → 100391xx97xxxx

100392 カルシウム代謝障害

- 手術
  - なし → 100392xx99xxxx
  - あり → 100392xx97xxxx

100393 その他の体液・電解質・酸塩基平衡障害

- 手術
  - なし → 100393xx99xxxx
  - あり → 100393xx97xxxx

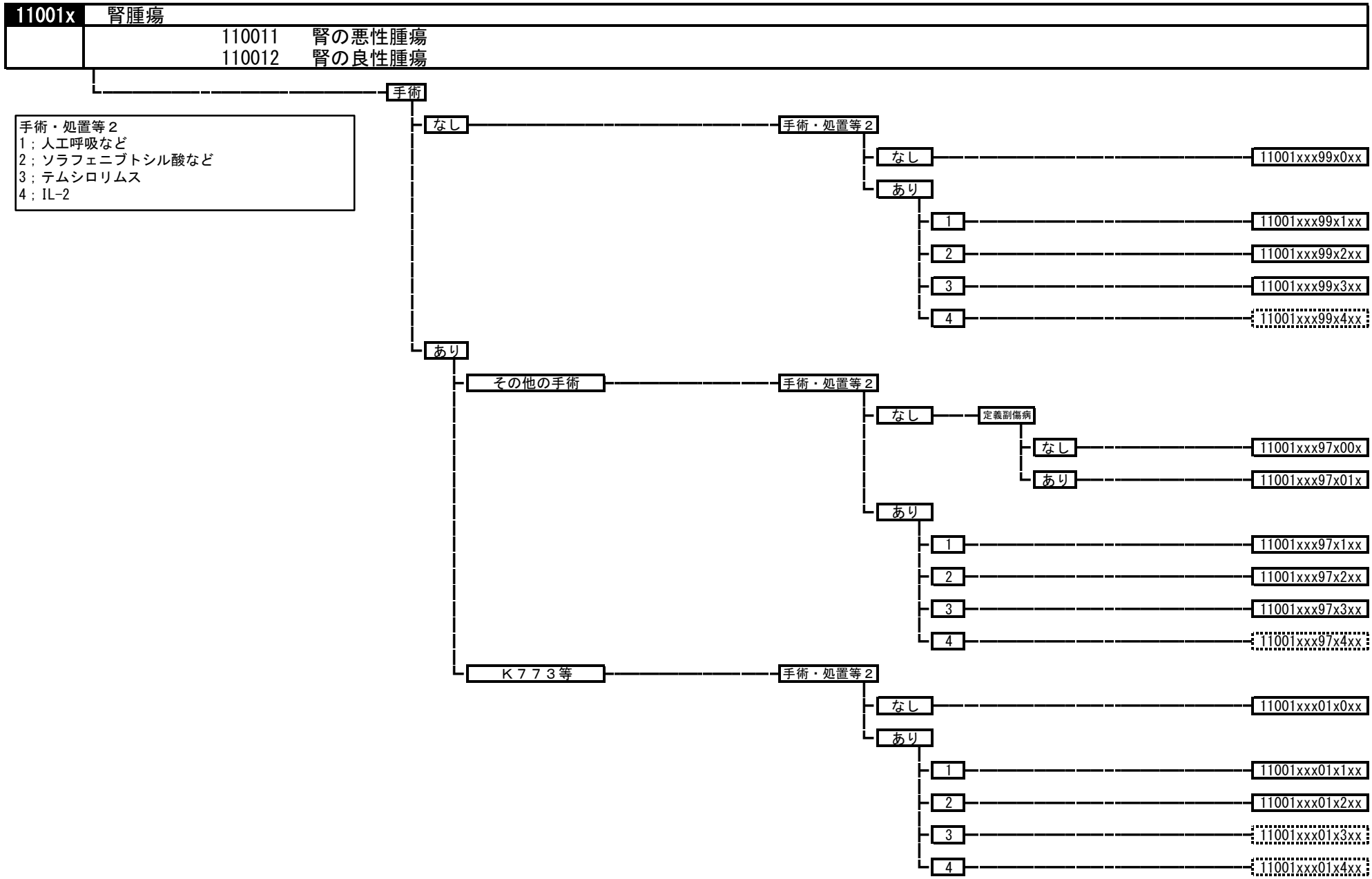
11001x
腎腫瘍
110011 腎の悪性腫瘍
110012 腎の良性腫瘍
手術
手術・処置等２
1；人工呼吸など
2；ソラフェニブトシル酸など
3；テムシロリムス
4；IL-2
なし
手術・処置等２
なし
11001xxx99x0xx
あり
1
11001xxx99x1xx
2
11001xxx99x2xx
3
11001xxx99x3xx
4
11001xxx99x4xx
あり
その他の手術
手術・処置等２
なし
定義副傷病
なし
11001xxx97x00x
あり
11001xxx97x01x
あり
1
11001xxx97x1xx
2
11001xxx97x2xx
3
11001xxx97x3xx
4
11001xxx97x4xx
Ｋ７７３等
手術・処置等２
なし
11001xxx01x0xx
あり
1
11001xxx01x1xx
2
11001xxx01x2xx
3
11001xxx01x3xx
4
11001xxx01x4xx

11002x 性器の悪性腫瘍

110021　陰茎の悪性腫瘍
110022　性器の悪性腫瘍

- 手術
  - なし → 11002xxx99xxxx
  - あり → 11002xxx97xxxx

11004x 尿道・性器の良性腫瘍

110041　尿道腫瘍
110042　性器の良性腫瘍（その他）

- 手術
  - なし → 11004xxx99xxxx
  - あり → 11004xxx97xxxx

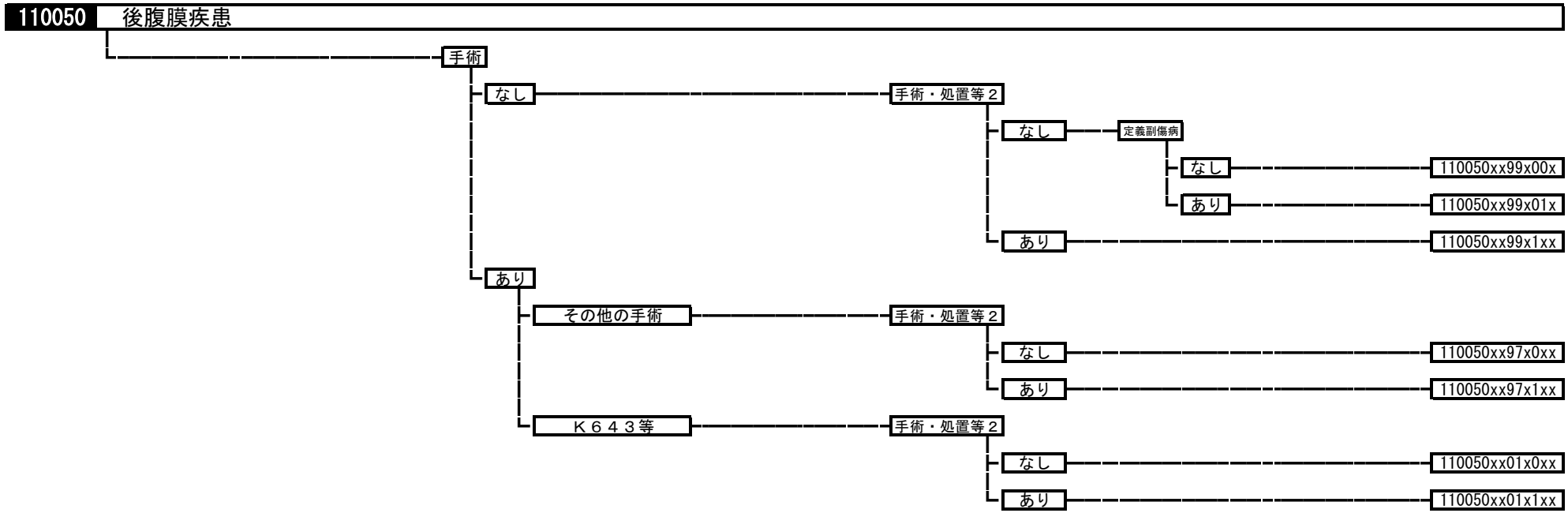
110050 後腹膜疾患
手術
なし
手術・処置等２
なし
定義副傷病
なし
110050xx99x00x
あり
110050xx99x01x
あり
110050xx99x1xx
あり
その他の手術
手術・処置等２
なし
110050xx97x0xx
あり
110050xx97x1xx
Ｋ６４３等
手術・処置等２
なし
110050xx01x0xx
あり
110050xx01x1xx

110060 腎盂・尿管の悪性腫瘍

手術・処置等２
1；人工呼吸など
2；化学療法

- 手術
  - なし
    - 手術・処置等２
      - なし — 110060xx99x0xx
      - あり
        - 1 — 110060xx99x1xx
        - 2 — 定義副傷病
          - なし — 110060xx99x20x
          - あり — 110060xx99x21x
  - あり
    - その他の手術
      - 手術・処置等２
        - なし — 定義副傷病
          - なし — 110060xx97x00x
          - あり — 110060xx97x01x
        - あり
          - 1 — 110060xx97x1xx
          - 2 — 110060xx97x2xx
    - Ｋ７８５等
      - 手術・処置等２
        - なし — 110060xx02x0xx
        - あり
          - 1 — 110060xx02x1xx
          - 2 — 110060xx02x2xx
    - Ｋ７７３等
      - 手術・処置等２
        - なし — 110060xx01x0xx
        - あり
          - 1 — 110060xx01x1xx
          - 2 — 110060xx01x2xx

110070 膀胱腫瘍

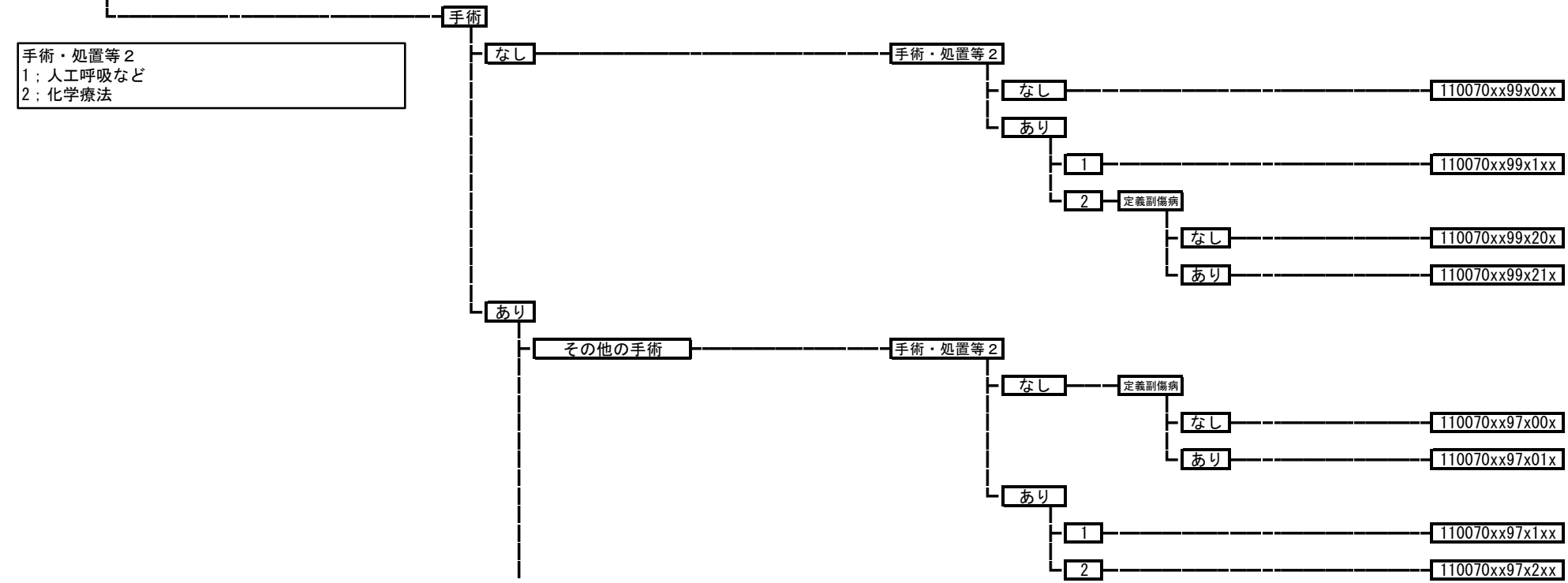
手術
手術・処置等２
1；人工呼吸など
2；化学療法
なし
手術・処置等２
なし
110070xx99x0xx
あり
1
110070xx99x1xx
2
定義副傷病
なし
110070xx99x20x
あり
110070xx99x21x
あり
その他の手術
手術・処置等２
なし
定義副傷病
なし
110070xx97x00x
あり
110070xx97x01x
あり
1
110070xx97x1xx
2
110070xx97x2xx

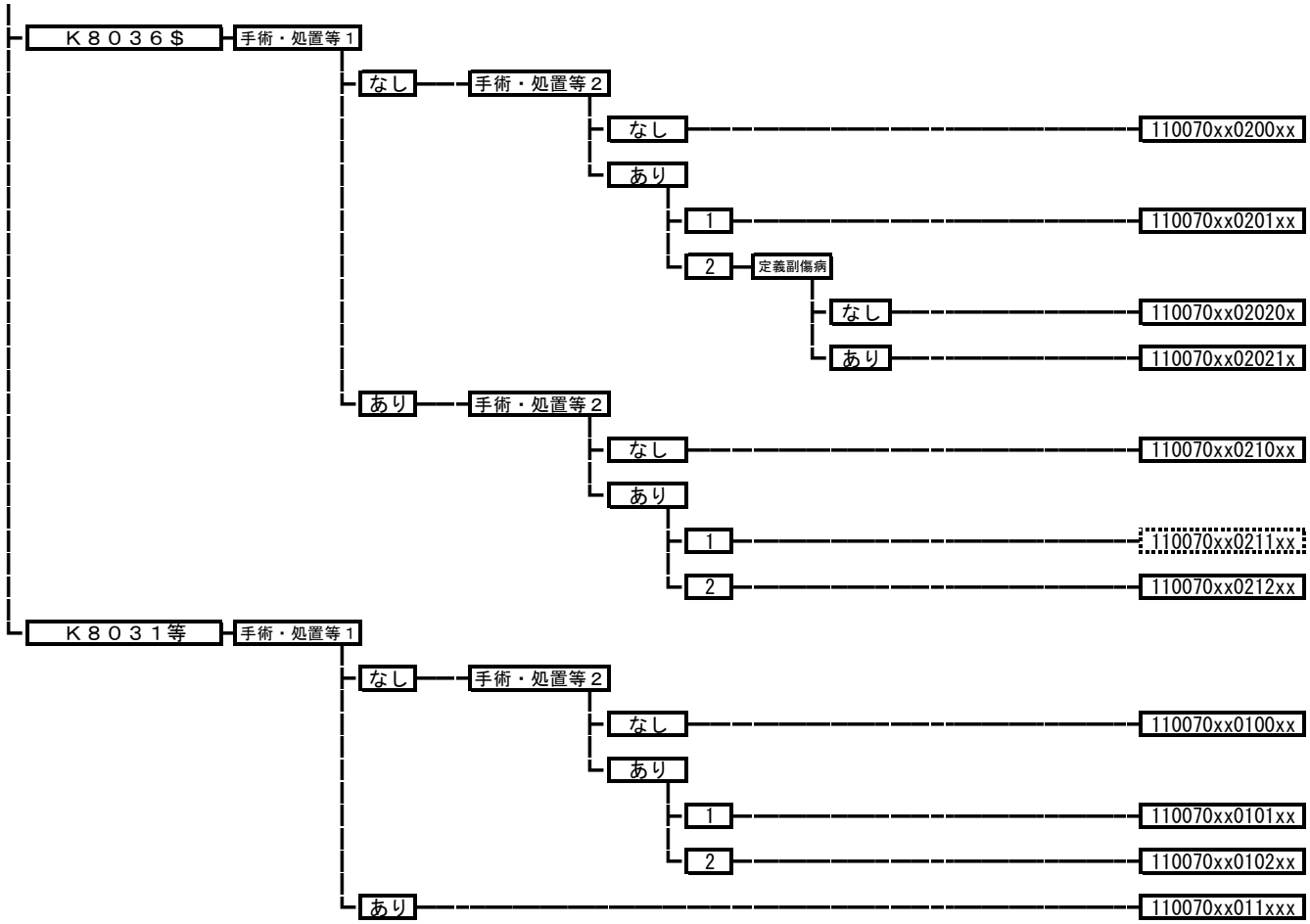
Ｋ８０３６$
手術・処置等１
なし
手術・処置等２
なし
110070xx0200xx
あり
1
110070xx0201xx
2
定義副傷病
なし
110070xx02020x
あり
110070xx02021x
あり
手術・処置等２
なし
110070xx0210xx
あり
1
110070xx0211xx
2
110070xx0212xx
Ｋ８０３１等
手術・処置等１
なし
手術・処置等２
なし
110070xx0100xx
あり
1
110070xx0101xx
2
110070xx0102xx
あり
110070xx011xxx

110080 前立腺の悪性腫瘍

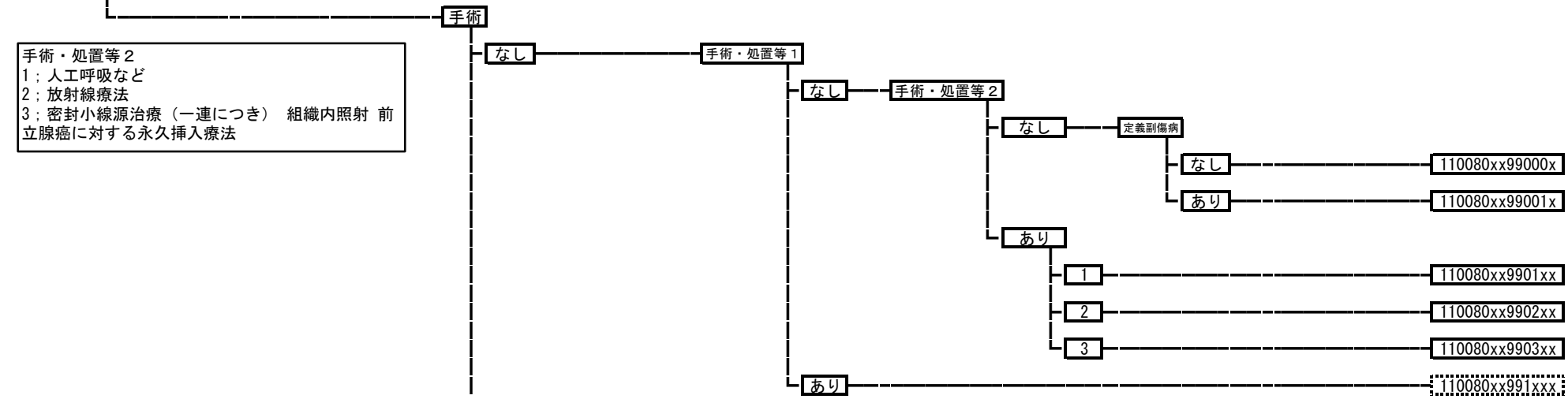

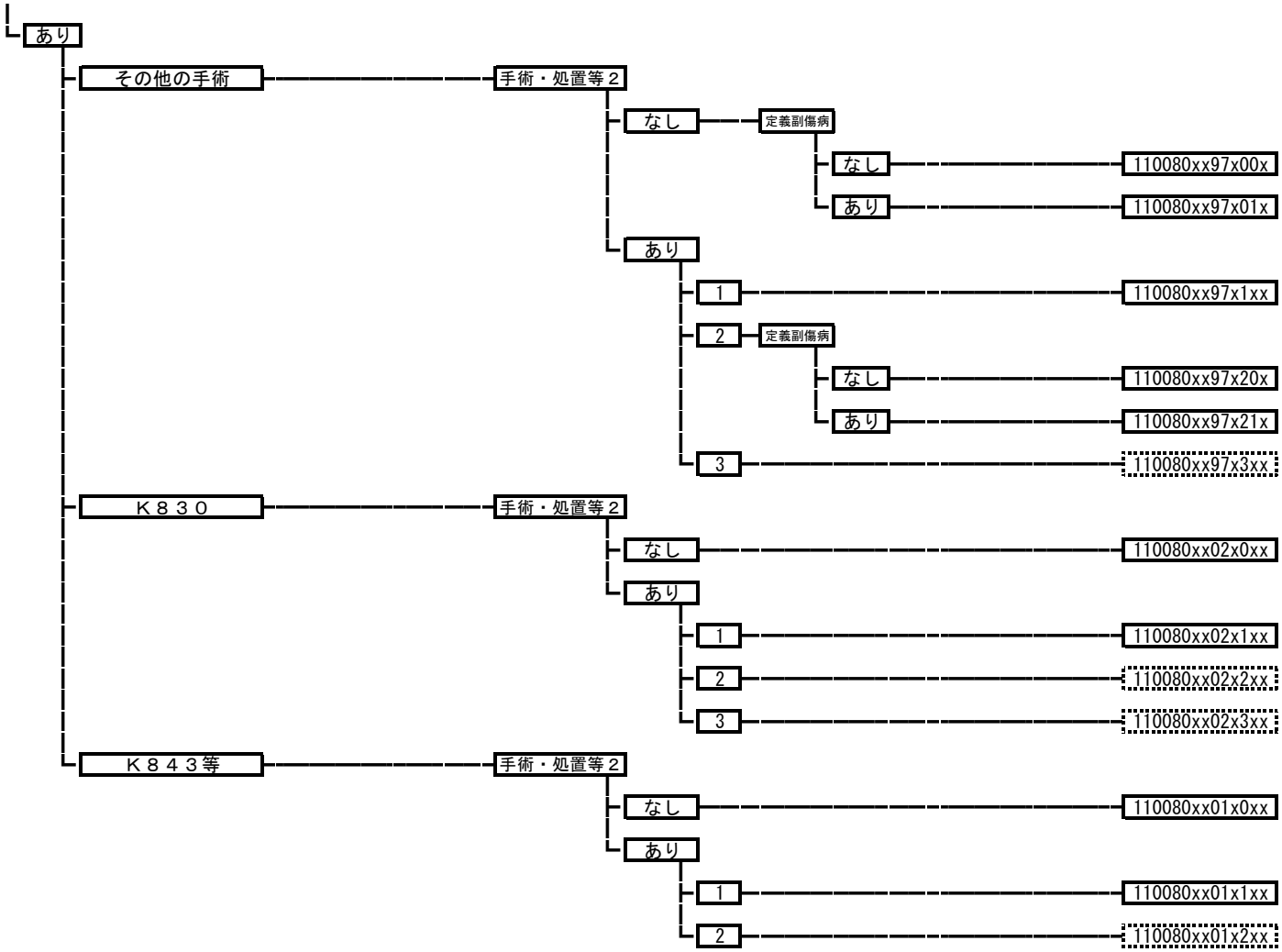
あり
その他の手術
手術・処置等２
なし
定義副傷病
なし
110080xx97x00x
あり
110080xx97x01x
あり
1
110080xx97x1xx
2
定義副傷病
なし
110080xx97x20x
あり
110080xx97x21x
3
110080xx97x3xx
Ｋ８３０
手術・処置等２
なし
110080xx02x0xx
あり
1
110080xx02x1xx
2
110080xx02x2xx
3
110080xx02x3xx
Ｋ８４３等
手術・処置等２
なし
110080xx01x0xx
あり
1
110080xx01x1xx
2
110080xx01x2xx

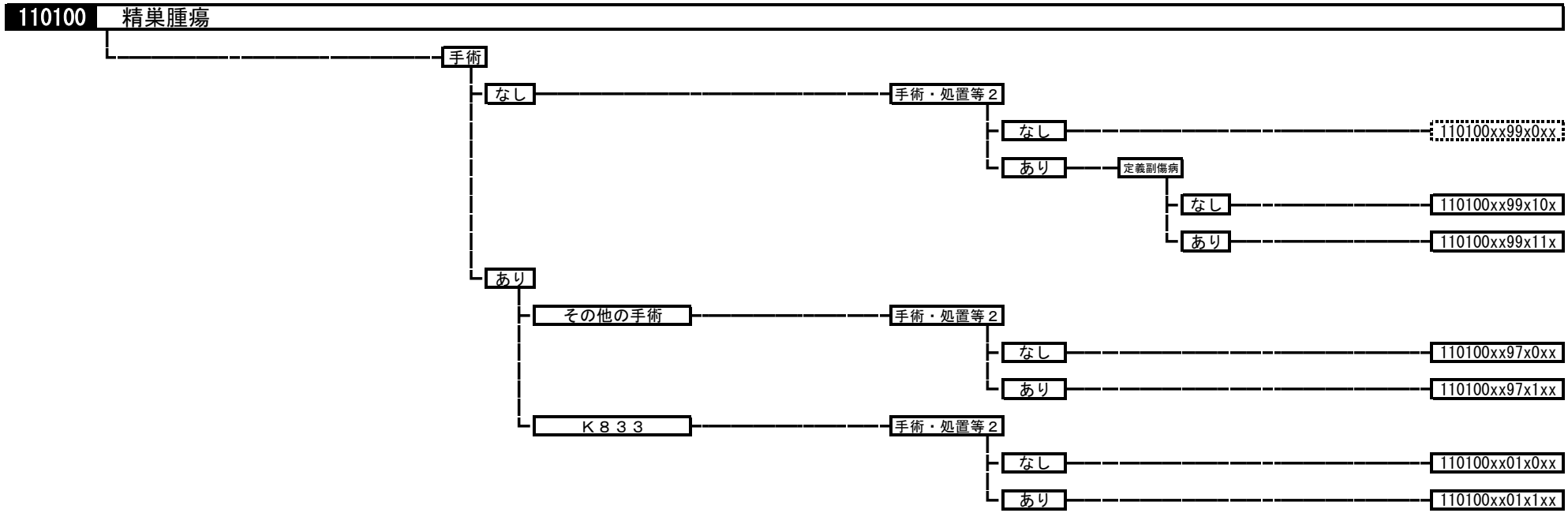
110100 精巣腫瘍
手術
なし
手術・処置等２
なし
110100xx99x0xx
あり
定義副傷病
なし
110100xx99x10x
あり
110100xx99x11x
あり
その他の手術
手術・処置等２
なし
110100xx97x0xx
あり
110100xx97x1xx
Ｋ８３３
手術・処置等２
なし
110100xx01x0xx
あり
110100xx01x1xx

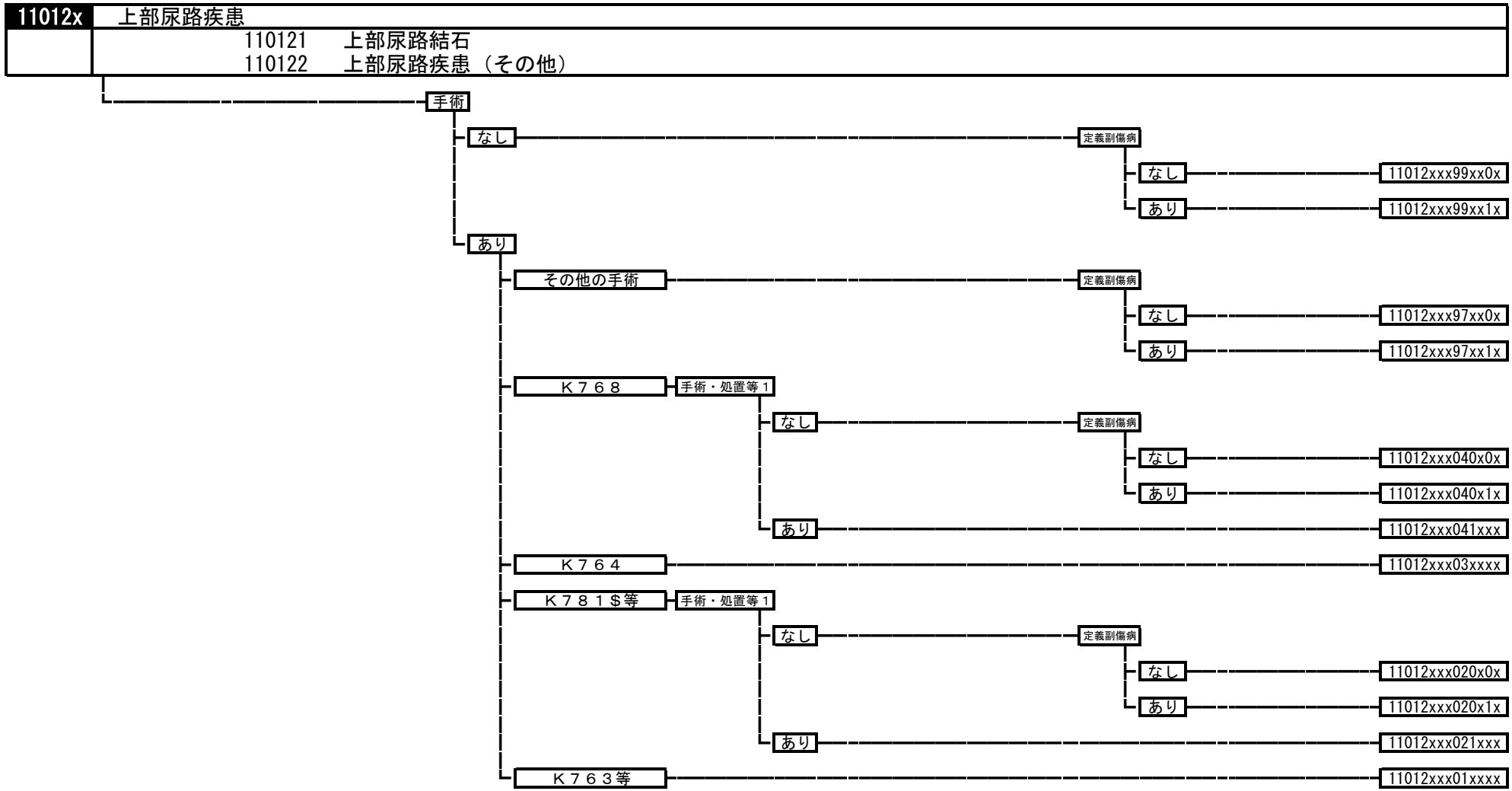
11012x
上部尿路疾患
110121 上部尿路結石
110122 上部尿路疾患（その他）
手術
なし
定義副傷病
なし
11012xxx99xx0x
あり
11012xxx99xx1x
あり
その他の手術
定義副傷病
なし
11012xxx97xx0x
あり
11012xxx97xx1x
Ｋ７６８
手術・処置等１
なし
定義副傷病
なし
11012xxx040x0x
あり
11012xxx040x1x
あり
11012xxx041xxx
Ｋ７６４
11012xxx03xxxx
Ｋ７８１＄等
手術・処置等１
なし
定義副傷病
なし
11012xxx020x0x
あり
11012xxx020x1x
あり
11012xxx021xxx
Ｋ７６３等
11012xxx01xxxx

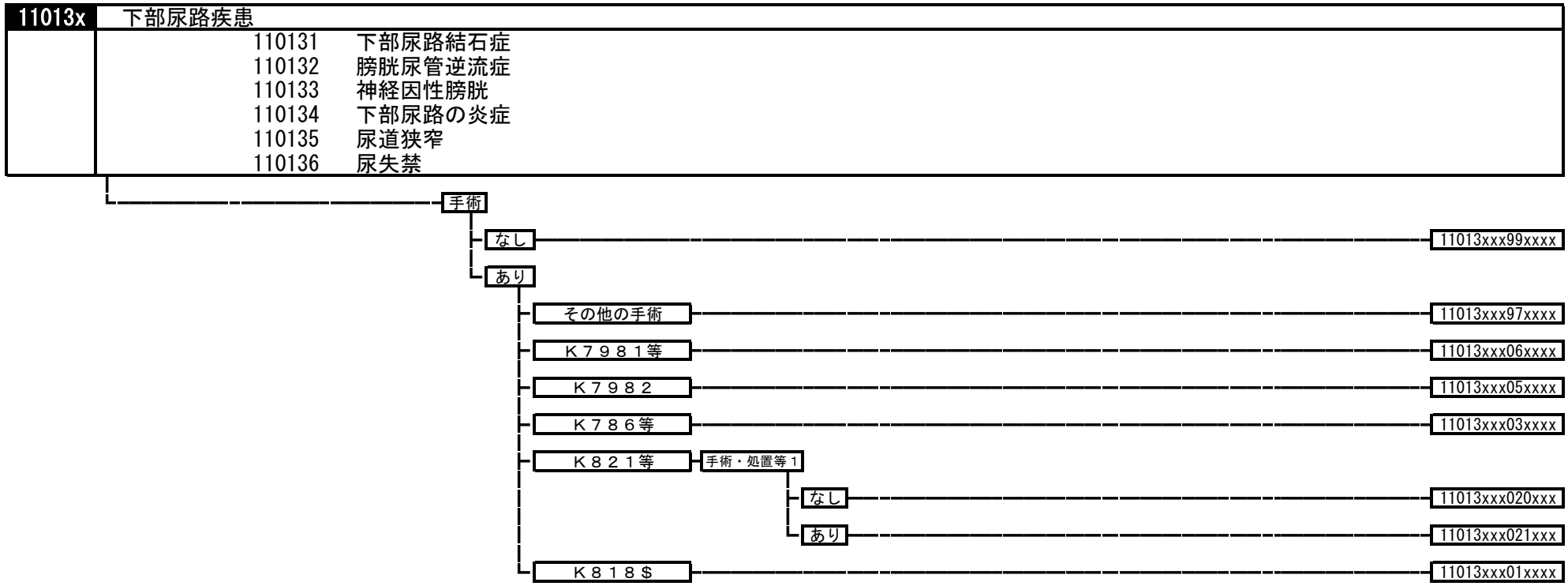
11013x
下部尿路疾患
110131 下部尿路結石症
110132 膀胱尿管逆流症
110133 神経因性膀胱
110134 下部尿路の炎症
110135 尿道狭窄
110136 尿失禁
手術
なし
11013xxx99xxxx
あり
その他の手術
11013xxx97xxxx
Ｋ７９８１等
11013xxx06xxxx
Ｋ７９８２
11013xxx05xxxx
Ｋ７８６等
11013xxx03xxxx
Ｋ８２１等
手術・処置等１
なし
11013xxx020xxx
あり
11013xxx021xxx
Ｋ８１８＄
11013xxx01xxxx

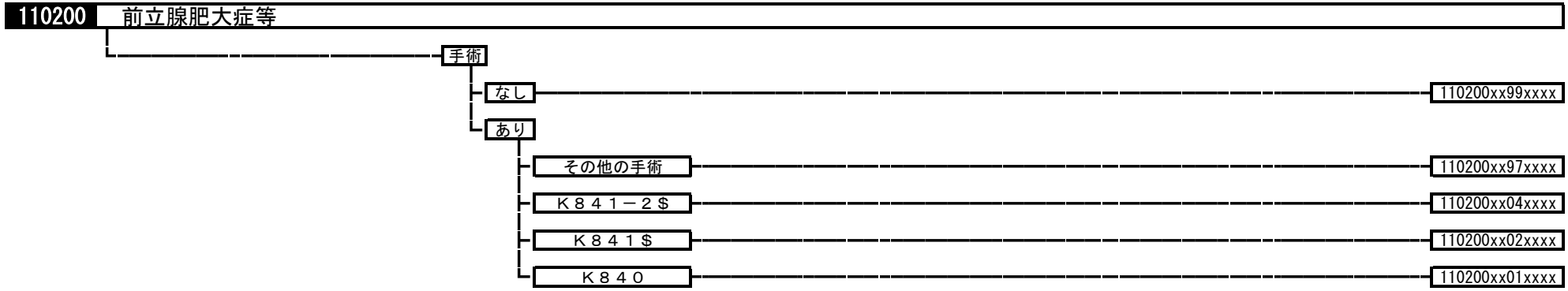
110200
前立腺肥大症等
手術
なし
110200xx99xxxx
あり
その他の手術
110200xx97xxxx
Ｋ８４１－２＄
110200xx04xxxx
Ｋ８４１＄
110200xx02xxxx
Ｋ８４０
110200xx01xxxx

11022x	男性生殖器疾患
	110221　男性生殖器炎症性疾患 110222　陰茎・包皮の疾患 110223　陰嚢内疾患（悪性、炎症性疾患を除く。） 110224　男性生殖器の障害

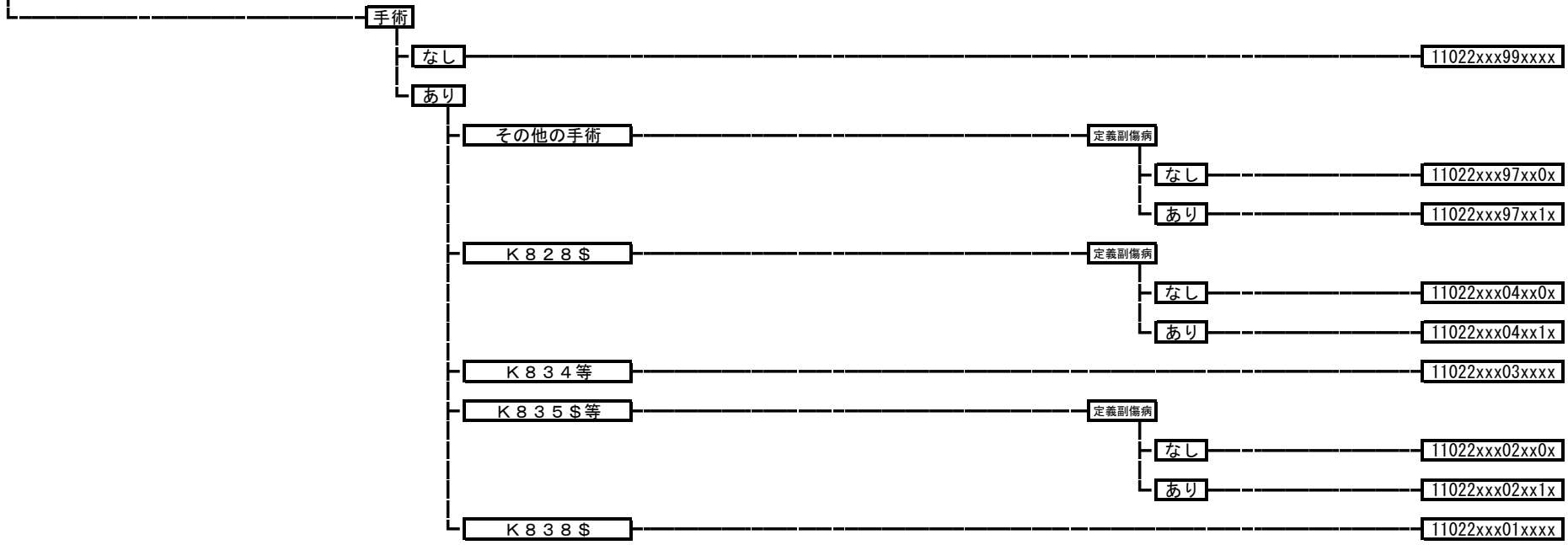

110260 ネフローゼ症候群

手術・処置等２
1；人工腎臓　その他の場合
3；血漿交換療法

- 手術
  - なし
    - 手術・処置等２
      - なし — 110260xx99x0xx
      - あり
        - 1 — 110260xx99x1xx
        - 3 — 110260xx99x3xx
  - あり
    - 手術・処置等２
      - なし — 110260xx97x0xx
      - あり
        - 1 — 110260xx97x1xx
        - 3 — 110260xx97x3xx

110270 急速進行性腎炎症候群

手術・処置等２
1；人工腎臓　その他の場合
3；血漿交換療法

- 手術
  - なし
    - 手術・処置等２
      - なし — 110270xx99x0xx
      - あり
        - 1 — 110270xx99x1xx
        - 3 — 110270xx99x3xx
  - あり
    - 手術・処置等２
      - なし — 110270xx97x0xx
      - あり
        - 1 — 110270xx97x1xx
        - 3 — 110270xx97x3xx

110275 急性腎炎症候群

- 110275xxxxxxxx

110280 慢性腎炎症候群・慢性間質性腎炎・慢性腎不全

手術・処置等２
1；人工腎臓　その他の場合
2；腹膜灌流　連続携行式腹膜灌流
3；持続緩徐式血液濾過
4；血漿交換療法

- 手術
  - なし
    - 手術・処置等１
      - なし
        - 手術・処置等２
          - なし
            - 定義副傷病
              - なし — 110280xx99000x
              - あり — 110280xx99001x
          - あり
            - 1
              - 定義副傷病
                - なし — 110280xx99010x
                - あり — 110280xx99011x
            - 2
              - 定義副傷病
                - なし — 110280xx99020x
                - あり — 110280xx99021x
            - 3 — 110280xx9903xx
            - 4 — 110280xx9904xx
      - あり
        - 定義副傷病
          - なし — 110280xx991x0x
          - あり — 110280xx991x1x

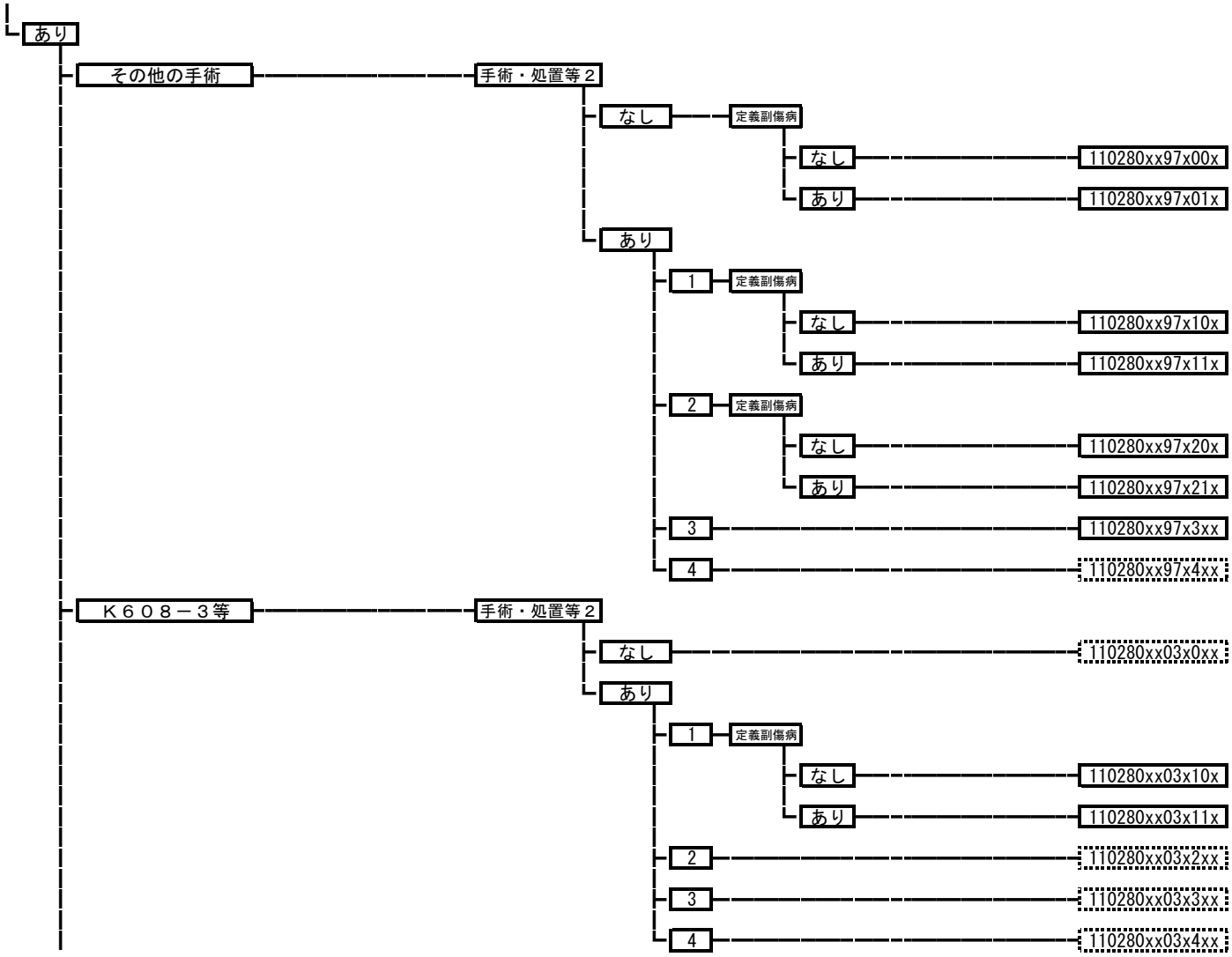
あり
その他の手術
手術・処置等２
なし
定義副傷病
なし
110280xx97x00x
あり
110280xx97x01x
あり
1
定義副傷病
なし
110280xx97x10x
あり
110280xx97x11x
2
定義副傷病
なし
110280xx97x20x
あり
110280xx97x21x
3
110280xx97x3xx
4
110280xx97x4xx
Ｋ６０８－３等
手術・処置等２
なし
110280xx03x0xx
あり
1
定義副傷病
なし
110280xx03x10x
あり
110280xx03x11x
2
110280xx03x2xx
3
110280xx03x3xx
4
110280xx03x4xx

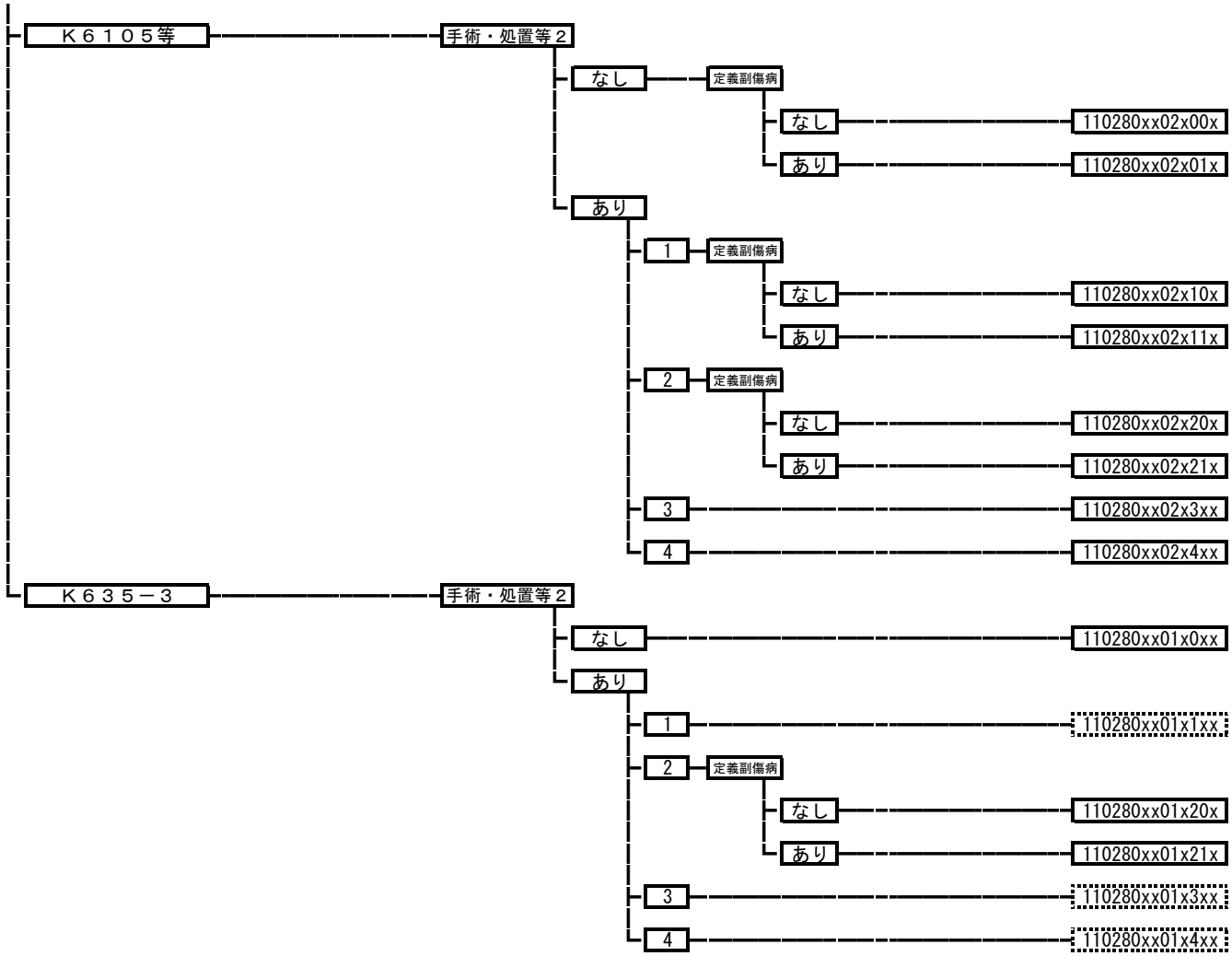
Ｋ６１０５等
手術・処置等２
なし
定義副傷病
なし
110280xx02x00x
あり
110280xx02x01x
あり
1
定義副傷病
なし
110280xx02x10x
あり
110280xx02x11x
2
定義副傷病
なし
110280xx02x20x
あり
110280xx02x21x
3
110280xx02x3xx
4
110280xx02x4xx
Ｋ６３５－３
手術・処置等２
なし
110280xx01x0xx
あり
1
110280xx01x1xx
2
定義副傷病
なし
110280xx01x20x
あり
110280xx01x21x
3
110280xx01x3xx
4
110280xx01x4xx

110290 急性腎不全

手術・処置等２
1；人工腎臓　その他の場合
3；持続緩徐式血液濾過

- 手術
  - なし
    - 手術・処置等２
      - なし
        - 定義副傷病
          - なし — 110290xx99x00x
          - あり — 110290xx99x01x
      - あり
        - 1 — 110290xx99x1xx
        - 3 — 110290xx99x3xx
  - あり
    - その他の手術
      - 手術・処置等２
        - なし
          - 定義副傷病
            - なし — 110290xx97x00x
            - あり — 110290xx97x01x
        - あり
          - 1 — 110290xx97x1xx
          - 3 — 110290xx97x3xx
    - Ｋ７７５等
      - 手術・処置等２
        - なし — 110290xx01x0xx
        - あり
          - 1 — 110290xx01x1xx
          - 3 — 110290xx01x3xx

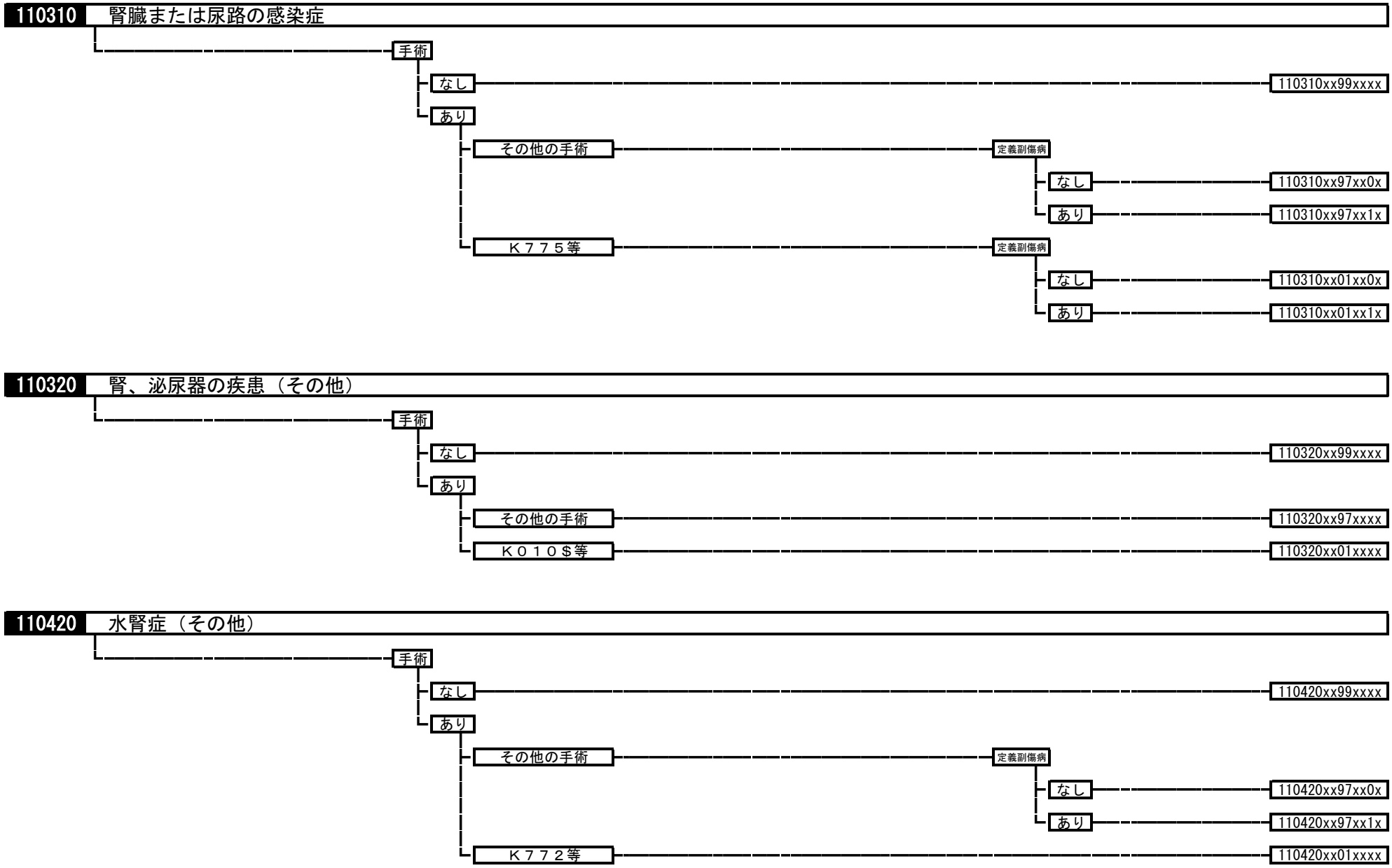
110310 腎臓または尿路の感染症
手術
なし
110310xx99xxxx
あり
その他の手術
定義副傷病
なし
110310xx97xx0x
あり
110310xx97xx1x
Ｋ７７５等
定義副傷病
なし
110310xx01xx0x
あり
110310xx01xx1x
110320 腎、泌尿器の疾患（その他）
手術
なし
110320xx99xxxx
あり
その他の手術
110320xx97xxxx
Ｋ０１０＄等
110320xx01xxxx
110420 水腎症（その他）
手術
なし
110420xx99xxxx
あり
その他の手術
定義副傷病
なし
110420xx97xx0x
あり
110420xx97xx1x
Ｋ７７２等
110420xx01xxxx

110430 腎動脈塞栓症

- 110430xxxxxxxx

120010 卵巣・子宮附属器の悪性腫瘍

- 手術
  - なし
    - 手術・処置等２
      - なし
        - 120010xx99x0xx
      - あり
        - 1
          - 120010xx99x1xx
        - 2
          - 120010xx99x2xx
        - 3
          - 120010xx99x3xx
        - 4
          - 定義副傷病
            - なし
              - 120010xx99x40x
            - あり
              - 120010xx99x41x
        - 5
          - 定義副傷病
            - なし
              - 120010xx99x50x
            - あり
              - 120010xx99x51x
        - 6
          - 定義副傷病
            - なし
              - 120010xx99x60x
            - あり
              - 120010xx99x61x

手術・処置等２
1；人工呼吸、中心静脈注射
2；化学療法なしかつ放射線療法あり
3；化学療法ありかつ放射線療法あり
4；化学療法ありかつ放射線療法なし
5；カルボプラチン+パクリタキセルあり、
　カルボプラチン+ドセタキセル水和物あり
6；ドキソルビシン塩酸塩リポソーム製剤

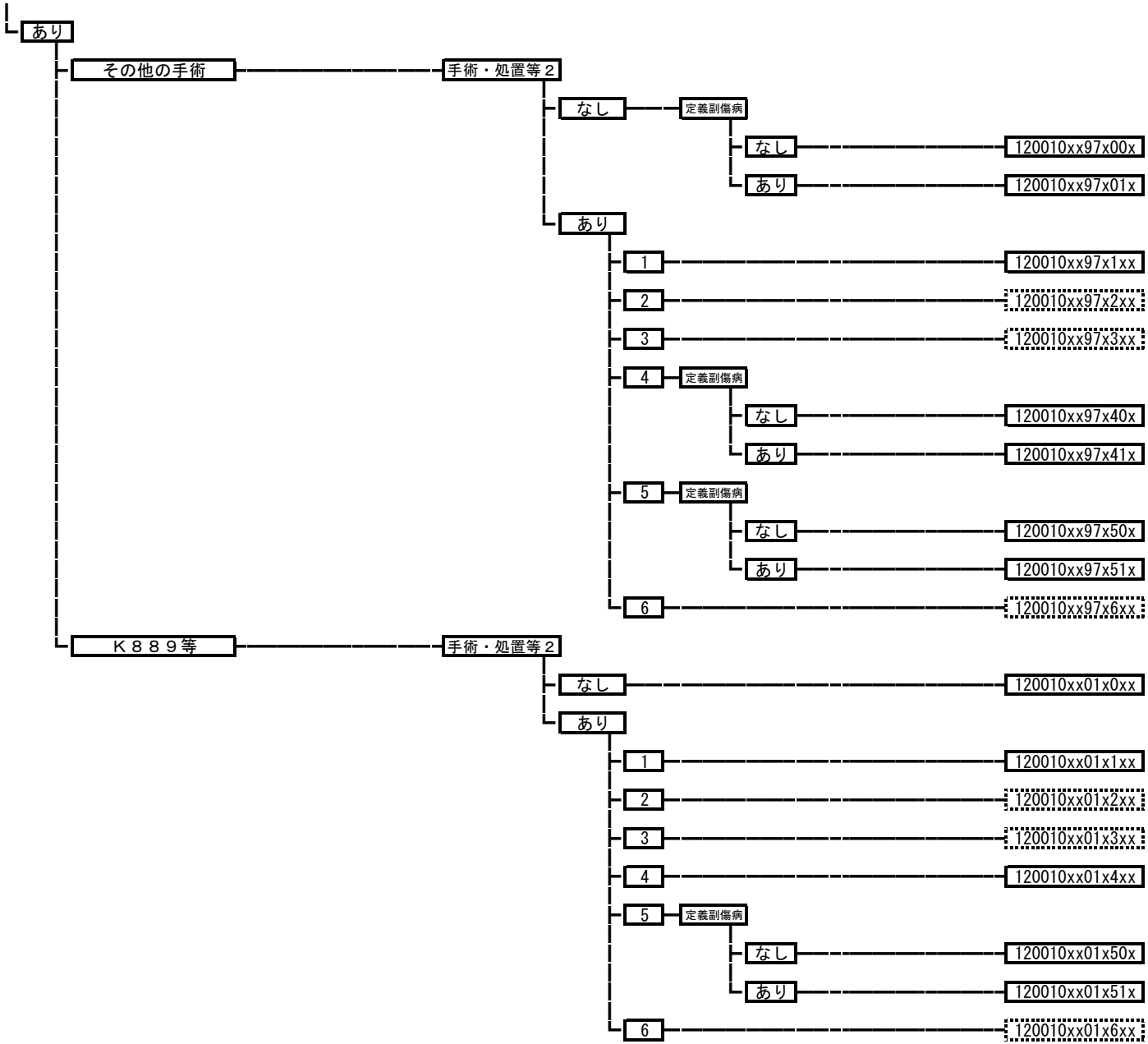
あり
その他の手術
手術・処置等２
なし
定義副傷病
なし
120010xx97x00x
あり
120010xx97x01x
あり
1
120010xx97x1xx
2
120010xx97x2xx
3
120010xx97x3xx
4
定義副傷病
なし
120010xx97x40x
あり
120010xx97x41x
5
定義副傷病
なし
120010xx97x50x
あり
120010xx97x51x
6
120010xx97x6xx
Ｋ８８９等
手術・処置等２
なし
120010xx01x0xx
あり
1
120010xx01x1xx
2
120010xx01x2xx
3
120010xx01x3xx
4
120010xx01x4xx
5
定義副傷病
なし
120010xx01x50x
あり
120010xx01x51x
6
120010xx01x6xx

12002x	子宮頸・体部の悪性腫瘍
	120021　子宮頸部の悪性腫瘍 120022　子宮体部の悪性腫瘍 120023　子宮の悪性腫瘍（その他）

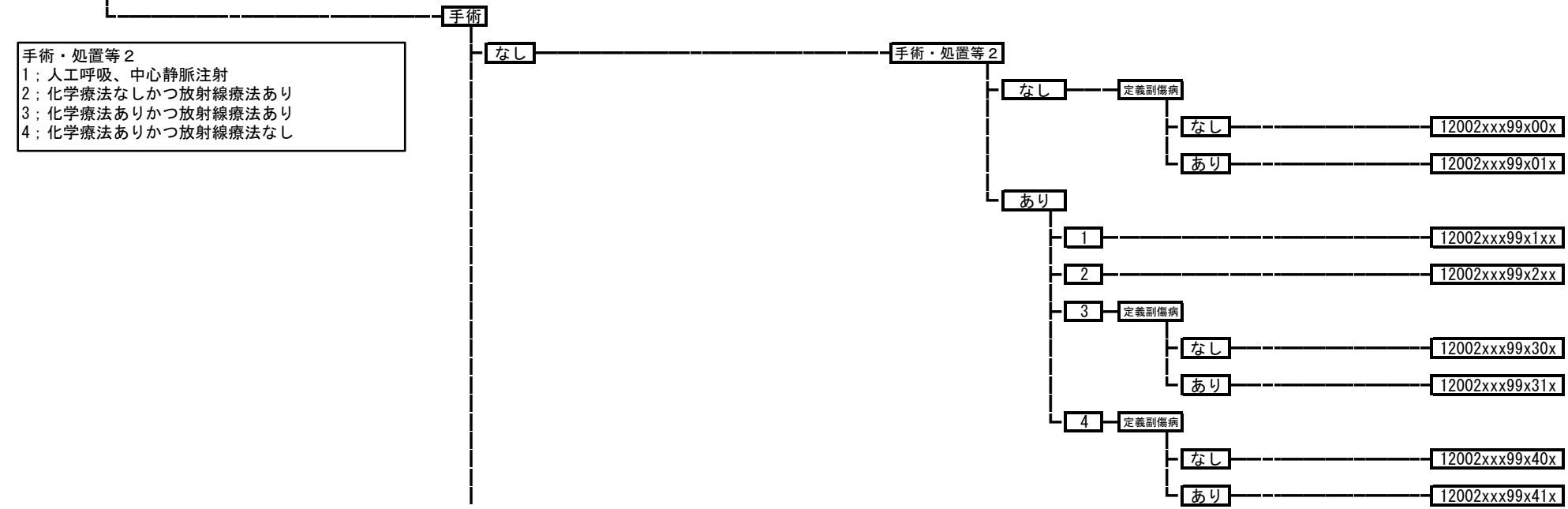

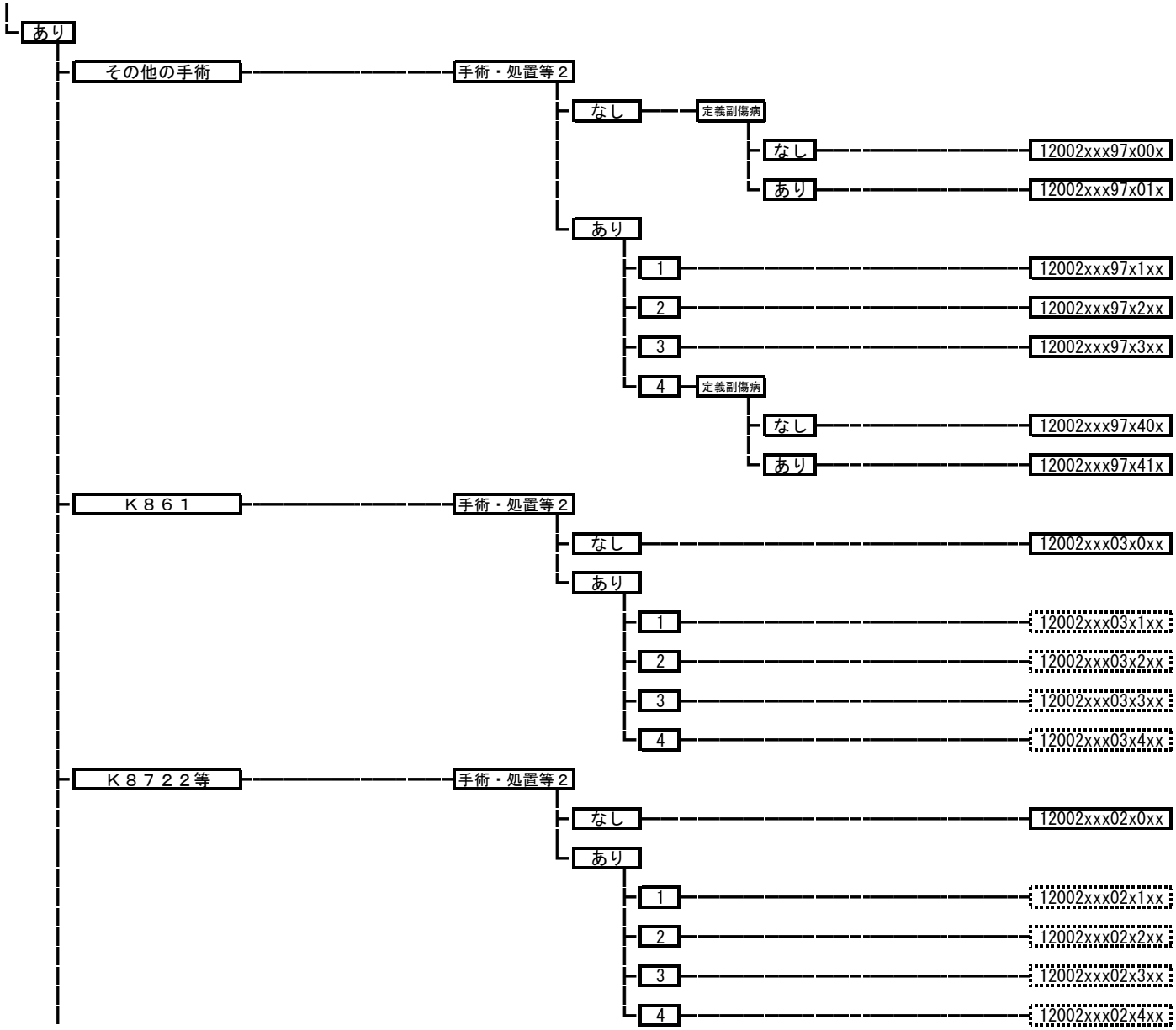
あり
その他の手術
手術・処置等２
なし
定義副傷病
なし
12002xxx97x00x
あり
12002xxx97x01x
あり
1
12002xxx97x1xx
2
12002xxx97x2xx
3
12002xxx97x3xx
4
定義副傷病
なし
12002xxx97x40x
あり
12002xxx97x41x
Ｋ８６１
手術・処置等２
なし
12002xxx03x0xx
あり
1
12002xxx03x1xx
2
12002xxx03x2xx
3
12002xxx03x3xx
4
12002xxx03x4xx
Ｋ８７２２等
手術・処置等２
なし
12002xxx02x0xx
あり
1
12002xxx02x1xx
2
12002xxx02x2xx
3
12002xxx02x3xx
4
12002xxx02x4xx

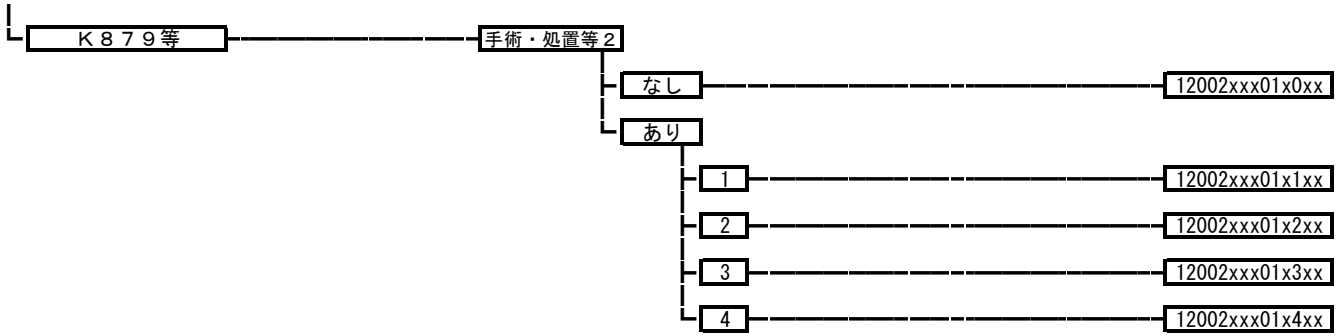
Ｋ８７９等
手術・処置等２
なし
12002xxx01x0xx
あり
1
12002xxx01x1xx
2
12002xxx01x2xx
3
12002xxx01x3xx
4
12002xxx01x4xx

120030 外陰の悪性腫瘍

手術・処置等２
1；人工呼吸、中心静脈注射
2；放射線療法
3；化学療法ありかつ放射線療法なし

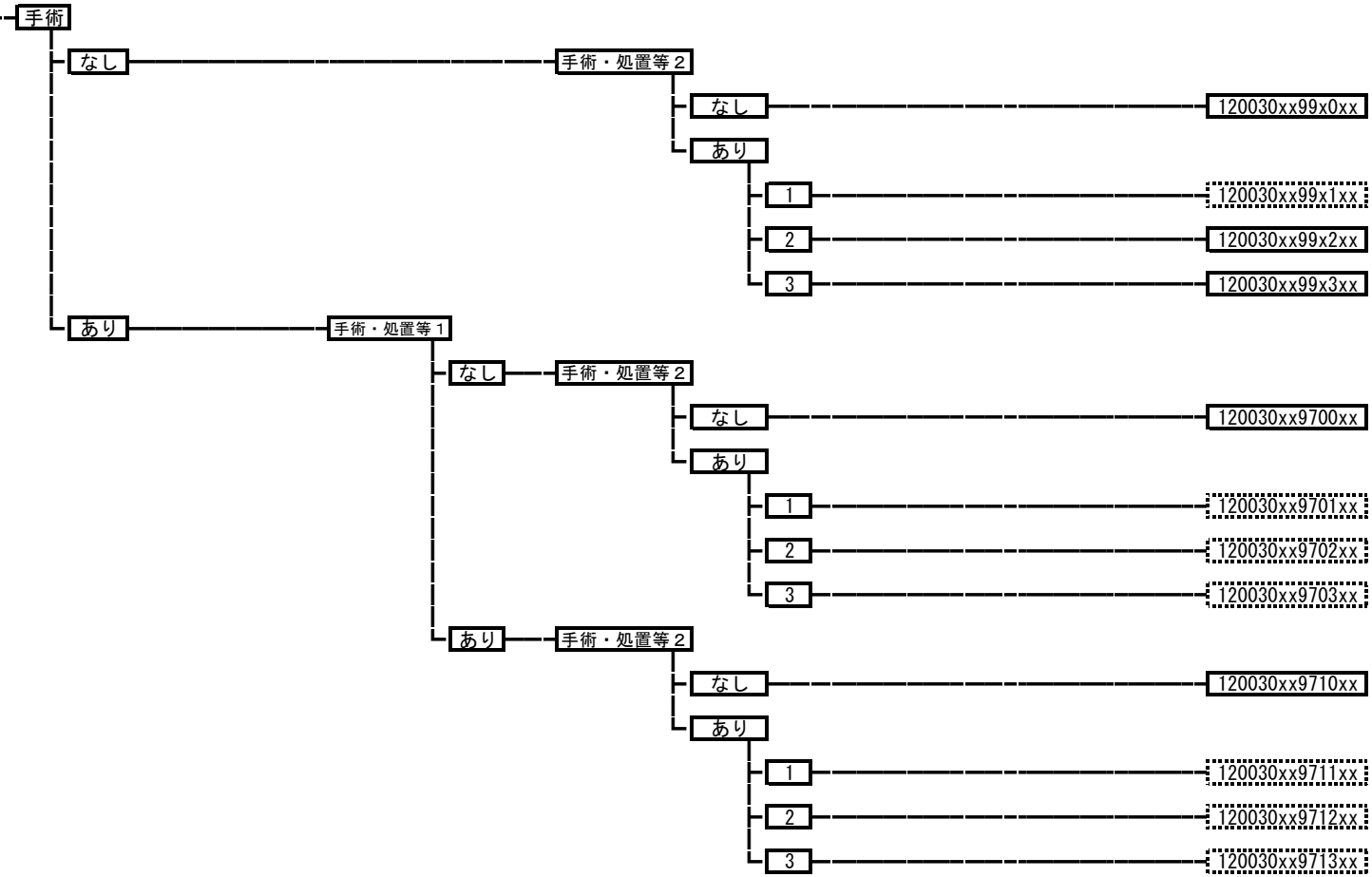

120040 腟の悪性腫瘍

手術・処置等２
1；人工呼吸、中心静脈注射
2；放射線療法
3；化学療法ありかつ放射線療法なし

- 手術
  - なし
    - 手術・処置等２
      - なし → 120040xx99x0xx
      - あり
        - 1 → 120040xx99x1xx
        - 2 → 120040xx99x2xx
        - 3 → 120040xx99x3xx
  - あり
    - 手術・処置等２
      - なし → 120040xx97x0xx
      - あり
        - 1 → 120040xx97x1xx
        - 2 → 120040xx97x2xx
        - 3 → 120040xx97x3xx

120050 絨毛性疾患

- 手術
  - なし
    - 手術・処置等２
      - なし → 120050xx99x0xx
      - あり → 120050xx99x1xx
  - あり
    - その他の手術
      - 手術・処置等２
        - なし → 120050xx97x0xx
        - あり → 120050xx97x1xx
    - Ｋ９１１等
      - 手術・処置等２
        - なし → 120050xx01x0xx
        - あり → 120050xx01x1xx

120060 子宮の良性腫瘍

- 手術
  - なし → 120060xx99xxxx
  - あり
    - その他の手術 → 120060xx97xxxx
    - Ｋ８７７－２等 → 120060xx02xxxx
    - Ｋ８７７等 → 120060xx01xxxx

120070 卵巣の良性腫瘍

- 手術
  - なし → 120070xx99xxxx
  - あり
    - その他の手術 → 120070xx97xxxx
    - Ｋ８８７２等 → 120070xx02xxxx
    - Ｋ８８７１等 → 120070xx01xxxx

120080 女性生殖器の良性腫瘍（その他）

- 手術
  - なし → 120080xx99xxxx
  - あり → 120080xx97xxxx

120090 生殖器脱出症

- 手術
  - なし → 120090xx99xxxx
  - あり → 120090xx97xxxx

120100 子宮内膜症

- 手術
  - なし → 120100xx99xxxx
  - あり
    - その他の手術 → 120100xx97xxxx
    - Ｋ８７７－２等 → 120100xx02xxxx
    - Ｋ８７７等 → 定義副傷病
      - なし → 120100xx01xx0x
      - あり → 120100xx01xx1x

120110 子宮・子宮附属器の炎症性疾患

- 手術
  - なし → 定義副傷病
    - なし → 120110xx99xx0x
    - あり → 120110xx99xx1x
  - あり
    - その他の手術 → 120110xx97xxxx
    - Ｋ６３８等 → 120110xx02xxxx
    - Ｋ８７７等 → 定義副傷病
      - なし → 120110xx01xx0x
      - あり → 120110xx01xx1x

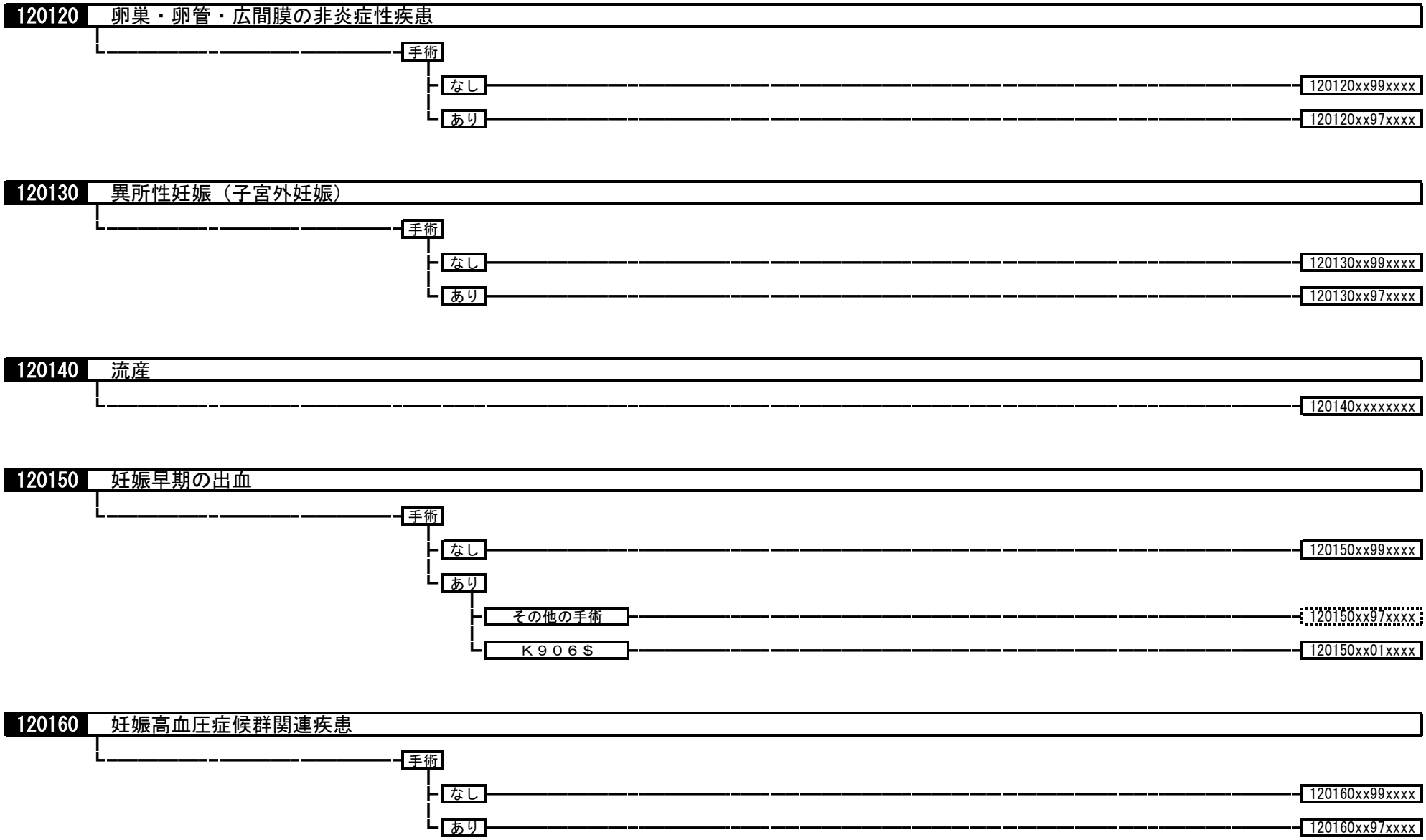
120120 卵巣・卵管・広間膜の非炎症性疾患
手術
なし
120120xx99xxxx
あり
120120xx97xxxx
120130 異所性妊娠（子宮外妊娠）
手術
なし
120130xx99xxxx
あり
120130xx97xxxx
120140 流産
120140xxxxxxxx
120150 妊娠早期の出血
手術
なし
120150xx99xxxx
あり
その他の手術
120150xx97xxxx
Ｋ９０６＄
120150xx01xxxx
120160 妊娠高血圧症候群関連疾患
手術
なし
120160xx99xxxx
あり
120160xx97xxxx

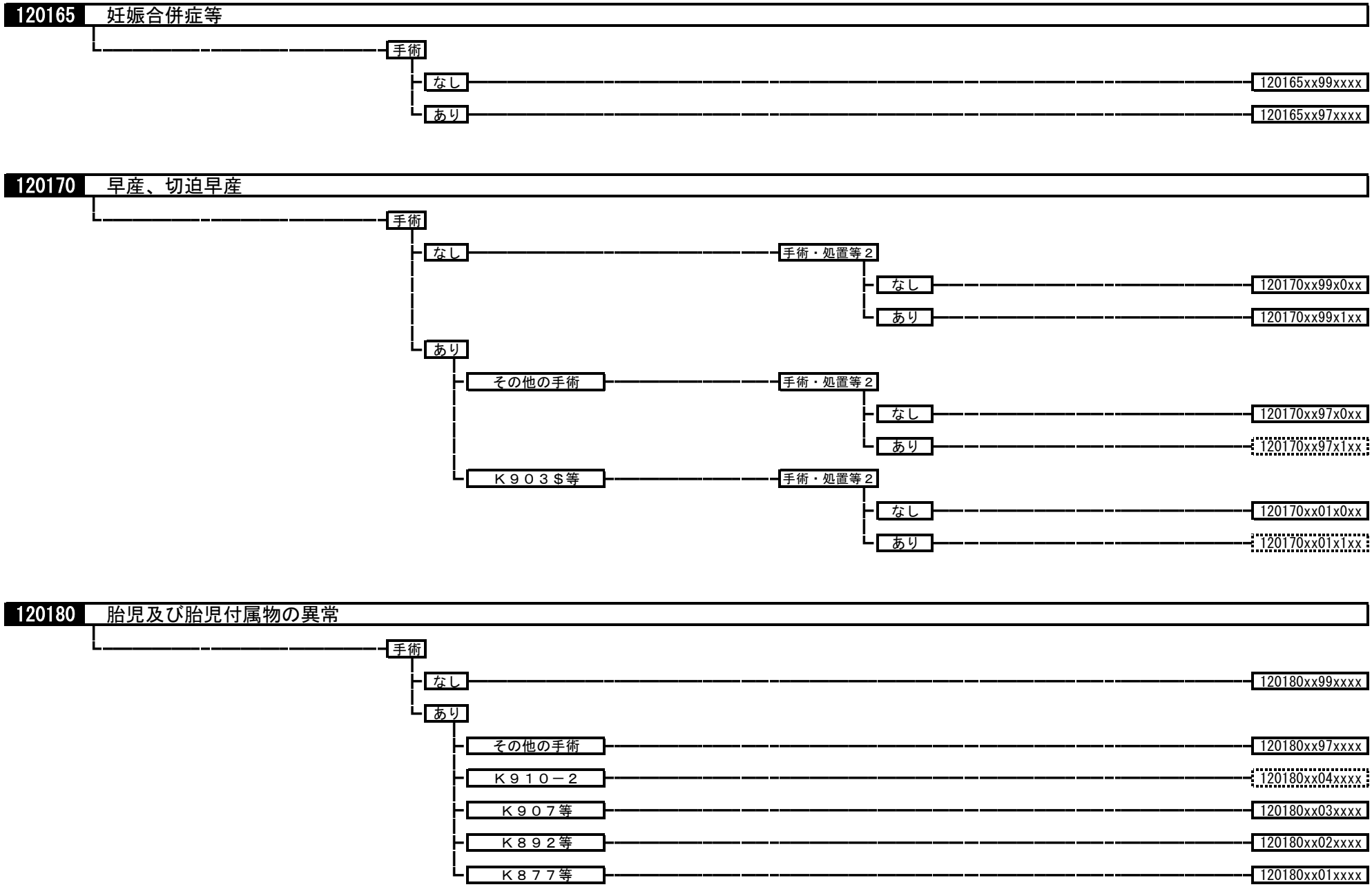
120165 妊娠合併症等
手術
なし
120165xx99xxxx
あり
120165xx97xxxx
120170 早産、切迫早産
手術
なし
手術・処置等２
なし
120170xx99x0xx
あり
120170xx99x1xx
あり
その他の手術
手術・処置等２
なし
120170xx97x0xx
あり
120170xx97x1xx
Ｋ９０３＄等
手術・処置等２
なし
120170xx01x0xx
あり
120170xx01x1xx
120180 胎児及び胎児付属物の異常
手術
なし
120180xx99xxxx
あり
その他の手術
120180xx97xxxx
Ｋ９１０－２
120180xx04xxxx
Ｋ９０７等
120180xx03xxxx
Ｋ８９２等
120180xx02xxxx
Ｋ８７７等
120180xx01xxxx

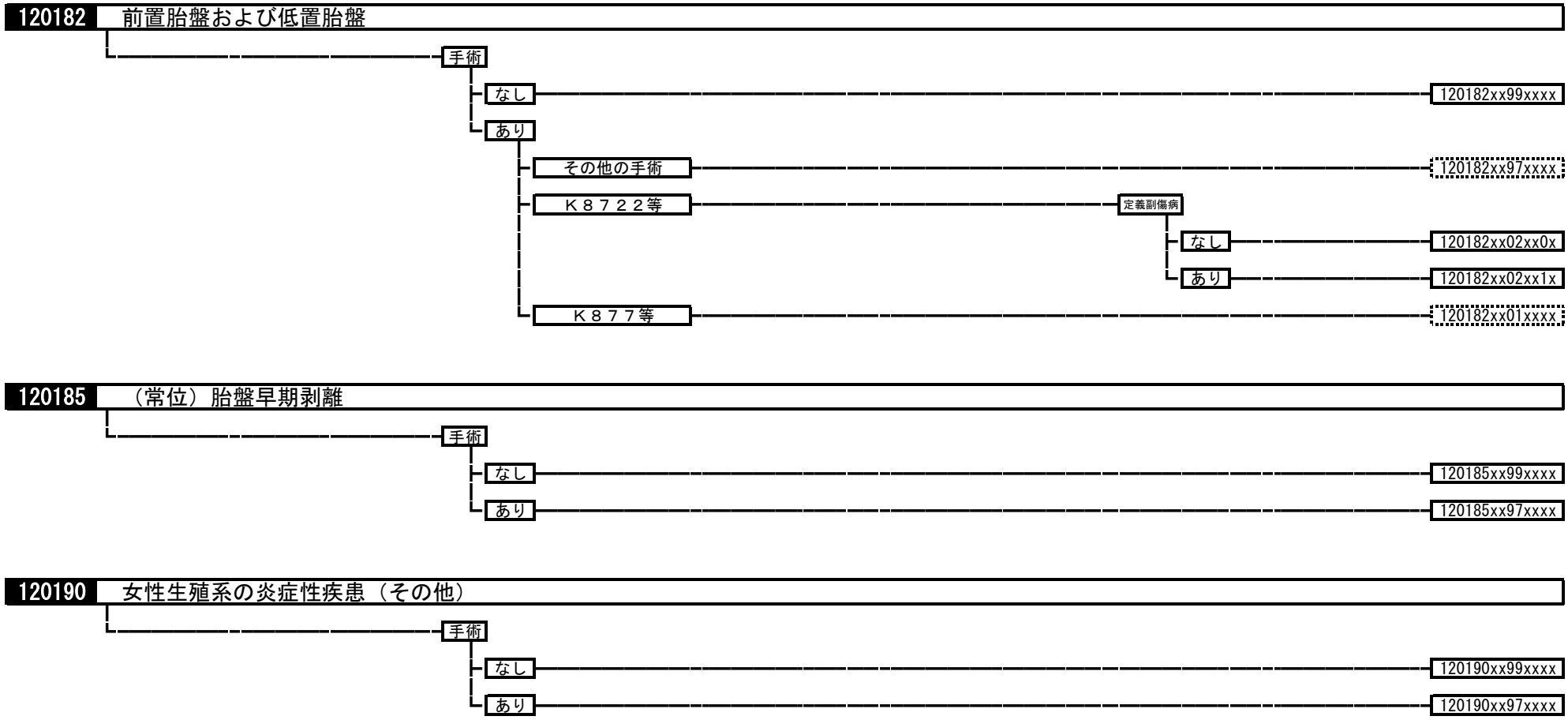
120182 前置胎盤および低置胎盤
手術
なし
120182xx99xxxx
あり
その他の手術
120182xx97xxxx
Ｋ８７２２等
定義副傷病
なし
120182xx02xx0x
あり
120182xx02xx1x
Ｋ８７７等
120182xx01xxxx
120185 （常位）胎盤早期剥離
手術
なし
120185xx99xxxx
あり
120185xx97xxxx
120190 女性生殖系の炎症性疾患（その他）
手術
なし
120190xx99xxxx
あり
120190xx97xxxx

120200 妊娠中の糖尿病
手術
なし
120200xx99xxxx
あり
その他の手術
120200xx97xxxx
Ｋ８９８＄
120200xx01xxxx
120210 女性性器を含む瘻
手術
なし
120210xx99xxxx
あり
120210xx97xxxx
120220 女性性器のポリープ
手術
なし
120220xx99xxxx
あり
その他の手術
120220xx97xxxx
Ｋ８６１
120220xx02xxxx
Ｋ８７７等
120220xx01xxxx

120230 子宮の非炎症性障害

- 手術
  - なし → 120230xx99xxxx
  - あり
    - その他の手術 → 定義副傷病
      - なし → 120230xx97xx0x
      - あり → 120230xx97xx1x
    - Ｋ８６３－２等 → 120230xx02xxxx
    - Ｋ８７７ → 120230xx01xxxx

120240 腟及び外陰の非炎症性障害

- 120240xxxxxxxx

120250 生殖・月経周期に関連する病態

- 手術
  - なし → 120250xx99xxxx
  - あり → 120250xx97xxxx

120260 分娩の異常

- 手術
  - なし → 120260xx99xxxx
  - あり
    - その他の手術 → 手術・処置等１
      - なし → 120260xx970xxx
      - あり → 120260xx971xxx
    - Ｋ８９２等 → 120260xx02xxxx
    - Ｋ９０３＄等 → 120260xx01xxxx

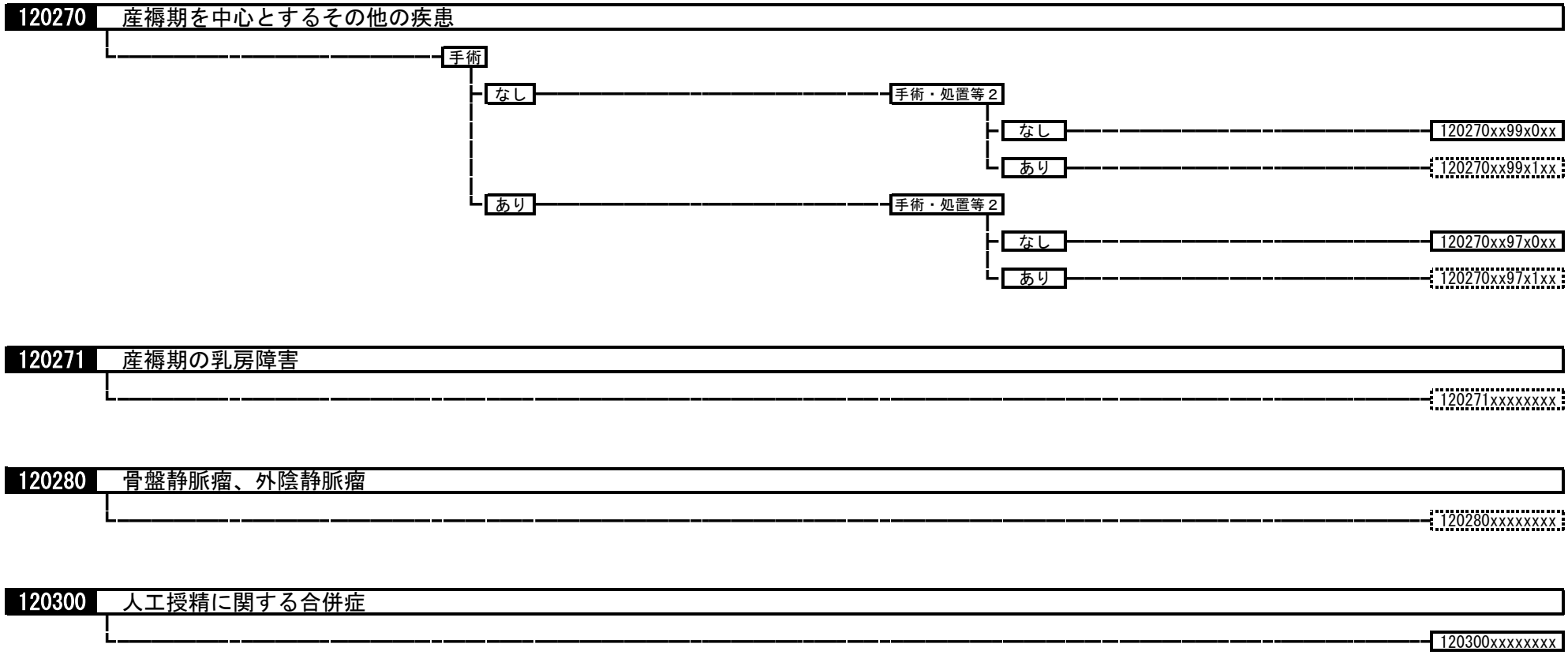
120270
産褥期を中心とするその他の疾患
手術
なし
手術・処置等２
なし
120270xx99x0xx
あり
120270xx99x1xx
あり
手術・処置等２
なし
120270xx97x0xx
あり
120270xx97x1xx
120271
産褥期の乳房障害
120271xxxxxxxx
120280
骨盤静脈瘤、外陰静脈瘤
120280xxxxxxxx
120300
人工授精に関する合併症
120300xxxxxxxx

130010 急性白血病

手術・処置等２
1；人工呼吸など
2；化学療法
3；イマチニブメシル酸
4；ゲムツズマブオゾガマイシン
5；三酸化ヒ素製剤
6；ニロチニブ塩酸塩水和物、ダサチニブ水和物
7；ネララビン、クロファラビン

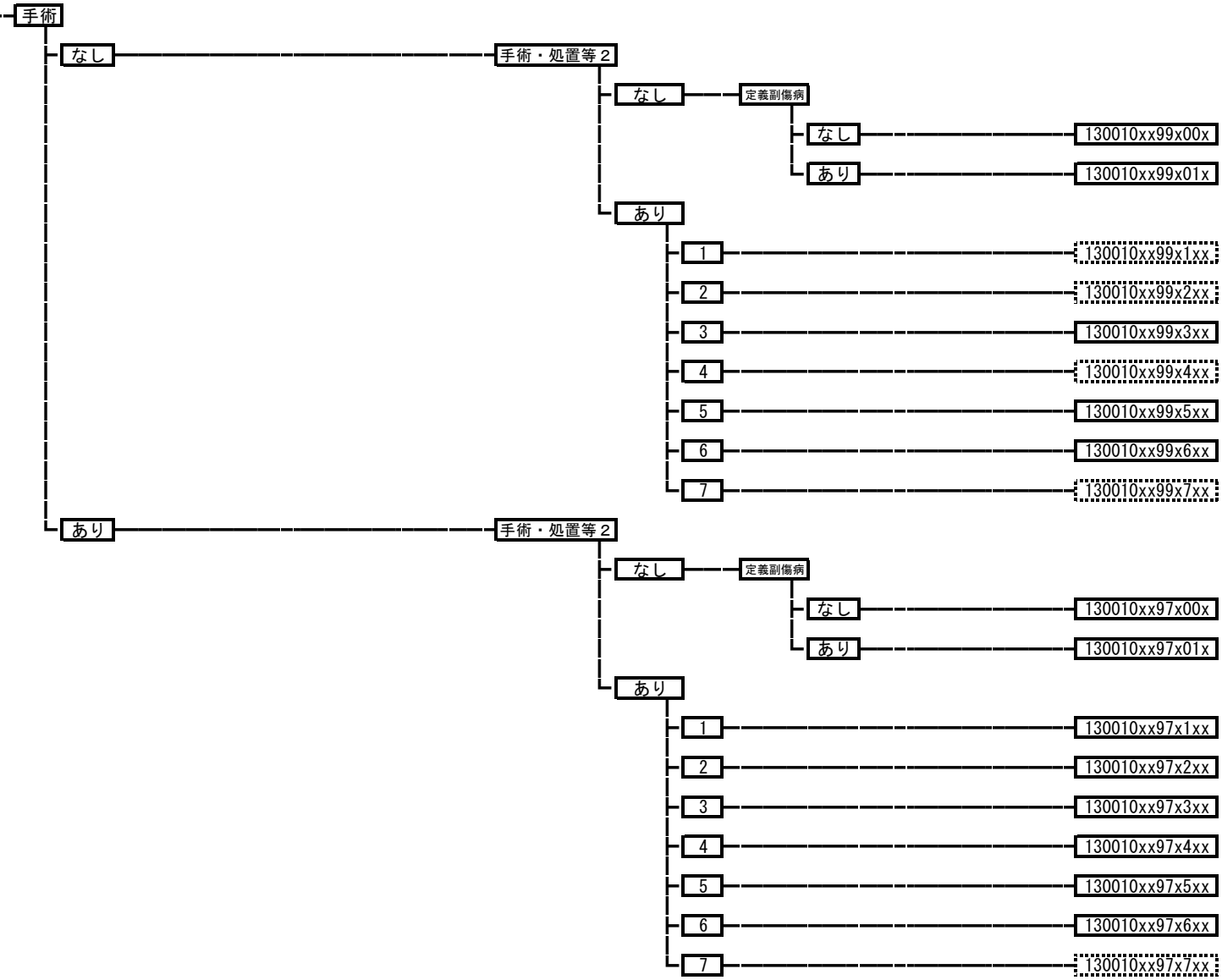

130020 ホジキン病

手術・処置等２
1；人工呼吸など
2；放射線療法
3；化学療法ありかつ放射線療法なし

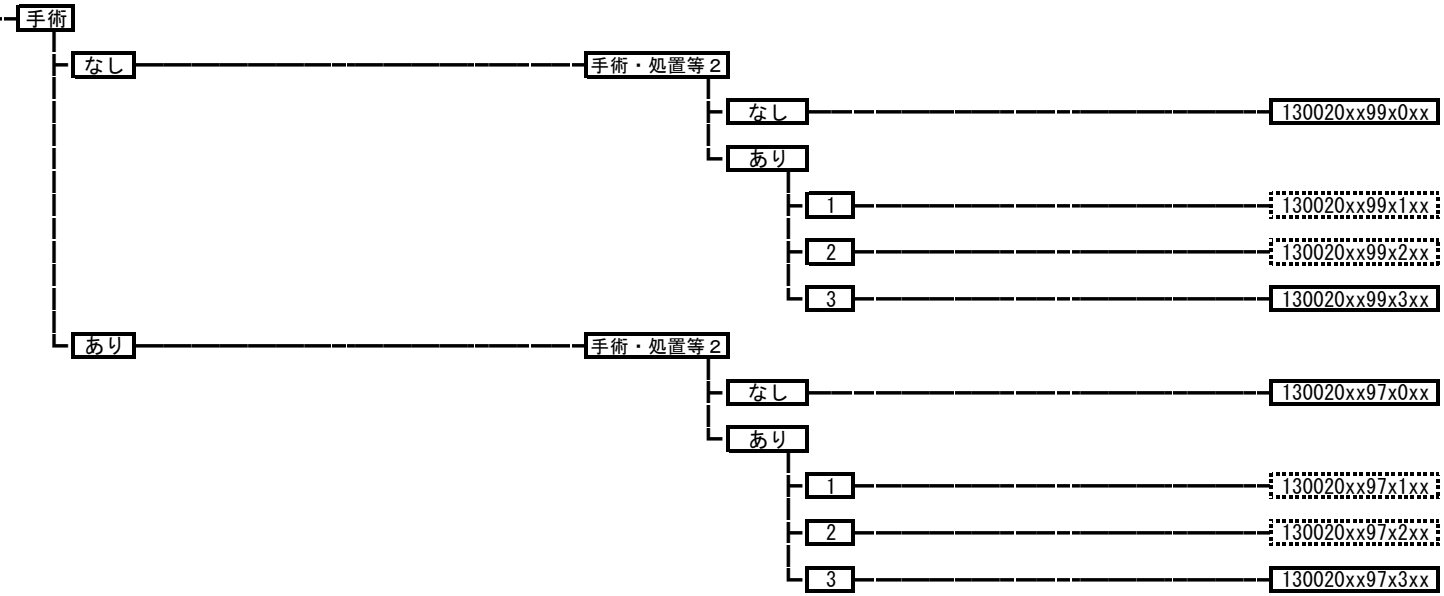

130030 非ホジキンリンパ腫

手術・処置等２
1；人工呼吸など
2；放射線療法
3；化学療法ありかつ放射線療法なし
4；リツキシマブ
5；ベンダムスチン塩酸塩
6；モガムリズマブ
7；イブリツモマブチウキセタン塩化インジウム、
　イブリツモマブチウキセタン塩化イットリウム

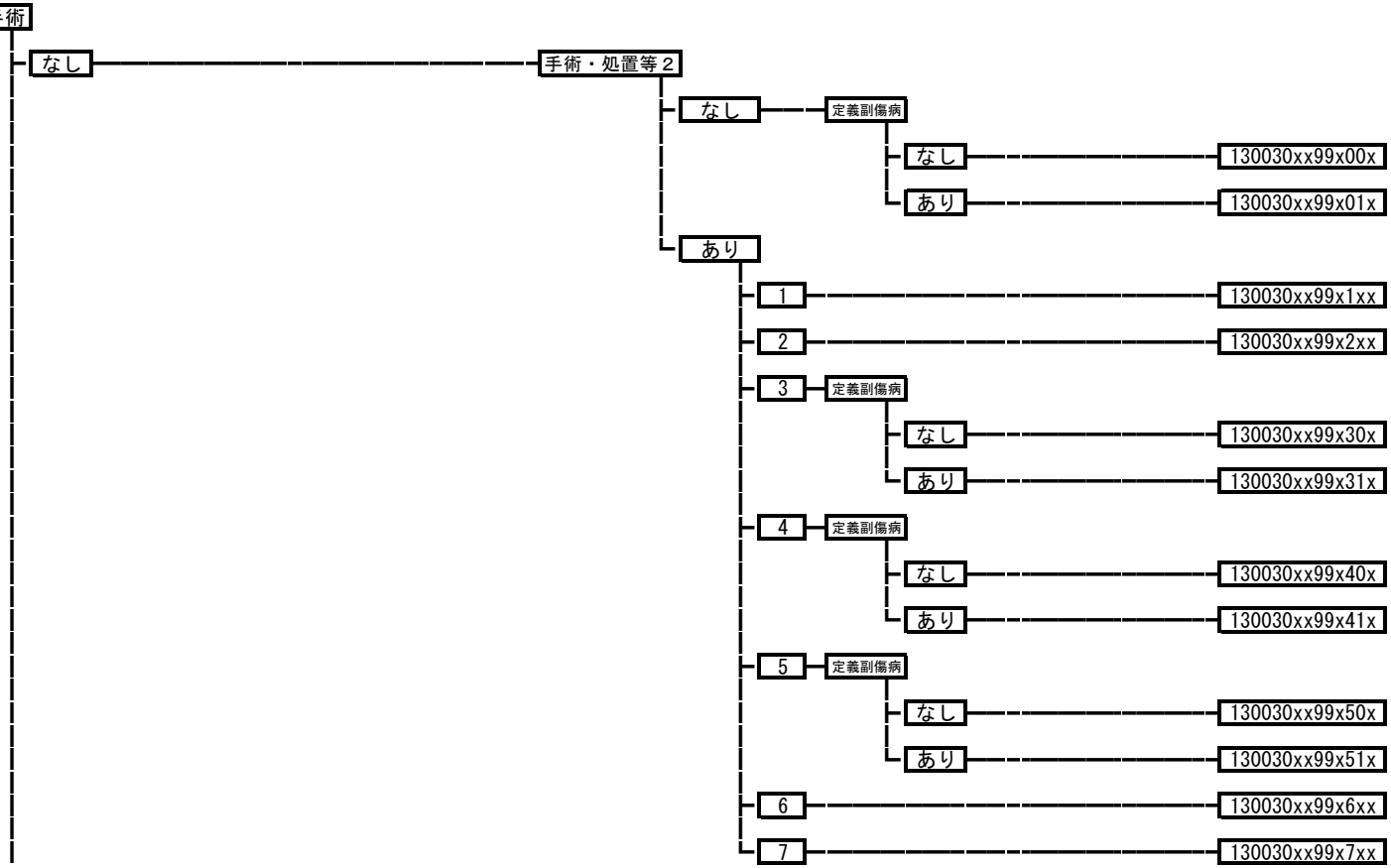

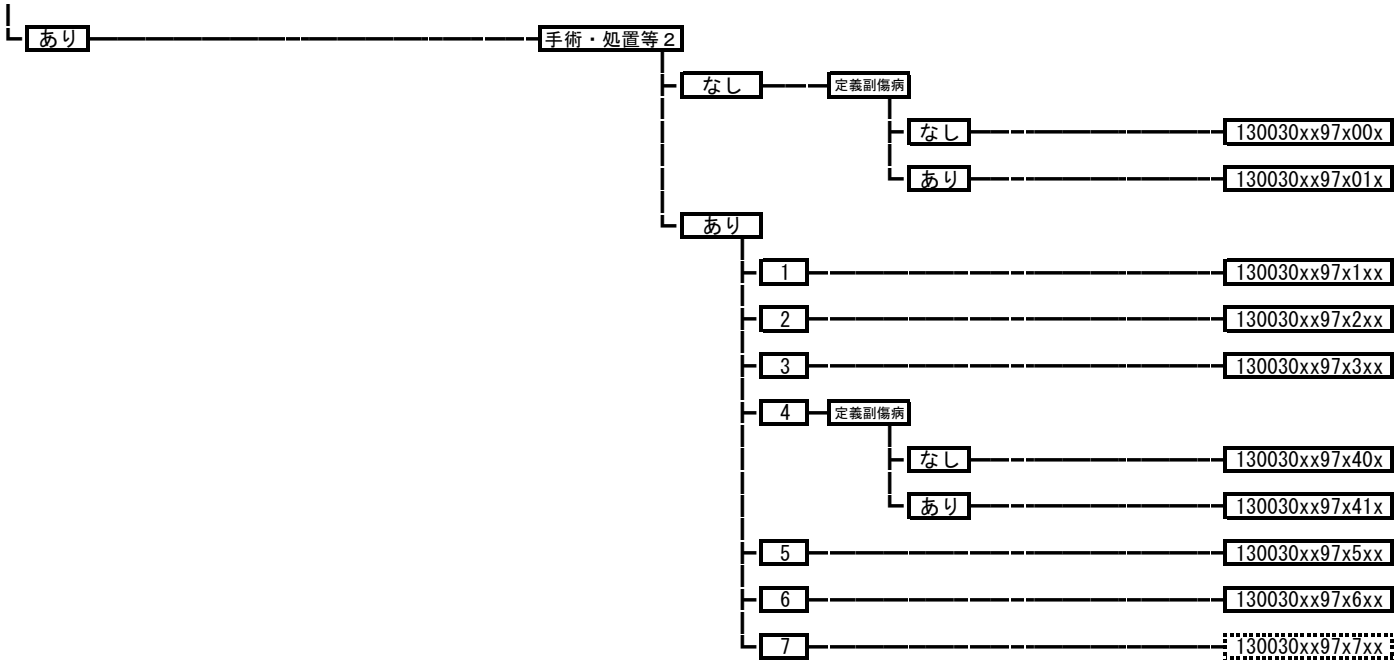
あり
手術・処置等２
なし
定義副傷病
なし
130030xx97x00x
あり
130030xx97x01x
あり
1
130030xx97x1xx
2
130030xx97x2xx
3
130030xx97x3xx
4
定義副傷病
なし
130030xx97x40x
あり
130030xx97x41x
5
130030xx97x5xx
6
130030xx97x6xx
7
130030xx97x7xx

130040 多発性骨髄腫、免疫系悪性新生物

手術・処置等２
1；人工呼吸など
2；放射線療法
3；化学療法ありかつ放射線療法なし
4；サリドマイド
5；レナリドミド水和物、ボルテゾミブ

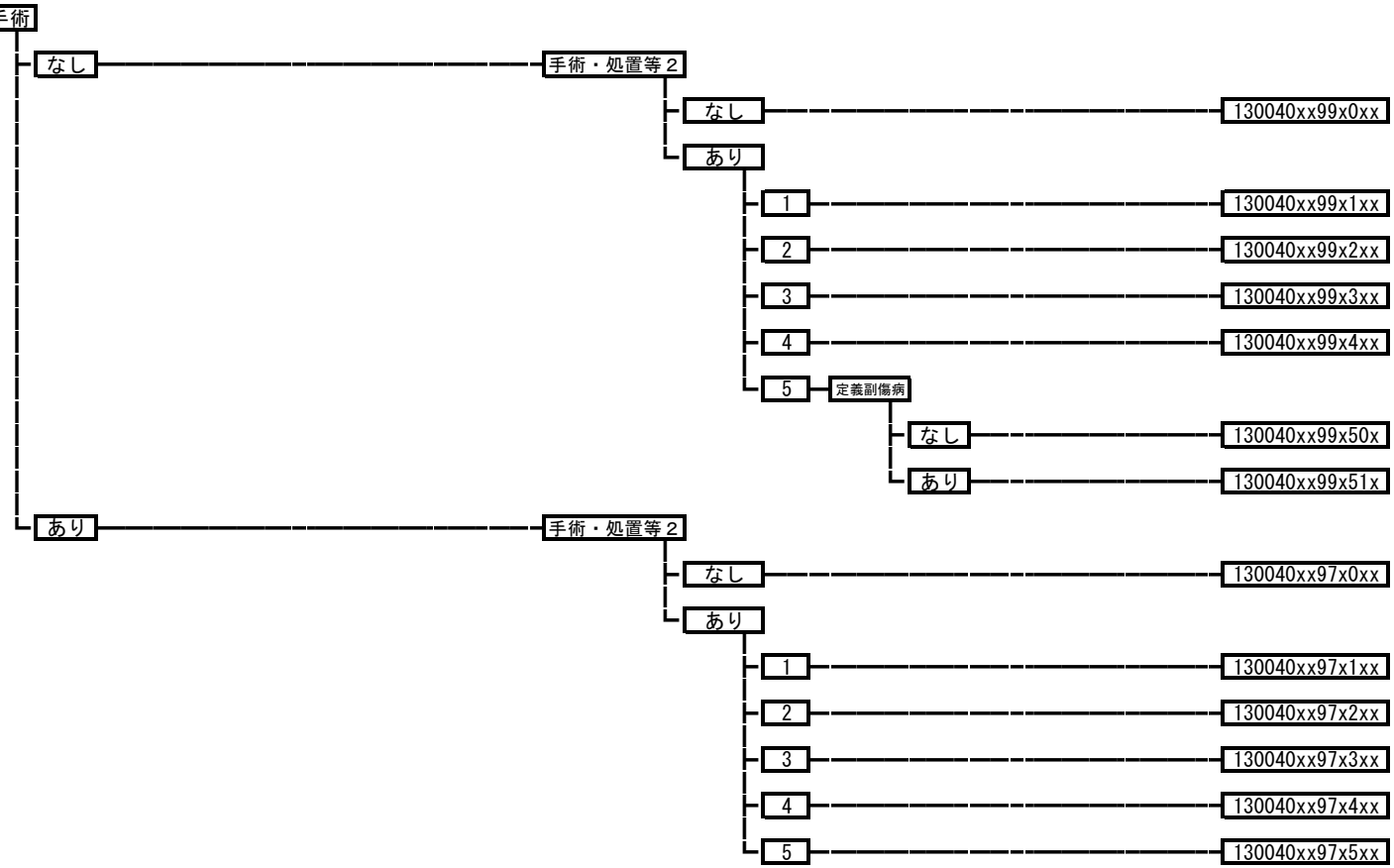

130050 慢性白血病、骨髄増殖性疾患

手術・処置等２
1；人工呼吸など
2；化学療法
3；イマチニブメシル酸
4；ニロチニブ塩酸塩水和物、ダサチニブ水和物

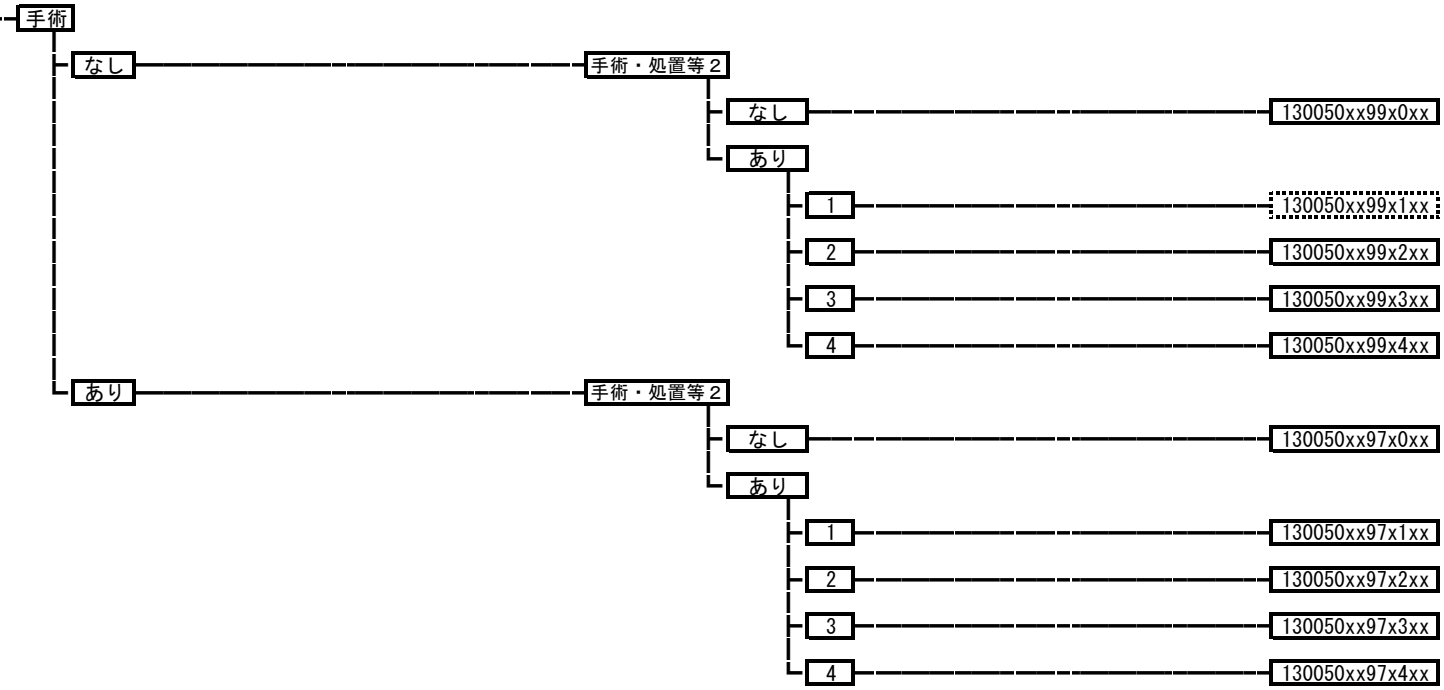

130060 骨髄異形成症候群

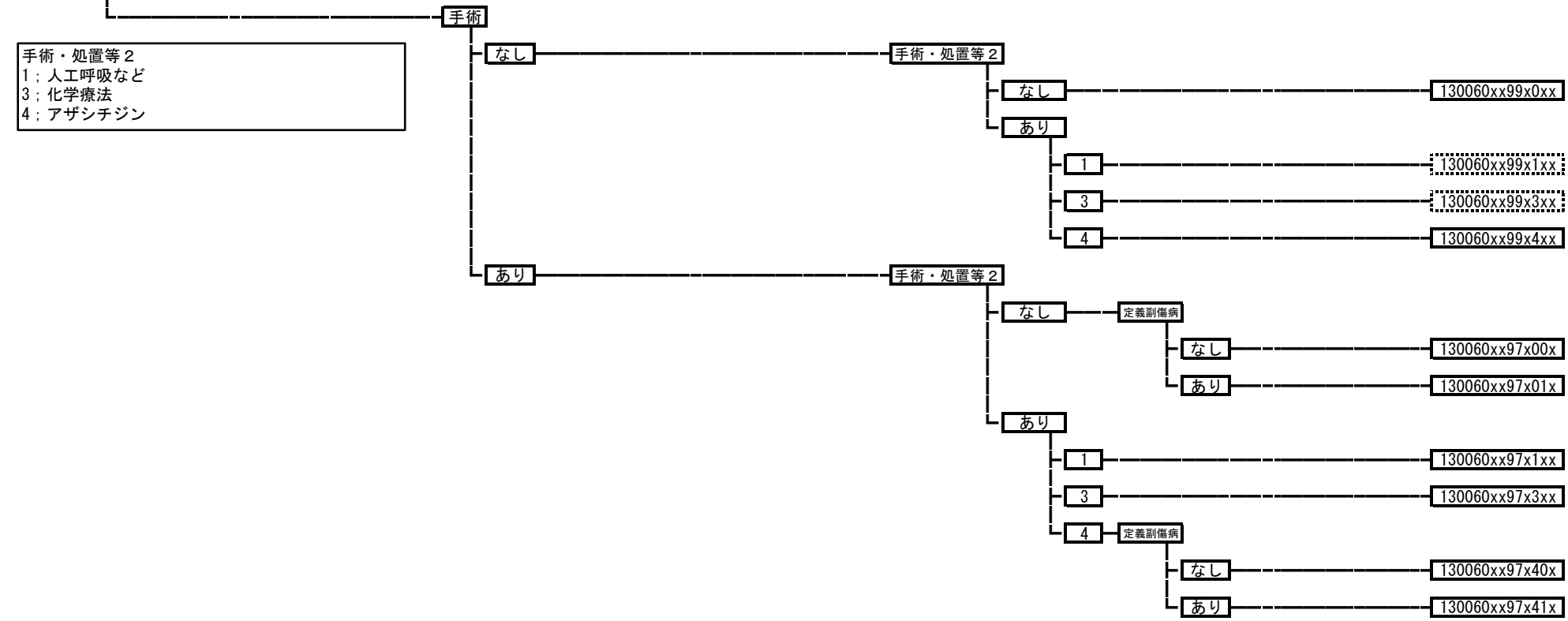

130070 白血球疾患（その他）

- 手術
  - なし
    - 手術・処置等２
      - なし
        - 定義副傷病
          - なし — 130070xx99x00x
          - あり — 130070xx99x01x
      - あり — 130070xx99x1xx
  - あり
    - 手術・処置等２
      - なし
        - 定義副傷病
          - なし — 130070xx97x00x
          - あり — 130070xx97x01x
      - あり — 130070xx97x1xx

130080 再生不良性貧血

- 手術
  - なし
    - 手術・処置等２
      - なし — 130080xx99x0xx
      - あり
        - 1 — 130080xx99x1xx
        - 3 — 130080xx99x3xx
  - あり
    - 手術・処置等２
      - なし
        - 定義副傷病
          - なし — 130080xx97x00x
          - あり — 130080xx97x01x
      - あり
        - 1 — 130080xx97x1xx
        - 3 — 130080xx97x3xx

手術・処置等２
1；人工呼吸など
3；抗リンパ球グロブリン

130090 貧血（その他）

手術・処置等２
1；人工呼吸など
2；エクリズマブ

- 手術
  - なし
    - 手術・処置等２
      - なし — 130090xx99x0xx
      - あり
        - 1 — 130090xx99x1xx
        - 2 — 130090xx99x2xx
  - あり
    - 手術・処置等２
      - なし — 130090xx97x0xx
      - あり
        - 1 — 130090xx97x1xx
        - 2 — 130090xx97x2xx

130100 播種性血管内凝固症候群

手術・処置等２
1；中心静脈注射
2；人工呼吸、血漿交換療法
3；アンチトロンビンＩＩＩ製剤
4；トロンボモデュリンアルファ

- 手術・処置等２
  - なし — 130100xxxxx0xx
  - あり
    - 1 — 130100xxxxx1xx
    - 2 — 130100xxxxx2xx
    - 3 — 130100xxxxx3xx
    - 4 — 130100xxxxx4xx

130110 出血性疾患（その他）

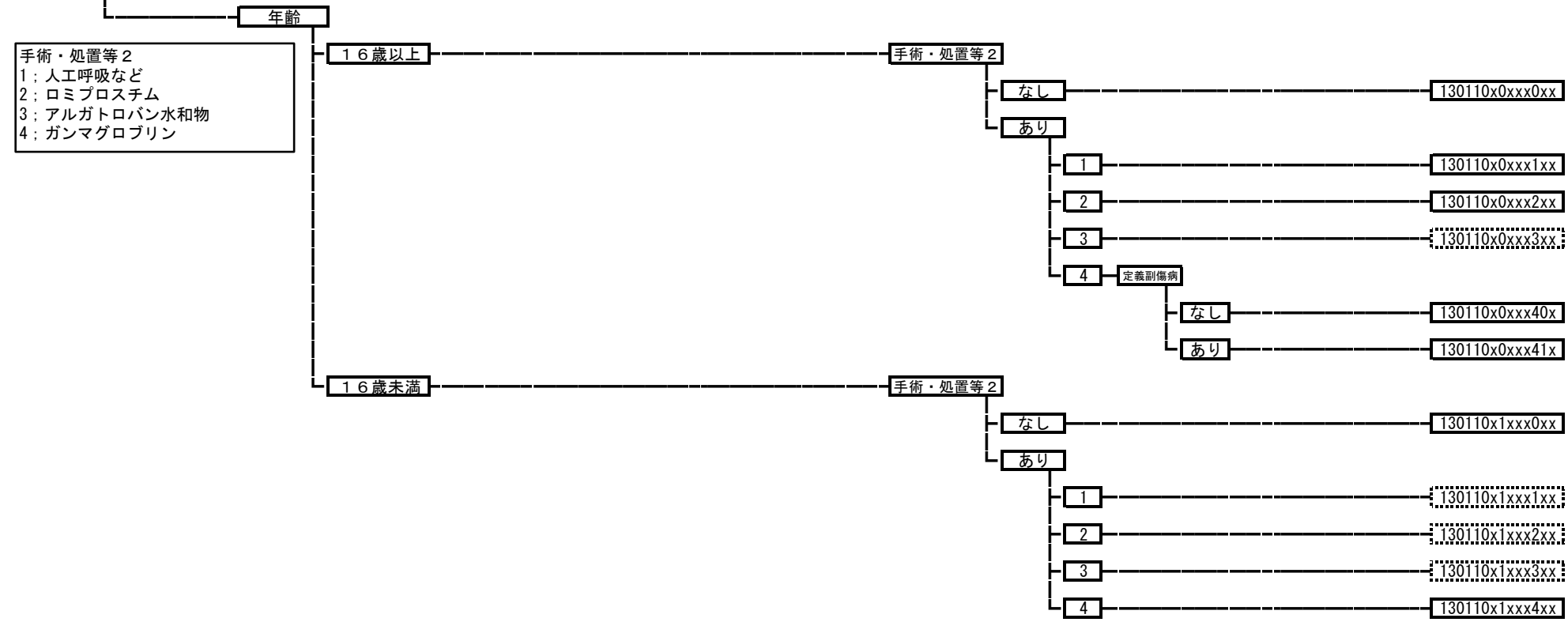

130111 アレルギー性紫斑病

130120 血液疾患（その他）

手術・処置等２
1；人工呼吸など
3；化学療法、インターフェロン
4；カナキヌマブ

- 手術・処置等２
  - なし → 130120xxxxx0xx
  - あり
    - 1 → 130120xxxxx1xx
    - 3 → 130120xxxxx3xx
    - 4 → 130120xxxxx4xx

130130 凝固異常（その他）

手術・処置等２
1；人工呼吸、リハビリテーション
2；アンチトロンビンＩＩＩ製剤

- 手術・処置等２
  - なし → 130130xxxxx0xx
  - あり
    - 1 → 130130xxxxx1xx
    - 2 → 130130xxxxx2xx

130140 造血器疾患（その他）

- 130140xxxxxxxx

130150 原発性免疫不全症候群

- 手術
  - なし → 130150xx99xxxx
  - あり → 130150xx97xxxx

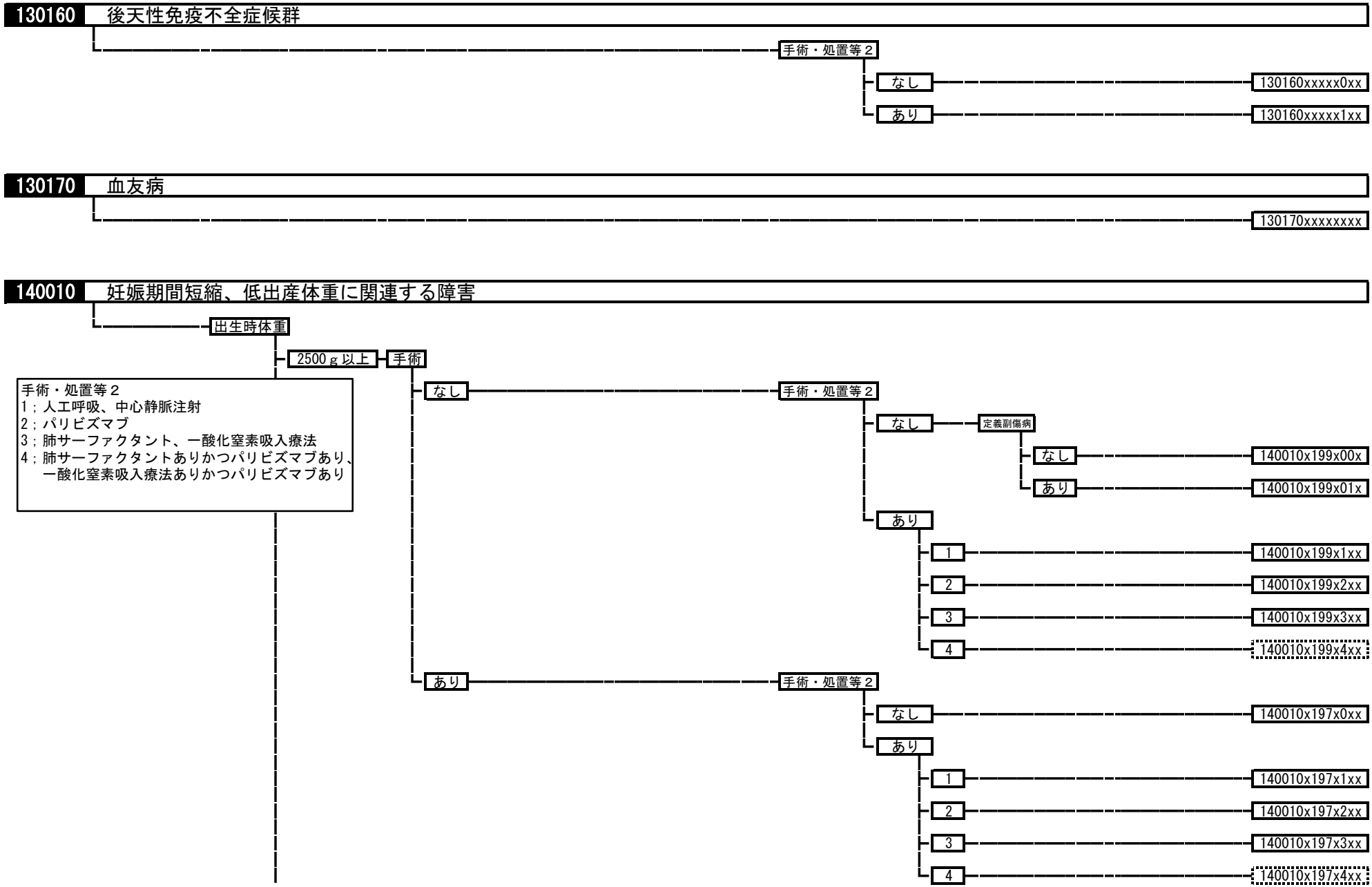
130160 後天性免疫不全症候群
手術・処置等２
なし
130160xxxxx0xx
あり
130160xxxxx1xx
130170 血友病
130170xxxxxxxx
140010 妊娠期間短縮、低出産体重に関連する障害
出生時体重
2500ｇ以上
手術
手術・処置等２
1；人工呼吸、中心静脈注射
2；パリビズマブ
3；肺サーファクタント、一酸化窒素吸入療法
4；肺サーファクタントありかつパリビズマブあり、
一酸化窒素吸入療法ありかつパリビズマブあり
なし
手術・処置等２
なし
定義副傷病
なし
140010x199x00x
あり
140010x199x01x
あり
1
140010x199x1xx
2
140010x199x2xx
3
140010x199x3xx
4
140010x199x4xx
あり
手術・処置等２
なし
140010x197x0xx
あり
1
140010x197x1xx
2
140010x197x2xx
3
140010x197x3xx
4
140010x197x4xx

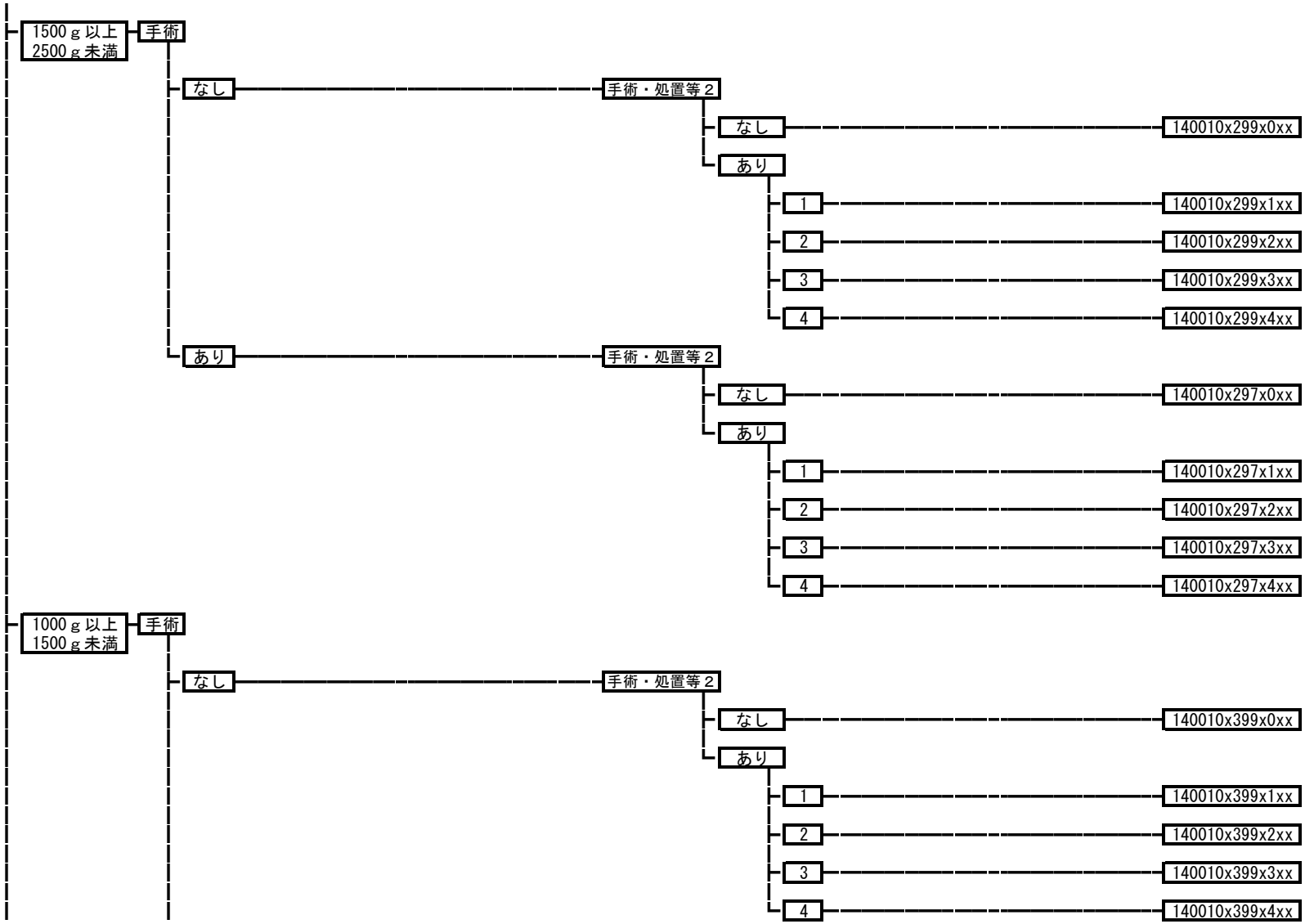
1500ｇ以上
2500ｇ未満
手術
なし
手術・処置等２
なし
140010x299x0xx
あり
1
140010x299x1xx
2
140010x299x2xx
3
140010x299x3xx
4
140010x299x4xx
あり
手術・処置等２
なし
140010x297x0xx
あり
1
140010x297x1xx
2
140010x297x2xx
3
140010x297x3xx
4
140010x297x4xx
1000ｇ以上
1500ｇ未満
手術
なし
手術・処置等２
なし
140010x399x0xx
あり
1
140010x399x1xx
2
140010x399x2xx
3
140010x399x3xx
4
140010x399x4xx

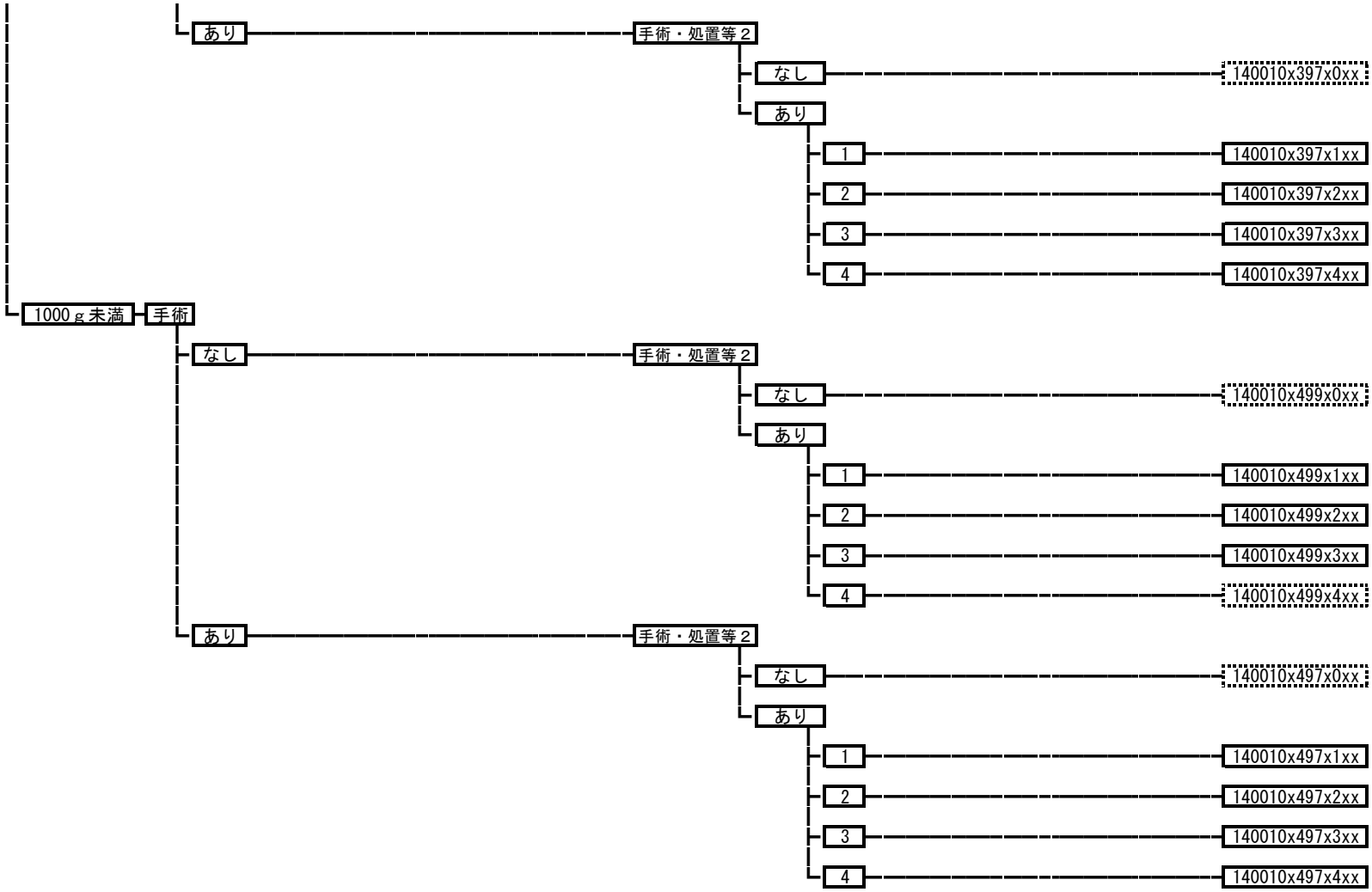
あり
手術・処置等２
なし
140010x397x0xx
あり
1
140010x397x1xx
2
140010x397x2xx
3
140010x397x3xx
4
140010x397x4xx
1000ｇ未満
手術
なし
手術・処置等２
なし
140010x499x0xx
あり
1
140010x499x1xx
2
140010x499x2xx
3
140010x499x3xx
4
140010x499x4xx
あり
手術・処置等２
なし
140010x497x0xx
あり
1
140010x497x1xx
2
140010x497x2xx
3
140010x497x3xx
4
140010x497x4xx

140070 頭蓋、顔面骨の先天異常

- 手術
  - なし → 140070xx99xxxx
  - あり
    - その他の手術 → 140070xx97xxxx
    - Ｋ４４３１等 → 140070xx02xxxx
    - Ｋ１８０１等 → 140070xx01xxxx

140080 脳、脊髄の先天異常

- 手術
  - なし → 手術・処置等２
    - なし → 140080xx99x0xx
    - あり → 140080xx99x1xx
  - あり → 手術・処置等２
    - なし → 140080xx97x0xx
    - あり → 140080xx97x1xx

140090 先天性鼻涙管閉塞

- 140090xxxxxxxx

140100 眼の先天異常

- 140100xxxxxxxx

140110 鼻の先天異常

- 140110xxxxxxxx

140140 口蓋・口唇先天性疾患

- 140140xxxxxxxx

140170 正中頸嚢胞・側頸嚢胞

- 手術
  - なし — 140170xx99xxxx
  - あり — 140170xx97xxxx

140190 小耳症・耳介異常・外耳道閉鎖

- 手術
  - なし — 140190xx99xxxx
  - あり — 140190xx97xxxx

140210 先天性耳瘻孔、副耳

- 手術
  - なし — 140210xx99xxxx
  - あり
    - その他の手術 — 140210xx97xxxx
    - Ｋ２８８ — 140210xx02xxxx
    - Ｋ２８７ — 140210xx01xxxx

140220 耳の疾患（その他）

- 140220xxxxxxxx

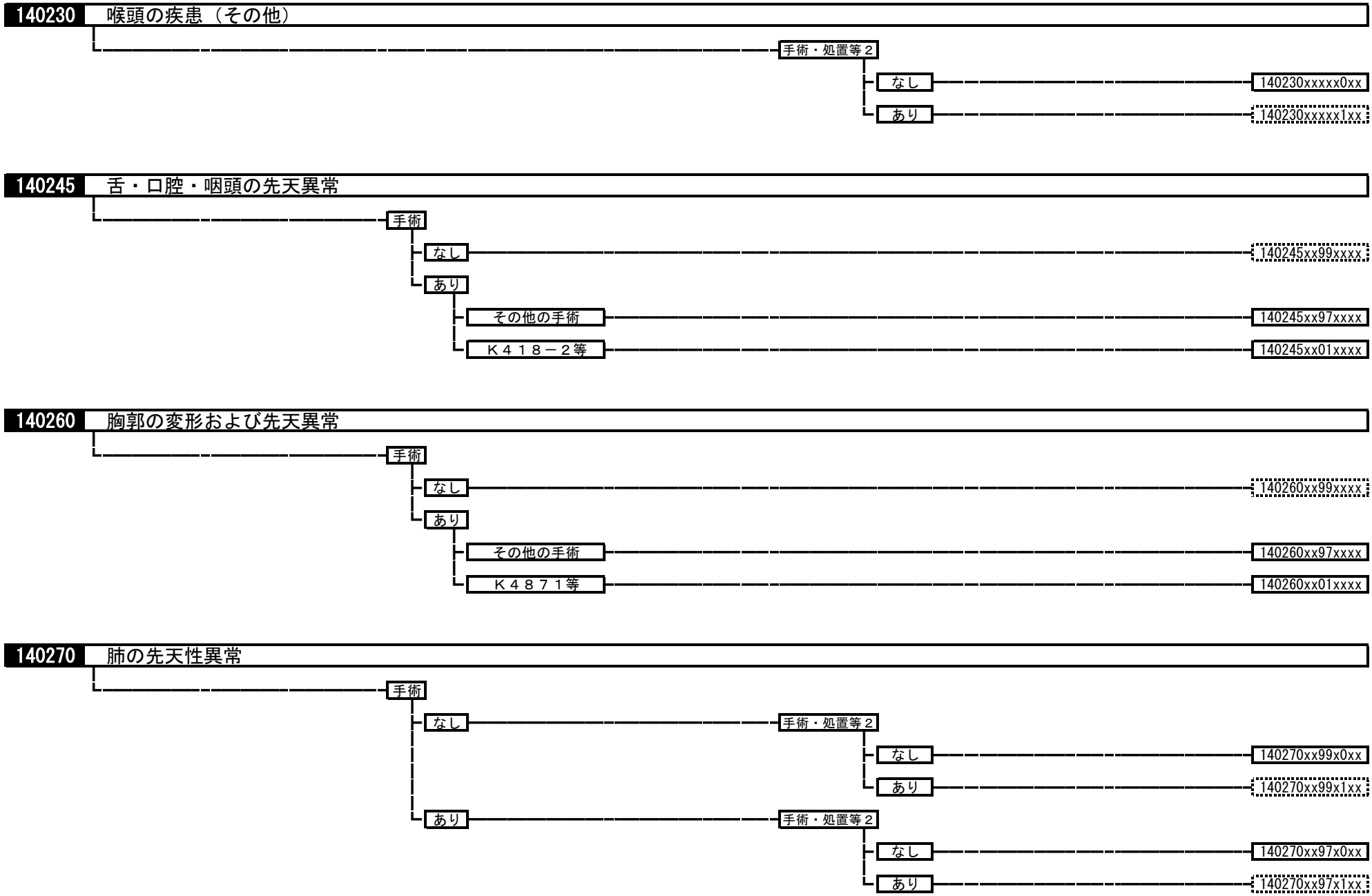
140230 喉頭の疾患（その他）
手術・処置等２
なし
140230xxxxx0xx
あり
140230xxxxx1xx
140245 舌・口腔・咽頭の先天異常
手術
なし
140245xx99xxxx
あり
その他の手術
140245xx97xxxx
Ｋ４１８－２等
140245xx01xxxx
140260 胸郭の変形および先天異常
手術
なし
140260xx99xxxx
あり
その他の手術
140260xx97xxxx
Ｋ４８７１等
140260xx01xxxx
140270 肺の先天性異常
手術
なし
手術・処置等２
なし
140270xx99x0xx
あり
140270xx99x1xx
あり
手術・処置等２
なし
140270xx97x0xx
あり
140270xx97x1xx

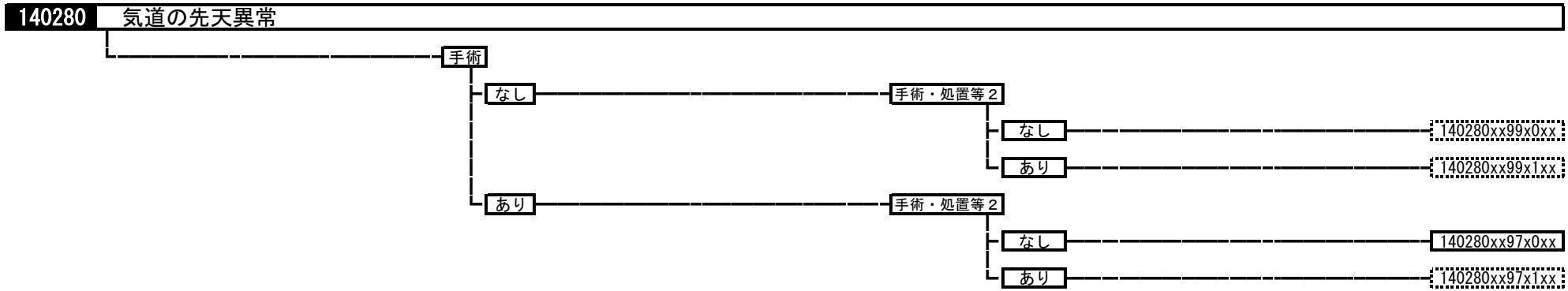
140280 気道の先天異常
手術
なし
手術・処置等２
なし
140280xx99x0xx
あり
140280xx99x1xx
あり
手術・処置等２
なし
140280xx97x0xx
あり
140280xx97x1xx

14029x	動脈管開存症、心房中隔欠損症
	140291　動脈管開存症 140292　心房中隔欠損症

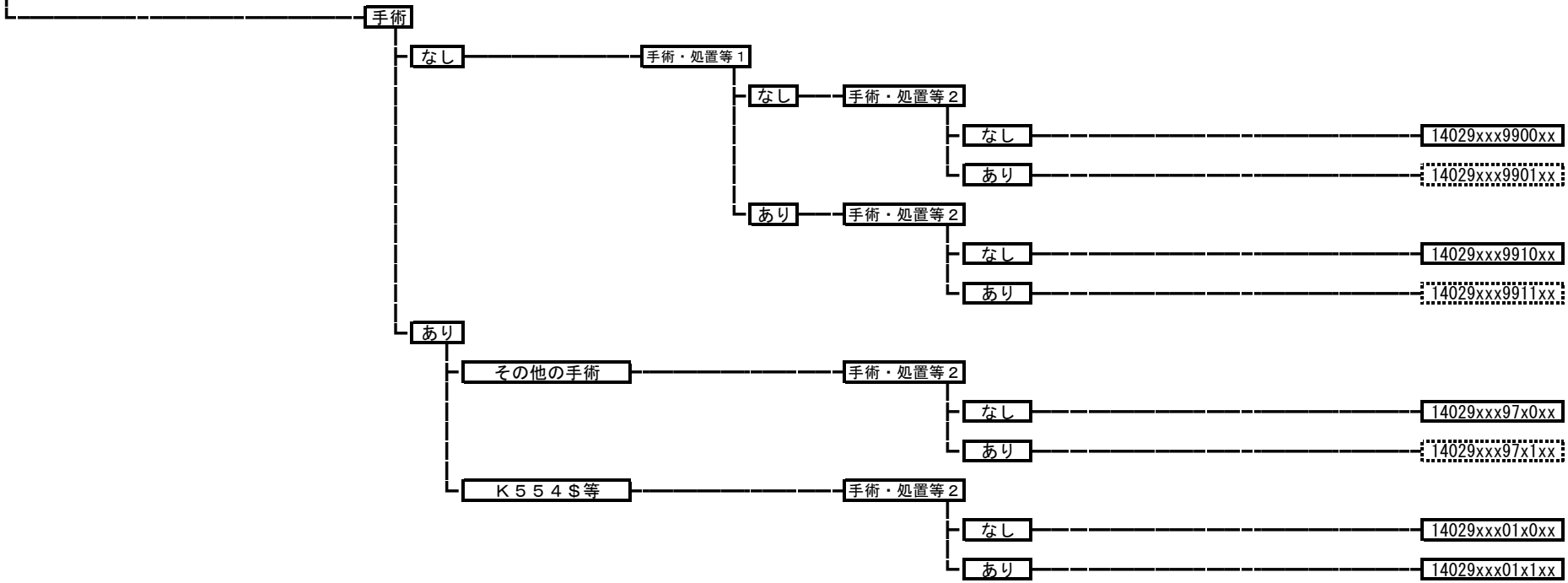

14031x	先天性心疾患（動脈管開存症、心房中隔欠損症を除く。）
	140311　心室中隔欠損症 140312　房室中隔欠損症 140313　その他の左右短絡性心奇形 140314　非短絡性心奇形 140315　ファロー四徴症 140316　新生児乳児の先天性心奇形 140317　その他の複雑心奇形 140318　その他の循環器系の先天性奇形

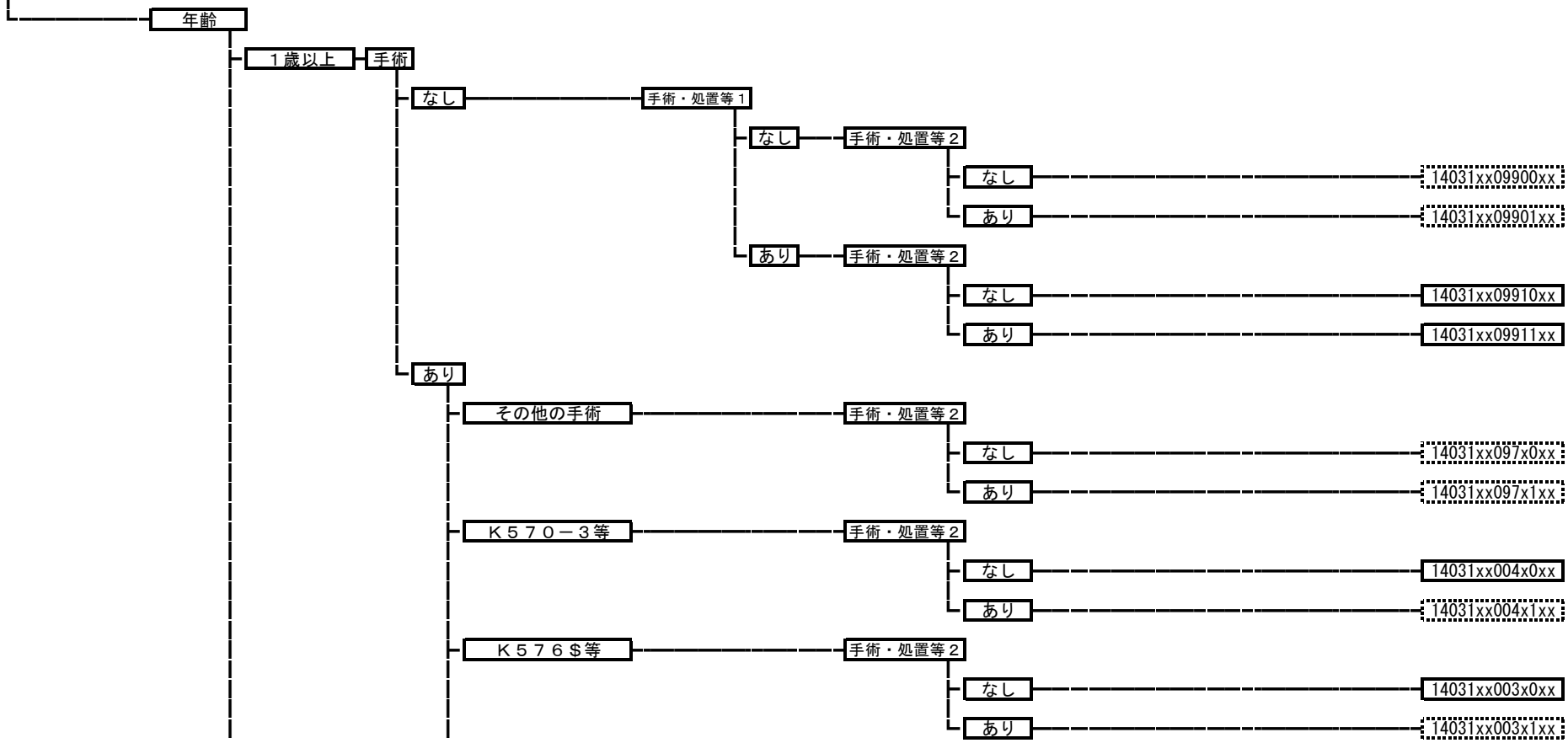

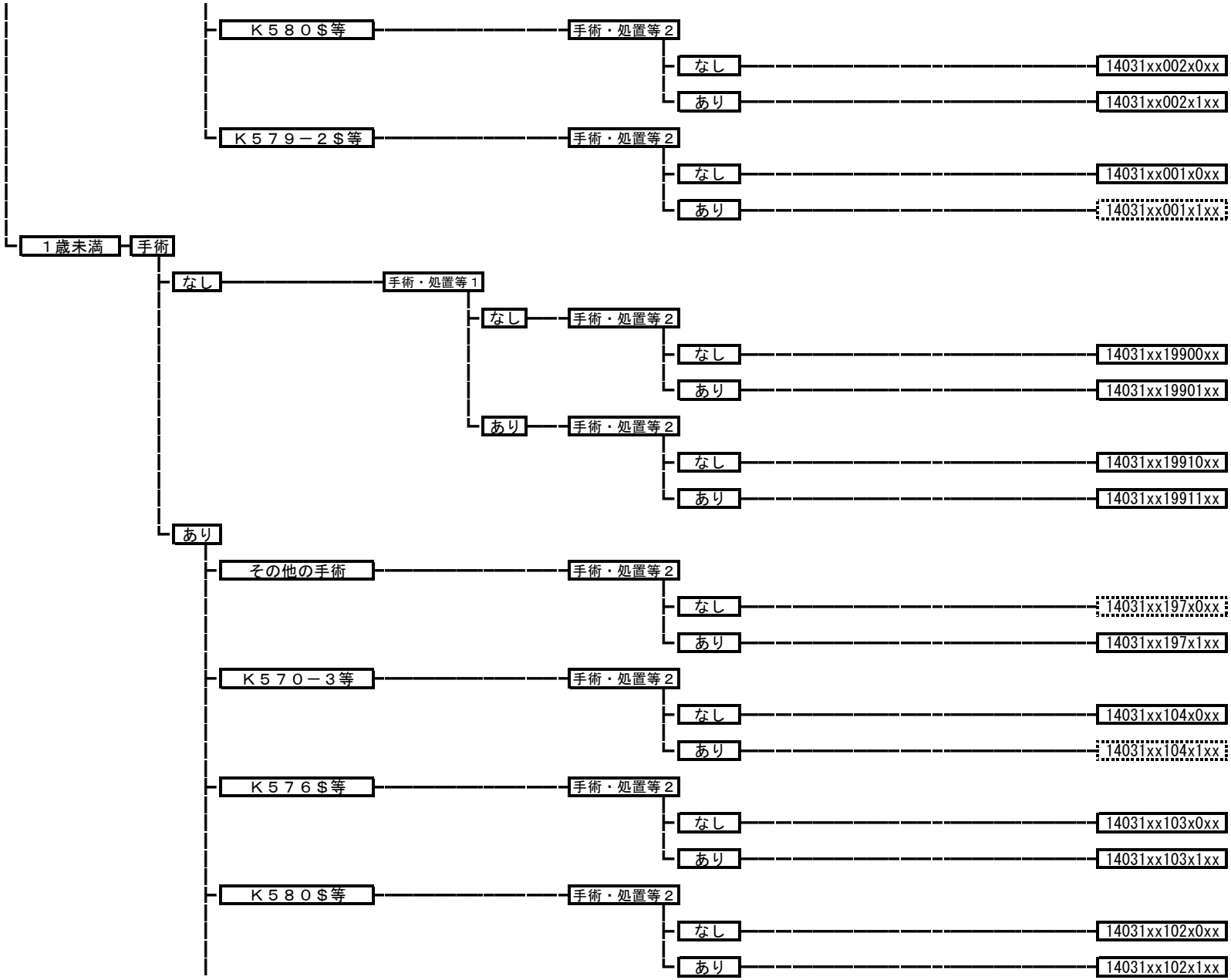
Ｋ５８０＄等
手術・処置等２
なし
14031xx002x0xx
あり
14031xx002x1xx
Ｋ５７９－２＄等
手術・処置等２
なし
14031xx001x0xx
あり
14031xx001x1xx
１歳未満
手術
なし
手術・処置等１
なし
手術・処置等２
なし
14031xx19900xx
あり
14031xx19901xx
あり
手術・処置等２
なし
14031xx19910xx
あり
14031xx19911xx
あり
その他の手術
手術・処置等２
なし
14031xx197x0xx
あり
14031xx197x1xx
Ｋ５７０－３等
手術・処置等２
なし
14031xx104x0xx
あり
14031xx104x1xx
Ｋ５７６＄等
手術・処置等２
なし
14031xx103x0xx
あり
14031xx103x1xx
Ｋ５８０＄等
手術・処置等２
なし
14031xx102x0xx
あり
14031xx102x1xx

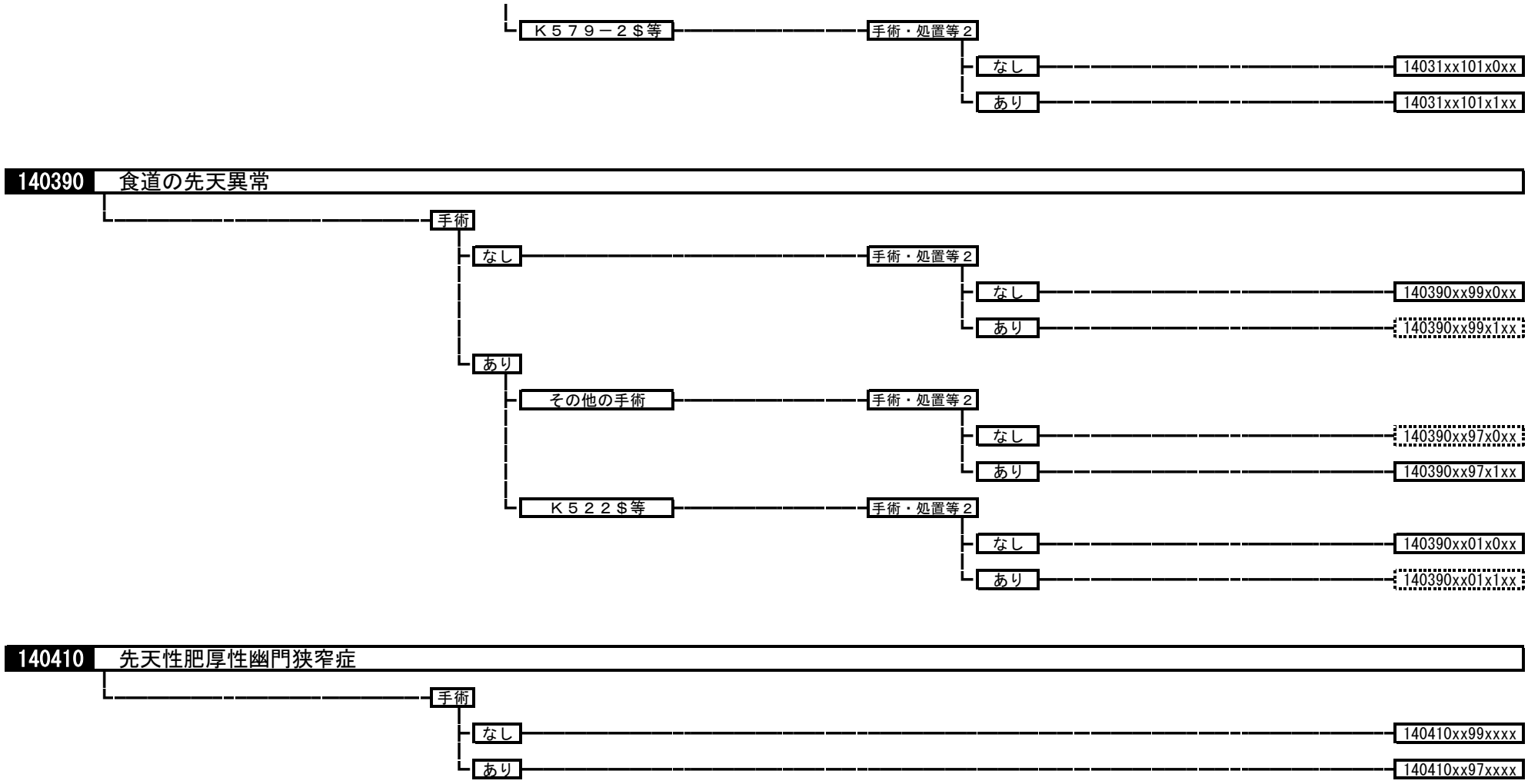
Ｋ５７９－２＄等
手術・処置等２
なし
14031xx101x0xx
あり
14031xx101x1xx
140390 食道の先天異常
手術
なし
手術・処置等２
なし
140390xx99x0xx
あり
140390xx99x1xx
あり
その他の手術
手術・処置等２
なし
140390xx97x0xx
あり
140390xx97x1xx
Ｋ５２２＄等
手術・処置等２
なし
140390xx01x0xx
あり
140390xx01x1xx
140410 先天性肥厚性幽門狭窄症
手術
なし
140410xx99xxxx
あり
140410xx97xxxx

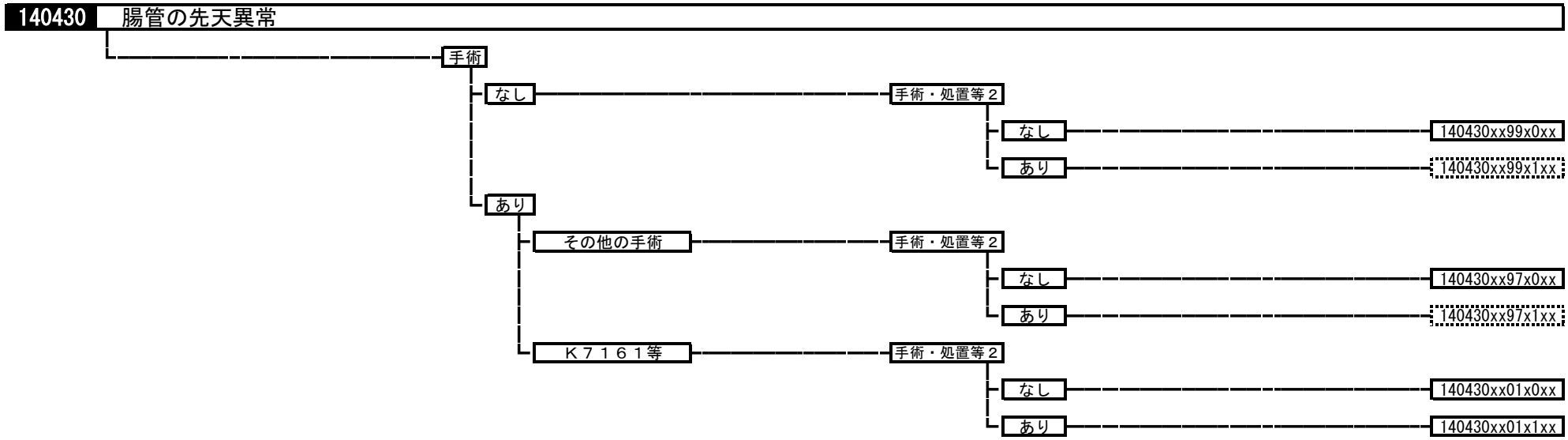
140430 腸管の先天異常
手術
なし
手術・処置等２
なし
140430xx99x0xx
あり
140430xx99x1xx
あり
その他の手術
手術・処置等２
なし
140430xx97x0xx
あり
140430xx97x1xx
Ｋ７１６１等
手術・処置等２
なし
140430xx01x0xx
あり
140430xx01x1xx

14044x 直腸肛門奇形、ヒルシュスプルング病

140441　直腸肛門奇形
140442　ヒルシュスプルング病

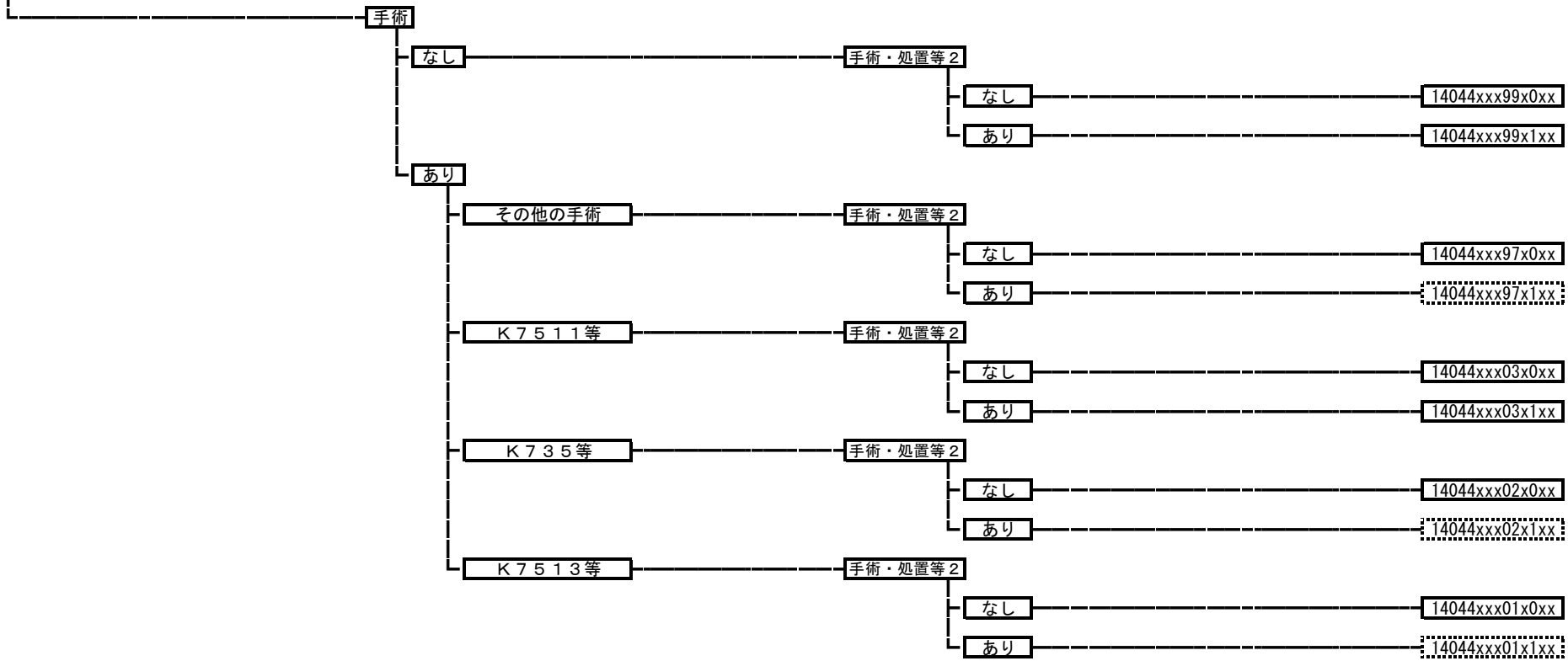

140450 胆道の先天異常（拡張症）

140460 胆道の先天異常（閉鎖症）
手術
なし
手術・処置等２
なし
140460xx99x0xx
あり
140460xx99x1xx
あり
手術・処置等２
なし
140460xx97x0xx
あり
140460xx97x1xx
140480 先天性腹壁異常
手術・処置等２
なし
140480xxxxx0xx
あり
140480xxxxx1xx
140490 手足先天性疾患
手術
なし
140490xx99xxxx
あり
手術・処置等１
なし
140490xx970xxx
あり
140490xx971xxx
140500 骨軟骨先天性形成異常
手術
なし
140500xx99xxxx
あり
140500xx97xxxx

140510 股関節先天性疾患、大腿骨先天性疾患

- 手術
  - なし → 140510xx99xxxx
  - あり
    - その他の手術 → 140510xx97xxxx
    - Ｋ０６４等 → 140510xx01xxxx

140550 先天性嚢胞性腎疾患

- 手術
  - なし → 140550xx99xxxx
  - あり → 140550xx97xxxx

14056x 先天性水腎症、先天性上部尿路疾患

140561　先天性水腎症
140562　先天性上部尿路疾患

- 手術
  - なし → 14056xxx99xxxx
  - あり → 14056xxx97xxxx

140580 先天性下部尿路疾患

- 手術
  - なし → 140580xx99xxxx
  - あり
    - その他の手術 → 140580xx97xxxx
    - Ｋ８０４等 → 140580xx03xxxx
    - Ｋ８１８＄等 → 140580xx02xxxx
    - Ｋ７９９等 → 140580xx01xxxx

140590 停留精巣
手術
なし
140590xx99xxxx
あり
140590xx97xxxx
140600 女性性器の先天性異常
手術
なし
140600xx99xxxx
あり
140600xx97xxxx
140620 その他の先天異常
手術
なし
140620xx99xxxx
あり
140620xx97xxxx
150010 ウイルス性腸炎
手術・処置等２
なし
150010xxxxx0xx
あり
150010xxxxx1xx
150020 細菌性腸炎
手術・処置等２
なし
150020xxxxx0xx
あり
150020xxxxx1xx

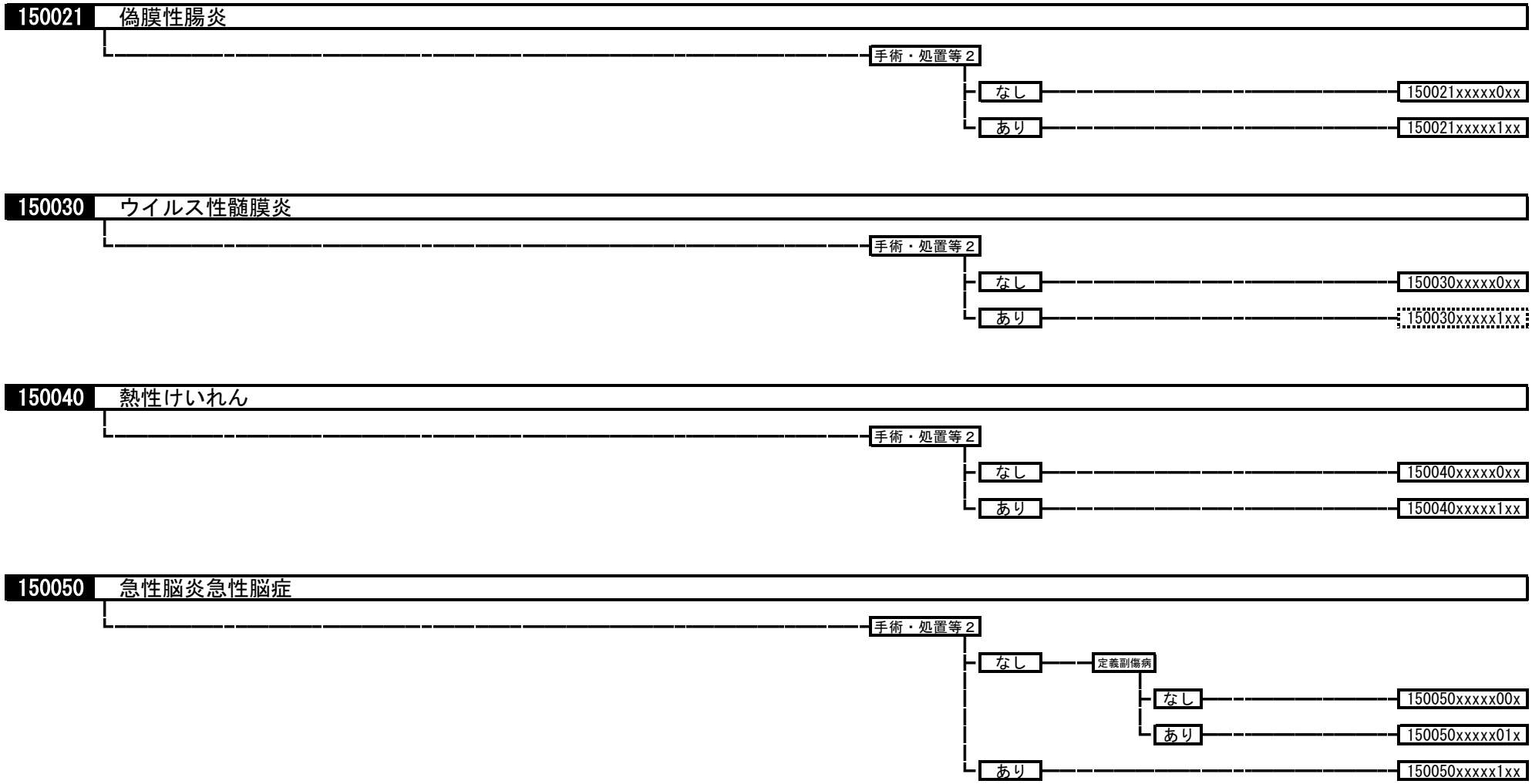
150021
偽膜性腸炎
手術・処置等２
なし
150021xxxxx0xx
あり
150021xxxxx1xx
150030
ウイルス性髄膜炎
手術・処置等２
なし
150030xxxxx0xx
あり
150030xxxxx1xx
150040
熱性けいれん
手術・処置等２
なし
150040xxxxx0xx
あり
150040xxxxx1xx
150050
急性脳炎急性脳症
手術・処置等２
なし
定義副傷病
なし
150050xxxxx00x
あり
150050xxxxx01x
あり
150050xxxxx1xx

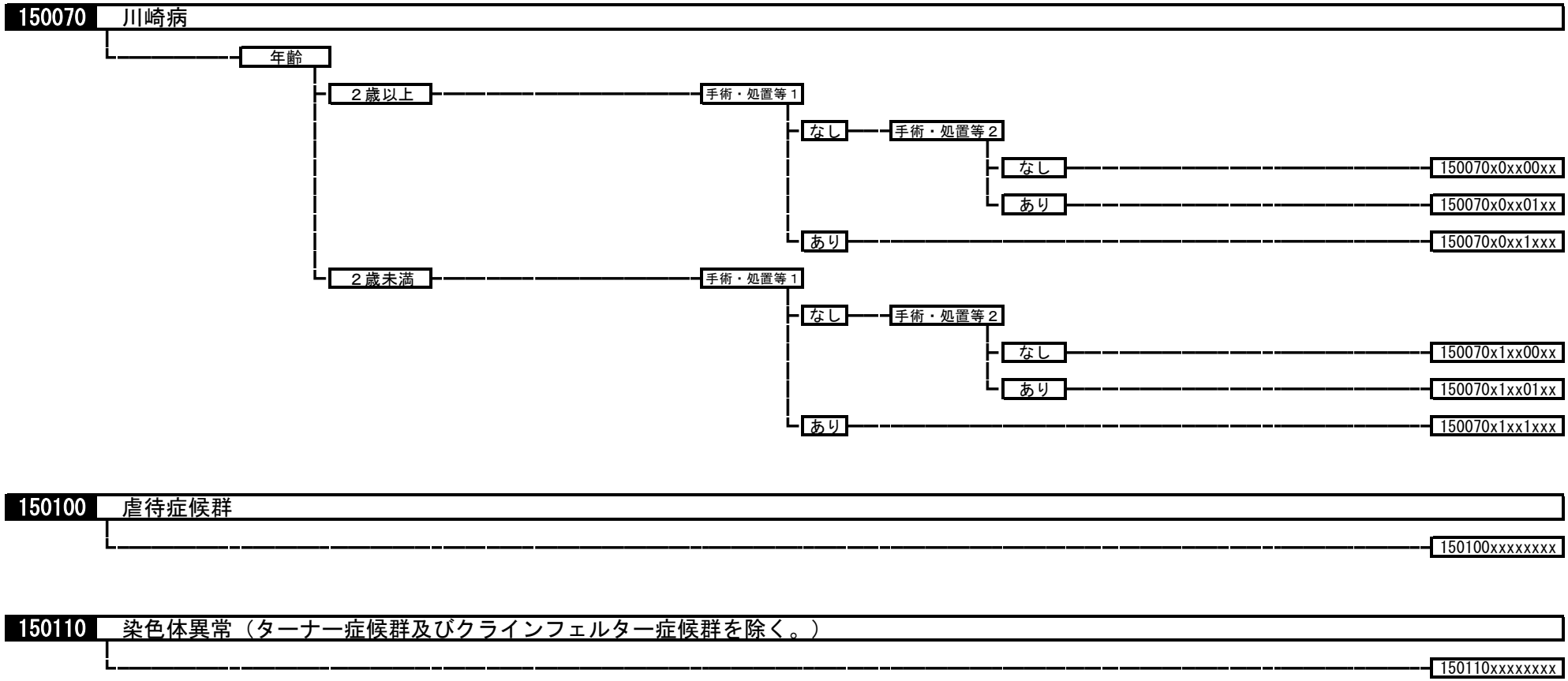
150070
川崎病
年齢
２歳以上
手術・処置等１
なし
手術・処置等２
なし
150070x0xx00xx
あり
150070x0xx01xx
あり
150070x0xx1xxx
２歳未満
手術・処置等１
なし
手術・処置等２
なし
150070x1xx00xx
あり
150070x1xx01xx
あり
150070x1xx1xxx
150100
虐待症候群
150100xxxxxxxx
150110
染色体異常（ターナー症候群及びクラインフェルター症候群を除く。）
150110xxxxxxxx

160100 頭蓋・頭蓋内損傷

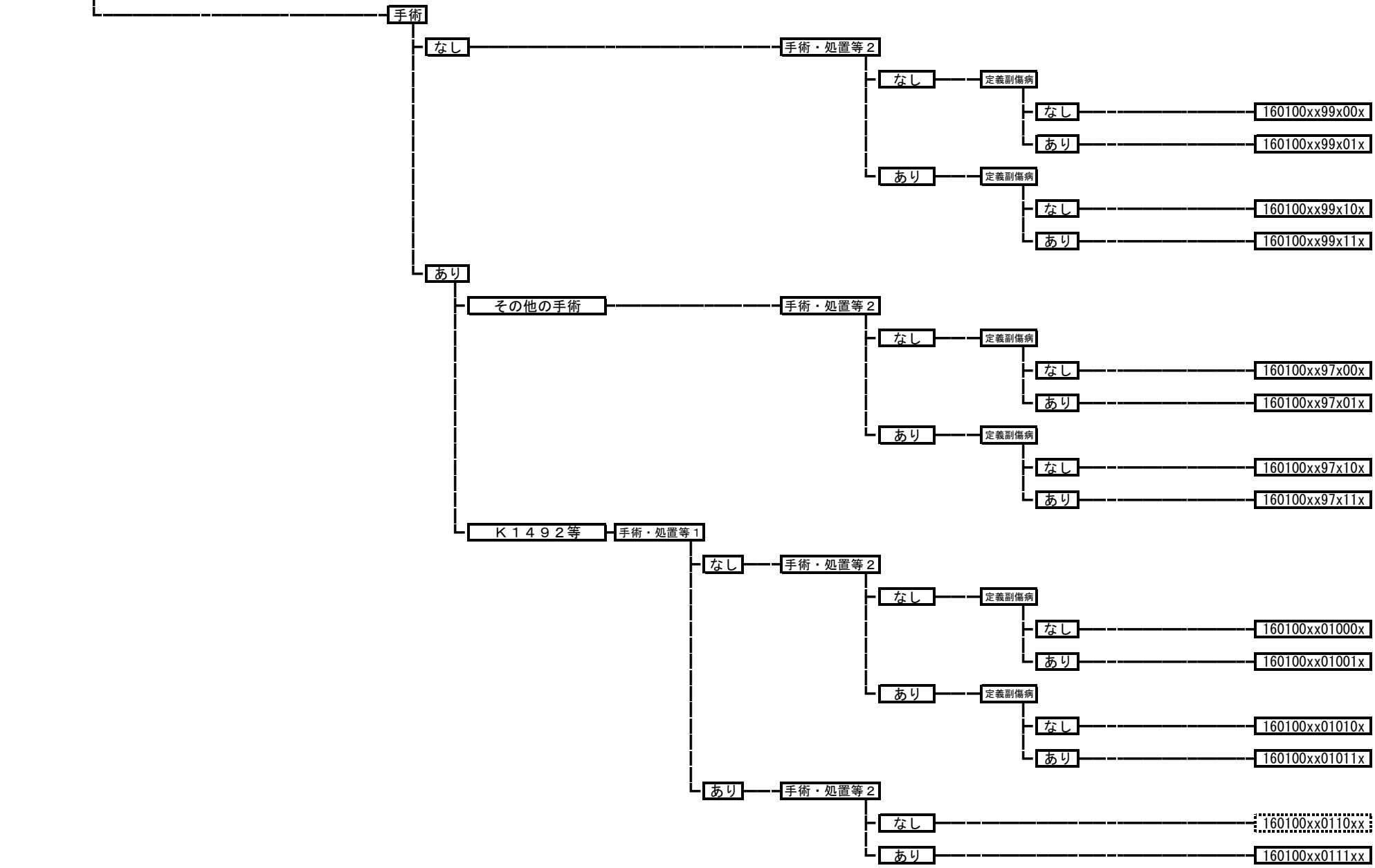

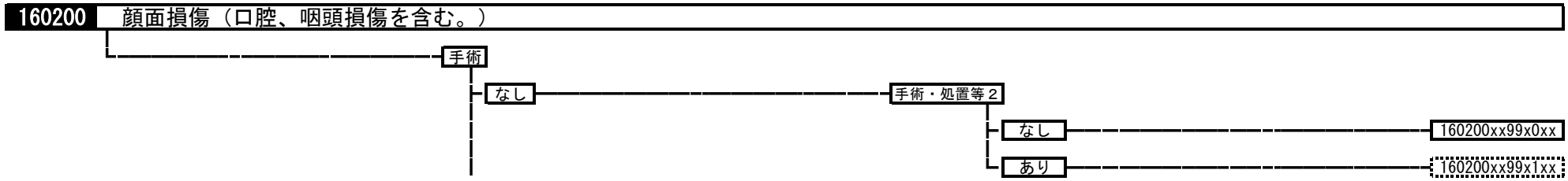
160200
顔面損傷（口腔、咽頭損傷を含む。）
手術
なし
手術・処置等２
なし
160200xx99x0xx
あり
160200xx99x1xx

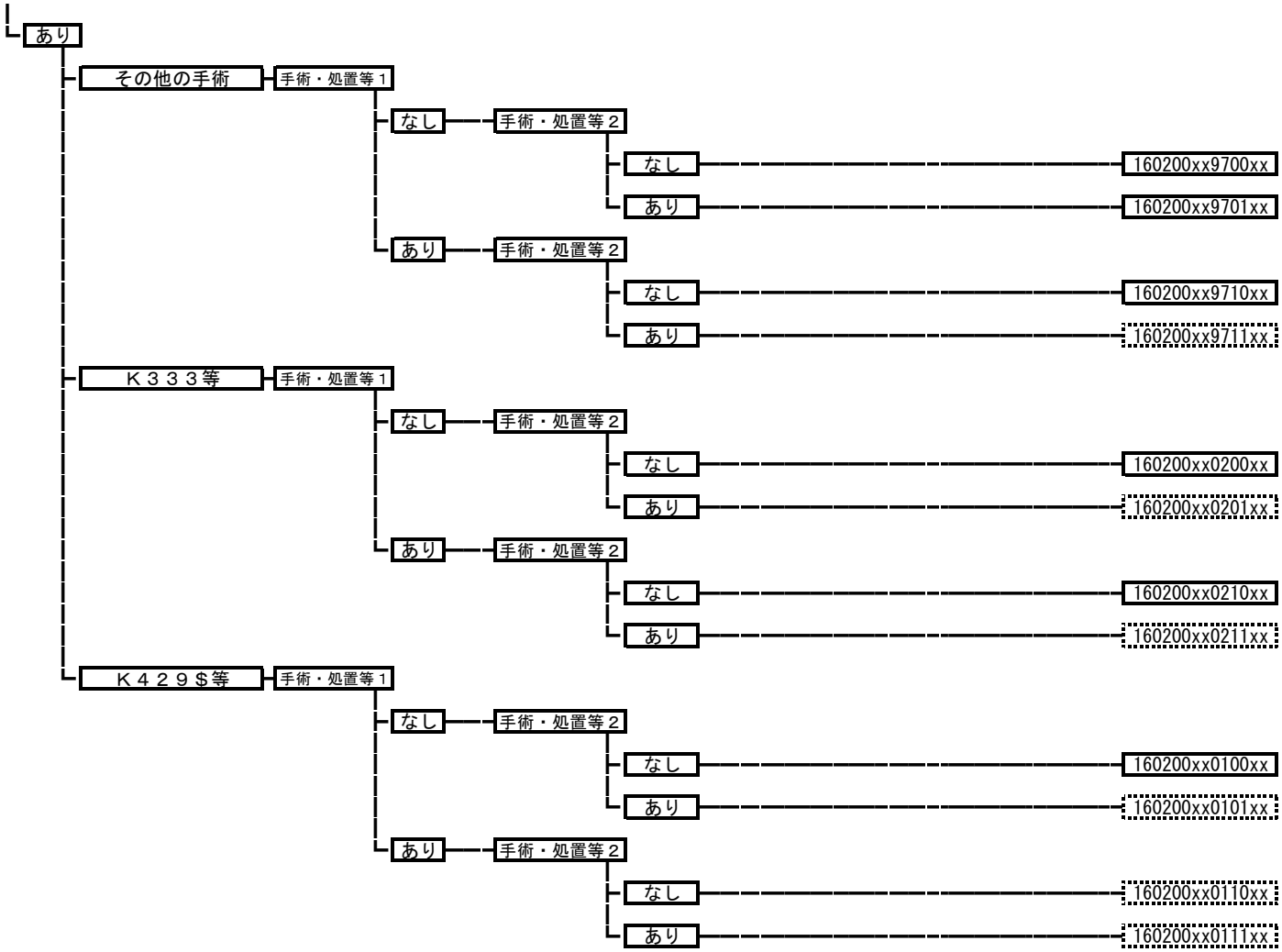
あり
その他の手術
手術・処置等１
なし
手術・処置等２
なし
160200xx9700xx
あり
160200xx9701xx
あり
手術・処置等２
なし
160200xx9710xx
あり
160200xx9711xx
Ｋ３３３等
手術・処置等１
なし
手術・処置等２
なし
160200xx0200xx
あり
160200xx0201xx
あり
手術・処置等２
なし
160200xx0210xx
あり
160200xx0211xx
Ｋ４２９＄等
手術・処置等１
なし
手術・処置等２
なし
160200xx0100xx
あり
160200xx0101xx
あり
手術・処置等２
なし
160200xx0110xx
あり
160200xx0111xx

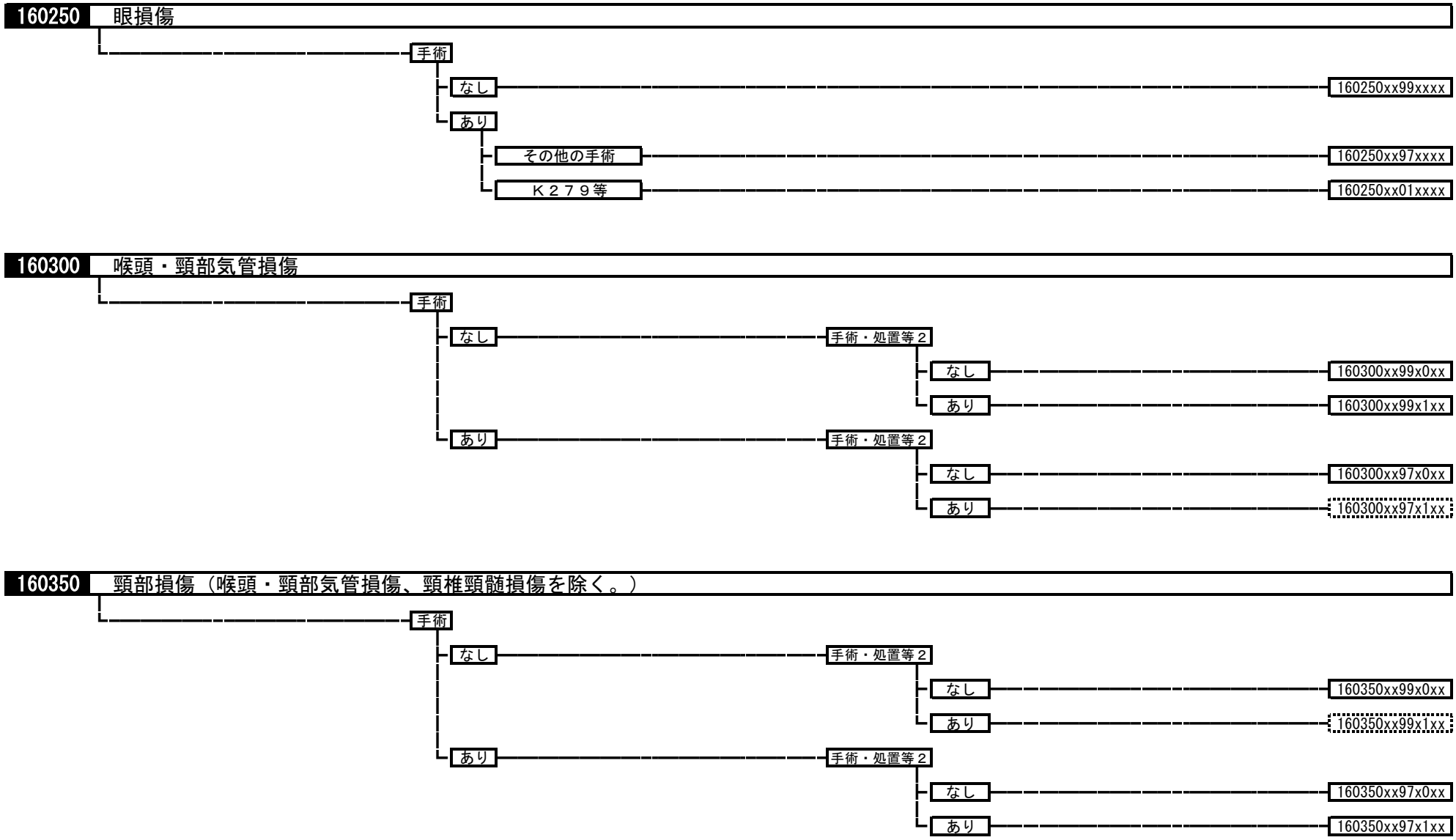
160250 眼損傷
手術
なし
160250xx99xxxx
あり
その他の手術
160250xx97xxxx
Ｋ２７９等
160250xx01xxxx
160300 喉頭・頸部気管損傷
手術
なし
手術・処置等２
なし
160300xx99x0xx
あり
160300xx99x1xx
あり
手術・処置等２
なし
160300xx97x0xx
あり
160300xx97x1xx
160350 頸部損傷（喉頭・頸部気管損傷、頸椎頸髄損傷を除く。）
手術
なし
手術・処置等２
なし
160350xx99x0xx
あり
160350xx99x1xx
あり
手術・処置等２
なし
160350xx97x0xx
あり
160350xx97x1xx

160400 胸郭・横隔膜損傷

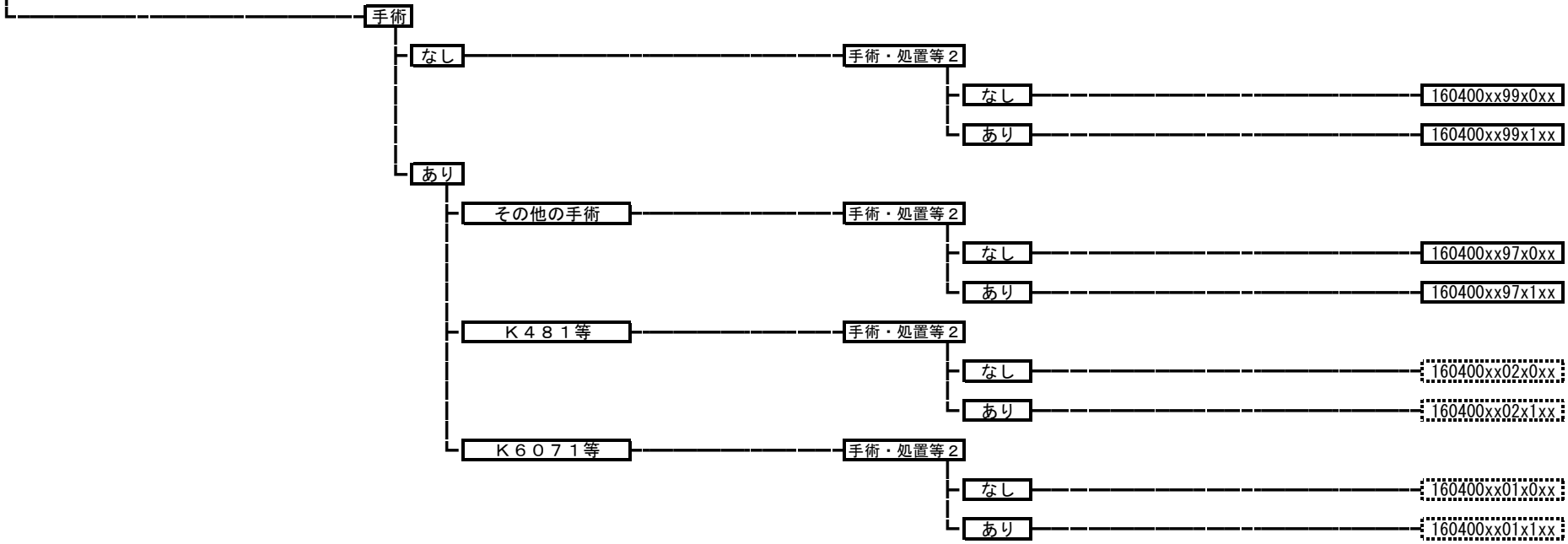

160440 外耳・中耳損傷（異物を含む。）

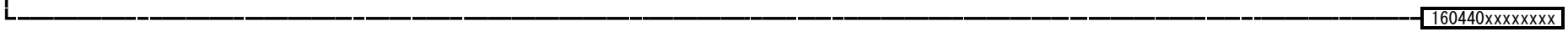

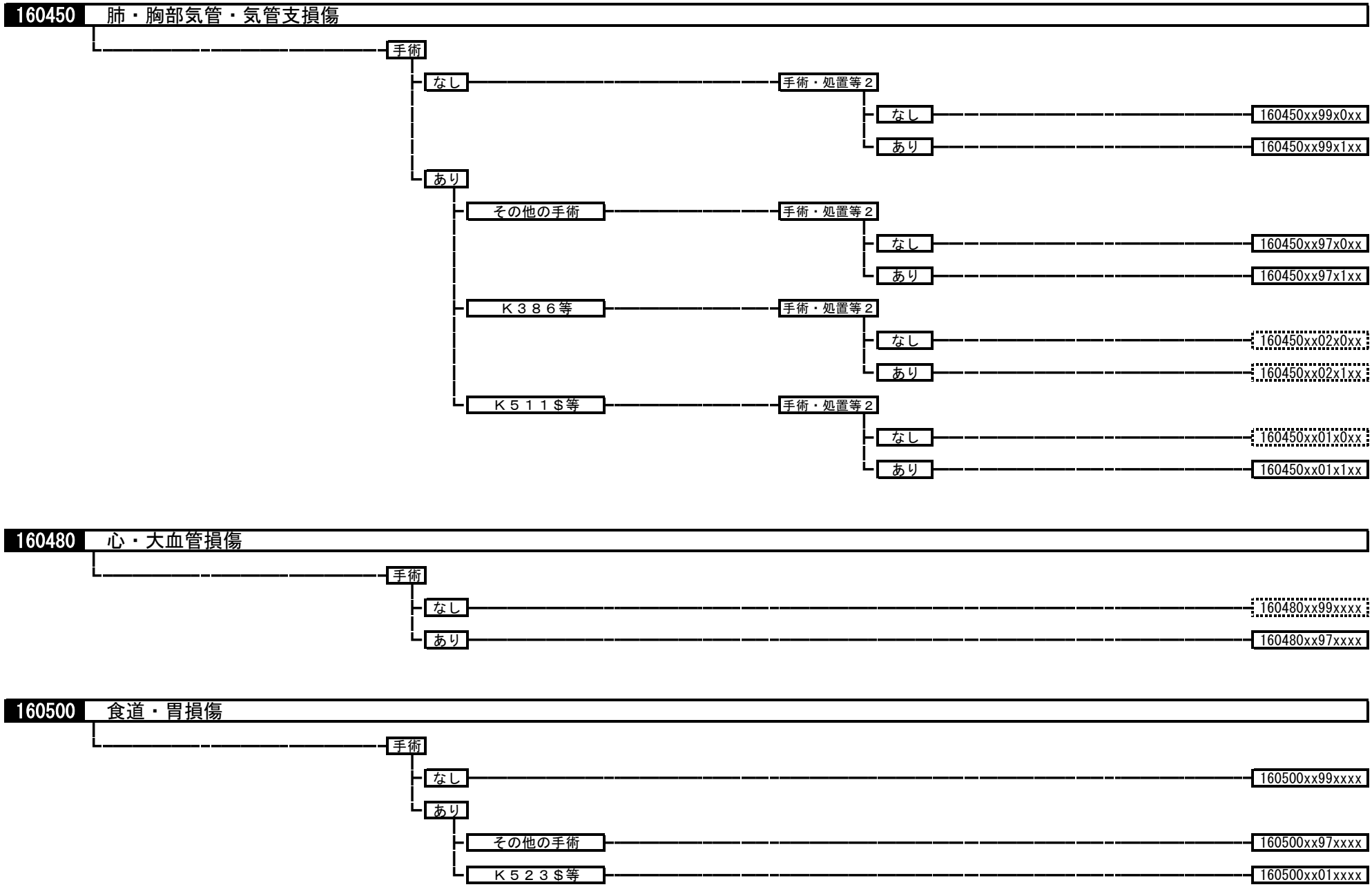
160450 肺・胸部気管・気管支損傷
手術
なし
手術・処置等２
なし
160450xx99x0xx
あり
160450xx99x1xx
あり
その他の手術
手術・処置等２
なし
160450xx97x0xx
あり
160450xx97x1xx
Ｋ３８６等
手術・処置等２
なし
160450xx02x0xx
あり
160450xx02x1xx
Ｋ５１１＄等
手術・処置等２
なし
160450xx01x0xx
あり
160450xx01x1xx
160480 心・大血管損傷
手術
なし
160480xx99xxxx
あり
160480xx97xxxx
160500 食道・胃損傷
手術
なし
160500xx99xxxx
あり
その他の手術
160500xx97xxxx
Ｋ５２３＄等
160500xx01xxxx

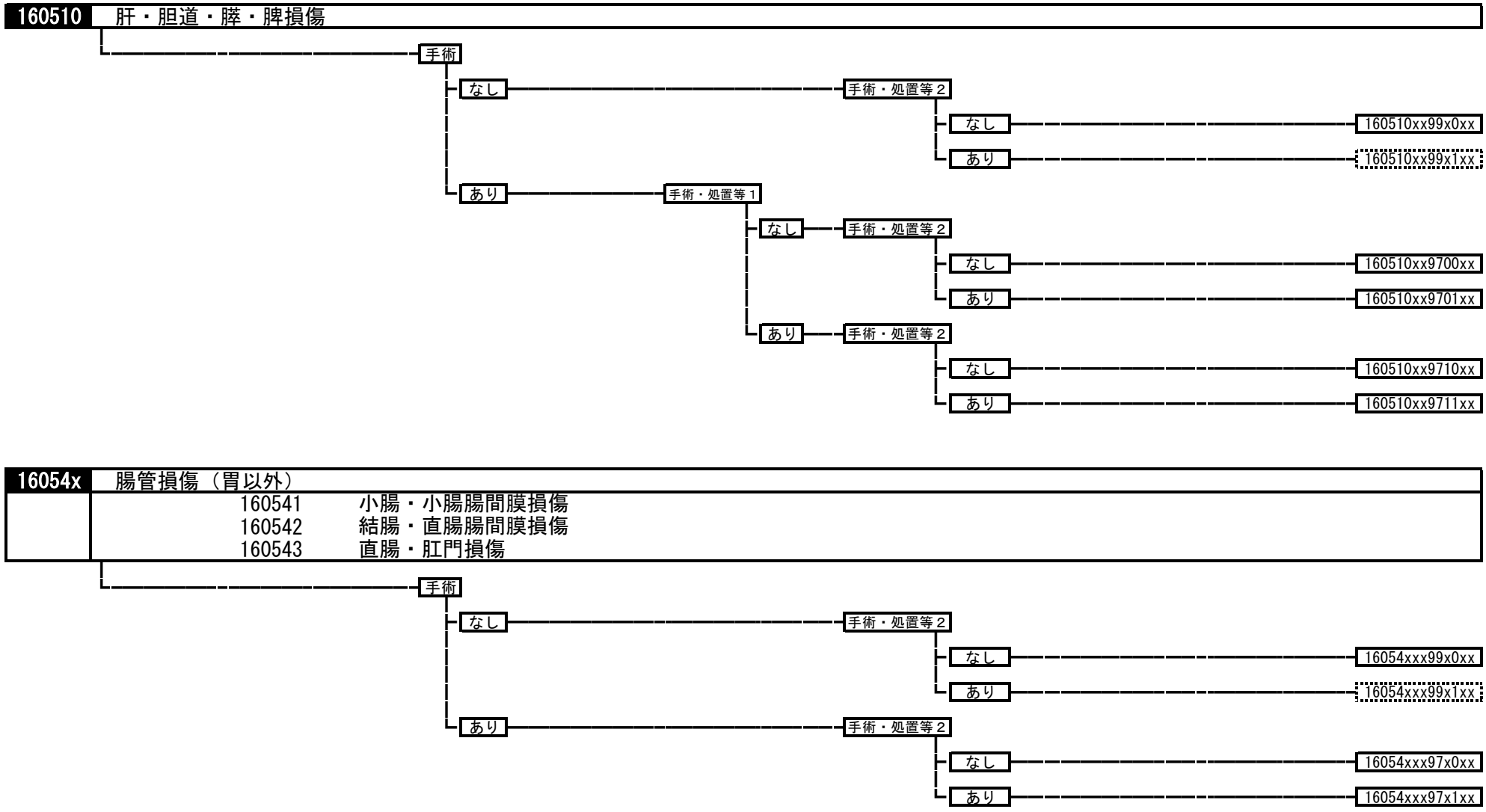
160510
肝・胆道・膵・脾損傷
手術
なし
手術・処置等２
なし
160510xx99x0xx
あり
160510xx99x1xx
あり
手術・処置等１
なし
手術・処置等２
なし
160510xx9700xx
あり
160510xx9701xx
あり
手術・処置等２
なし
160510xx9710xx
あり
160510xx9711xx
16054x
腸管損傷（胃以外）
160541 小腸・小腸腸間膜損傷
160542 結腸・直腸腸間膜損傷
160543 直腸・肛門損傷
手術
なし
手術・処置等２
なし
16054xxx99x0xx
あり
16054xxx99x1xx
あり
手術・処置等２
なし
16054xxx97x0xx
あり
16054xxx97x1xx

160570 腹部血管損傷

- 手術
  - なし
    - 手術・処置等２
      - なし — 160570xx99x0xx
      - あり — 160570xx99x1xx
  - あり
    - 手術・処置等２
      - なし — 160570xx97x0xx
      - あり — 160570xx97x1xx

160575 その他腹腔内臓器の損傷

- 手術
  - なし
    - 手術・処置等２
      - なし — 160575xx99x0xx
      - あり — 160575xx99x1xx
  - あり
    - 手術・処置等２
      - なし — 160575xx97x0xx
      - あり — 160575xx97x1xx

160580 腹壁損傷

- 手術
  - なし
    - 手術・処置等２
      - なし — 160580xx99x0xx
      - あり — 160580xx99x1xx
  - あり
    - 手術・処置等２
      - なし — 160580xx97x0xx
      - あり — 160580xx97x1xx

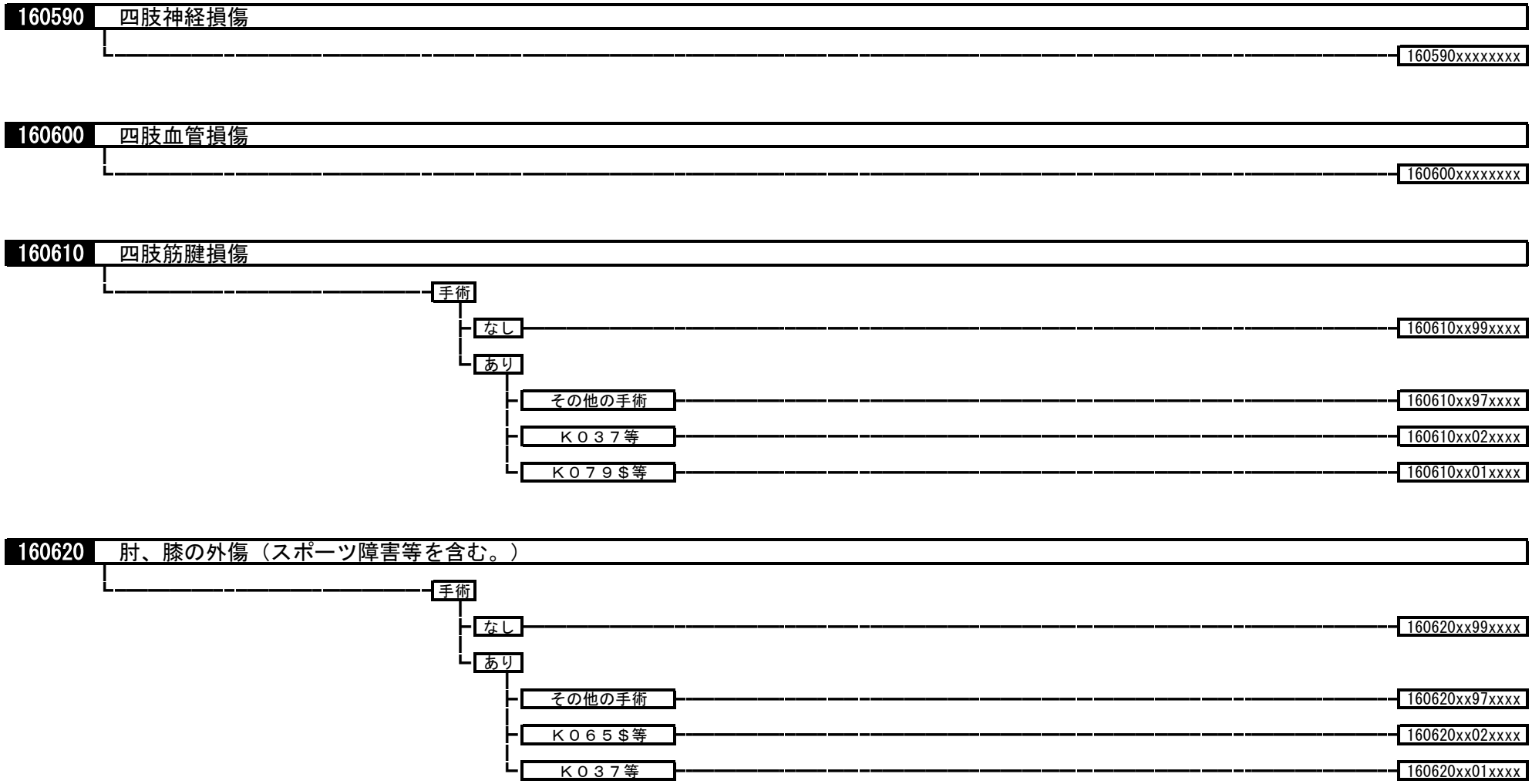
160590 四肢神経損傷
160590xxxxxxxx
160600 四肢血管損傷
160600xxxxxxxx
160610 四肢筋腱損傷
手術
なし
160610xx99xxxx
あり
その他の手術
160610xx97xxxx
Ｋ０３７等
160610xx02xxxx
Ｋ０７９＄等
160610xx01xxxx
160620 肘、膝の外傷（スポーツ障害等を含む。）
手術
なし
160620xx99xxxx
あり
その他の手術
160620xx97xxxx
Ｋ０６５＄等
160620xx02xxxx
Ｋ０３７等
160620xx01xxxx

160640 外傷性切断

- 手術
  - なし → 160640xx99xxxx
  - あり
    - その他の手術 → 160640xx97xxxx
    - Ｋ０８４＄等 → 160640xx02xxxx
    - Ｋ０８８＄ → 160640xx01xxxx

160650 コンパートメント症候群

- 手術
  - なし → 手術・処置等２
    - なし → 160650xx99x0xx
    - あり → 160650xx99x1xx
  - あり → 手術・処置等２
    - なし → 160650xx97x0xx
    - あり → 160650xx97x1xx

160660 皮下軟部損傷・挫滅損傷、開放創

- 手術
  - なし → 160660xx99xxxx
  - あり → 手術・処置等１
    - なし → 160660xx970xxx
    - あり → 160660xx971xxx

160690 胸椎、腰椎以下骨折損傷（胸・腰髄損傷を含む。）

- 手術
  - なし
    - 定義副傷病
      - なし — 160690xx99xx0x
      - あり — 160690xx99xx1x
  - あり
    - その他の手術 — 160690xx97xxxx
    - Ｋ１１８等 — 160690xx01xxxx

160700 鎖骨骨折、肩甲骨骨折

- 手術
  - なし — 160700xx99xxxx
  - あり
    - 定義副傷病
      - なし — 160700xx97xx0x
      - あり — 160700xx97xx1x

160710 鎖骨骨折、肩甲骨骨折の開放骨折

- 160710xxxxxxxx

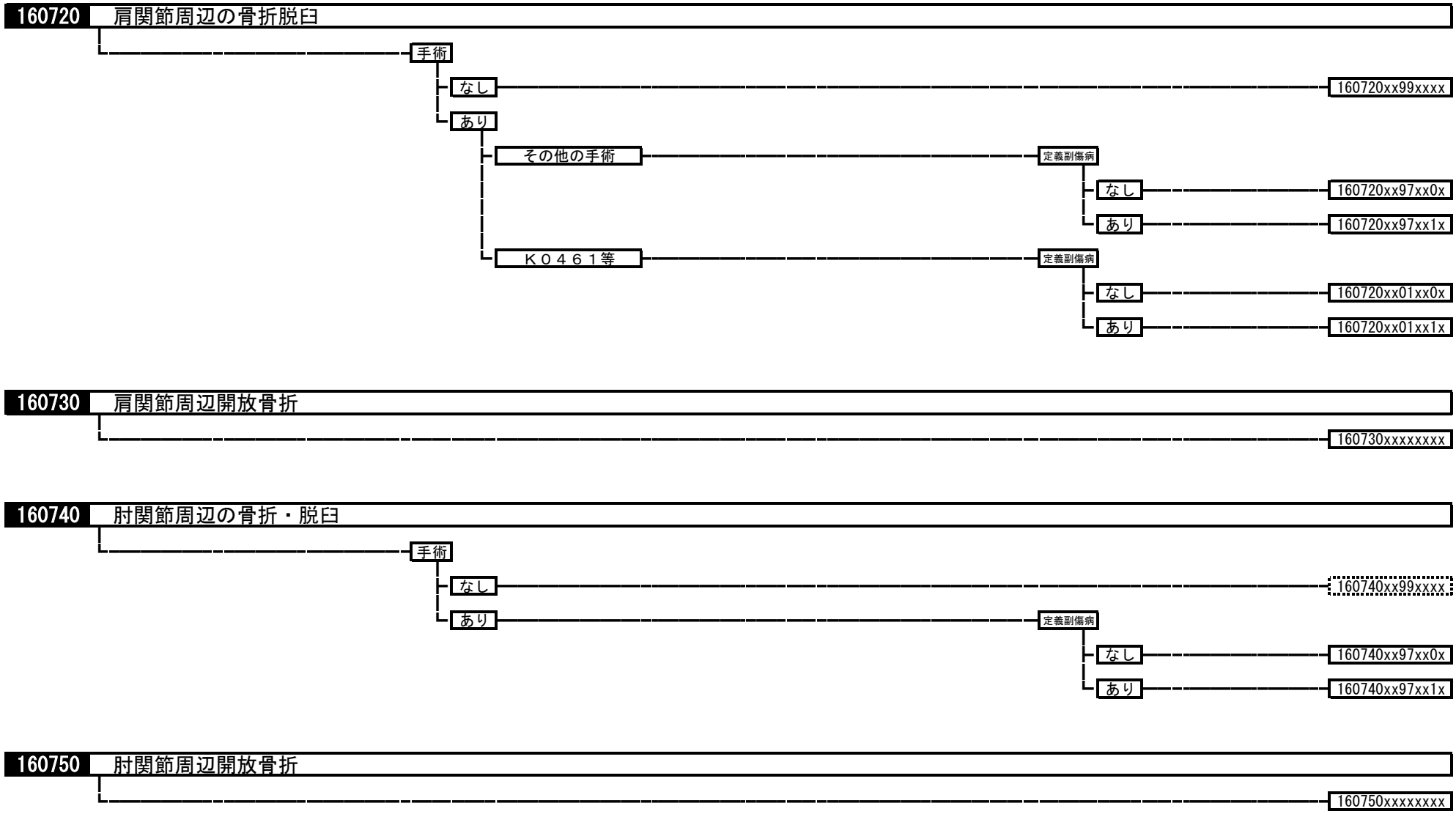
160720 肩関節周辺の骨折脱臼
手術
なし
160720xx99xxxx
あり
その他の手術
定義副傷病
なし
160720xx97xx0x
あり
160720xx97xx1x
Ｋ０４６１等
定義副傷病
なし
160720xx01xx0x
あり
160720xx01xx1x
160730 肩関節周辺開放骨折
160730xxxxxxxx
160740 肘関節周辺の骨折・脱臼
手術
なし
160740xx99xxxx
あり
定義副傷病
なし
160740xx97xx0x
あり
160740xx97xx1x
160750 肘関節周辺開放骨折
160750xxxxxxxx

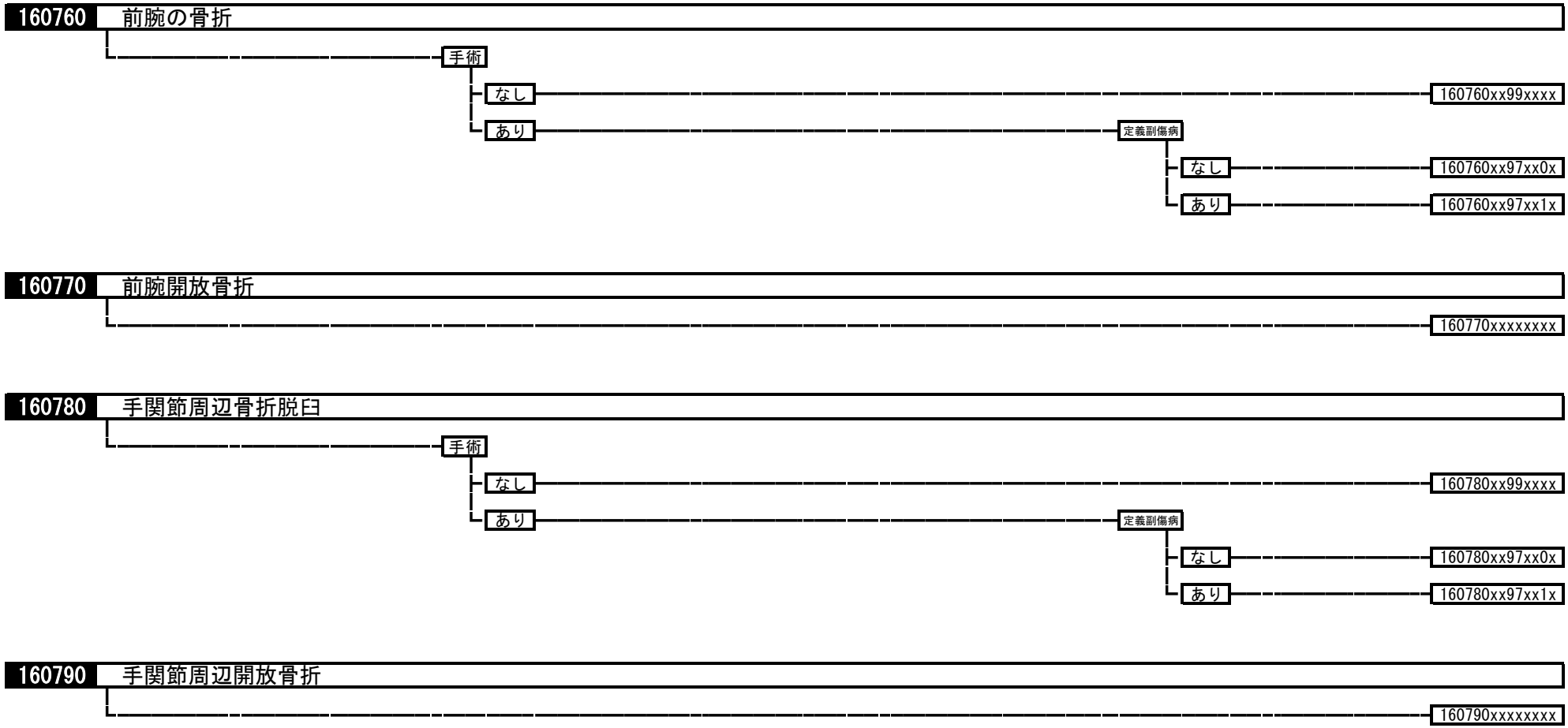
160760 前腕の骨折
手術
なし
160760xx99xxxx
あり
定義副傷病
なし
160760xx97xx0x
あり
160760xx97xx1x
160770 前腕開放骨折
160770xxxxxxxx
160780 手関節周辺骨折脱臼
手術
なし
160780xx99xxxx
あり
定義副傷病
なし
160780xx97xx0x
あり
160780xx97xx1x
160790 手関節周辺開放骨折
160790xxxxxxxx

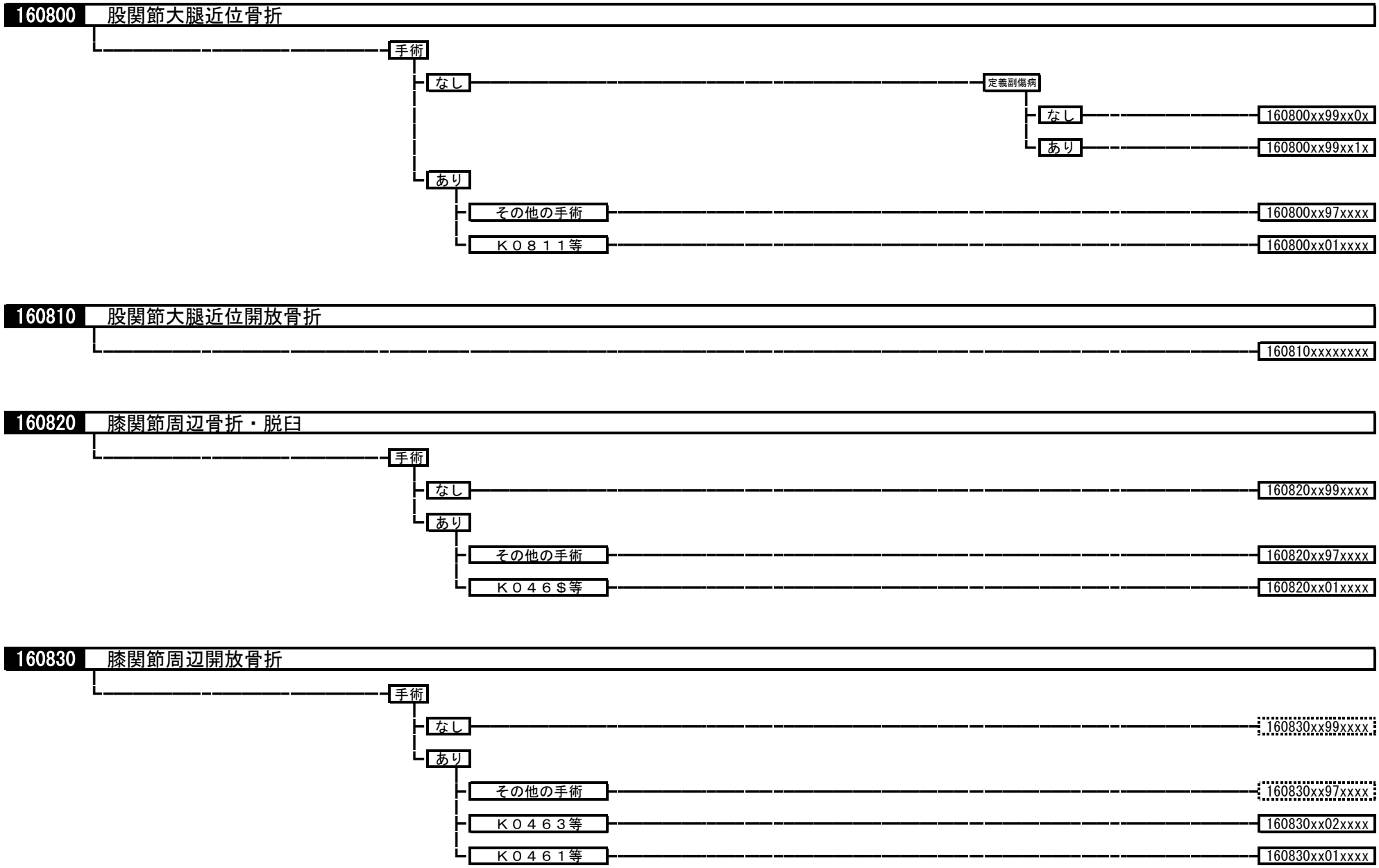
160800 股関節大腿近位骨折
手術
なし
定義副傷病
なし
160800xx99xx0x
あり
160800xx99xx1x
あり
その他の手術
160800xx97xxxx
Ｋ０８１１等
160800xx01xxxx
160810 股関節大腿近位開放骨折
160810xxxxxxxx
160820 膝関節周辺骨折・脱臼
手術
なし
160820xx99xxxx
あり
その他の手術
160820xx97xxxx
Ｋ０４６＄等
160820xx01xxxx
160830 膝関節周辺開放骨折
手術
なし
160830xx99xxxx
あり
その他の手術
160830xx97xxxx
Ｋ０４６３等
160830xx02xxxx
Ｋ０４６１等
160830xx01xxxx

160835 下腿足関節周辺骨折

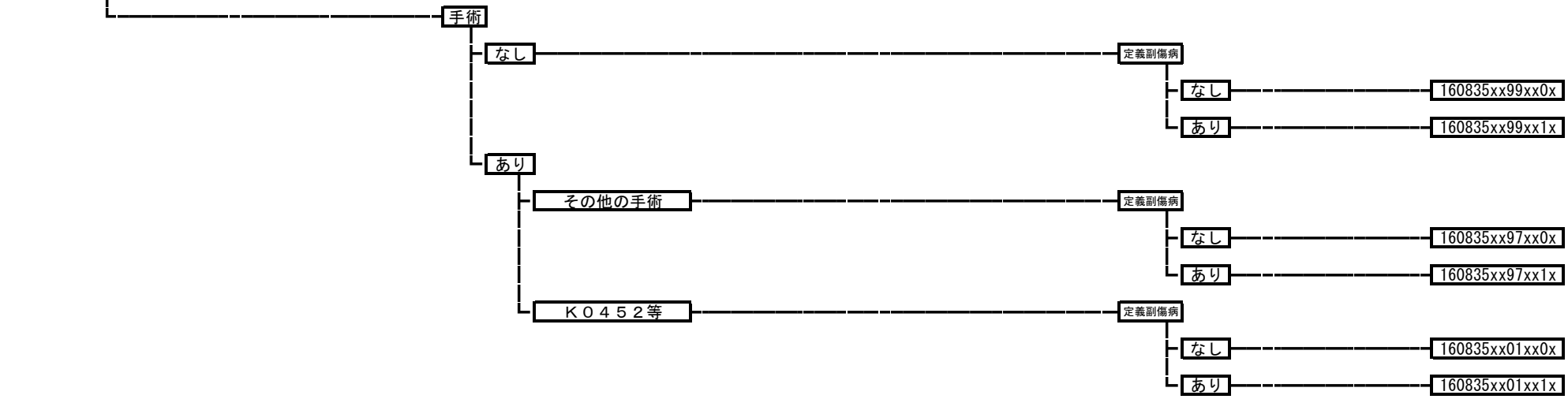

160840 下腿足関節周辺開放骨折

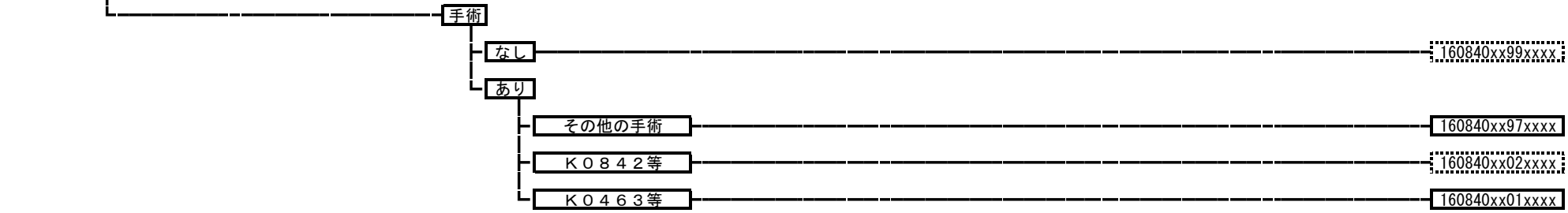

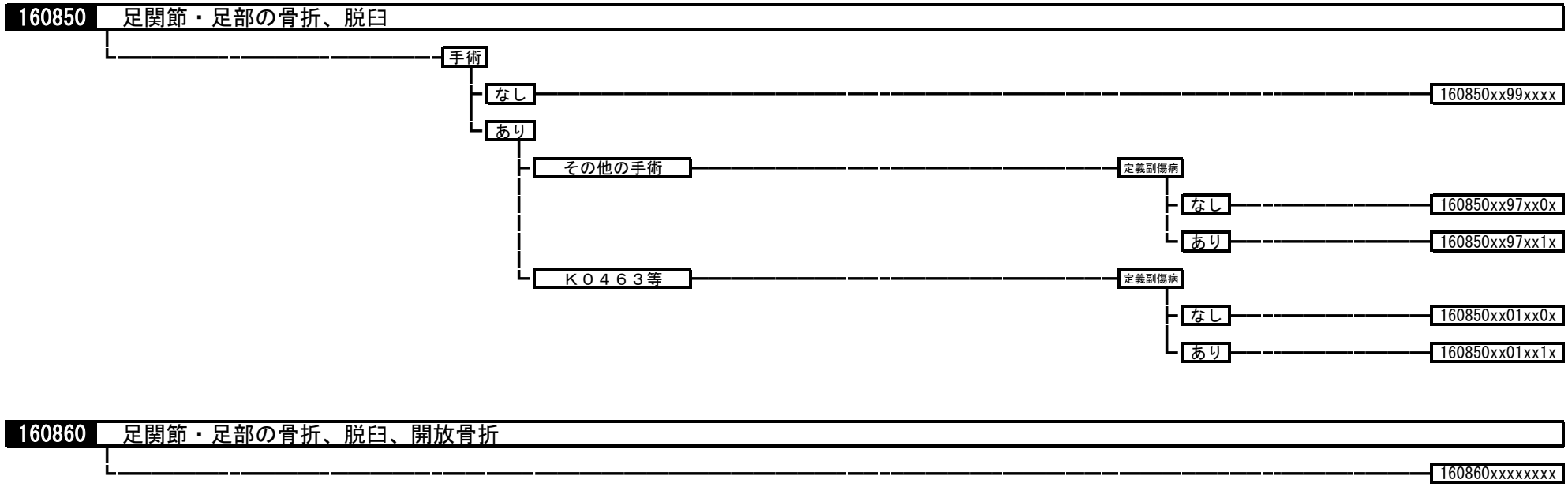
160850
足関節・足部の骨折、脱臼
手術
なし
160850xx99xxxx
あり
その他の手術
定義副傷病
なし
160850xx97xx0x
あり
160850xx97xx1x
Ｋ０４６３等
定義副傷病
なし
160850xx01xx0x
あり
160850xx01xx1x

160860
足関節・足部の骨折、脱臼、開放骨折
160860xxxxxxxx

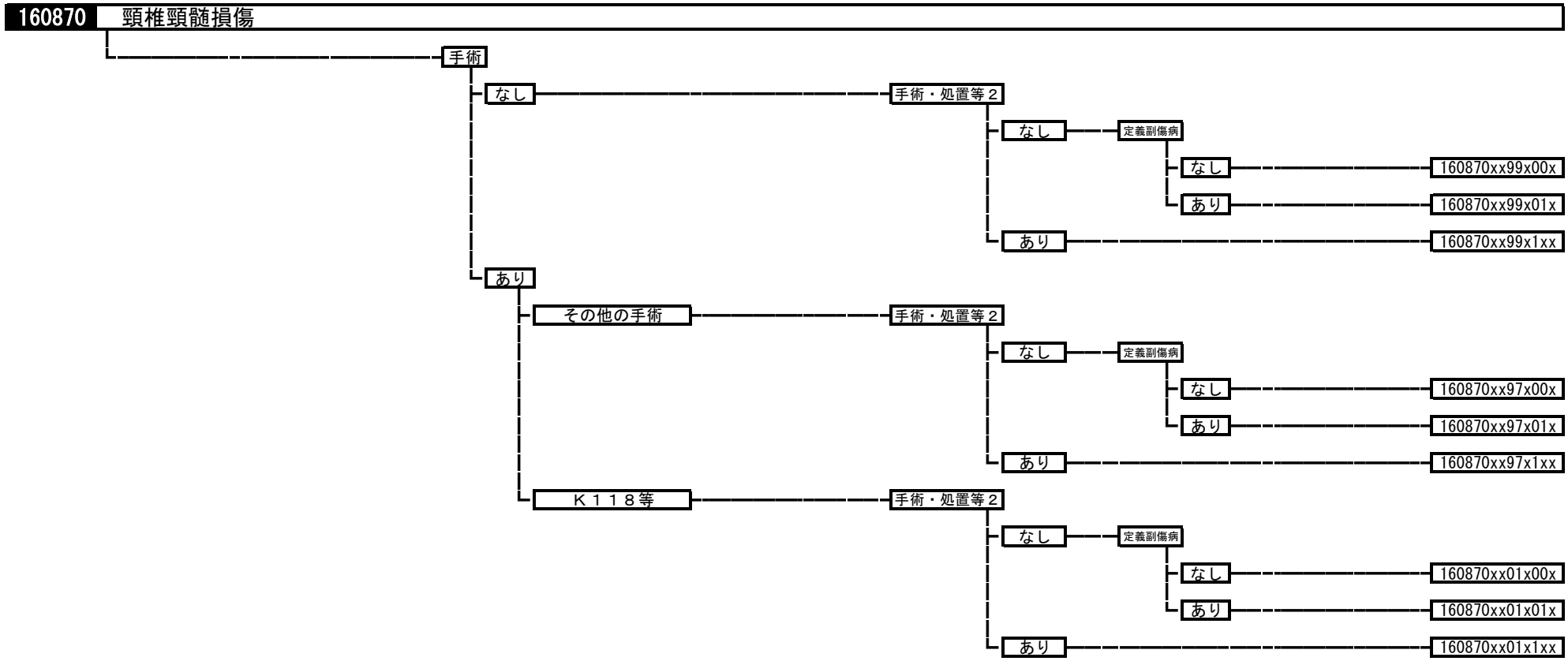
160870 頸椎頸髄損傷
手術
なし
手術・処置等２
なし
定義副傷病
なし
160870xx99x00x
あり
160870xx99x01x
あり
160870xx99x1xx
あり
その他の手術
手術・処置等２
なし
定義副傷病
なし
160870xx97x00x
あり
160870xx97x01x
あり
160870xx97x1xx
Ｋ１１８等
手術・処置等２
なし
定義副傷病
なし
160870xx01x00x
あり
160870xx01x01x
あり
160870xx01x1xx

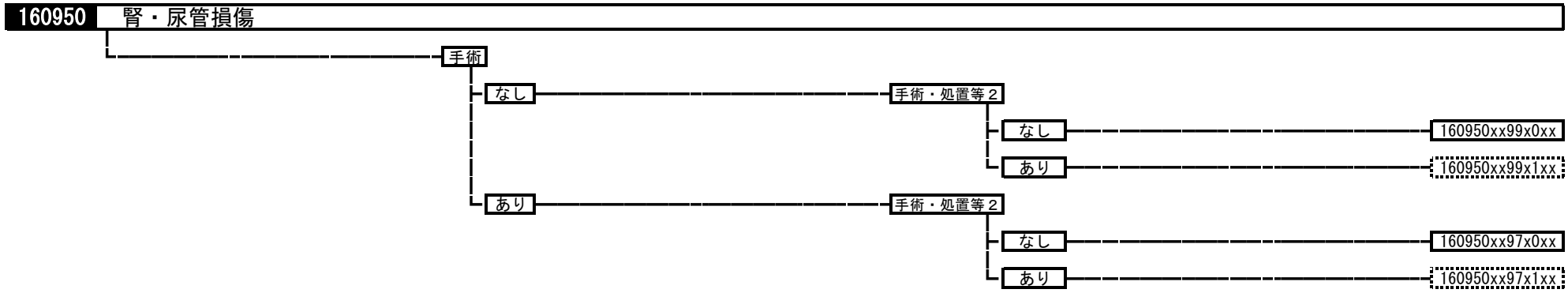
160950 腎・尿管損傷
手術
なし
手術・処置等２
なし
160950xx99x0xx
あり
160950xx99x1xx
あり
手術・処置等２
なし
160950xx97x0xx
あり
160950xx97x1xx

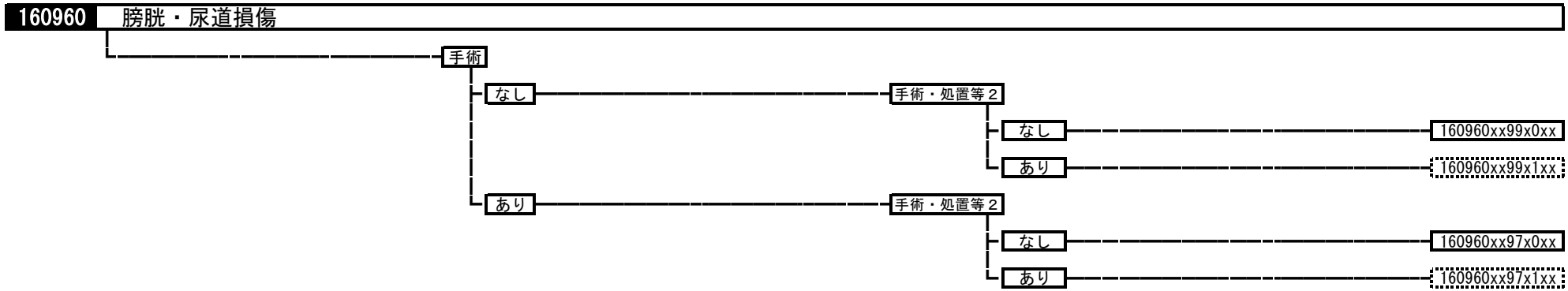
160960
膀胱・尿道損傷
手術
なし
手術・処置等２
なし
160960xx99x0xx
あり
160960xx99x1xx
あり
手術・処置等２
なし
160960xx97x0xx
あり
160960xx97x1xx

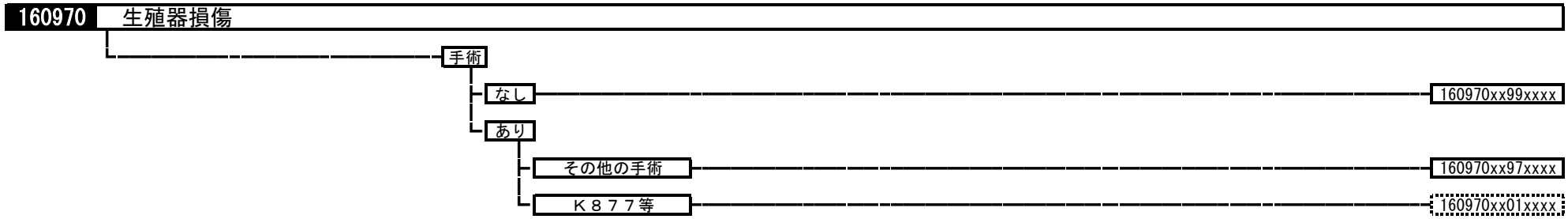
160970
生殖器損傷
手術
なし
160970xx99xxxx
あり
その他の手術
160970xx97xxxx
Ｋ８７７等
160970xx01xxxx

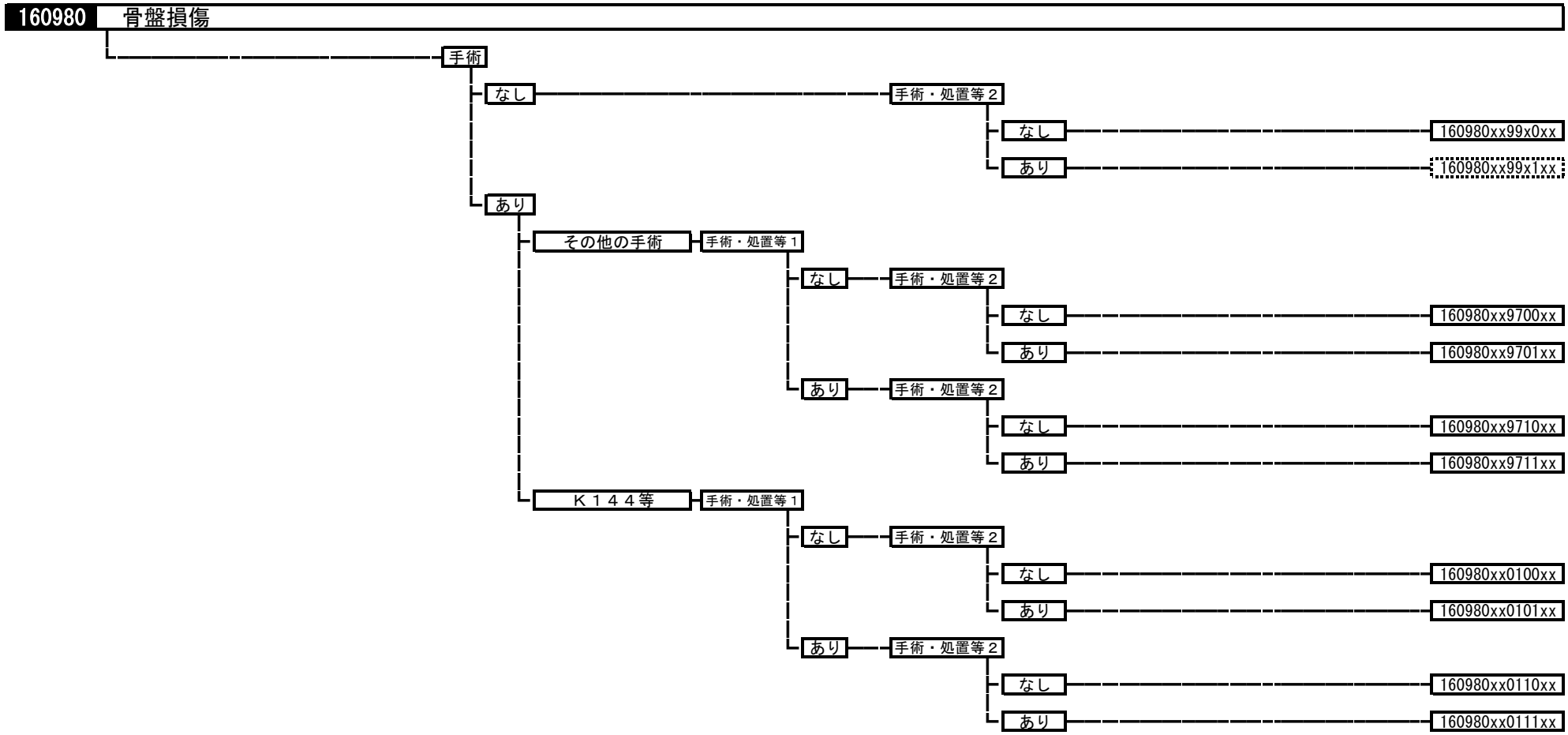
160980 骨盤損傷
手術
なし
手術・処置等２
なし
160980xx99x0xx
あり
160980xx99x1xx
あり
その他の手術
手術・処置等１
なし
手術・処置等２
なし
160980xx9700xx
あり
160980xx9701xx
あり
手術・処置等２
なし
160980xx9710xx
あり
160980xx9711xx
Ｋ１４４等
手術・処置等１
なし
手術・処置等２
なし
160980xx0100xx
あり
160980xx0101xx
あり
手術・処置等２
なし
160980xx0110xx
あり
160980xx0111xx

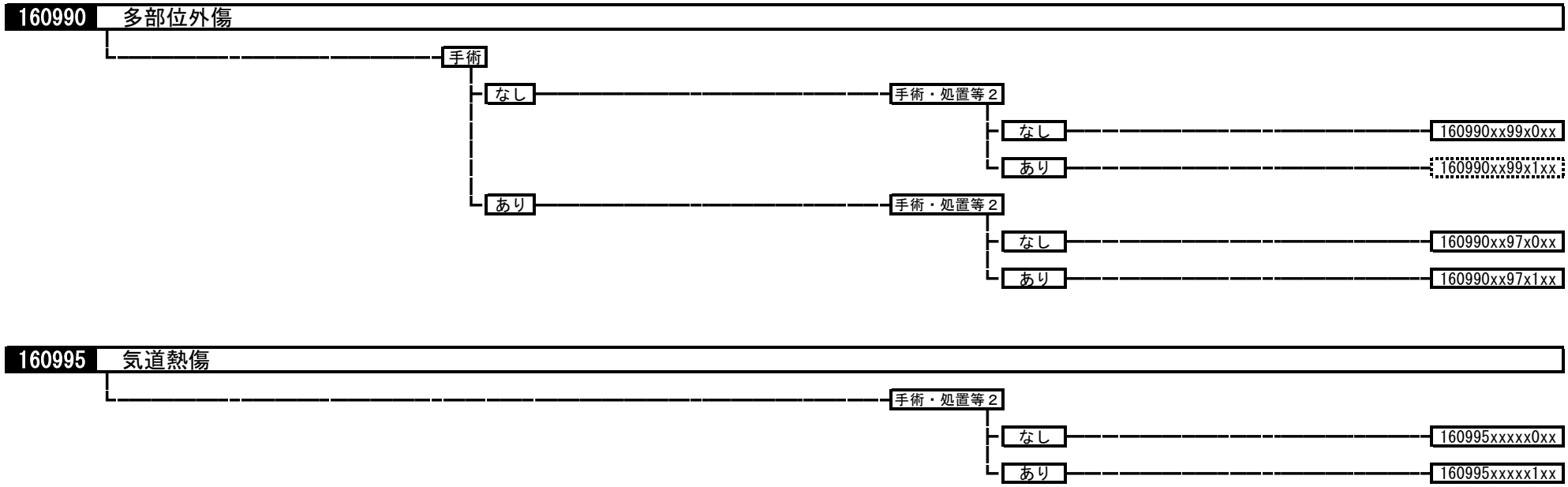
160990
多部位外傷
手術
なし
手術・処置等２
なし
160990xx99x0xx
あり
160990xx99x1xx
あり
手術・処置等２
なし
160990xx97x0xx
あり
160990xx97x1xx

160995
気道熱傷
手術・処置等２
なし
160995xxxxx0xx
あり
160995xxxxx1xx

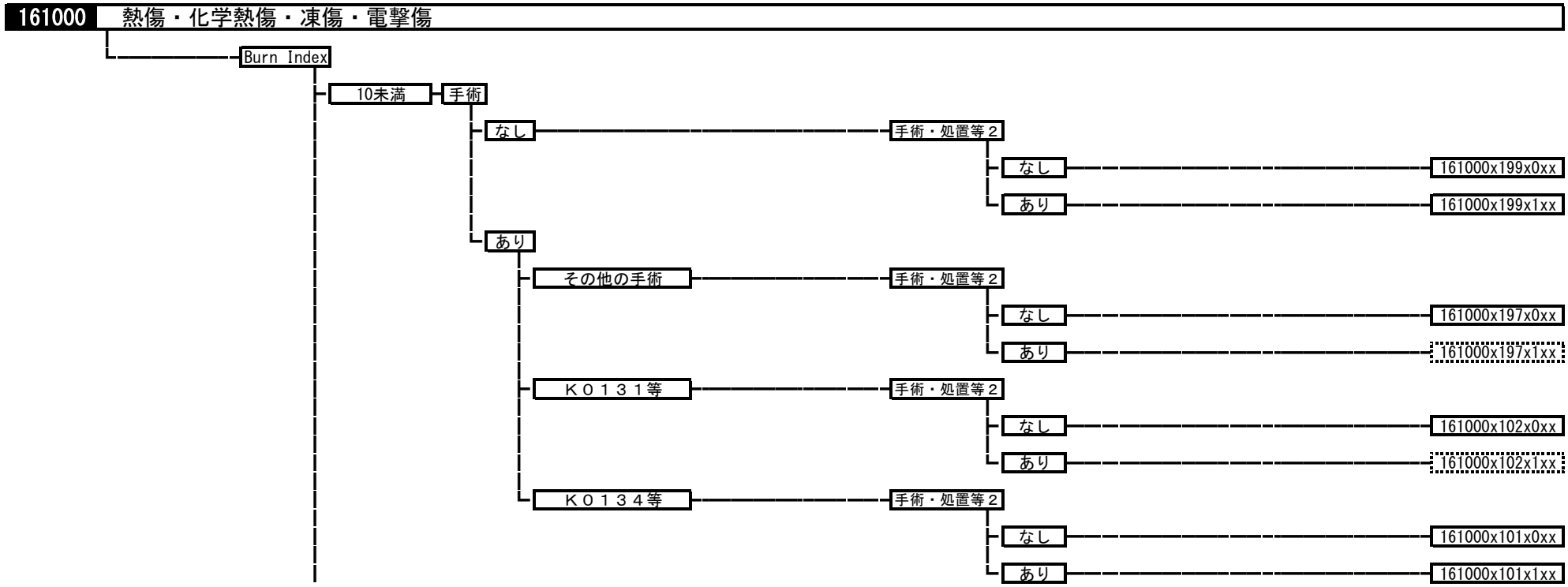
161000
熱傷・化学熱傷・凍傷・電撃傷
Burn Index
10未満
手術
なし
手術・処置等２
なし
161000x199x0xx
あり
161000x199x1xx
あり
その他の手術
手術・処置等２
なし
161000x197x0xx
あり
161000x197x1xx
Ｋ０１３１等
手術・処置等２
なし
161000x102x0xx
あり
161000x102x1xx
Ｋ０１３４等
手術・処置等２
なし
161000x101x0xx
あり
161000x101x1xx

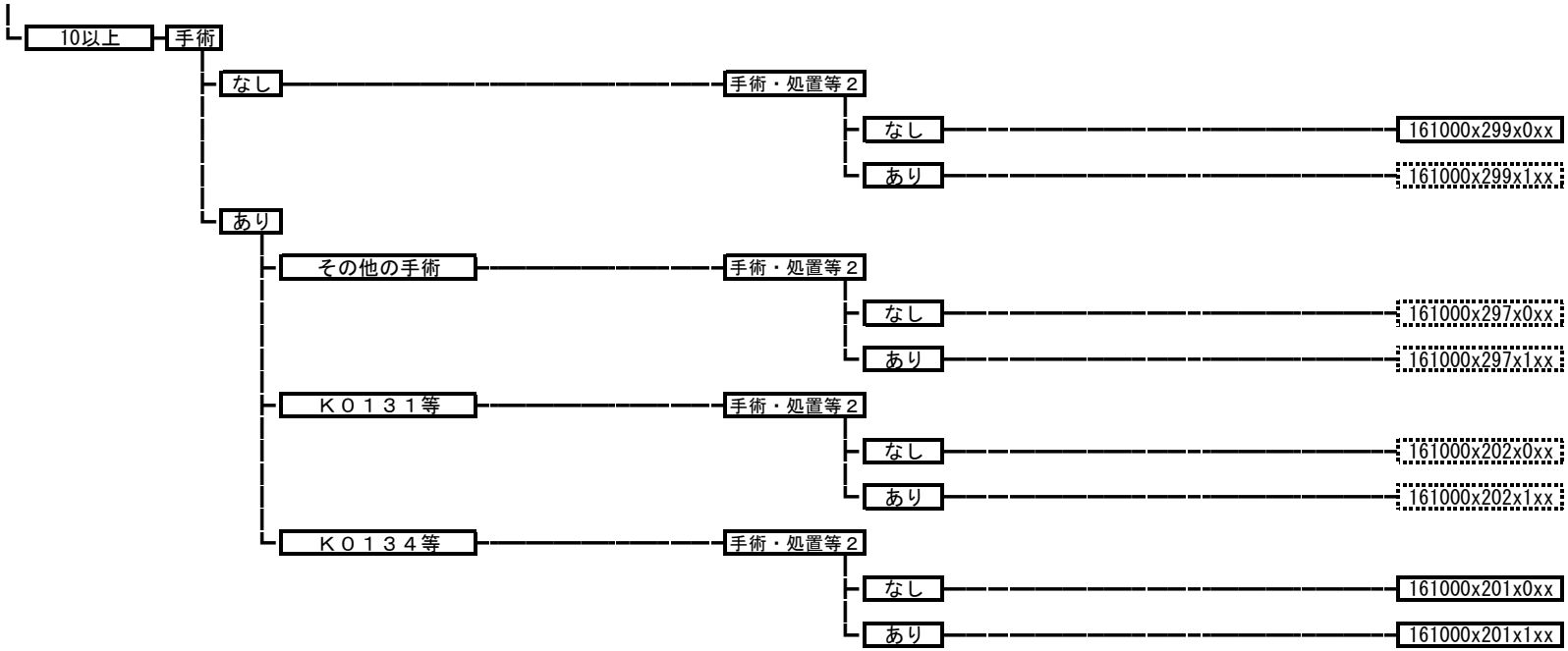

161020 体温異常

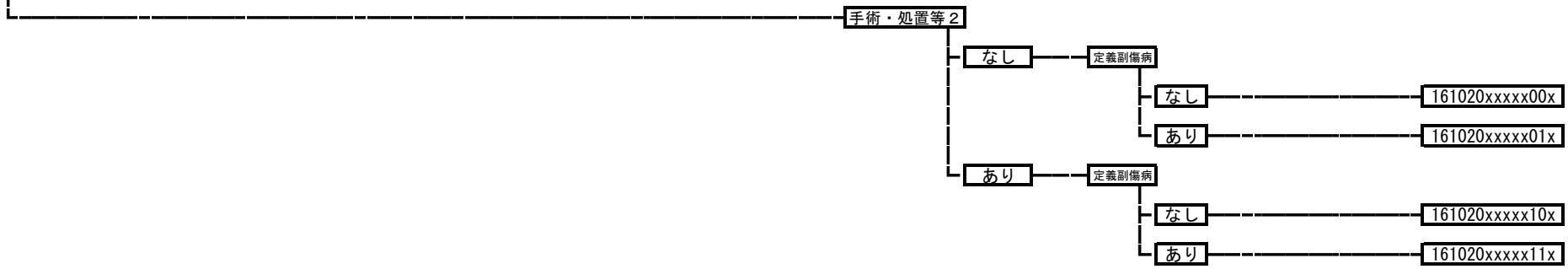

161030 気圧による損傷

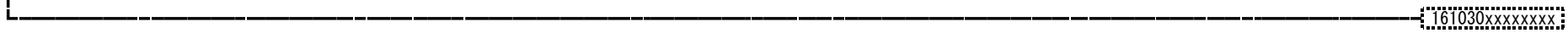

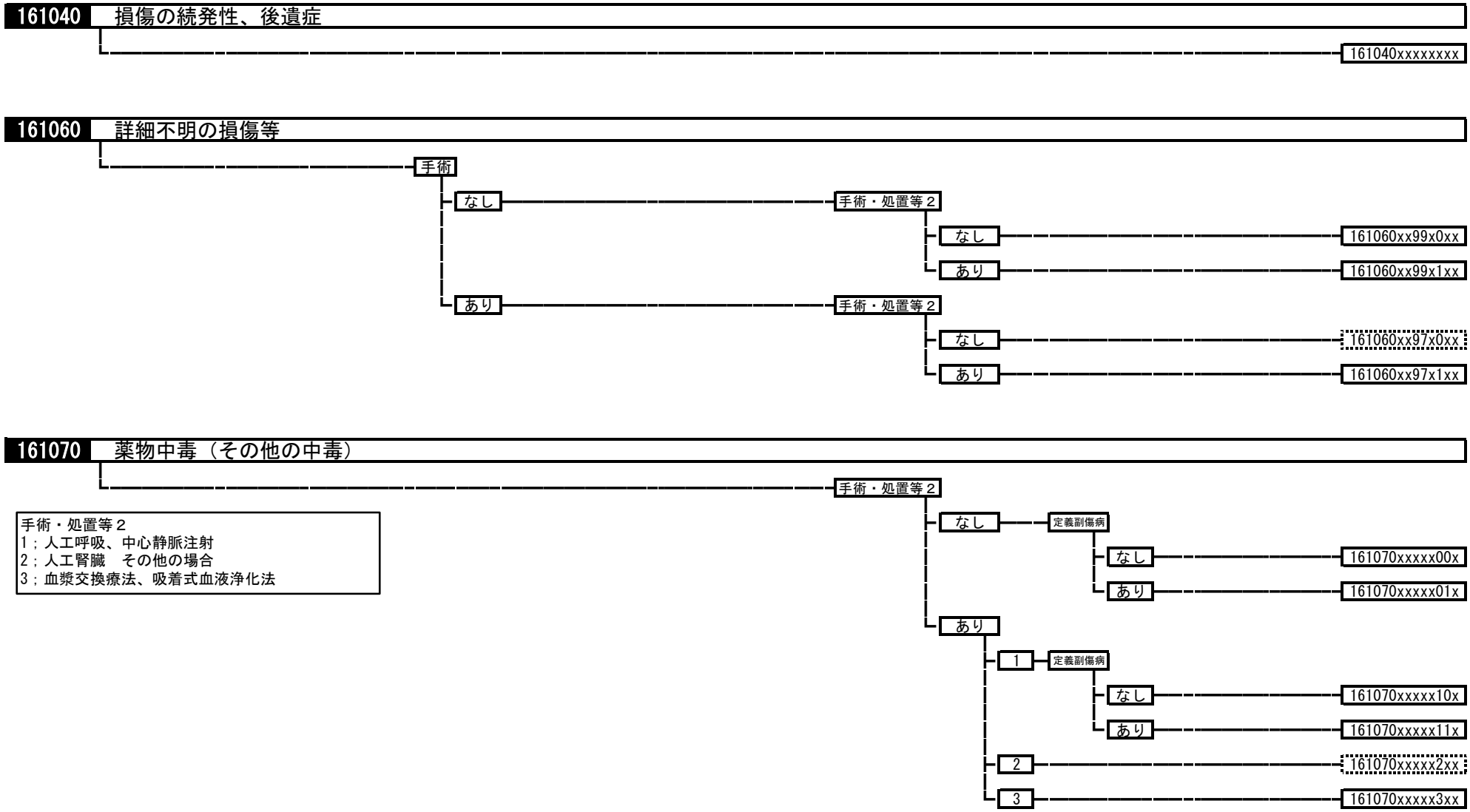
161040 損傷の続発性、後遺症
161040xxxxxxxx
161060 詳細不明の損傷等
手術
なし
手術・処置等２
なし
161060xx99x0xx
あり
161060xx99x1xx
あり
手術・処置等２
なし
161060xx97x0xx
あり
161060xx97x1xx
161070 薬物中毒（その他の中毒）
手術・処置等２
なし
定義副傷病
なし
161070xxxxx00x
あり
161070xxxxx01x
あり
1
定義副傷病
なし
161070xxxxx10x
あり
161070xxxxx11x
2
161070xxxxx2xx
3
161070xxxxx3xx
手術・処置等２
1；人工呼吸、中心静脈注射
2；人工腎臓　その他の場合
3；血漿交換療法、吸着式血液浄化法

170020 精神作用物質使用による精神および行動の障害

- 定義副傷病
  - なし — 170020xxxxxx0x
  - あり — 170020xxxxxx1x

170030 統合失調症，統合失調症型障害および妄想性障害

- 170030xxxxxxxx

170040 気分［感情］障害

- 170040xxxxxxxx

170050 神経症性障害，ストレス関連障害および身体表現性障害

- 170050xxxxxxxx

170060 その他の精神及び行動の障害

- 170060xxxxxxxx

180010 敗血症

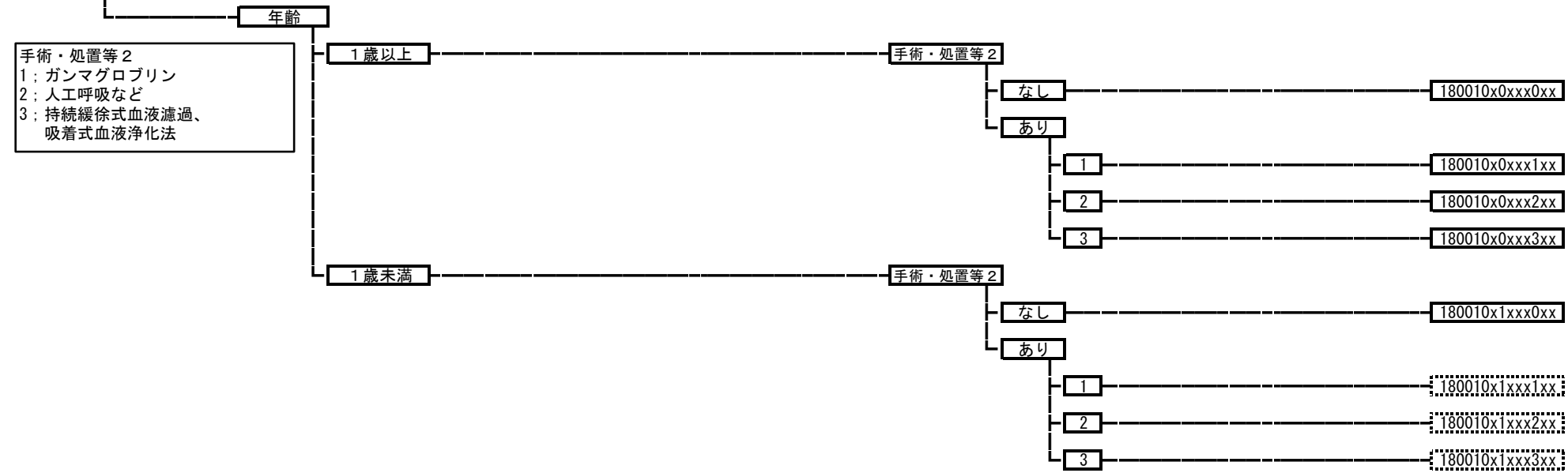

180020 性感染症

180020xxxxxxxx

180030 その他の感染症（真菌を除く。）

180030xxxxxxxx

180035 その他の真菌感染症

180035xxxxxxxx

180040 手術・処置等の合併症

- 手術
  - なし
    - 手術・処置等２
      - なし → 180040xx99x0xx
      - あり → 180040xx99x1xx
  - あり
    - その他の手術
      - 手術・処置等２
        - なし → 180040xx97x0xx
        - あり → 180040xx97x1xx
    - Ｋ６０８－３等
      - 手術・処置等２
        - なし → 180040xx02x0xx
        - あり → 180040xx02x1xx
    - Ｋ６１０－３等
      - 手術・処置等２
        - なし → 180040xx01x0xx
        - あり → 180040xx01x1xx

180041 移植臓器および組織の不全および拒絶反応

- 180041xxxxxxxx

180050 その他の悪性腫瘍

- 手術
  - なし → 180050xx99xxxx
  - あり → 180050xx97xxxx

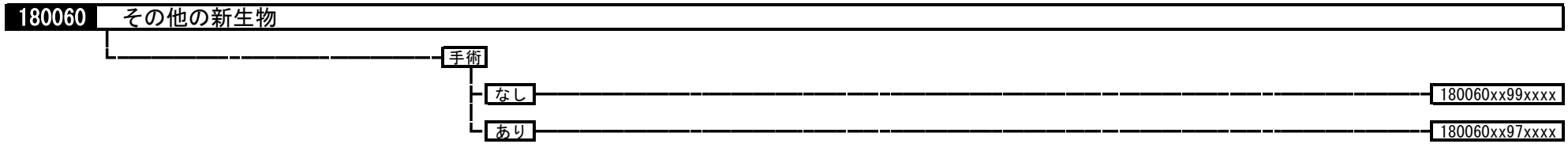
180060
その他の新生物
手術
なし
180060xx99xxxx
あり
180060xx97xxxx

診断群分類			医療資源を最も投入した傷病名		年齢、出生時体重			手術					手術・処置等1				手術・処置等2				定義副傷病				重症度等	
MDC	コード	分類名	ICD名称	ICDコード	コード	フラグ	年齢、出生時体重	手術分岐	対応コード	フラグ	点数表名称	区分番号等	対応コード	フラグ	処置等名称	区分番号等	対応コード	フラグ	処置等名称	区分番号等	対応コード	フラグ	疾患名	疾患コードまたはICDコード	フラグ	重症度等
01	0010	脳腫瘍	脳髄膜の悪性新生物	C700	00	0	15歳以上	手術なし	99	99	手術なし		1	1	造影剤注入手技　動脈造影カテーテル法　主要血管の分枝血管を選択的に造影撮影した場合	E0033イ	8	11	テモゾロミド(注射薬に限る。)		1	1	肺炎、急性気管支炎、急性細気管支炎	040080	0	リハビリなし
			髄膜の悪性新生物，部位不明	C709	15	1	15歳未満	その他の手術あり	97	04	穿頭脳室ドレナージ術	K145					7	10	テモゾロミド(内服薬による初発の初回治療に限る。)		1	1	誤嚥性肺炎	040081	1	リハビリあり
			脳の悪性新生物	C71$					97	09	脳刺激装置交換術	K181-2					6	9	メトトレキサート(注射薬に限る。)		1	1	白血球疾患(その他)	130070		
			嗅神経の悪性新生物	C722					97	10	脊髄刺激装置植込術	K190					5	8	化学療法ありかつ放射線療法なし		1	2	骨の悪性腫瘍(脊椎を除く。)	070040		
			視神経の悪性新生物	C723					97	11	脊髄刺激装置交換術	K190-2					4	7	化学療法ありかつ放射線療法あり		1	2	脳性麻痺	070140		
			聴神経の悪性新生物	C724					97	13	水頭症手術	K174$					3	6	化学療法なしかつ放射線療法あり		1	3	脳脊髄の感染を伴う炎症	010080		
			脳および脳髄膜の続発性悪性新生物	C793					97	14	頭蓋骨形成手術　頭蓋骨のみのもの	K1801					2	4	SPECT	E101						
			脳髄膜の良性新生物	D320					97	14	頭蓋骨形成手術　硬膜形成を伴うもの	K1802					2	4	PET	E101-2$						
			髄膜の良性新生物，部位不明	D329					97	14	頭蓋骨形成手術　骨移動を伴うもの	K1803					1	2	中心静脈注射	G005						
			脳の良性新生物，テント上	D330					97	15	脊髄硬膜切開術	K183					1	1	人工呼吸	J045$						
			脳の良性新生物，テント下	D331					97	16	減圧脊髄切開術	K184														
			脳の良性新生物，部位不明	D332					97	17	髄液漏閉鎖術	K179														
			脳神経の良性新生物	D333					97	18	定位脳腫瘍生検術	K154-3														
			中枢神経系のその他の明示された部位の良性新生物	D337					97	97		その他のKコード														
			中枢神経系の良性新生物，部位不明	D339				頭蓋内腫瘍摘出術等	01	01	頭蓋内腫瘍摘出術	K169$														
			脳髄膜の性状不詳または不明の新生物	D420					01	01	広範囲頭蓋底腫瘍切除・再建術	K151-2														
			髄膜の性状不詳または不明の新生物，部位不明	D429					01	01	頭蓋内腫瘤摘出術	K167														
			脳の性状不詳または不明の新生物，テント上	D430					01	01	経耳的聴神経腫瘍摘出術	K170														
			脳の性状不詳または不明の新生物，テント下	D431					01	01	経鼻的下垂体腫瘍摘出術	K171														
			脳の性状不詳または不明の新生物，部位不明	D432					01	01	内視鏡下経鼻的下垂体腫瘍摘出術	K171-2														
			脳神経の性状不詳または不明の新生物	D433					01	02	機能的定位脳手術	K154$														
			中枢神経系のその他の部位の性状不詳または不明の新生物	D437					01	03	顔面神経麻痺形成手術	K011$														
			中枢神経系のその他の部位の性状不詳または不明の新生物，部位不明	D439					01	05	減圧開頭術　その他の場合	K1492														
			新生物性疾患における主に中枢神経系を障害するその他の系統萎縮症	G131					01	06	脳切除術	K168														
			粘液水腫における主に中枢神経系を障害する系統萎縮症	G132					01	07	脳膿瘍排膿術	K150														
									01	08	頭蓋骨腫瘍摘出術	K161														
01	0020	くも膜下出血、破裂脳動脈瘤	くも膜下出血	I60$	0	0	JCS10未満	手術なし	99	99	手術なし		1	1	胃瘻造設術(経皮的内視鏡下胃瘻造設術、腹腔鏡下胃瘻造設術を含む。)	K664	1	3	人工腎臓　その他の場合	J0383	1	2	肺炎、急性気管支炎、急性細気管支炎	040080	0	リハビリなし
					1	1	JCS10以上	その他の手術あり	97	97		その他のKコード	1	1	胃瘻閉鎖術	K665	1	2	中心静脈注射	G005	1	2	誤嚥性肺炎	040081	1	リハビリあり
								脳血管内手術	03	01	脳血管内手術	K178$	1	1	胃瘻抜去術	K665-2	1	1	人工呼吸	J045$	1	2	腎臓または尿路の感染症	110310		
								穿頭脳室ドレナージ術等	02	05	穿頭脳室ドレナージ術	K145														
									02	05	水頭症手術	K174$														
									02	06	頭蓋骨形成手術　頭蓋骨のみのもの	K1801														
									02	06	頭蓋骨形成手術　硬膜形成を伴うもの	K1802														
									02	06	頭蓋骨形成手術　骨移動を伴うもの	K1803														
									02	07	脊髄ドレナージ術	K189														
								脳動脈瘤流入血管クリッピング(開頭して行うもの)等	01	02	脳動脈瘤流入血管クリッピング(開頭して行うもの)	K176$														
									01	02	脳動脈瘤被包術	K175$														
									01	02	脳動脈瘤頸部クリッピング	K177$														
									01	03	減圧開頭術　その他の場合	K1492														
									01	03	頭蓋内血腫除去術(開頭して行うもの)　脳内のもの	K1643														

診断群分類			医療資源を最も投入した傷病名		年齢、出生時体重			手術					手術・処置等1				手術・処置等2				定義副傷病				重症度等	
MDC	コード	分類名	ICD名称	ICDコード	コード	フラグ	年齢、出生時体重	手術分岐	対応コード	フラグ	点数表名称	区分番号等	対応コード	フラグ	処置等名称	区分番号等	対応コード	フラグ	処置等名称	区分番号等	対応コード	フラグ	疾患名	疾患コードまたはICDコード	フラグ	重症度等
									01	03	定位的脳内血腫除去術	K164-4														
									01	03	内視鏡下脳内血腫除去術	K164-5														
									01	04	頭蓋内血腫除去術(開頭して行うもの) 硬膜下のもの	K1642														
01	0030	未破裂脳動脈瘤	脳動脈壁の解離, 非<未>破裂性	I670				手術なし	99	99	手術なし		1	1	造影剤注入手技 動脈造影カテーテル法 主要血管の分枝血管を選択的に造影撮影した場合	E0033 イ	1	2	中心静脈注射	G005	1	3	水頭症	010200	0	リハビリなし
			脳動脈瘤, 非<未>破裂性	I671				その他の手術あり	97	97		その他のKコード					1	1	人工呼吸	J045$	1	3	肺炎、急性気管支炎、急性細気管支炎	040080	1	リハビリあり
								脳血管内手術	03	01	脳血管内手術	K178$									1	3	誤嚥性肺炎	040081		
								脳動脈瘤頸部クリッピング等	01	02	脳動脈瘤頸部クリッピング	K177$									1	3	脳性麻痺	070140		
									01	02	脳動脈瘤被包術	K175$														
									01	02	脳動脈瘤流入血管クリッピング(開頭して行うもの)	K176$														
									01	02	脳動脈瘤流入血管クリッピング(開頭して行うもの)+動脈形成術、吻合術 頭蓋内動脈	K176$+K6101														
01	0040	非外傷性頭蓋内血腫(非外傷性硬膜下血腫以外)	脳内出血	I61$	0	0	JCS10未満	手術なし	99	99	手術なし		1	1	胃瘻造設術(経皮的内視鏡下胃瘻造設術、腹腔鏡下胃瘻造設術を含む。)	K664	1	6	ガンマナイフによる定位放射線治療	M001-2	1	2	肺炎、急性気管支炎、急性細気管支炎	040080	0	リハビリなし
			頭蓋内出血(非外傷性), 詳細不明	I629	1	1	JCS10以上	その他の手術あり	97	97		その他のKコード	1	1	胃瘻閉鎖術	K665	1	6	直線加速器による放射線治療 定位放射線治療の場合	M001-31	1	2	誤嚥性肺炎	040081	1	リハビリあり
			脳アミロイド血管症	I680				穿頭脳室ドレナージ術等	02	05	穿頭脳室ドレナージ術	K145	1	1	胃瘻抜去術	K665-2	1	3	人工腎臓 その他の場合	J0383	1	2	腎臓または尿路の感染症	110310		
			脳実質外血管の動静脈奇形	Q280					02	08	水頭症手術 シャント手術	K1742					1	2	中心静脈注射	G005						
			脳実質外血管のその他の奇形	Q281				脳血管内手術+脳動静脈奇形摘出術等	01	01	脳血管内手術+脳動静脈奇形摘出術	K178$+K172					1	1	人工呼吸	J045$						
			脳血管の動静脈奇形	Q282					01	01	脳動静脈奇形摘出術	K172														
			脳血管のその他の奇形	Q283					01	02	動脈形成術、吻合術 頭蓋内動脈	K6101														
									01	03	頭蓋内血腫除去術(開頭して行うもの) 脳内のもの	K1643														
									01	03	定位的脳内血腫除去術	K164-4														
									01	03	内視鏡下脳内血腫除去術	K164-5														
									01	04	機能的定位脳手術	K154$														
									01	07	減圧開頭術 その他の場合	K1492														
01	0050	非外傷性硬膜下血腫	硬膜下出血(急性)(非外傷性)	I620	0	0	JCS10未満	手術なし	99	99	手術なし		1	1	胃瘻造設術(経皮的内視鏡下胃瘻造設術、腹腔鏡下胃瘻造設術を含む。)	K664	1	3	人工腎臓 その他の場合	J0383	1	1	肺炎、急性気管支炎、急性細気管支炎	040080	0	リハビリなし
			非外傷性硬膜外出血	I621	1	1	JCS10以上	その他の手術あり	97	97		その他のKコード	1	1	胃瘻閉鎖術	K665	1	2	中心静脈注射	G005	1	3	誤嚥性肺炎	040081	1	リハビリあり
								慢性硬膜下血腫穿孔洗浄術等	02	02	慢性硬膜下血腫穿孔洗浄術	K164-2	1	1	胃瘻抜去術	K665-2	1	1	人工呼吸	J045$						
									02	03	穿頭術(トレパナチオン)	K147														
									02	04	穿頭脳室ドレナージ術	K145														
								頭蓋内血腫除去術(開頭して行うもの) 硬膜下のもの	01	01	頭蓋内血腫除去術(開頭して行うもの) 硬膜下のもの	K1642														
01	0060	脳梗塞	脳梗塞	I63$	0	0	JCS10未満	手術なし	99	99	手術なし		1	1	造影剤注入手技 動脈造影カテーテル法 主要血管の分枝血管を選択的に造影撮影した場合	E0033 イ	4	9	tPA		1	2	肺炎、急性気管支炎、急性細気管支炎	040080	0	リハビリなし
					1	1	JCS10以上	その他の手術あり	97	97		その他のKコード					3	8	エダラボン		1	2	誤嚥性肺炎	040081	1	リハビリあり
								経皮的脳血管形成術等	02	01	経皮的脳血管形成術	K178-2					2	4	SPECT	E101	1	2	腎臓または尿路の感染症	110310		
									02	01	脳血管内手術	K178$					2	4	PET	E101-2$	1	2	敗血症	180010		
									02	01	経皮的選択的脳血栓・塞栓溶解術	K178-3$					2	4	非放射性キセノン脳血流動態検査	E201						
									02	01	経皮的脳血栓回収術	K178-4					1	3	人工腎臓 その他の場合	J0383						
									02	01	経皮的頸動脈ステント留置術	K609-2					1	2	中心静脈注射	G005						
								動脈形成術、吻合術 頭蓋内動脈等	01	02	動脈形成術、吻合術 頭蓋内動脈	K6101					1	1	人工呼吸	J045$						
									01	03	動脈血栓内膜摘出術	K609$														
									01	04	減圧開頭術 その他の場合	K1492														

診断群分類			医療資源を最も投入した傷病名		年齢、出生時体重			手術					手術・処置等1				手術・処置等2				定義副傷病				重症度等	
MDC	コード	分類名	ICD名称	ICDコード	コード	フラグ	年齢、出生時体重	手術分岐	対応コード	フラグ	点数表名称	区分番号等	対応コード	フラグ	処置等名称	区分番号等	対応コード	フラグ	処置等名称	区分番号等	対応コード	フラグ	疾患名	疾患コードまたはICDコード	フラグ	重症度等
									01	04	頭蓋内血腫除去術(開頭して行うもの) 脳内のもの	K1643														
									01	04	定位的脳内血腫除去術	K164-4														
									01	04	内視鏡下脳内血腫除去術	K164-5														
									01	04	動脈形成術、吻合術 その他の動脈	K6105														
01	0061	一過性脳虚血発作	一過性脳虚血発作および関連症候群	G45$	0	0	JCS10未満		99	99	手術なし		1	1	造影剤注入手技 動脈造影カテーテル法 主要血管の分枝血管を選択的に造影撮影した場合	E0033 イ	1	4	SPECT	E101					0	リハビリなし
					1	1	JCS10以上		97	97	手術あり						1	4	PET	E101-2$					1	リハビリあり
																	1	4	非放射性キセノン脳血流動態検査	E201						
01	0069	脳卒中の続発症	脳血管疾患の続発・後遺症	I69$	0	0	JCS10未満	手術なし	99	99	手術なし		1	1	造影剤注入手技 動脈造影カテーテル法 主要血管の分枝血管を選択的に造影撮影した場合	E0033 イ	2	4	SPECT	E101	1	1	肺炎、急性気管支炎、急性細気管支炎	040080	0	リハビリなし
			循環器系のその他の処置後障害, 他に分類されないもの	I978	1	1	JCS10以上	手術あり	97	97	手術あり						2	4	PET	E101-2$	1	1	誤嚥性肺炎	040081	1	リハビリあり
																	2	4	非放射性キセノン脳血流動態検査	E201	1	1	腎臓または尿路の感染症	110310		
																	1	3	人工腎臓 その他の場合	J0383						
																	1	2	中心静脈注射	G005						
																	1	1	人工呼吸	J045$						
01	0070	脳血管障害	脳血管疾患における脳の血管(性)症候群	G46$	0	0	JCS10未満	手術なし	99	99	手術なし		1	1	造影剤注入手技 動脈造影カテーテル法 主要血管の分枝血管を選択的に造影撮影した場合	E0033 イ	2	4	SPECT	E101	1	1	肺炎、急性気管支炎、急性細気管支炎	040080	0	リハビリなし
			脳卒中, 脳出血または脳梗塞と明示されないもの	I64	1	1	JCS10以上	手術あり	97	01	脳血管内手術	K178$					2	4	PET	E101-2$	1	1	誤嚥性肺炎	040081	1	リハビリあり
			脳実質外動脈の閉塞および狭窄, 脳梗塞に至らなかったもの	I65$					97	02	頭蓋骨形成手術 頭蓋骨のみのもの	K1801					2	4	非放射性キセノン脳血流動態検査	E201	1	1	脳性麻痺	070140		
			脳動脈の閉塞および狭窄, 脳梗塞に至らなかったもの	I66$					97	02	頭蓋骨形成手術 硬膜形成を伴うもの	K1802					1	3	人工腎臓 その他の場合	J0383	1	2	頻脈性不整脈	050070		
			脳動脈のアテローム<じゅく<粥>状>硬化(症)	I672					97	02	頭蓋骨形成手術 骨移動を伴うもの	K1803					1	2	中心静脈注射	G005	1	3	腎臓または尿路の感染症	110310		
			もやもや病<ウイリス動脈輪閉塞症>	I675					97	03	穿頭脳室ドレナージ術	K145					1	1	人工呼吸	J045$						
			頭蓋内静脈系の非化膿性血栓症	I676					97	03	水頭症手術	K174$														
			脳動脈炎, 他に分類されないもの	I677					97	05	脳刺激装置植込術(頭蓋内電極植込術を含む。)	K181$														
			その他の明示された脳血管疾患	I678					97	97		その他のKコード														
			脳血管疾患, 詳細不明	I679																						
			他に分類される感染症および寄生虫症における脳動脈炎	I681																						
			他に分類されるその他の疾患における脳動脈炎	I682																						
			他に分類される疾患におけるその他の脳血管障害	I688																						
01	0080	脳脊髄の感染を伴う炎症	アメーバ性脳膿瘍	A066	0	0	JCS10未満	手術なし	99	99	手術なし		1	1	胃瘻造設術(経皮的内視鏡下胃瘻造設術、腹腔鏡下胃瘻造設術を含む。)	K664	4	9	ガンマグロブリン		1	2	てんかん	010230	0	リハビリなし
			リステリア性髄膜炎および髄膜脳炎	A321	1	1	JCS10以上	手術あり	97	01	脳膿瘍全摘術	K166					1	4	インターフェロン		1	2	誤嚥性肺炎	040081	1	リハビリあり
			髄膜炎菌性髄膜炎	A390					97	01	頭蓋内腫瘤摘出術	K167					1	2	中心静脈注射	G005	1	2	脳性麻痺	070140		
			急性灰白髄炎<ポリオ>	A80$					97	02	水頭症手術	K174$					1	1	人工呼吸	J045$	1	2	2型糖尿病(糖尿病性ケトアシドーシスを除く。)	100070		
			狂犬病	A82$					97	03	穿頭脳室ドレナージ術	K145									1	2	下部尿路疾患	11013x		
			その他の蚊媒介ウイルス(性)脳炎	A838					97	03	脳膿瘍排膿術	K150									1	2	敗血症	180010		
			蚊媒介ウイルス(性)脳炎, 詳細不明	A839					97	05	減圧開頭術 その他の場合	K1492														
			その他の明示されたウイルス(性)脳炎	A858					97	06	脊椎固定術、椎弓切除術、椎弓形成術(多椎間又は多椎弓の場合を含む。) 椎弓切除	K1425														
			中枢神経系のその他のウイルス感染症, 他に分類されないもの	A88$					97	07	脊椎固定術、椎弓切除術、椎弓形成術(多椎間又は多椎弓の場合を含む。) 椎弓形成	K1426														
			中枢神経系の詳細不明のウイルス感染症	A89					97	08	鼻性頭蓋内合併症手術	K153														
			ヘルペスウイルス(性)髄膜炎	B003					97	09	内視鏡下鼻・副鼻腔手術Ⅲ型(選択的(複数洞)副鼻腔手術)	K340-5														
			ヘルペスウイルス(性)脳炎	B004					97	09	上顎洞篩骨洞根治手術	K358														

診断群分類			医療資源を最も投入した傷病名		年齢、出生時体重			手術					手術・処置等1				手術・処置等2				定義副傷病				重症度等	
MDC	コード	分類名	ICD名称	ICDコード	コード	フラグ	年齢、出生時体重	手術分岐	対応コード	フラグ	点数表名称	区分番号等	対応コード	フラグ	処置等名称	区分番号等	対応コード	フラグ	処置等名称	区分番号等	対応コード	フラグ	疾患名	疾患コードまたはICDコード	フラグ	重症度等
			ヘルペスウイルス(性)眼疾患	B005					97	97		その他のKコード														
			水痘髄膜炎	B010																						
			水痘脳炎	B011																						
			帯状疱疹(性)脳炎	B020																						
			帯状疱疹(性)髄膜炎	B021																						
			麻疹，脳炎を合併するもの	B050																						
			麻疹，髄膜炎を合併するもの	B051																						
			風疹，神経合併症を伴うもの	B060																						
			ムンプス髄膜炎	B261																						
			ムンプス脳炎	B262																						
			カンジダ性髄膜炎	B375																						
			コクシジオイデス性髄膜炎	B384																						
			フェオミコーシス性脳膿瘍	B431																						
			トキソプラズマ髄膜脳炎	B582																						
			細菌性髄膜炎，他に分類されないもの	G00$																						
			他に分類されるその他の感染症および寄生虫症における髄膜炎	G02$																						
			その他および詳細不明の原因による髄膜炎	G03$																						
			熱帯性けい＜痙＞性対麻痺	G041																						
			細菌性髄膜脳炎および髄膜脊髄炎，他に分類されないもの	G042																						
			その他の脳炎，脊髄炎および脳脊髄炎	G048																						
			脳炎，脊髄炎および脳脊髄炎，詳細不明	G049																						
			他に分類される疾患における脳炎，脊髄炎および脳脊髄炎	G05$																						
			頭蓋内および脊椎管内の膿瘍および肉芽腫	G06$																						
			他に分類される疾患における頭蓋内および脊椎管内の膿瘍および肉芽腫	G07																						
			頭蓋内および脊椎管内の静脈炎および血栓(性)静脈炎	G08																						
			中枢神経系の炎症性疾患の続発・後遺症	G09																						
			その他の明示された脊髄疾患	G958																						
01	0083	結核性髄膜炎、髄膜脳炎	神経系結核	A17$					99	99	手術なし		1	1	胃瘻造設術(経皮的内視鏡下胃瘻造設術、腹腔鏡下胃瘻造設術を含む。)	K664		9	ガンマグロブリン						0	リハビリなし
			他に分類される細菌性疾患における髄膜炎	G01					97	97	手術あり						1	3	人工腎臓 その他の場合	J0383					1	リハビリあり
																	1	2	中心静脈注射	G005						
																	1	1	人工呼吸	J045$						
01	0086	プリオン病	クロイツフェルト・ヤコブ＜Creutzfeldt－Jakob＞病	A810					99	99	手術なし		1	1	胃瘻造設術(経皮的内視鏡下胃瘻造設術、腹腔鏡下胃瘻造設術を含む。)	K664	1	3	人工腎臓 その他の場合	J0383					0	リハビリなし
			進行性多巣性白質脳症	A812					97	97	手術あり						1	2	中心静脈注射	G005					1	リハビリあり
			中枢神経系のその他の非定型ウイルス感染症	A818													1	1	人工呼吸	J045$						
			中枢神経系の非定型ウイルス感染症，詳細不明	A819																						
01	0089	亜急性硬化性全脳炎	亜急性硬化性全脳炎＜SSPE＞	A811					99	99	手術なし		1	1	胃瘻造設術(経皮的内視鏡下胃瘻造設術、腹腔鏡下胃瘻造設術を含む。)	K664	1	3	人工腎臓 その他の場合	J0383					0	リハビリなし
									97	97	手術あり						1	2	中心静脈注射	G005					1	リハビリあり
																	1	1	人工呼吸	J045$						
01	0090	多発性硬化症	多発性硬化症	G35	0	0	JCS10未満		99	99	手術なし		1	1	胃瘻造設術(経皮的内視鏡下胃瘻造設術、腹腔鏡下胃瘻造設術を含む。)	K664	4	9	インターフェロン						0	リハビリなし
			視神経脊髄炎[デビック＜Devic＞病]	G360	1	1	JCS10以上		97	97	手術あり						3	5	血漿交換療法	J039					1	リハビリあり
																	1	2	中心静脈注射	G005						
																	1	1	人工呼吸	J045$						
01	0100	脱髄性疾患(その他)	急性播種性脳炎	G040	0	0	JCS10未満		99	99	手術なし		1	1	胃瘻造設術(経皮的内視鏡下胃瘻造設術、腹腔鏡下胃瘻造設術を含む。)	K664	1	2	中心静脈注射	G005					0	リハビリなし
			急性および亜急性出血性白質脳炎[ハースト＜Hurst＞]	G361	1	1	JCS10以上		97	97	手術あり						1	1	人工呼吸	J045$					1	リハビリあり

診断群分類			医療資源を最も投入した傷病名		年齢、出生時体重			手術					手術・処置等1				手術・処置等2				定義副傷病				重症度等	
MDC	コード	分類名	ICD名称	ICDコード	コード	フラグ	年齢、出生時体重	手術分岐	対応コード	フラグ	点数表名称	区分番号等	対応コード	フラグ	処置等名称	区分番号等	対応コード	フラグ	処置等名称	区分番号等	対応コード	フラグ	疾患名	疾患コードまたはICDコード	フラグ	重症度等
			その他の明示された急性播種性脱髄疾患	G368																						
			急性播種性脱髄疾患，詳細不明	G369																						
			中枢神経系のその他の脱髄疾患	G37$																						
01	0110	免疫介在性・炎症性ニューロパチー	炎症性多発(性)ニューロパチ<シ>ー	G61$	00	0	6歳以上		99	99	手術なし		1	1	胃瘻造設術(経皮的内視鏡下胃瘻造設術、腹腔鏡下胃瘻造設術を含む。)	K664	4	9	ガンマグロブリン		1	1	肺炎、急性気管支炎、急性細気管支炎	040080	0	リハビリなし
					06	1	6歳未満		97	01	腱移行術	K040$					3	5	血漿交換療法	J039	1	1	誤嚥性肺炎	040081	1	リハビリあり
									97	02	手根管開放手術	K093					1	2	中心静脈注射	G005						
									97	02	関節鏡下手根管開放手術	K093-2					1	1	人工呼吸	J045$						
									97	03	神経縫合術	K182$														
									97	04	神経剥離術	K188$														
									97	05	神経移行術	K197														
									97	06	神経移植術	K198														
									97	97		その他のKコード														
01	0111	遺伝性ニューロパチー	新生物関連ニューロミオパチ<シ>ーおよびニューロパチ<シ>ー	G130	00	0	6歳以上		99	99	手術なし		1	1	胃瘻造設術(経皮的内視鏡下胃瘻造設術、腹腔鏡下胃瘻造設術を含む。)	K664	1	2	中心静脈注射	G005					0	リハビリなし
			他に分類される疾患における脳神経障害	G53$	06	1	6歳未満		97	01	腱移行術	K040$					1	1	人工呼吸	J045$					1	リハビリあり
			その他の単ニューロパチ<シ>ー	G58$					97	02	手根管開放手術	K093														
			他に分類される疾患における単ニューロパチ<シ>ー	G59$					97	02	関節鏡下手根管開放手術	K093-2														
			遺伝性および特発性ニューロパチ<シ>ー	G60$					97	03	神経縫合術	K182$														
			その他の多発(性)ニューロパチ<シ>ー	G62$					97	04	神経剥離術	K188$														
			他に分類される疾患における多発(性)ニューロパチ<シ>ー	G63$					97	05	神経移行術	K197														
			末梢神経系のその他の障害	G64					97	06	神経移植術	K198														
									97	97		その他のKコード														
01	0120	特発性(単)ニューロパチー	三叉神経障害	G50$				手術なし	99	99	手術なし		1	1	胃瘻造設術(経皮的内視鏡下胃瘻造設術、腹腔鏡下胃瘻造設術を含む。)	K664	1	3	人工腎臓　その他の場合	J0383					0	リハビリなし
			その他の脳神経障害	G52$				その他の手術あり	97	97		その他のKコード	1	1	胃瘻閉鎖術	K665	1	2	中心静脈注射	G005					1	リハビリあり
								三叉神経節後線維切截術等	01	01	三叉神経節後線維切截術	K157	1	1	胃瘻抜去術	K665-2	1	1	人工呼吸	J045$						
									01	01	顔面神経減圧手術(乳様突起経由)	K159														
									01	01	顔面神経管開放術	K159-2														
									01	02	脳神経手術(開頭して行うもの)	K160														
									01	02	頭蓋内微小血管減圧術	K160-2														
									01	03	喉頭切開・截開術	K383														
									01	04	筋膜移植術	K033$														
									01	05	喉頭粘膜下異物挿入術	K388														
									01	06	減圧開頭術　その他の場合	K1492														
01	0130	重症筋無力症	重症筋無力症	G700				手術なし	99	99	手術なし		1	1	胃瘻造設術(経皮的内視鏡下胃瘻造設術、腹腔鏡下胃瘻造設術を含む。)	K664	4	9	ガンマグロブリン						0	リハビリなし
			イートン・ランバート<Eaton－Lambert>症候群	G731				手術あり	97	01	縦隔腫瘍、胸腺摘出術	K502					3	5	血漿交換療法	J039					1	リハビリあり
									97	01	拡大胸腺摘出術	K502-4					1	2	中心静脈注射	G005						
									97	01	胸腔鏡下拡大胸腺摘出術	K502-5					1	1	人工呼吸	J045$						
									97	02	縦隔悪性腫瘍手術	K504$														
									97	02	胸腔鏡下縦隔悪性腫瘍手術	K504-2														
									97	03	肺悪性腫瘍手術	K514$														
									97	04	胸腔鏡下肺悪性腫瘍手術	K514-2$														
									97	05	胸腔鏡下良性縦隔腫瘍手術	K513-2														
									97	97		その他のKコード														
01	0140	筋疾患(その他)	中毒性神経筋障害	G701	00	0	15歳以上		99	99	手術なし		1	1	胃瘻造設術(経皮的内視鏡下胃瘻造設術、腹腔鏡下胃瘻造設術を含む。)	K664	1	2	中心静脈注射	G005					0	リハビリなし
			先天性および発育途上の筋無力症	G702	15	1	15歳未満		97	04	創傷処理　筋肉、臓器に達するもの(長径5センチメートル未満)	K0001					1	1	人工呼吸	J045$					1	リハビリあり
			その他の明示された神経筋障害	G708					97	04	小児創傷処理(6歳未満)　筋肉、臓器に達するもの(長径2．5センチメートル未満)	K000-21														
			神経筋障害，詳細不明	G709					97	04	小児創傷処理(6歳未満)　筋肉、臓器に達するもの(長径2．5センチメートル以上5センチメートル未満)	K000-22														

診断群分類			医療資源を最も投入した傷病名		年齢、出生時体重			手術					手術・処置等1				手術・処置等2				定義副傷病				重症度等	
MDC	コード	分類名	ICD名称	ICDコード	コード	フラグ	年齢、出生時体重	手術分岐	対応コード	フラグ	点数表名称	区分番号等	対応コード	フラグ	処置等名称	区分番号等	対応コード	フラグ	処置等名称	区分番号等	対応コード	フラグ	疾患名	疾患コードまたはICDコード	フラグ	重症度等
			原発性筋障害	G71$					97	97		その他のKコード														
			その他のミオパチ<シ>ー	G72$																						
			内分泌疾患における筋無力(症)症候群	G730																						
			新生物性疾患におけるその他の筋無力(症)症候群	G732																						
			他に分類されるその他の疾患における筋無力(症)症候群	G733																						
			他に分類される感染症および寄生虫症におけるミオパチ<シ>ー	G734																						
			内分泌疾患におけるミオパチ<シ>ー	G735																						
			代謝疾患におけるミオパチ<シ>ー	G736																						
			他に分類されるその他の疾患におけるミオパチ<シ>ー	G737																						
01	0155	運動ニューロン疾患等	脊髄性筋萎縮症および関連症候群	G12$					99	99	手術なし		1	1	胃瘻造設術(経皮的内視鏡下胃瘻造設術、腹腔鏡下胃瘻造設術を含む。)	K664	1	2	中心静脈注射	G005	1	1	肺炎、急性気管支炎、急性細気管支炎	040080	0	リハビリなし
									97	97	手術あり						1	1	人工呼吸	J045$	1	1	誤嚥性肺炎	040081	1	リハビリあり
01	0160	パーキンソン病	パーキンソン<Parkinson>病	G20				手術なし	99	99	手術なし		1	1	胃瘻造設術(経皮的内視鏡下胃瘻造設術、腹腔鏡下胃瘻造設術を含む。)	K664	1	4	SPECT	E101	1	1	誤嚥性肺炎	040081	0	リハビリなし
			続発性パーキンソン<Parkinson>症候群	G21$				手術あり	97	01	機能的定位脳手術	K154$					1	2	中心静脈注射	G005	1	3	肺炎、急性気管支炎、急性細気管支炎	040080	1	リハビリあり
			他に分類される疾患におけるパーキンソン<Parkinson>症候群	G22					97	01	脳刺激装置植込術(頭蓋内電極植込術を含む。)	K181$					1	1	人工呼吸	J045$						
									97	02	脳刺激装置交換術	K181-2														
									97	03	脳血管内手術	K178$														
									97	97		その他のKコード														
01	0170	基底核等の変性疾患	ハンチントン<Huntington>病	G10				手術なし	99	99	手術なし		1	1	胃瘻造設術(経皮的内視鏡下胃瘻造設術、腹腔鏡下胃瘻造設術を含む。)	K664	1	4	SPECT	E101	1	2	誤嚥性肺炎	040081	0	リハビリなし
			基底核のその他の変性疾患	G23$				手術あり	97	01	機能的定位脳手術	K154$					1	2	中心静脈注射	G005	1	2	腎臓または尿路の感染症	110310	1	リハビリあり
			薬物誘発性舞踏病	G254					97	01	脳刺激装置植込術(頭蓋内電極植込術を含む。)	K181$					1	1	人工呼吸	J045$						
			その他の舞踏病	G255					97	02	脳刺激装置交換術	K181-2														
			その他の明示された錐体外路障害および異常運動	G258					97	97		その他のKコード														
			神経系の変性疾患，詳細不明	G319																						
			多系統変性(症)	G903																						
01	0180	不随意運動	けい<痙>性斜頸	G243				手術なし	99	99	手術なし						1	9	A型ボツリヌス毒素						0	リハビリなし
			眼瞼けいれん<痙攣>	G245				手術あり	97	01	機能的定位脳手術	K154$													1	リハビリあり
			本態性振戦	G250					97	01	脳刺激装置植込術(頭蓋内電極植込術を含む。)	K181$														
			薬物誘発性振戦	G251					97	02	脳刺激装置交換術	K181-2														
			その他の明示された型の振戦	G252					97	97		その他のKコード														
			ミオクローヌス	G253																						
			薬物誘発性チックおよびその他の器質的原因によるチック	G256																						
			他に分類される疾患における錐体外路障害および異常運動	G26																						
01	0190	遺伝性運動失調症	遺伝性運動失調(症)	G11$					99	99	手術なし		1	1	胃瘻造設術(経皮的内視鏡下胃瘻造設術、腹腔鏡下胃瘻造設術を含む。)	K664	1	2	中心静脈注射	G005					0	リハビリなし
									97	97	手術あり						1	1	人工呼吸	J045$					1	リハビリあり
01	0200	水頭症	水頭症	G91$				手術なし	99	99	手術なし		1	1	胃瘻造設術(経皮的内視鏡下胃瘻造設術、腹腔鏡下胃瘻造設術を含む。)	K664	1	2	中心静脈注射	G005	1	3	脳脊髄の感染を伴う炎症	010080	0	リハビリなし
								その他の手術あり	97	97		その他のKコード	1	1	胃瘻閉鎖術	K665	1	1	人工呼吸	J045$	1	3	肺炎、急性気管支炎、急性細気管支炎	040080	1	リハビリあり
								水頭症手術　脳室穿破術(神経内視鏡手術によるもの)等	01	01	水頭症手術　脳室穿破術(神経内視鏡手術によるもの)	K1741	1	1	胃瘻抜去術	K665-2					1	3	誤嚥性肺炎	040081		

診断群分類			医療資源を最も投入した傷病名		年齢、出生時体重			手術					手術・処置等1				手術・処置等2				定義副傷病				重症度等	
MDC	コード	分類名	ICD名称	ICDコード	コード	フラグ	年齢、出生時体重	手術分岐	対応コード	フラグ	点数表名称	区分番号等	対応コード	フラグ	処置等名称	区分番号等	対応コード	フラグ	処置等名称	区分番号等	対応コード	フラグ	疾患名	疾患コードまたはICDコード	フラグ	重症度等
									01	02	水頭症手術 シャント手術	K1742														
									01	03	穿頭脳室ドレナージ術	K145														
01	021x	認知症	**010210 アルツハイマー型認知症**						99	99	手術なし		1	1	SPECT	E101	1	5	リハビリテーション		1	1	肺炎、急性気管支炎、急性細気管支炎	040080	0	リハビリなし
			アルツハイマー病の認知症	F00$					97	01	機能的定位脳手術	K154$					1	5	精神科専門療法		1	1	誤嚥性肺炎	040081	1	リハビリあり
			010211 血管性認知症						97	97		その他のKコード					1	3	人工腎臓 その他の場合	J0383	1	1	腎臓または尿路の感染症	110310		
			血管性認知症	F01$													1	2	中心静脈注射	G005						
			010212 その他の認知症														1	1	人工呼吸	J045$						
			他に分類されるその他の疾患の認知症	F02$																						
			詳細不明の認知症	F03																						
			010213 アルツハイマー病																							
			アルツハイマー＜Alzheimer＞病	G30$																						
01	0220	その他の変性疾患	他に分類されるその他の疾患における主に中枢神経系を障害する系統萎縮症	G138					99	99	手術なし		1	1	胃瘻造設術（経皮的内視鏡下胃瘻造設術、腹腔鏡下胃瘻造設術を含む。）	K664	1	4	SPECT	E101					0	リハビリなし
			限局性脳萎縮（症）	G310					97	01	機能的定位脳手術	K154$					1	3	人工腎臓 その他の場合	J0383					1	リハビリあり
			老人性脳変性，他に分類されないもの	G311					97	97		その他のKコード					1	2	中心静脈注射	G005						
			神経系のその他の明示された変性疾患	G318													1	1	人工呼吸	J045$						
			他に分類される疾患における脊髄の亜急性連合変性症	G320																						
			進行性血管性白質脳症	I673																						
			高血圧性脳症	I674																						
01	0230	てんかん	てんかん	G40$	00	0	1歳以上	手術なし	99	99	手術なし		1	1	胃瘻造設術（経皮的内視鏡下胃瘻造設術、腹腔鏡下胃瘻造設術を含む。）	K664	2	4	SPECT	E101	1	1	肺炎、急性気管支炎、急性細気管支炎	040080	0	リハビリなし
			てんかん重積（状態）	G41$	01	1	1歳未満	手術あり	97	01	機能的定位脳手術	K154$					2	4	PET	E101-2$	1	1	誤嚥性肺炎	040081	1	リハビリあり
									97	01	顕微鏡使用によるてんかん手術（焦点切除術、側頭葉切除術、脳梁離断術）	K154-2					1	2	中心静脈注射	G005	1	2	薬疹、中毒疹	080100		
									97	01	脳切截術（開頭して行うもの）	K155					1	1	人工呼吸	J045$	1	2	腎臓または尿路の感染症	110310		
									97	01	脳切除術	K168														
									97	01	脳刺激装置植込術（頭蓋内電極植込術を含む。）	K181$														
									97	02	迷走神経刺激装置植込術	K181-4														
									97	02	迷走神経刺激装置交換術	K181-5														
									97	97		その他のKコード														
01	0240	片頭痛、頭痛症候群（その他）	片頭痛	G43$					99	99	手術なし														0	リハビリなし
			その他の頭痛症候群	G44$					97	97	手術あり														1	リハビリあり
01	0250	アルコール依存症候群	アルコール使用＜飲酒＞による精神および行動の障害 依存症候群	F102					99	99	手術なし														0	リハビリなし
			アルコール使用＜飲酒＞による精神および行動の障害 残遺性および遅発性の精神病性障害	F107					97	97	手術あり														1	リハビリあり
01	0260	ウェルニッケ脳症	ウェルニッケ＜Wernicke＞脳症＜エンセファロパチ＜シ＞ー＞	E512	0	0	JCS10未満		99	99	手術なし		1	1	胃瘻造設術（経皮的内視鏡下胃瘻造設術、腹腔鏡下胃瘻造設術を含む。）	K664	1	2	中心静脈注射	G005					0	リハビリなし
					1	1	JCS10以上		97	97	手術あり														1	リハビリあり
01	0270	中毒性脳症	ボツリズム＜ボツリヌス中毒＞	A051	0	0	JCS10未満		99	99	手術なし		1	1	胃瘻造設術（経皮的内視鏡下胃瘻造設術、腹腔鏡下胃瘻造設術を含む。）	K664	1	5	血漿交換療法	J039					0	リハビリなし
			中毒性脳症	G92	1	1	JCS10以上		97	97	手術あり						1	3	人工腎臓 その他の場合	J0383					1	リハビリあり
																	1	2	中心静脈注射	G005						
																	1	1	人工呼吸	J045$						
01	0280	ジストニー、筋無力症	薬物誘発性ジストニー	G240					99	99	手術なし		1	1	胃瘻造設術（経皮的内視鏡下胃瘻造設術、腹腔鏡下胃瘻造設術を含む。）	K664	1	9	A型ボツリヌス毒素						0	リハビリなし
			特発性家族性ジストニー	G241					97	01	機能的定位脳手術	K154$													1	リハビリあり

診断群分類			医療資源を最も投入した傷病名		年齢、出生時体重			手術					手術・処置等1				手術・処置等2				定義副傷病				重症度等	
MDC	コード	分類名	ICD名称	ICDコード	コード	フラグ	年齢、出生時体重	手術分岐	対応コード	フラグ	点数表名称	区分番号等	対応コード	フラグ	処置等名称	区分番号等	対応コード	フラグ	処置等名称	区分番号等	対応コード	フラグ	疾患名	疾患コードまたはICDコード	フラグ	重症度等
			特発性非家族性ジストニー	G242					97	02	脳刺激装置植込術(頭蓋内電極植込術を含む。)	K181$														
			特発性口顔面ジストニー	G244					97	03	脳刺激装置交換術	K181-2														
			その他のジストニー	G248					97	97		その他のKコード														
			ジストニー，詳細不明	G249																						
01	0290	自律神経系の障害	特発性末梢性自律神経ニューロパチ<シ>ー	G900					99	99	手術なし		1	1	胃瘻造設術(経皮的内視鏡下胃瘻造設術、腹腔鏡下胃瘻造設術を含む。)	K664	1	3	人工腎臓　その他の場合	J0383					0	リハビリなし
			家族性自律神経異常症[ライリー・デイ<Riley－Day>症候群]	G901					97	01	顔面神経麻痺形成手術	K011$					1	2	中心静脈注射	G005					1	リハビリあり
			ホルネル<Horner>症候群	G902					97	02	眼瞼下垂症手術	K219$					1	1	人工呼吸	J045$						
			自律神経の異常反射	G904					97	03	交感神経節切除術　胸部	K1962														
			自律神経系のその他の障害	G908					97	04	脊髄刺激装置植込術	K190														
			自律神経系の障害，詳細不明	G909					97	05	交感神経節切除術　頸部	K1961														
									97	06	ペースメーカー移植術	K597$														
									97	07	交感神経節切除術　腰部	K1963														
									97	97		その他のKコード														
01	0300	睡眠障害	睡眠の導入および維持の障害[不眠症]	G470					99	99	手術なし						1	1	人工呼吸	J045$					0	リハビリなし
			過度の傾眠[過眠症]	G471					97	97	手術あり														1	リハビリあり
			睡眠・覚醒スケジュール障害	G472																						
			ナルコレプシーおよびカタプレキシー	G474																						
			その他の睡眠障害	G478																						
			睡眠障害，詳細不明	G479																						
01	0310	脳の障害(その他)	錐体外路障害および異常運動，詳細不明	G259				手術なし	99	99	手術なし		1	1	胃瘻造設術(経皮的内視鏡下胃瘻造設術、腹腔鏡下胃瘻造設術を含む。)	K664	1	2	中心静脈注射	G005					0	リハビリなし
			アルコールによる神経系の変性	G312				手術あり	97	01	頭蓋内腫瘤摘出術	K167					1	1	人工呼吸	J045$					1	リハビリあり
			他に分類される疾患における神経系のその他の明示された変性障害	G328					97	02	穿頭術(トレパナチオン)	K147														
			脳のう<嚢>胞	G930					97	03	減圧開頭術　その他の場合	K1492														
			無酸素性脳損傷，他に分類されないもの	G931					97	04	水頭症手術　シャント手術	K1742														
			良性頭蓋内圧亢進症	G932					97	05	髄液漏閉鎖術	K179														
			ウイルス感染後疲労症候群	G933					97	06	脊髄刺激装置植込術	K190														
			脳圧迫	G935					97	97		その他のKコード														
			脳浮腫	G936																						
			ライ<Reye>症候群	G937																						
			脳のその他の明示された障害	G938																						
			脳の障害，詳細不明	G939																						
			他に分類される疾患における脳のその他の障害	G94$																						
			中枢神経系のその他の障害	G96$																						
			神経系の処置後障害，他に分類されないもの	G97$																						
			神経系のその他の障害，他に分類されないもの	G98																						
			他に分類される疾患における神経系のその他の障害	G99$																						
02	001x	角膜・眼及び付属器の悪性腫瘍	**020011　眼瞼・結膜の悪性腫瘍**					手術なし	99	99	手術なし		1	1	皮膚、皮下腫瘍摘出術(露出部)	K005$	1	8	化学療法						0	片眼
			眼瞼の皮膚の悪性新生物，眼角を含む	C441				手術あり	97	01	眼瞼結膜悪性腫瘍手術	K216	1	1	分層植皮術	K013$	1	6	放射線療法						1	両眼
			結膜の悪性新生物	C690					97	01	眼窩悪性腫瘍手術	K236	1	1	全層植皮術	K013-2$	1	2	中心静脈注射	G005						
			020012　眼窩の悪性腫瘍						97	01	治療的角膜切除術	K254$	1	1	皮弁作成術、移動術、切断術、遷延皮弁術	K015$	1	1	人工呼吸	J045$						
			眼窩の悪性新生物	C696					97	01	毛様体腫瘍切除術、脈絡膜腫瘍切除術	K266	1	1	動脈(皮)弁術、筋(皮)弁術	K016										
			020013　ぶどう膜の悪性黒色腫						97	02	皮膚悪性腫瘍切除術	K007$	1	1	遊離皮弁術(顕微鏡下血管柄付きのもの)その他の場合	K0172										
			脈絡膜の悪性新生物	C693					97	02	角膜表層除去併用結膜被覆術	K257	1	1	複合組織移植術	K019										
			毛様体の悪性新生物	C694					97	02	虹彩腫瘍切除術	K265	1	1	自家遊離複合組織移植術(顕微鏡下血管柄付きのもの)	K020										
			020014　眼の悪性腫瘍(その他)						97	03	涙嚢摘出術	K203	1	1	粘膜移植術	K021$										

診断群分類			医療資源を最も投入した傷病名		年齢、出生時体重			手術					手術・処置等1				手術・処置等2				定義副傷病				重症度等	
MDC	コード	分類名	ICD名称	ICDコード	コード	フラグ	年齢、出生時体重	手術分岐	対応コード	フラグ	点数表名称	区分番号等	対応コード	フラグ	処置等名称	区分番号等	対応コード	フラグ	処置等名称	区分番号等	対応コード	フラグ	疾患	疾患コードまたはICDコード	フラグ	重症度等
			角膜の悪性新生物	C691					97	03	眼窩内容除去術	K233	1	1	粘膜弁手術	K021-2$										
			眼および付属器の悪性新生物 眼および付属器の境界部病巣	C698					97	03	眼球摘出術	K241	1	1	組織拡張器による再建手術(一連につき)その他の場合	K0222										
			眼の悪性新生物, 部位不明	C699					97	04	結膜腫瘍冷凍凝固術	K225	1	1	骨移植術(軟骨移植術を含む。)	K059$										
									97	04	結膜肉芽腫摘除術	K225-3	1	1	リンパ節摘出術	K626$										
									97	04	眼球摘出及び組織又は義眼台充填術	K245	1	1	脾摘出術	K711										
									97	06	網膜光凝固術 通常のもの(一連につき)	K2761														
									97	97		その他のKコード														
02	0040	網膜芽細胞腫	網膜の悪性新生物	C692				手術なし	99	99	手術なし		1	1	リンパ節摘出術	K626$	1	8	化学療法						0	片眼
								手術あり	97	01	網膜光凝固術 通常のもの(一連につき)	K2761	1	1	脾摘出術	K711	1	6	放射線療法						1	両眼
									97	02	網膜冷凍凝固術	K277					1	2	中心静脈注射	G005						
									97	03	眼球摘出及び組織又は義眼台充填術	K245					1	1	人工呼吸	J045$						
									97	04	眼球摘出術	K241														
									97	05	義眼台包埋術	K243														
									97	06	眼窩内容除去術	K233														
									97	97		その他のKコード														
02	006x	眼の良性腫瘍	**020061 眼瞼の良性腫瘍**					手術なし	99	99	手術なし		1	1	分層植皮術 25平方センチメートル未満	K0131	1	6	放射線療法						0	片眼
			眼瞼の上皮内黒色腫, 眼角を含む	D031				手術あり	97	01	皮膚、皮下腫瘍摘出術(露出部)	K005$	1	1	全層植皮術 25平方センチメートル未満	K013-21									1	両眼
			眼瞼のメラニン細胞性母斑の良性新生物, 眼角を含む	D221					97	01	虹彩腫瘍切除術	K265	1	1	皮弁作成術、移動術、切断術、遷延皮弁術 25平方センチメートル未満	K0151										
			眼瞼の皮膚の良性新生物, 眼角を含む	D231					97	02	結膜嚢形成手術	K223$														
			020062 結膜・角膜腫瘍						97	02	毛様体腫瘍切除術、脈絡膜腫瘍切除術	K266														
			結膜の良性新生物	D310					97	03	眼瞼結膜腫瘍手術	K215-2														
			角膜の良性新生物	D311					97	03	結膜腫瘍冷凍凝固術	K225														
			020063 虹彩・毛様体・脈絡膜・網膜腫瘍						97	03	網膜光凝固術 通常のもの(一連につき)	K2761														
			網膜の良性新生物	D312					97	04	角膜移植術	K259														
			脈絡膜の良性新生物	D313					97	04	網膜冷凍凝固術	K277														
			毛様体の良性新生物	D314					97	05	結膜腫瘍摘出術	K225-2														
			020064 眼の良性腫瘍(その他)						97	97		その他のKコード														
			眼の良性新生物, 部位不明	D319																						
02	0080	眼窩腫瘍	眼窩の良性新生物, 部位不明	D316				手術なし	99	99	手術なし		1	1	分層植皮術 25平方センチメートル未満	K0131									0	片眼
								手術あり	97	01	眼窩内腫瘍摘出術(深在性)	K235	1	1	全層植皮術 25平方センチメートル未満	K013-21									1	両眼
									97	02	眼窩内腫瘍摘出術(表在性)	K234	1	1	皮弁作成術、移動術、切断術、遷延皮弁術 25平方センチメートル未満	K0151										
									97	05	眼窩内容除去術	K233	1	1	動脈(皮)弁術、筋(皮)弁術	K016										
									97	97		その他のKコード	1	1	複合組織移植術	K019										
													1	1	自家遊離複合組織移植術(顕微鏡下血管柄付きのもの)	K020										
													1	1	粘膜移植術	K021$										
													1	1	骨移植術(軟骨移植術を含む。)	K059$										
02	0100	涙嚢腫瘍	涙腺および涙管の悪性新生物	C695				手術なし	99	99	手術なし						1	8	化学療法						0	初回
			涙腺および涙管の良性新生物	D315				手術あり	97	01	皮膚、皮下腫瘍摘出術(露出部)	K005$					1	6	放射線療法						0	片眼
									97	02	涙嚢摘出術	K203													1	再手術
									97	97		その他のKコード													1	両眼
02	0110	白内障、水晶体の疾患	老人性白内障	H25$				手術なし	99	99	手術なし		1	1	角膜移植術	K259									0	片眼
			乳児, 若年および初老期白内障	H260				手術あり	97	02	水晶体再建術	K282$													1	両眼
			外傷性白内障	H261					97	07	後発白内障手術	K282-2														
			併発白内障	H262					97	97		その他のKコード														
			薬物誘発性白内障	H263																						
			後発白内障	H264																						
			その他の明示された白内障	H268																						
			白内障, 詳細不明	H269																						
			水晶体のその他の障害	H27$																						
			他に分類される疾患における白内障および水晶体のその他の障害	H28$																						
			先天(性)水晶体奇形	Q12$																						

診断群分類			医療資源を最も投入した傷病名		年齢、出生時体重			手術					手術・処置等1				手術・処置等2				定義副傷病				重症度等	
MDC	コード	分類名	ICD名称	ICDコード	コード	フラグ	年齢、出生時体重	手術分岐	対応コード	フラグ	点数表名称	区分番号等	対応コード	フラグ	処置等名称	区分番号等	対応コード	フラグ	処置等名称	区分番号等	対応コード	フラグ	疾患名	疾患コードまたはICDコード	フラグ	重症度等
02	0120	急性前部ぶどう膜炎	急性および亜急性虹彩毛様体炎	H200					99	99	手術なし														0	片眼
			虹彩毛様体炎，詳細不明	H209					97	02	虹彩整復・瞳孔形成術	K269													1	両眼
									97	97		その他のKコード														
02	0130	原田病	その他の網脈絡膜の炎症	H308					99	99	手術なし						1	5	全身麻酔						0	初回
									97	97	手術あり														1	再手術
02	0140	網脈絡膜炎・網膜炎・急性網膜壊死	網脈絡膜の局在性炎症	H300					99	99	手術なし		1	1	水晶体再建術	K282$	1	5	全身麻酔						0	初回
			網脈絡膜の散在性炎症	H301					97	01	網膜復位術	K275													0	片眼
			後部毛様体炎	H302					97	02	硝子体切除術	K279													1	再手術
			網脈絡膜の炎症，詳細不明	H309					97	03	緑内障手術	K268$													1	両眼
									97	97		その他のKコード														
02	0150	斜視（外傷性・癒着性を除く。）	麻痺性斜視	H49$				手術なし	99	99	手術なし						1	5	全身麻酔						0	初回
			共同性内斜視	H500				手術あり	97	01	眼筋移動術	K244													0	片眼
			共同性外斜視	H501					97	02	斜視手術　直筋の前後転法及び斜筋手術の併施	K2425													1	再手術
			上下斜視	H502					97	03	斜視手術　斜筋手術	K2424													1	両眼
			間欠＜歇＞性斜視	H503					97	04	斜視手術　前転法及び後転法の併施	K2423														
			その他および詳細不明の斜視	H504					97	05	斜視手術　後転法	K2422														
			斜位	H505					97	06	斜視手術　前転法	K2421														
			機械的斜視	H506					97	97		その他のKコード														
			その他の明示された斜視	H508																						
			斜視，詳細不明	H509																						
02	0160	網膜剥離	網膜剥離，網膜裂孔を伴うもの	H330				手術なし	99	99	手術なし		1	1	水晶体再建術	K282$	1	5	全身麻酔						0	片眼
			漿液性網膜剥離	H332				手術あり	97	01	網膜復位術	K275													1	両眼
			網膜裂孔，剥離を伴わないもの	H333					97	02	硝子体茎顕微鏡下離断術	K280$														
			牽引性網膜剥離	H334					97	02	網膜付着組織を含む硝子体切除術（眼内内視鏡を用いるもの）	K280-2														
			その他の網膜剥離	H335					97	03	増殖性硝子体網膜症手術	K281														
									97	04	網膜光凝固術	K276$														
									97	05	網膜冷凍凝固術	K277														
									97	97		その他のKコード														
02	0180	糖尿病性増殖性網膜症	糖尿病（性）網膜症	H360				手術なし	99	99	手術なし		1	1	緑内障手術	K268$	1	5	全身麻酔						0	片眼
								手術あり	97	01	増殖性硝子体網膜症手術	K281	1	1	毛様体光凝固術	K271	1	3	人工腎臓　その他の場合	J0383					1	両眼
									97	02	硝子体茎顕微鏡下離断術	K280$	1	1	毛様体冷凍凝固術	K272										
									97	02	網膜付着組織を含む硝子体切除術（眼内内視鏡を用いるもの）	K280-2	1	1	水晶体再建術	K282$										
									97	03	網膜光凝固術	K276$														
									97	97		その他のKコード														
02	0190	未熟児網膜症	未熟児網膜症	H351				手術なし	99	99	手術なし						1	5	全身麻酔						0	片眼
								手術あり	97	01	網膜光凝固術　その他特殊なもの（一連につき）	K2762													1	両眼
									97	02	増殖性硝子体網膜症手術	K281														
									97	03	網膜冷凍凝固術	K277														
									97	04	網膜復位術	K275														
									97	97		その他のKコード														
02	0200	黄斑、後極変性	黄斑および後極の変性	H353				手術なし	99	99	手術なし		1	1	水晶体再建術	K282$	4	9	アフリベルセプト						0	片眼
			網膜障害，詳細不明	H359				手術あり	97	01	黄斑下手術	K277-2					4	9	ラニビズマブ						1	両眼
									97	02	硝子体茎顕微鏡下離断術　網膜付着組織を含むもの	K2801					3	8	ペガプタニブナトリウム							
									97	02	網膜付着組織を含む硝子体切除術（眼内内視鏡を用いるもの）	K280-2					2	7	ベルテポルフィン							
									97	03	硝子体茎顕微鏡下離断術　その他のもの	K2802					1	5	全身麻酔							
									97	04	増殖性硝子体網膜症手術	K281														
									97	05	網膜光凝固術	K276$														
									97	97		その他のKコード														
02	0210	網膜血管閉塞症	網膜血管閉塞症	H34$				手術なし	99	99	手術なし		1	2	緑内障手術	K268$	1	5	全身麻酔						0	片眼

診断群分類			医療資源を最も投入した傷病名		年齢、出生時体重			手術					手術・処置等1				手術・処置等2				定義副傷病				重症度等	
MDC	コード	分類名	ICD名称	ICDコード	コード	フラグ	年齢、出生時体重	手術分岐	対応コード	フラグ	点数表名称	区分番号等	対応コード	フラグ	処置等名称	区分番号等	対応コード	フラグ	処置等名称	区分番号等	対応コード	フラグ	疾患名	疾患コードまたはICDコード	フラグ	重症度等
			背景網膜症および網膜血管変化	H350				その他の手術あり	97	02	硝子体茎顕微鏡下離断術　網膜付着組織を含むもの	K2801	1	1	水晶体再建術	K282$									1	両眼
			その他の増殖性網膜症	H352					97	02	網膜付着組織を含む硝子体切除術（眼内内視鏡を用いるもの）	K280-2														
									97	03	硝子体茎顕微鏡下離断術　その他のもの	K2802														
									97	04	網膜光凝固術　その他特殊なもの（一連につき）	K2762														
									97	05	硝子体切除術	K279														
									97	07	網膜冷凍凝固術	K277														
									97	97		その他のKコード														
								増殖性硝子体網膜症手術	01	01	増殖性硝子体網膜症手術	K281														
02	0220	緑内障	緑内障の疑い	H400				手術なし	99	99	手術なし		1	1	水晶体再建術	K282$	1	3	人工腎臓　その他の場合	J0383					0	片眼
			原発開放隅角緑内障	H401				手術あり	97	04	緑内障手術　虹彩切除術	K2681													1	両眼
			原発閉塞隅角緑内障	H402					97	05	虹彩光凝固術	K270														
			眼の外傷に続発する緑内障	H403					97	06	毛様体光凝固術	K271														
			眼の炎症に続発する緑内障	H404					97	07	緑内障手術　流出路再建術	K2682														
			その他の眼疾患に続発する緑内障	H405					97	07	緑内障手術　濾過手術	K2683														
			薬物による続発緑内障	H406					97	07	緑内障手術　緑内障治療用インプラント挿入術（プレートのないもの）	K2684														
			その他の緑内障	H408					97	07	緑内障手術　緑内障治療用インプラント挿入術（プレートのあるもの）	K2685														
			緑内障，詳細不明	H409					97	08	毛様体冷凍凝固術	K272														
			内分泌，栄養および代謝疾患における緑内障	H420					97	09	隅角光凝固術	K273														
			他に分類されるその他の疾患における緑内障	H428					97	12	虹彩整復・瞳孔形成術	K269														
			眼球の変性病態	H445					97	13	眼球摘出術	K241														
			前眼部の先天奇形	Q13$					97	14	眼球内容除去術	K239														
			先天（性）緑内障	Q150					97	15	義眼台包埋術	K243														
									97	97		その他のKコード														
02	0230	眼瞼下垂	眼瞼下垂	H024				手術なし	99	99	手術なし						1	5	全身麻酔						0	片眼
			先天（性）眼瞼下垂	Q100				手術あり	97	01	眼瞼下垂症手術	K219$													1	両眼
									97	02	眼筋移動術	K244														
									97	97		その他のKコード														
02	0240	硝子体疾患	硝子体の障害	H43$				手術なし	99	99	手術なし		1	1	水晶体再建術	K282$									0	片眼
								手術あり	97	01	増殖性硝子体網膜症手術	K281													1	両眼
									97	02	硝子体茎顕微鏡下離断術	K280$														
									97	02	網膜付着組織を含む硝子体切除術（眼内内視鏡を用いるもの）	K280-2														
									97	03	硝子体切除術	K279														
									97	97		その他のKコード														
02	0250	結膜の障害	トラコーマ	A71$				手術なし	99	99	手術なし														0	片眼
			クラミジア結膜炎	A740				手術あり	97	01	翼状片手術（弁の移植を要するもの）	K224													1	両眼
			アデノウイルスによる結膜炎	B301					97	02	結膜嚢形成手術	K223$														
			急性流行性出血性結膜炎（エンテロウイルス性）	B303					97	03	結膜結石除去術	K221$														
			その他のウイルス（性）結膜炎	B308					97	04	結膜下異物除去術	K222														
			ウイルス（性）結膜炎，詳細不明	B309					97	05	結膜腫瘍冷凍凝固術	K225														
			結膜炎	H10$					97	97		その他のKコード														
			結膜のその他の障害	H11$																						
			他に分類される疾患における結膜の障害	H13$																						
02	0270	強膜の障害	強膜の障害	H15$				手術なし	99	99	手術なし														0	片眼
								手術あり	97	01	強膜移植術	K260													1	両眼
									97	97		その他のKコード														
02	0280	角膜の障害	アデノウイルスによる角結膜炎	B300				手術なし	99	99	手術なし														0	片眼
			角膜炎	H16$				手術あり	97	01	角膜移植術	K259													1	両眼
			角膜瘢痕および混濁	H17$					97	02	角膜新生血管手術（冷凍凝固術を含む。）	K248														
			角膜のその他の障害	H18$					97	02	顕微鏡下角膜抜糸術	K248-2														
			他に分類される疾患における強膜および角膜の障害	H19$					97	03	角膜潰瘍掻爬術、角膜潰瘍焼灼術	K249														

診断群分類			医療資源を最も投入した傷病名		年齢、出生時体重			手術					手術・処置等1				手術・処置等2				定義副傷病				重症度等	
MDC	コード	分類名	ICD名称	ICDコード	コード	フラグ	年齢、出生時体重	手術分岐	対応コード	フラグ	点数表名称	区分番号等	対応コード	フラグ	処置等名称	区分番号等	対応コード	フラグ	処置等名称	区分番号等	対応コード	フラグ	疾患名	疾患コードまたはICDコード	フラグ	重症度等
									97	04	角膜切開術	K250														
									97	06	角膜潰瘍結膜被覆術	K256														
									97	07	角膜表層除去併用結膜被覆術	K257														
									97	08	治療的角膜切除術	K254$														
									97	09	強角膜瘻孔閉鎖術	K255														
									97	10	角膜形成手術	K261														
									97	11	瞼縁縫合術(瞼板縫合術を含む。)	K207														
									97	97		その他のKコード														
02	0290	涙器の疾患	涙道の急性および詳細不明の炎症	H043				手術なし	99	99	手術なし														0	初回
			涙道の慢性炎症	H044				手術あり	97	01	涙嚢鼻腔吻合術	K204													0	片眼
			涙道の狭窄および不全	H045					97	01	眼瞼膿瘍切開術	K209													1	再手術
			涙道におけるその他の変化	H046					97	02	涙点、涙小管形成術	K199													1	両眼
									97	03	涙点プラグ挿入術、涙点閉鎖術	K200-2														
									97	04	涙管チューブ挿入術	K202$														
									97	05	涙嚢切開術	K200														
									97	06	先天性鼻涙管閉塞開放術	K201														
									97	07	涙嚢摘出術	K203														
									97	08	涙小管形成手術	K206														
									97	97		その他のKコード														
02	0320	眼瞼、涙器、眼窩の疾患	麦粒腫およびさん<霰>粒腫	H00$				手術なし	99	99	手術なし						1	5	全身麻酔						0	片眼
			眼瞼のその他の炎症	H01$				手術あり	97	01	眼瞼内反症手術	K217$													1	両眼
			眼瞼内反(症)および(眼瞼)睫毛乱生(症)	H020					97	02	瞼縁縫合術(瞼板縫合術を含む。)	K207														
			眼瞼外反(症)	H021					97	03	麦粒腫切開術	K208														
			兎眼	H022					97	04	眼瞼膿瘍切開術	K209														
			眼瞼皮膚し<弛>緩症	H023					97	05	睫毛電気分解術(毛根破壊)	K211														
			眼瞼機能のその他の障害	H025					97	06	マイボーム腺梗塞摘出術、マイボーム腺切開術	K213														
			眼瞼偏平黄色腫<黄色板症>	H026					97	06	霰粒腫摘出術	K214														
			眼瞼および眼周囲のその他の変性障害	H027					97	07	瞼板切除術(巨大霰粒腫摘出)	K215														
			眼瞼のその他の明示された障害	H028					97	08	眼瞼外反症手術	K218														
			眼瞼の障害, 詳細不明	H029					97	09	皮膚、皮下腫瘍摘出術(露出部)	K005$														
			他に分類される疾患における眼瞼の障害	H03$					97	10	瘢痕拘縮形成手術　顔面	K0101														
			涙腺炎	H040					97	11	兎眼矯正術	K212														
			涙腺のその他の障害	H041					97	12	分層植皮術	K013$														
			流涙	H042					97	12	全層植皮術	K013-2$														
			涙器のその他の障害	H048					97	13	眼瞼下垂症手術	K219$														
			涙器の障害, 詳細不明	H049					97	14	眼窩縁形成手術(骨移植によるもの)	K237														
			眼窩の急性炎症	H050					97	97		その他のKコード														
			眼窩の慢性炎症性障害	H051																						
			眼球突出	H052																						
			眼窩の変形	H053																						
			眼球陥入<陥凹>	H054																						
			眼窩のその他の障害	H058																						
			眼窩の障害, 詳細不明	H059																						
			他に分類される疾患における涙器の障害	H060																						
			他に分類される疾患における眼窩の寄生虫症	H061																						
			他に分類される疾患における眼窩のその他の障害	H063																						
02	0325	甲状腺機能異常性眼球突出(症)	甲状腺機能異常性眼球突出(症)	H062					99	99	手術なし						1	6	放射線療法						0	片眼
									97	97	手術あり														1	両眼
02	0340	虹彩毛様体炎、虹彩・毛様体の障害	慢性虹彩毛様体炎	H201				手術なし	99	99	手術なし		1	1	水晶体再建術	K282$	1	5	全身麻酔						0	片眼
			水晶体原性虹彩毛様体炎	H202				手術あり	97	02	緑内障手術	K268$													1	両眼
			その他の虹彩毛様体炎	H208					97	03	硝子体切除術	K279														
			虹彩および毛様体のその他の障害	H21$					97	04	硝子体置換術	K284														
			他に分類される疾患における虹彩および毛様体の障害	H22$					97	97		その他のKコード														

診断群分類			医療資源を最も投入した傷病名		年齢、出生時体重			手術					手術・処置等1				手術・処置等2				定義副傷病				重症度等	
MDC	コード	分類名	ICD名称	ICDコード	コード	フラグ	年齢、出生時体重	手術分岐	対応コード	フラグ	点数表名称	区分番号等	対応コード	フラグ	処置等名称	区分番号等	対応コード	フラグ	処置等名称	区分番号等	対応コード	フラグ	疾患名	疾患コードまたはICDコード	フラグ	重症度等
02	0350	脈絡膜の疾患	脈絡膜のその他の障害	H31$				手術なし	99	99	手術なし						1	5	全身麻酔						0	片眼
			他に分類される疾患における網脈絡膜の障害	H32$				手術あり	97	01	網膜光凝固術	K276$													1	両眼
			網膜分離症および網膜のう<嚢>胞	H331					97	02	網膜復位術	K275														
			周辺網膜変性	H354					97	02	硝子体茎顕微鏡下離断術	K280$														
			遺伝性網膜ジストロフィ	H355					97	02	網膜付着組織を含む硝子体切除術(眼内内視鏡を用いるもの)	K280-2														
			網膜出血	H356					97	02	増殖性硝子体網膜症手術	K281														
			網膜層の分離	H357					97	97		その他のKコード														
			その他の明示された網膜障害	H358																						
			他に分類される疾患におけるその他の網膜障害	H368																						
02	0360	眼球の障害	化膿性眼内炎	H440				手術なし	99	99	手術なし														0	片眼
			その他の眼内炎	H441				手術あり	97	01	硝子体切除術	K279													1	両眼
			変性近視	H442					97	02	増殖性硝子体網膜症手術	K281														
			眼球のその他の変性性障害	H443					97	97		その他のKコード														
			低眼圧	H444																						
			眼球のその他の障害	H448																						
			眼球の障害，詳細不明	H449																						
			他に分類される疾患における硝子体および眼球の障害	H45$																						
02	0370	視神経の疾患	視神経炎	H46				手術なし	99	99	手術なし						1	6	放射線療法						0	片眼
			視神経の障害，他に分類されないもの	H470				手術あり	97	01	視神経管開放術	K158													1	両眼
			乳頭浮腫，詳細不明	H471					97	97		その他のKコード														
			視神経萎縮	H472																						
			視神経乳頭のその他の障害	H473																						
			視(神経)交叉の障害	H474																						
			その他の視(覚)路の障害	H475																						
			視覚皮質の障害	H476																						
			視(覚)路の障害，詳細不明	H477																						
			他に分類される疾患における視神経[第2脳神経]および視(覚)路の障害	H48$																						
			視神経および視路の損傷	S040																						
02	0380	眼球運動障害	両眼運動のその他の障害	H51$				手術なし	99	99	手術なし														0	片眼
			眼振およびその他の不規則眼球運動	H55				手術あり	97	97	手術あり														1	両眼
02	0390	視覚・視野障害	屈折および調節の障害	H52$					99	99	手術なし															
			視覚障害	H53$					97	97	手術あり															
			盲<失明>および低視力	H54$																						
02	0400	眼、付属器の障害	眼および付属器のその他の障害	H57$				手術なし	99	99	手術なし														0	片眼
			他に分類される疾患における眼および付属器のその他の障害	H58$				手術あり	97	97	手術あり														1	両眼
			眼および付属器の処置後障害，他に分類されないもの	H59$																						
03	001x	頭頸部悪性腫瘍	**030010 口腔・下顎、口唇の悪性腫瘍**					手術なし	99	99	手術なし		1	1	分層植皮術	K013$	5	9	動注化学療法		1	3	滲出性中耳炎、耳管炎、耳管閉塞	030430		
			口唇の悪性新生物	C00$				その他の手術あり	97	02	内視鏡下鼻・副鼻腔手術Ⅰ型(副鼻腔自然口開窓術)	K340-3	1	1	全層植皮術	K013-2$	4	8	化学療法ありかつ放射線療法なし		1	3	肺炎、急性気管支炎、急性細気管支炎	040080		
			舌のその他および部位不明の悪性新生物	C02$					97	02	上顎洞開窓術	K349	1	1	皮弁作成術、移動術、切断術、遷延皮弁術	K015$	3	7	化学療法ありかつ放射線療法あり		1	3	誤嚥性肺炎	040081		
			歯肉の悪性新生物	C03$					97	02	上咽頭腫瘍摘出術	K371$	1	1	動脈(皮)弁術、筋(皮)弁術	K016	2	6	化学療法なしかつ放射線療法あり							
			口(腔)底の悪性新生物	C04$					97	02	中咽頭腫瘍摘出術	K372$	1	1	遊離皮弁術(顕微鏡下血管柄付きのもの) その他の場合	K0172	1	2	中心静脈注射	G005						
			硬口蓋の悪性新生物	C050					97	02	下咽頭腫瘍摘出術	K373$	1	1	複合組織移植術	K019	1	1	人工呼吸	J045$						
			口蓋の悪性新生物 口蓋の境界部病巣	C058					97	02	副咽頭間隙腫瘍摘出術	K379$	1	1	自家遊離複合組織移植術(顕微鏡下血管柄付きのもの)	K020										
			口蓋の悪性新生物，部位不明	C059					97	02	喉頭腫瘍摘出術	K393$	1	1	神経縫合術 その他のもの	K1822										
			その他および部位不明の口腔の悪性新生物	C06$					97	02	リンパ節摘出術	K626$	1	1	神経移植術	K198										
			その他および部位不明確の口唇，口腔および咽頭の悪性新生物	C14$					97	03	気管切開術	K386														
			下顎の悪性新生物	C411					97	03	食道狭窄拡張術	K522$														

診断群分類			医療資源を最も投入した傷病名		年齢、出生時体重			手術					手術・処置等1				手術・処置等2				定義副傷病				重症度等	
MDC	コード	分類名	ICD名称	ICDコード	コード	フラグ	年齢、出生時体重	手術分岐	対応コード	フラグ	点数表名称	区分番号等	対応コード	フラグ	処置等名称	区分番号等	対応コード	フラグ	処置等名称	区分番号等	対応コード	フラグ	疾患名	疾患コードまたはICDコード	フラグ	重症度等
			口唇，口腔および咽頭の上皮内癌	D000					97	03	食道ステント留置術	K522-2														
			030011 唾液腺の悪性腫瘍						97	03	血管結紮術	K607$														
			耳下腺の悪性新生物	C07					97	03	胃瘻造設術（経皮的内視鏡下胃瘻造設術、腹腔鏡下胃瘻造設術を含む。）	K664														
			その他および部位不明の大唾液腺の悪性新生物	C08$					97	97		その他のKコード														
			030012 上咽頭の悪性腫瘍					頸部悪性腫瘍手術等	01	01	頸部悪性腫瘍手術	K470														
			鼻＜上＞咽頭の悪性新生物	C11$					01	01	皮膚悪性腫瘍切除術　広汎切除	K0071														
			030013 中咽頭の悪性腫瘍						01	01	皮膚悪性腫瘍切除術　単純切除	K0072														
			舌根＜基底＞部の悪性新生物	C01					01	01	広範囲頭蓋底腫瘍切除・再建術	K151-2														
			軟口蓋の悪性新生物	C051					01	01	頭皮、頭蓋骨悪性腫瘍手術	K162														
			口蓋垂の悪性新生物	C052					01	01	眼窩悪性腫瘍手術	K236														
			扁桃の悪性新生物	C09$					01	01	耳介悪性腫瘍手術	K293														
			中咽頭の悪性新生物	C10$					01	01	外耳道悪性腫瘍手術（悪性外耳道炎手術を含む。）	K294														
			030014 下咽頭の悪性腫瘍						01	01	中耳悪性腫瘍手術　切除	K3141														
			梨状陥凹＜洞＞の悪性新生物	C12					01	01	中耳悪性腫瘍手術　側頭骨摘出術	K3142														
			下咽頭の悪性新生物	C13$					01	01	鼻副鼻腔悪性腫瘍手術	K343$														
			030015 喉頭の悪性腫瘍						01	01	咽頭悪性腫瘍手術（軟口蓋悪性腫瘍手術を含む。）	K374														
			喉頭の悪性新生物	C32$					01	01	上咽頭悪性腫瘍手術	K376														
			喉頭の上皮内癌	D020					01	01	副咽頭間隙悪性腫瘍摘出術	K379-2$														
			030016 鼻腔・副鼻腔の悪性腫瘍						01	01	喉頭悪性腫瘍手術	K394$														
			鼻腔の悪性新生物	C300					01	01	喉頭、下咽頭悪性腫瘍手術（頸部、胸部、腹部等の操作による再建を含む。）	K395														
			副鼻腔の悪性新生物	C31$					01	01	口腔底悪性腫瘍手術	K410														
			頭蓋骨および顔面骨の悪性新生物	C410					01	01	類粘膜悪性腫瘍手術	K412														
			030017 転移性頸部悪性腫瘍						01	01	舌悪性腫瘍手術　切除	K4151														
			頭部，顔面および頸部リンパ節の悪性新生物	C770					01	01	舌悪性腫瘍手術　亜全摘	K4152														
			030018 聴器の悪性腫瘍						01	01	口唇悪性腫瘍手術	K422														
			中耳の悪性新生物	C301					01	01	類悪性腫瘍手術	K424														
			耳および外耳道の皮膚の悪性新生物	C442					01	01	口腔、顎、顔面悪性腫瘍切除術	K425														
			030019 頭頸部悪性腫瘍（その他）						01	01	下顎骨悪性腫瘍手術	K439$														
			口唇の悪性黒色腫	C430					01	01	上顎骨悪性腫瘍手術	K442$														
			眼瞼の悪性黒色腫，眼角を含む	C431					01	01	顎下腺悪性腫瘍手術	K455														
			耳および外耳道の悪性黒色腫	C432					01	01	耳下腺悪性腫瘍手術　切除	K4581														
			その他および部位不明の顔面の悪性黒色腫	C433					01	01	耳下腺悪性腫瘍手術　全摘	K4582														
			頭皮および頸部の悪性黒色腫	C434					01	01	頸部郭清術	K469$														
			口唇の皮膚の悪性新生物	C440					01	01	縦隔郭清術	K503														
			その他および部位不明の顔面の皮膚の悪性新生物	C443					01	01	リンパ節群郭清術　顎下部又は舌下部（浅在性）	K6271														
			頭皮および頸部の皮膚の悪性新生物	C444					01	01	リンパ節群郭清術　頸部（深在性）	K6272														
			頭部，顔面および頸部の末梢神経の悪性新生物	C470					01	01	リンパ節群郭清術　鎖骨上窩及び下窩	K6273														
			頭部，顔面および頸部の結合組織および軟部組織の悪性新生物	C490																						
			その他および部位不明確の悪性新生物　頭部，顔面および頸部の悪性新生物	C760																						
			中耳および呼吸器系のその他の部位の上皮内癌	D023																						
			耳および外耳道の上皮内黒色腫	D032																						
			耳および外耳道の皮膚の上皮内癌	D042																						
03	0150	耳・鼻・口腔・咽頭・大唾液腺の腫瘍	口唇の良性新生物	D100				手術なし	99	99	手術なし		1	1	顔面神経麻痺形成手術	K011$										
			舌の良性新生物	D101				手術あり	97	01	喉頭腫瘍摘出術　直達鏡によるもの	K3932	1	1	分層植皮術	K013$										
			口（腔）底の良性新生物	D102					97	01	耳下腺腫瘍摘出術　耳下腺深葉摘出術	K4572	1	1	全層植皮術	K013-2$										
			口腔のその他および部位不明の良性新生物	D103					97	02	鼻副鼻腔腫瘍摘出術	K342	1	1	皮弁作成術、移動術、切断術、遷延皮弁術　25平方センチメートル未満	K0151										
			扁桃の良性新生物	D104					97	02	口蓋腫瘍摘出術	K406$	1	1	皮弁作成術、移動術、切断術、遷延皮弁術　25平方センチメートル以上100平方センチメートル未満	K0152										

診断群分類			医療資源を最も投入した傷病名		年齢、出生時体重			手術					手術・処置等1				手術・処置等2				定義副傷病				重症度等	
MDC	コード	分類名	ICD名称	ICDコード	コード	フラグ	年齢、出生時体重	手術分岐	対応コード	フラグ	点数表名称	区分番号等	対応コード	フラグ	処置等名称	区分番号等	対応コード	フラグ	処置等名称	区分番号等	対応コード	フラグ	疾患名	疾患コードまたはICDコード	フラグ	重症度等
			中咽頭のその他の部位の良性新生物	D105					97	02	口腔底腫瘍摘出術	K409	1	1	皮弁作成術、移動術、切断術、遷延皮弁術 100平方センチメートル以上	K0153										
			鼻＜上＞咽頭の良性新生物	D106					97	02	舌腫瘍摘出術 その他のもの	K4132	1	1	動脈(皮)弁術、筋(皮)弁術	K016										
			下咽頭の良性新生物	D107					97	02	口唇腫瘍摘出術	K421$	1	1	複合組織移植術	K019										
			咽頭の良性新生物, 部位不明	D109					97	02	類腫瘍摘出術	K423$	1	1	自家遊離複合組織移植術(顕微鏡下血管柄付きのもの)	K020										
			大唾液腺の良性新生物	D11$					97	02	耳下腺腫瘍摘出術 耳下腺浅葉摘出術	K4571	1	1	粘膜移植術	K021$										
			中耳, 鼻腔および副鼻腔の良性新生物	D140					97	03	舌根甲状腺腫摘出術	K414	1	1	粘膜弁手術 4平方センチメートル未満	K021-21										
			喉頭の良性新生物	D141					97	03	舌下腺腫瘍摘出術	K452	1	1	粘膜弁手術 4平方センチメートル以上	K021-22										
			口唇, 口腔および咽頭の性状不詳または不明の新生物	D370					97	03	顎下腺腫瘍摘出術	K453	1	1	神経縫合術 その他のもの	K1822										
			その他の呼吸器の性状不詳または不明の新生物	D385					97	03	顎下腺摘出術	K454	1	1	神経移行術	K197										
			舌下静脈瘤	I860					97	97		その他のKコード	1	1	神経移植術	K198										
													1	1	喉頭形成手術	K400$										
													1	1	血管移植術、バイパス移植術 頭、頸部動脈	K6144										
03	0180	口内炎、口腔疾患	口内炎および関連病変	K12$	00	0	6歳以上	手術なし	99	99	手術なし															
			口唇および口腔粘膜のその他の疾患	K13$	06	1	6歳未満	手術あり	97	97	手術あり															
03	0190	唾液腺炎、唾液腺膿瘍	唾液腺炎	K112				手術なし	99	99	手術なし															
			唾液腺膿瘍	K113				手術あり	97	97	手術あり															
03	0200	腺内唾石	唾石症	K115					99	99	手術なし															
									97	97	手術あり															
03	0220	ガマ腫	唾液腺粘液のう＜嚢＞胞＜腫＞	K116					99	99	手術なし															
									97	97	手術あり															
03	0230	扁桃、アデノイドの慢性疾患	扁桃およびアデノイドの慢性疾患	J35$	00	0	6歳以上		99	99	手術なし															
					06	1	6歳未満		97	01	口蓋扁桃手術	K377$														
									97	02	アデノイド切除術	K370														
									97	97		その他のKコード														
03	0240	扁桃周囲膿瘍、急性扁桃炎、急性咽頭喉頭炎	扁桃周囲膿瘍	J36	00	0	6歳以上	手術なし	99	99	手術なし						1	1	人工呼吸	J045$						
			その他のワンサン＜Vincent＞感染症	A691	06	1	6歳未満	その他の手術あり	97	97		その他のKコード														
			急性扁桃炎	J03$				扁桃周囲膿瘍切開術等	01	01	扁桃周囲膿瘍切開術	K368														
			急性喉頭炎および気管炎	J04$					01	01	咽後膿瘍切開術	K367														
			急性閉塞性喉頭炎[クループ]および喉頭蓋炎	J05$					01	01	深頸部膿瘍切開術	K384-2														
			咽後および副咽頭間隙膿瘍	J390					01	01	縦隔切開術 頸部からのもの	K502-21														
			咽頭のその他の膿瘍	J391					01	01	胸腔鏡下縦隔切開術	K502-3														
			咽頭のその他の疾患	J392					01	02	皮膚切開術	K001$														
			上気道過敏反応, 部位不明	J393					01	05	気管切開術	K386														
			上気道の疾患, 詳細不明	J399					01	05	血管塞栓術(頭部、胸腔、腹腔内血管等)	K615$														
03	0245	伝染性単核球症	伝染性単核症	B27$					99	99	手術なし															
									97	97	手術あり															
03	0250	睡眠時無呼吸	睡眠時無呼吸	G473				手術なし	99	99	手術なし		1	1	終夜睡眠ポリグラフィー	D237$										
								手術あり	97	01	軟口蓋形成手術	K407-2														
									97	01	口唇裂形成手術(片側) 口唇のみの場合	K4261														
									97	02	口蓋扁桃手術	K377$														
									97	03	上顎骨形成術 単純な場合	K4431														
									97	03	上顎骨形成術 複雑な場合及び2次的再建の場合	K4432														
									97	03	上顎骨形成術 骨移動を伴う場合	K4433														
									97	04	下顎骨形成術 おとがい形成の場合	K4441														
									97	04	下顎骨形成術 短縮又は伸長の場合	K4442														
									97	04	下顎骨形成術 再建の場合	K4443														
									97	04	下顎骨形成術 骨移動を伴う場合	K4444														
									97	04	下顎骨延長術	K444-2$														
									97	97		その他のKコード														

診断群分類			医療資源を最も投入した傷病名		年齢、出生時体重			手術					手術・処置等1				手術・処置等2				定義副傷病				重症度等	
MDC	コード	分類名	ICD名称	ICDコード	コード	フラグ	年齢、出生時体重	手術分岐	対応コード	フラグ	点数表名称	区分番号等	対応コード	フラグ	処置等名称	区分番号等	対応コード	フラグ	処置等名称	区分番号等	対応コード	フラグ	疾患名	疾患コードまたはICDコード	フラグ	重症度等
03	0270	上気道炎	ウイルス(性)咽頭結膜炎	B302	00	0	6歳以上		99	99	手術なし															
			急性鼻咽頭炎[かぜ]<感冒>	J00	06	1	6歳未満		97	97	手術あり															
			急性咽頭炎	J02$																						
			多部位および部位不明の急性上気道感染症	J06$																						
			慢性鼻炎，鼻咽頭炎および咽頭炎	J31$																						
03	0280	声帯ポリープ、結節	声帯および喉頭のポリープ	J381					99	99	手術なし														0	片側
			声帯結節	J382					97	97	手術あり														1	両側
03	0290	声帯麻痺	声帯および喉頭の麻痺	J380				手術なし	99	99	手術なし															
								手術あり	97	97	手術あり															
03	0300	声帯の疾患(その他)	喉頭の性状不詳または不明の新生物	D380				手術なし	99	99	手術なし															
			声帯のその他の疾患	J383				その他の手術あり	97	97		その他のKコード														
			喉頭浮腫	J384				喉頭・声帯ポリープ切除術等	01	01	喉頭・声帯ポリープ切除術	K389$														
			喉頭けいれん<痙攣>	J385					01	02	喉頭腫瘍摘出術	K393$														
			喉頭狭窄	J386																						
			喉頭のその他の疾患	J387																						
03	0320	鼻中隔弯曲症	鼻中隔弯曲症	J342					99	99	手術なし															
									97	01	鼻中隔矯正術	K347														
									97	97		その他のKコード														
03	0330	急性副鼻腔炎	急性副鼻腔炎	J01$				手術なし	99	99	手術なし															
								手術あり	97	01	内視鏡下鼻・副鼻腔手術Ⅱ型(副鼻腔単洞手術)	K340-4														
									97	01	鼻中隔矯正術	K347														
									97	01	鼻内上顎洞根治手術	K352-2														
									97	01	鼻内篩骨洞根治手術	K353														
									97	01	鼻内蝶形洞根治手術	K357														
									97	02	内視鏡下鼻・副鼻腔手術Ⅲ型(選択的(複数洞)副鼻腔手術)	K340-5														
									97	02	内視鏡下鼻・副鼻腔手術Ⅳ型(汎副鼻腔手術)	K340-6														
									97	02	上顎洞篩骨洞根治手術	K358														
									97	02	前頭洞篩骨洞根治手術	K359														
									97	02	篩骨洞蝶形洞根治手術	K360														
									97	02	上顎洞篩骨洞蝶形洞根治手術	K361														
									97	02	上顎洞篩骨洞前頭洞根治手術	K362														
									97	02	汎副鼻腔根治手術	K364														
									97	97		その他のKコード														
03	0340	血管運動性鼻炎、アレルギー性鼻炎<鼻アレルギー>	血管運動性鼻炎およびアレルギー性鼻炎<鼻アレルギー>	J30$					99	99	手術なし															
									97	01	粘膜下下鼻甲介骨切除術	K339														
									97	01	経鼻腔的翼突管神経切除術	K344														
									97	01	経上顎洞的翼突管神経切除術	K365														
									97	02	鼻甲介切除術　その他のもの	K3382														
									97	03	鼻腔粘膜焼灼術	K331														
									97	03	下甲介粘膜焼灼術	K331-2														
									97	03	下甲介粘膜レーザー焼灼術(両側)	K331-3														
									97	03	鼻甲介切除術　高周波電気凝固法によるもの	K3381														
									97	97		その他のKコード														
03	0350	慢性副鼻腔炎	慢性副鼻腔炎	J32$					99	99	手術なし														0	片側
									97	01	内視鏡下鼻・副鼻腔手術Ⅰ型(副鼻腔自然口開窓術)	K340-3													1	両側
									97	01	内視鏡下鼻・副鼻腔手術Ⅱ型(副鼻腔単洞手術)	K340-4														
									97	01	上顎洞開窓術	K349														
									97	01	鼻内篩骨洞根治手術	K353														
									97	01	鼻内前頭洞根治手術	K355														
									97	01	鼻内蝶形洞根治手術	K357														
									97	02	内視鏡下鼻・副鼻腔手術Ⅲ型(選択的(複数洞)副鼻腔手術)	K340-5														
									97	02	内視鏡下鼻・副鼻腔手術Ⅳ型(汎副鼻腔手術)	K340-6														
									97	02	上顎洞根治手術	K352														

診断群分類			医療資源を最も投入した傷病名		年齢、出生時体重			手術					手術・処置等1				手術・処置等2				定義副傷病				重症度等	
MDC	コード	分類名	ICD名称	ICDコード	コード	フラグ	年齢、出生時体重	手術分岐	対応コード	フラグ	点数表名称	区分番号等	対応コード	フラグ	処置等名称	区分番号等	対応コード	フラグ	処置等名称	区分番号等	対応コード	フラグ	疾患名	疾患コードまたはICDコード	フラグ	重症度等
									97	02	鼻内上顎洞根治手術	K352-2														
									97	02	副鼻腔炎術後後出血止血法	K352-3														
									97	02	鼻外前頭洞手術	K356-2														
									97	02	上顎洞篩骨洞根治手術	K358														
									97	02	前頭洞篩骨洞根治手術	K359														
									97	02	篩骨洞蝶形洞根治手術	K360														
									97	02	上顎洞篩骨洞蝶形洞根治手術	K361														
									97	02	上顎洞篩骨洞前頭洞根治手術	K362														
									97	02	前頭洞篩骨洞蝶形洞根治手術	K363														
									97	02	汎副鼻腔根治手術	K364														
									97	97		その他のKコード														
03	0360	副鼻腔嚢胞、鼻前庭嚢胞	鼻および副鼻腔の，のう<嚢>胞および粘液のう<嚢>胞<腫>	J341					99	99	手術なし															
			鼻および副鼻腔のその他の明示された障害	J348					97	01	鼻甲介切除術　その他のもの	K3382														
									97	01	鼻茸摘出術	K340														
									97	01	内視鏡下鼻・副鼻腔手術Ⅰ型(副鼻腔自然口開窓術)	K340-3														
									97	01	上顎洞開窓術	K349														
									97	02	鼻前庭嚢胞摘出術	K337														
									97	02	内視鏡下鼻・副鼻腔手術Ⅱ型(副鼻腔単洞手術)	K340-4														
									97	02	鼻中隔矯正術	K347														
									97	02	上顎洞根治手術	K352														
									97	02	鼻内上顎洞根治手術	K352-2														
									97	02	副鼻腔炎術後後出血止血法	K352-3														
									97	02	術後性上顎嚢胞摘出術	K435														
									97	03	鼻内篩骨洞根治手術	K353														
									97	03	鼻内前頭洞根治手術	K355														
									97	04	内視鏡下鼻・副鼻腔手術Ⅲ型(選択的(複数洞)副鼻腔手術)	K340-5														
									97	04	内視鏡下鼻・副鼻腔手術Ⅳ型(汎副鼻腔手術)	K340-6														
									97	04	鼻外前頭洞手術	K356-2														
									97	04	鼻内蝶形洞根治手術	K357														
									97	04	上顎洞篩骨洞根治手術	K358														
									97	04	前頭洞篩骨洞根治手術	K359														
									97	04	篩骨洞蝶形洞根治手術	K360														
									97	04	上顎洞篩骨洞前頭洞根治手術	K362														
									97	04	汎副鼻腔根治手術	K364														
									97	97		その他のKコード														
03	0370	鼻ポリープ	鼻ポリープ	J33$					99	99	手術なし															
									97	01	鼻茸摘出術	K340														
									97	01	内視鏡下鼻・副鼻腔手術Ⅰ型(副鼻腔自然口開窓術)	K340-3														
									97	02	上顎洞性後鼻孔ポリープ切除術	K341														
									97	97		その他のKコード														
03	0380	鼻出血	鼻出血	R040					99	99	手術なし															
									97	01	経上顎洞的顎動脈結紮術	K362-2														
									97	02	鼻腔粘膜焼焼灼術	K331														
									97	02	下甲介粘膜焼灼術	K331-2														
									97	02	下甲介粘膜レーザー焼灼術(両側)	K331-3														
									97	02	鼻甲介切除術　高周波電気凝固法によるもの	K3381														
									97	97		その他のKコード														
03	0390	顔面神経障害	顔面神経障害	G51$				手術なし	99	99	手術なし		1	1	皮弁作成術、移動術、切断術、遷延皮弁術	K015$										
								手術あり	97	01	顔面神経麻痺形成手術　動的なもの	K0112	1	1	複合組織移植術	K019										
									97	02	顔面神経麻痺形成手術　静的なもの	K0111	1	1	自家遊離複合組織移植術(顕微鏡下血管柄付きのもの)	K020										
									97	03	顔面神経減圧手術(乳様突起経由)	K159	1	1	筋膜移植術　その他のもの	K0332										
									97	03	顔面神経管開放術	K159-2	1	1	骨移植術(軟骨移植術を含む。)	K059$										
									97	04	兎眼矯正術	K212	1	1	神経縫合術　その他のもの	K1822										
									97	97		その他のKコード	1	1	神経移植術	K198										
03	0400	前庭機能障害	メニエール<Meniere>病	H810				手術なし	99	99	手術なし															
			良性発作性めまい<眩暈(症)>	H811				手術あり	97	01	内リンパ嚢開放術	K323														

診断群分類			医療資源を最も投入した傷病名		年齢、出生時体重			手術					手術・処置等1				手術・処置等2				定義副傷病				重症度等	
MDC	コード	分類名	ICD名称	ICDコード	コード	フラグ	年齢、出生時体重	手術分岐	対応コード	フラグ	点数表名称	区分番号等	対応コード	フラグ	処置等名称	区分番号等	対応コード	フラグ	処置等名称	区分番号等	対応コード	フラグ	疾患名	疾患コードまたはICDコード	フラグ	重症度等
			前庭神経炎	H812					97	02	内耳開窓術	K321														
			その他の末梢性めまい＜眩暈(症)＞	H813					97	03	迷路摘出術	K325$														
			その他の前庭機能障害	H818					97	97		その他のKコード														
			前庭機能障害，詳細不明	H819																						
03	0410	めまい(末梢前庭以外)	中枢性めまい＜眩暈(症)＞	H814					99	99	手術なし															
									97	97	手術あり															
03	0425	聴覚の障害(その他)	迷路瘻(孔)	H831				手術なし	99	99	手術なし															
			騒音による内耳障害	H833				手術あり	97	01	人工内耳植込術	K328														
			伝音および感音難聴	H90$					97	02	乳突削開術	K305														
			聴器毒性難聴	H910					97	02	乳突充填術	K310														
			老人性難聴	H911					97	02	鼓膜穿孔閉鎖術(一連につき)	K311														
			ろうあ＜聾唖＞，他に分類されないもの	H913					97	02	中耳根治手術	K317														
			その他の明示された難聴	H918					97	02	鼓膜形成手術	K318														
			難聴，詳細不明	H919					97	02	鼓室形成手術	K319														
			耳のその他の障害，他に分類されないもの	H93$					97	02	アブミ骨摘出術・可動化手術	K320														
			他に分類される疾患における耳のその他の障害	H94$					97	02	内耳窓閉鎖術	K327														
									97	97		その他のKコード														
03	0428	突発性難聴	突発性難聴(特発性)	H912					99	99	手術なし															
									97	97	手術あり															
03	0430	滲出性中耳炎、耳管炎、耳管閉塞	非化膿性中耳炎	H65$				手術なし	99	99	手術なし															
			耳管炎および耳管閉塞	H68$				手術あり	97	01	鼓膜(排液、換気)チューブ挿入術	K309														
			耳痛および耳内貯留	H92$					97	02	アデノイド切除術	K370														
									97	02	口蓋扁桃手術　摘出	K3772														
									97	03	鼓膜切開術	K300														
									97	97		その他のKコード														
03	0440	慢性化膿性中耳炎・中耳真珠腫	慢性耳管鼓室化膿性中耳炎	H661				手術なし	99	99	手術なし															
			慢性上鼓室乳突洞化膿性中耳炎	H662				その他の手術あり	97	03	乳突削開術	K305														
			その他の慢性化膿性中耳炎	H663					97	04	顔面神経減圧手術(乳様突起経由)	K159														
			中耳炎，詳細不明	H669					97	04	顔面神経管開放術	K159-2														
			乳(様)突(起)炎および関連病態	H70$					97	04	神経縫合術　その他のもの	K1822														
			中耳真珠腫	H71					97	04	神経移植術	K198														
			乳突洞削開術後腔の再発性真珠腫	H950					97	04	鼓室開放術	K301														
									97	04	上鼓室開放術	K302														
									97	04	上鼓室乳突洞開放術	K303														
									97	04	乳突洞開放術(アントロトミー)	K304														
									97	04	錐体部手術	K306														
									97	04	乳突充填術	K310														
									97	04	鼓膜穿孔閉鎖術(一連につき)	K311														
									97	04	鼓膜鼓室肉芽切除術	K312														
									97	04	S状洞血栓(静脈炎)手術	K316														
									97	04	中耳根治手術	K317														
									97	04	アブミ骨摘出術・可動化手術	K320														
									97	97		その他のKコード														
								鼓膜形成手術	02	02	鼓膜形成手術	K318														
								鼓室形成手術	01	01	鼓室形成手術	K319														
03	0450	外耳の障害(その他)	外耳炎	H60$				手術なし	99	99	手術なし															
			その他の外耳障害	H61$				手術あり	97	01	皮膚切開術	K001$														
			他に分類される疾患における外耳障害	H62$					97	01	皮弁作成術、移動術、切断術、遷延皮弁術	K015$														
									97	01	外耳道骨増生(外骨腫)切除術	K290														
									97	01	外耳道骨腫切除術	K290-2														
									97	01	外耳道腫瘍摘出術(外耳道真珠腫手術を含む。)	K292														

診断群分類			医療資源を最も投入した傷病名		年齢、出生時体重			手術					手術・処置等1				手術・処置等2				定義副傷病				重症度等	
MDC	コード	分類名	ICD名称	ICDコード	コード	フラグ	年齢、出生時体重	手術分岐	対応コード	フラグ	点数表名称	区分番号等	対応コード	フラグ	処置等名称	区分番号等	対応コード	フラグ	処置等名称	区分番号等	対応コード	フラグ	疾患名	疾患コードまたはICDコード	フラグ	重症度等
									97	97		その他のKコード														
03	0460	中耳・乳様突起の障害	麻疹，中耳炎を合併するもの	B053				手術なし	99	99	手術なし															
			急性化膿性中耳炎	H660				その他の手術あり	97	02	鼓膜形成手術	K318														
			化膿性中耳炎，詳細不明	H664					97	03	鼓室開放術	K301														
			他に分類される疾患における中耳炎	H67$					97	03	上鼓室開放術	K302														
			その他の耳管障害	H69$					97	03	上鼓室乳突洞開放術	K303														
			鼓膜穿孔	H72$					97	03	乳突洞開放術（アントロトミー）	K304														
			鼓膜のその他の障害	H73$					97	03	乳突削開術	K305														
			中耳および乳様突起のその他の障害	H74$					97	03	錐体部手術	K306														
			他に分類される疾患における中耳および乳様突起のその他の障害	H75$					97	03	乳突充填術	K310														
			乳突洞削開術に続発するその他の障害	H951					97	03	鼓膜穿孔閉鎖術（一連につき）	K311														
			耳および乳様突起のその他の処置後障害	H958					97	03	鼓膜鼓室肉芽切除術	K312														
			耳および乳様突起の処置後障害，詳細不明	H959					97	03	S状洞血栓（静脈炎）手術	K316														
									97	03	中耳根治手術	K317														
									97	03	アブミ骨摘出術・可動化手術	K320														
									97	97		その他のKコード														
								鼓室形成手術	01	01	鼓室形成手術	K319														
03	0470	内耳の障害（その他）	他に分類される疾患におけるめまい＜眩暈＞症候群	H82					99	99	手術なし															
			迷路炎	H830					97	01	アブミ骨摘出術・可動化手術	K320														
			迷路機能異常	H832					97	02	迷路摘出術	K325$														
			その他の明示された内耳疾患	H838					97	03	内耳窓閉鎖術	K327														
			内耳疾患，詳細不明	H839					97	97		その他のKコード														
03	0475	耳硬化症	耳硬化症	H80$					99	99	手術なし															
			耳小骨の先天奇形	Q163					97	01	アブミ骨摘出術・可動化手術	K320														
									97	97		その他のKコード														
03	0490	上気道の疾患（その他）	鼻の膿瘍，せつ＜フルンケル＞および<カルブンケル>	J340					99	99	手術なし						1	1	人工呼吸	J045$						
			鼻甲介の肥厚	J343					97	97		その他のKコード														
			慢性喉頭炎および慢性喉頭気管炎	J37$																						
03	0500	唾液腺の疾患（その他）	唾液腺萎縮	K110					99	99	手術なし															
			唾液腺肥大	K111					97	97	手術あり															
			唾液腺瘻	K114																						
			唾液の分泌障害	K117																						
			その他の唾液腺疾患	K118																						
			唾液腺疾患，詳細不明	K119																						
04	0010	縦隔悪性腫瘍、縦隔・胸膜の悪性腫瘍	胸腺の悪性新生物	C37				手術なし	99	99	手術なし		1	1	人工心肺（1日につき）+補助循環	K601$ +補助循環加算	3	8	化学療法ありかつ放射線療法なし		1	1	白血球疾患（その他）	130070		
			前縦隔の悪性新生物	C381				その他の手術あり	97	97		その他のKコード					2	6	放射線療法							
			後縦隔の悪性新生物	C382				縦隔悪性腫瘍手術等	01	01	縦隔悪性腫瘍手術	K504$					1	2	中心静脈注射	G005						
			縦隔の悪性新生物，部位不明	C383					01	01	胸腔鏡下縦隔悪性腫瘍手術	K504-2					1	1	人工呼吸	J045$						
			心臓，縦隔および胸膜の悪性新生物	C388					01	02	縦隔腫瘍、胸腺摘出術	K502														
			心臓，縦隔および胸膜の境界部病巣																							
			その他および部位不明確の呼吸器系および胸腔内臓器の悪性新生物	C39$					01	03	縦隔郭清術	K503														
			胸腔内リンパ節の悪性新生物	C771					01	04	肺切除術	K511$														
			縦隔の続発性悪性新生物	C781																						
			中耳ならびにその他および部位不明の呼吸器の続発性悪性新生物	C783																						
			胸腺の良性新生物	D150																						
			胸腺の性状不詳または不明の新生物	D384																						
04	0020	縦隔の良性腫瘍	縦隔の良性新生物	D152				手術なし	99	99	手術なし		1	1	人工心肺（1日につき）	K601$	1	1	人工呼吸	J045$						

診断群分類			医療資源を最も投入した傷病名		年齢、出生時体重			手術					手術・処置等1				手術・処置等2				定義副傷病				重症度等	
MDC	コード	分類名	ICD名称	ICDコード	コード	フラグ	年齢、出生時体重	手術分岐	対応コード	フラグ	点数表名称	区分番号等	対応コード	フラグ	処置等名称	区分番号等	対応コード	フラグ	処置等名称	区分番号等	対応コード	フラグ	疾患名	疾患コードまたはICDコード	フラグ	重症度等
			胸腔内臓器の良性脂肪腫性新生物（脂肪腫を含む）	D174				手術あり	97	01	縦隔腫瘍、胸腺摘出術	K502														
			縦隔の性状不詳または不明の新生物	D383					97	02	胸腔鏡下肺切除術	K513$														
			胸腺の過形成遺残	E320					97	02	胸腔鏡下良性縦隔腫瘍手術	K513-2														
			胸腺の疾患，詳細不明	E329					97	97		その他のKコード														
			先天性縦隔のう<嚢>胞	Q341																						
04	0030	呼吸器系の良性腫瘍	気管の良性新生物	D142				手術なし	99	99	手術なし						1	1	人工呼吸	J045$						
			気管支および肺の良性新生物	D143				その他の手術あり	97	97		その他のKコード														
			呼吸器系の良性新生物，部位不明	D144				肺切除術　気管支形成を伴う肺切除等	01	01	肺切除術　気管支形成を伴う肺切除	K5116														
			気管，気管支および肺の性状不詳または不明の新生物	D381					01	01	気管支形成手術	K518$														
			呼吸器の性状不詳または不明の新生物，部位不明	D386					01	03	肺切除術　楔状部分切除	K5111														
									01	03	肺切除術　区域切除（1肺葉に満たないもの）	K5112														
									01	03	肺切除術　肺葉切除	K5113														
									01	04	胸腔鏡下肺切除術	K513$														
									01	05	気管支腫瘍摘出術（気管支鏡又は気管支ファイバースコープによるもの）	K510														
04	0040	肺の悪性腫瘍	気管の悪性新生物	C33				手術なし	99	99	手術なし		1	1	気管支鏡検査、気管支カメラ	D301	8	12	ベバシズマブ		1	1	脳腫瘍	010010		
			気管支および肺の悪性新生物	C34$				手術あり	97	01	肺悪性腫瘍手術	K514$	1	1	気管支ファイバースコピー	D302	7	11	ペメトレキセドナトリウム水和物		1	1	骨の悪性腫瘍（脊椎を除く。）	070040		
			肺の続発性悪性新生物	C780					97	02	気管支形成手術　輪状切除術	K5182	1	1	経皮的針生検法	D412	6	10	カルボプラチン+パクリタキセルあり		1	1	白血球疾患（その他）	130070		
			気管の上皮内癌	D021					97	04	胸腔鏡下肺悪性腫瘍手術	K514-2$	1	1	経気管肺生検法	D415	5	9	ゲフィチニブ		1	1	敗血症	180010		
			気管支および肺の上皮内癌	D022					97	05	気管支腫瘍摘出術（気管支鏡又は気管支ファイバースコープによるもの）	K510	1	1	超音波気管支鏡下穿刺吸引生検法（EBUS-TBNA）	D415-2	5	9	クリゾチニブ		1	2	胸水、胸膜の疾患（その他）	040190		
			呼吸器系の上皮内癌，部位不明	D024					97	05	気管支鏡下レーザー腫瘍焼灼術	K510-3					5	9	エルロチニブ							
									97	06	胸腔内（胸膜内）血腫除去術	K494					4	8	化学療法ありかつ放射線療法なし							
									97	07	気管支狭窄拡張術（気管支鏡によるもの）	K508					3	7	化学療法ありかつ放射線療法あり							
									97	97		その他のKコード					2	6	化学療法なしかつ放射線療法あり							
																	1	2	中心静脈注射	G005						
																	1	1	人工呼吸	J045$						
04	0050	胸壁腫瘍、胸膜腫瘍	胸膜の悪性新生物	C384	00	0	15歳以上	手術なし	99	99	手術なし		1	2	皮弁作成術、移動術、切断術、遷延皮弁術	K015$	4	9	ペメトレキセドナトリウム水和物							
			胸膜中皮腫	C450	15	1	15歳未満	その他の手術あり	97	97		その他のKコード	1	2	動脈（皮）弁術、筋（皮）弁術	K016	3	8	化学療法ありかつ放射線療法なし							
			心膜中皮腫	C452				肺切除術　1側肺全摘等	01	01	肺切除術　1側肺全摘	K5115	1	2	遊離皮弁術（顕微鏡下血管柄付きのもの）その他の場合	K0172	2	6	放射線療法							
			胸膜の続発性悪性新生物	C782					01	01	肺悪性腫瘍手術　隣接臓器合併切除を伴う肺切除	K5145	1	2	複合組織移植術	K019	1	2	中心静脈注射	G005						
			胸膜の中皮組織の良性新生物	D190					01	01	肺悪性腫瘍手術　胸膜肺全摘	K5149	1	1	分層植皮術	K013$	1	1	人工呼吸	J045$						
			胸膜の性状不詳または不明の新生物	D382					01	02	胸壁悪性腫瘍摘出術　胸壁形成手術を併施するもの	K4841	1	1	全層植皮術	K013-2$										
									01	02	胸壁悪性腫瘍摘出術　その他のもの	K4842														
									01	02	胸骨悪性腫瘍摘出術	K484-2$														
									01	03	胸壁腫瘍摘出術	K485														
									01	05	胸腔鏡下肺切除術	K513$														
									01	05	胸腔鏡下良性胸壁腫瘍手術	K513-3														
									01	06	肋骨切除術　その他の肋骨	K4822														
									01	06	胸骨切除術、胸骨骨折観血手術	K483														
04	0070	インフルエンザ、ウイルス性肺炎	インフルエンザウイルスが分離されたインフルエンザ	J10$	00	0	6歳以上		99	99	手術なし						1	1	人工呼吸	J045$						
			インフルエンザ，インフルエンザウイルスが分離されないもの	J11$	06	1	6歳未満		97	97	手術あり															
			ウイルス肺炎，他に分類されないもの	J12$																						
04	0080	肺炎、急性気管支炎、急性細気管支炎	百日咳菌による百日咳	A370	00	0	15歳以上	手術なし	99	99	手術なし						1	1	人工呼吸	J045$	1	2	胸水、胸膜の疾患（その他）	040190		
			その他のボルデテラ属菌種による百日咳	A378	15	1	15歳未満	手術あり	97	97	手術あり										1	2	心不全	050130		
			百日咳，詳細不明	A379																	1	2	偽膜性腸炎	150021		

診断群分類			医療資源を最も投入した傷病名		年齢、出生時体重			手術					手術・処置等1				手術・処置等2				定義副傷病				重症度等	
MDC	コード	分類名	ICD名称	ICDコード	コード	フラグ	年齢、出生時体重	手術分岐	対応コード	フラグ	点数表名称	区分番号等	対応コード	フラグ	処置等名称	区分番号等	対応コード	フラグ	処置等名称	区分番号等	対応コード	フラグ	疾患名	疾患コードまたはICDコード	フラグ	重症度等
			レジオネラ症＜在郷軍人病＞	A481																						
			水痘肺炎	B012																						
			麻疹，肺炎を合併するもの	B052																						
			肺カンジダ症	B371																						
			ニューモシスチス症	B59																						
			肺炎レンサ球菌による肺炎	J13																						
			インフルエンザ菌による肺炎	J14																						
			細菌性肺炎，他に分類されないもの	J15$																						
			その他の感染病原体による肺炎，他に分類されないもの	J16$																						
			他に分類される疾患における肺炎	J17$																						
			肺炎，病原体不詳	J18$																						
			急性気管支炎	J20$																						
			急性細気管支炎	J21$																						
			詳細不明の急性下気道感染症	J22																						
04	0081	誤嚥性肺炎	固形物および液状物による肺臓炎	J69$				手術なし	99	99	手術なし						1	1	人工呼吸	J045$	1	2	偽膜性腸炎	150021		
								手術あり	97	01	嚥下機能手術　喉頭気管分離術	K403-23														
									97	02	気管切開術	K386														
									97	02	中心静脈注射用植込型カテーテル設置　頭頸部その他に設置した場合	K6182														
									97	02	胃瘻造設術（経皮的内視鏡下胃瘻造設術、腹腔鏡下胃瘻造設術を含む。）	K664														
									97	02	経皮経食道胃管挿入術（PTEG）	K664-2														
									97	97		その他のKコード														
04	0090	下気道感染症（その他）	気管支炎，急性または慢性と明示されないもの	J40	00	0	15歳以上		99	99	手術なし						1	1	人工呼吸	J045$	1	1	呼吸不全（その他）	040130		
			単純性慢性気管支炎および粘液膿性慢性気管支炎	J41$	15	1	15歳未満		97	97	手術あり															
			詳細不明の慢性気管支炎	J42																						
04	0100	喘息	喘息	J45$	00	0	15歳以上		99	99	手術なし						2	2	オマリズマブ		1	1	慢性閉塞性肺疾患	040120		
			喘息発作重積状態	J46	15	1	3歳以上15歳未満		97	97	手術あり						1	1	人工呼吸	J045$	1	1	狭心症、慢性虚血性心疾患	050050		
					03	2	3歳未満														1	1	心不全	050130		
																					1	1	脊椎骨粗鬆症	070370		
																					1	1	2型糖尿病（糖尿病性ケトアシドーシスを除く。）	100070		
04	0110	間質性肺炎	炭坑夫じん＜塵＞肺（症）	J60	00	0	15歳以上		99	99	手術なし						2	2	シベレスタットナトリウム水和物							
			石綿＜アスベスト＞およびその他の無機質線維によるじん＜塵＞肺（症）	J61	15	1	15歳未満		97	97	手術あり						1	1	人工呼吸	J045$						
			珪酸を含む粉じん＜塵＞によるじん＜塵＞肺（症）	J62$																						
			その他の無機粉じん＜塵＞によるじん＜塵＞肺（症）	J63$																						
			詳細不明のじん＜塵＞肺（症）	J64																						
			結核を伴うじん＜塵＞肺（症）	J65																						
			特異的な有機粉じん＜塵＞による気道疾患	J66$																						
			有機粉じん＜塵＞による過敏性肺臓炎	J67$																						
			化学物質，ガス，フュームおよび蒸気の吸入による呼吸器病態	J68$																						
			その他の外的因子による呼吸器病態	J70$																						
			肺好酸球症，他に分類されないもの	J82																						
			その他の間質性肺疾患	J84$																						
			リウマチ性肺疾患	J990																						
			その他のびまん＜広汎＞性結合組織障害における呼吸器障害	J991																						
04	0120	慢性閉塞性肺疾患	肺気腫	J43$				手術なし	99	99	手術なし		1	1	シンチグラム	E100$	1	1	人工呼吸	J045$	1	1	誤嚥性肺炎	040081		
			その他の慢性閉塞性肺疾患	J44$				その他の手術あり	97	97		その他のKコード									1	3	肺炎、急性気管支炎、急性細気管支炎	040080		
								肺切除術等	01	01	肺切除術	K511$														
									01	02	胸腔鏡下肺切除術	K513$														

診断群分類			医療資源を最も投入した傷病名		年齢、出生時体重			手術					手術・処置等1				手術・処置等2				定義副傷病				重症度等	
MDC	コード	分類名	ICD名称	ICDコード	コード	フラグ	年齢、出生時体重	手術分岐	対応コード	フラグ	点数表名称	区分番号等	対応コード	フラグ	処置等名称	区分番号等	対応コード	フラグ	処置等名称	区分番号等	対応コード	フラグ	疾患名	疾患コードまたはICDコード	フラグ	重症度等
									01	02	胸腔鏡下肺縫縮術	K513-4														
04	0130	呼吸不全(その他)	呼吸不全, 他に分類されないもの	J96$	00	0	15歳以上	手術なし	99	99	手術なし						1	2	中心静脈注射	G005						
					15	1	15歳未満	手術あり	97	01	気管切開術	K386					1	1	人工呼吸	J045$						
									97	97		その他のKコード														
04	0140	気道出血(その他)	喀血	R042	00	0	15歳以上	手術なし	99	99	手術なし		1	1	血管塞栓術(頭部、胸腔、腹腔内血管等)	K615$	1	1	人工呼吸	J045$						
			気道のその他の部位からの出血	R048	15	1	15歳未満	手術あり	97	03	肺切除術	K511$														
			気道からの出血, 詳細不明	R049					97	97		その他のKコード														
04	0150	肺・縦隔の感染、膿瘍形成	アメーバ性肺膿瘍	A065	00	0	6歳以上	手術なし	99	99	手術なし		1	2	皮弁作成術、移動術、切断術、遷延皮弁術	K015$	1	1	人工呼吸	J045$						
			急性肺クリプトコッカス症	B450	06	1	6歳未満	手術あり	97	02	肺切除術	K511$	1	2	動脈(皮)弁術、筋(皮)弁術	K016										
			住血吸虫症, 詳細不明	B659					97	03	胸腔鏡下肺切除術	K513$	1	2	遊離皮弁術(顕微鏡下血管柄付きのもの)その他の場合	K0172										
			肺吸虫症	B664					97	04	膿胸腔有茎大網充填術	K497-2	1	2	複合組織移植術	K019										
			胸腺膿瘍	E321					97	04	胸郭形成手術(膿胸手術の場合)	K498$	1	1	分層植皮術	K013$										
			その他の胸腺の疾患	E328					97	04	縦隔切開術	K502-2$	1	1	全層植皮術	K013-2$										
			肺のえ<壊>疽およびえ<壊>死	J850					97	04	胸腔鏡下縦隔切開術	K502-3														
			肺炎を伴う肺膿瘍	J851					97	04	肺膿瘍切開排膿術	K507														
			肺炎を伴わない肺膿瘍	J852					97	05	縦隔腫瘍、胸腺摘出術	K502														
			縦隔膿瘍	J853					97	97		その他のKコード														
			膿胸(症)	J86$																						
			縦隔の疾患, 他に分類されないもの	J985																						
04	0151	呼吸器のアスペルギルス症	侵襲性肺アスペルギルス症	B440	00	0	6歳以上	手術なし	99	99	手術なし		1	2	皮弁作成術、移動術、切断術、遷延皮弁術	K015$	1	1	人工呼吸	J045$						
			その他の肺アスペルギルス症	B441	06	1	6歳未満	手術あり	97	02	肺切除術	K511$	1	2	動脈(皮)弁術、筋(皮)弁術	K016										
			扁桃アスペルギルス症	B442					97	03	胸腔鏡下肺切除術	K513$	1	2	遊離皮弁術(顕微鏡下血管柄付きのもの)その他の場合	K0172										
									97	04	膿胸腔有茎大網充填術	K497-2	1	2	複合組織移植術	K019										
									97	04	胸郭形成手術(膿胸手術の場合)	K498$	1	1	分層植皮術	K013$										
									97	04	縦隔切開術	K502-2$	1	1	全層植皮術	K013-2$										
									97	04	胸腔鏡下縦隔切開術	K502-3														
									97	04	肺膿瘍切開排膿術	K507														
									97	05	縦隔腫瘍、胸腺摘出術	K502														
									97	97		その他のKコード														
04	0160	呼吸器の結核	呼吸器結核, 細菌学的または組織学的に確認されたもの	A15$	00	0	6歳以上		99	99	手術なし		1	2	分層植皮術	K013$	1	1	人工呼吸	J045$						
			肺結核, 細菌学的および組織学的検査陰性のもの	A160	06	1	6歳未満		97	01	肺切除術	K511$	1	2	全層植皮術	K013-2$										
			肺結核, 細菌学的および組織学的検査が実施されていないもの	A161					97	02	胸腔鏡下肺切除術	K513$	1	2	皮弁作成術、移動術、切断術、遷延皮弁術	K015$										
			肺結核, 細菌学的または組織学的確認の記載がないもの	A162					97	03	胸壁膿瘍切開術	K477	1	2	動脈(皮)弁術、筋(皮)弁術	K016										
			胸腔内リンパ節結核, 細菌学的または組織学的確認の記載がないもの	A163					97	03	肋骨・胸骨カリエス又は肋骨骨髄炎手術	K478	1	2	遊離皮弁術(顕微鏡下血管柄付きのもの)その他の場合	K0172										
			結核性胸膜炎, 細菌学的または組織学的確認の記載がないもの	A165					97	03	胸壁冷膿瘍手術	K480	1	2	複合組織移植術	K019										
			初感染呼吸器結核, 細菌学的または組織学的確認の記載がないもの	A167					97	03	流注膿瘍切開掻爬術	K480-2	1	2	自家遊離複合組織移植術(顕微鏡下血管柄付きのもの)	K020										
			その他の呼吸器結核, 細菌学的または組織学的確認の記載がないもの	A168					97	03	胸郭形成手術(肺切除後遺残腔を含む。)	K499														
			詳細不明の呼吸器結核, 細菌学的または組織学的確認の記載がないもの	A169					97	04	肺膿瘍切開排膿術	K507														
			粟粒結核	A19$					97	97		その他のKコード														
04	0170	抗酸菌関連疾患(肺結核以外)	肺非結核性抗酸菌感染症	A310	00	0	6歳以上		99	99	手術なし						1	1	人工呼吸	J045$	1	1	呼吸不全(その他)	040130		
			非結核性抗酸菌感染症,詳細不明	A319	06	1	6歳未満		97	97	手術あり															
04	0180	気管支狭窄など気管通過障害	喉頭, 気管および気管支の結核, 細菌学的または組織学的確認の記載がないもの	A164	00	0	6歳以上	手術なし	99	99	手術なし						1	1	人工呼吸	J045$						
			上気道のその他の明示された疾患	J398	06	1	6歳未満	手術あり	97	01	気管形成手術(管状気管、気管移植等)	K403$														

診断群分類			医療資源を最も投入した傷病名		年齢、出生時体重			手術					手術・処置等1				手術・処置等2				定義副傷病				重症度等	
MDC	コード	分類名	ICD名称	ICDコード	コード	フラグ	年齢、出生時体重	手術分岐	対応コード	フラグ	点数表名称	区分番号等	対応コード	フラグ	処置等名称	区分番号等	対応コード	フラグ	処置等名称	区分番号等	対応コード	フラグ	疾患名	疾患コードまたはICDコード	フラグ	重症度等
			気管支の疾患，他に分類されないもの	J980					97	01	気管支狭窄拡張術（気管支鏡によるもの）	K508														
			肺虚脱	J981					97	01	肺切除術	K511$														
									97	01	気管支形成手術	K518$														
									97	97		その他のKコード														
04	0190	胸水、胸膜の疾患（その他）	胸水，他に分類されないもの	J90				手術なし	99	99	手術なし						1	1	人工呼吸	J045$						
			他に分類される病態における胸水	J91				手術あり	97	01	醸膿胸膜、胸膜肼胝切除術	K496$														
			胸膜斑<プラーク>	J92$					97	01	胸膜外肺剥皮術	K496-3$														
			線維胸	J941					97	97		その他のKコード														
			その他の明示された胸膜病態	J948																						
			胸膜病態，詳細不明	J949																						
04	0200	気胸	気胸	J93$	00	0	15歳以上	手術なし	99	99	手術なし						1	1	人工呼吸	J045$	1	1	間質性肺炎	040110	0	片側
					15	1	15歳未満	その他の手術あり	97	97		その他のKコード									1	1	慢性閉塞性肺疾患	040120	1	両側
								肺切除術等	01	01	肺切除術	K511$									1	3	2型糖尿病（糖尿病性ケトアシドーシスを除く。）	100070		
									01	02	肺縫縮術	K517														
									01	03	胸腔鏡下肺切除術	K513$														
04	0210	気管支拡張症	気管支拡張症	J47				手術なし	99	99	手術なし		1	1	血管塞栓術（頭部、胸腔、腹腔内血管等）	K615$	1	1	人工呼吸	J045$					0	片側
								手術あり	97	01	肺切除術　肺葉切除	K5113													1	両側
									97	02	肺切除術　区域切除（1肺葉に満たないもの）	K5112														
									97	97		その他のKコード														
04	0220	横隔膜腫瘍・横隔膜疾患（新生児を含む。）	横隔膜障害	J986	00	0	15歳以上	手術なし	99	99	手術なし		1	1	経皮的心肺補助法（1日につき）	K602$	1	1	人工呼吸	J045$						
			横隔膜ヘルニア	K44$	15	1	15歳未満	手術あり	97	01	胸腹裂孔ヘルニア手術	K535$														
			出産損傷による横隔神経麻痺	P142					97	02	後胸骨ヘルニア手術	K536														
			先天性食道裂孔ヘルニア	Q401					97	02	食道裂孔ヘルニア手術	K537$														
			先天性横隔膜ヘルニア	Q790					97	03	横隔膜縫合術	K534$														
			横隔膜のその他の先天奇形	Q791					97	03	胸腔鏡下（腹腔鏡下を含む。）横隔膜縫合術	K534-3														
									97	03	腹腔鏡下食道裂孔ヘルニア手術	K537-2														
									97	97		その他のKコード														
04	0230	血胸、血気胸、乳び胸	乳び<糜>（胸膜）滲出	J940	00	0	15歳以上	手術なし	99	99	手術なし						1	2	中心静脈注射	G005						
			血胸	J942	15	1	15歳未満	手術あり	97	01	乳糜胸手術	K501					1	1	人工呼吸	J045$						
			外傷性続発性出血および再発性出血	T792					97	01	胸腔鏡下胸管結紮術（乳糜胸手術）	K501-3														
									97	02	胸腔内（胸膜内）血腫除去術	K494														
									97	97		その他のKコード														
04	0240	肺循環疾患	（脊柱）後弯側弯性心疾患	I271	00	0	15歳以上	手術なし	99	99	手術なし						1	9	プロスタグランジンI2製剤（注射薬に限る。）							
			その他の明示された肺性心疾患	I278	15	1	15歳未満	手術あり	97	97	手術あり						1	1	人工呼吸	J045$						
			その他の肺血管の疾患	I28$																						
			肺水腫	J81																						
04	0250	急性呼吸窮<促>迫症候群	成人呼吸窮<促>迫症候群<ARDS>	J80	00	0	15歳以上	手術なし	99	99	手術なし						1	9	プロスタグランジンI2製剤（注射薬に限る。）							
					15	1	15歳未満	手術あり	97	97	手術あり						1	1	人工呼吸	J045$						
04	026x	肺高血圧性疾患	**040261　肺動脈性肺高血圧症**					手術なし	99	99	手術なし		1	1	心臓カテーテル法による諸検査（一連の検査について）	D206$	4	9	プロスタグランジンI2製剤（注射薬に限る。）							
			原発性肺高血圧（症）	I270				その他の手術あり	97	97		その他のKコード					3	3	アンブリセンタン							
			040262　その他の二次性肺高血圧症					経皮的肺動脈形成術等	01	01	経皮的肺動脈形成術	K570-3					3	3	ボセンタン水和物							
			その他の二次性<続発性>肺高血圧（症）	I272					01	01	経皮的肺動脈弁拡張術	K570-2					2	2	シルデナフィルクエン酸塩							
			肺性心疾患，詳細不明	I279													2	2	タダラフィル							
																	1	1	人工呼吸	J045$						

診断群分類			医療資源を最も投入した傷病名		年齢、出生時体重			手術					手術・処置等1				手術・処置等2				定義副傷病				重症度等	
MDC	コード	分類名	ICD名称	ICDコード	コード	フラグ	年齢、出生時体重	手術分岐	対応コード	フラグ	点数表名称	区分番号等	対応コード	フラグ	処置等名称	区分番号等	対応コード	フラグ	処置等名称	区分番号等	対応コード	フラグ	疾患名	疾患コードまたはICDコード	フラグ	重症度等
04	0310	その他の呼吸器の障害	処置後呼吸器障害，他に分類されないもの	J95$					99	99	手術なし						1	1	人工呼吸	J045$						
			間質性気腫	J982					97	01	気管・気管支ステント留置術	K508-2$														
			代償性肺気腫	J983					97	97		その他のKコード														
			肺のその他の障害	J984																						
			その他の明示された呼吸器障害	J988																						
			呼吸器障害，詳細不明	J989																						
			他に分類されるその他の疾患における呼吸器障害	J998																						
05	0010	心臓の悪性腫瘍	心臓の悪性新生物	C380					99	99	手術なし		1	1	心臓カテーテル法による諸検査（一連の検査について）	D206$	1	4	持続緩徐式血液濾過	J038-2						
									97	01	心腫瘍摘出術、心腔内粘液腫摘出術	K544$					1	4	人工腎臓 その他の場合	J0383						
									97	97		その他のKコード					1	3	中心静脈注射	G005						
																	1	2	人工呼吸	J045$						
05	0020	心臓の良性腫瘍	心臓の良性新生物	D151				手術なし	99	99	手術なし		1	1	心臓カテーテル法による諸検査（一連の検査について）	D206$	1	4	持続緩徐式血液濾過	J038-2						
								その他の手術あり	97	97		その他のKコード					1	4	人工腎臓 その他の場合	J0383						
								心腫瘍摘出術、心腔内粘液腫摘出術	01	01	心腫瘍摘出術、心腔内粘液腫摘出術	K544$					1	3	中心静脈注射	G005						
																	1	2	人工呼吸	J045$						
05	0030	急性心筋梗塞（続発性合併症を含む。）、再発性心筋梗塞	急性心筋梗塞	I21$				手術なし	99	99	手術なし		5	5	大動脈バルーンパンピング法（IABP法）（1日につき）	K600$	3	9	tPA		1	1	肺炎、急性気管支炎、急性細気管支炎	040080	0	初回
			再発性心筋梗塞	I22$				その他の手術あり	97	04	経皮的冠動脈粥腫切除術	K547	5	5	経皮的心肺補助法（1日につき）	K602$	3	6	シンチグラム	E100$	1	1	誤嚥性肺炎	040081	1	再手術
			急性心筋梗塞の続発合併症	I23$					97	04	経皮的冠動脈形成術（特殊カテーテルによるもの） 高速回転式経皮経管アテレクトミーカテーテルによるもの	K5481	5	5	補助人工心臓（1日につき）	K603$	3	6	SPECT	E101	1	3	敗血症	180010		
			その他の急性虚血性心疾患	I24$					97	04	経皮的冠動脈ステント留置術	K549$	1	1	心臓カテーテル法による諸検査（一連の検査について）	D206$	2	4	持続緩徐式血液濾過	J038-2						
			心（臓）中隔欠損（症），後天性	I510					97	04	冠動脈形成術（血栓内膜摘除）	K551$	0	0	体外ペースメーキング術	K596	2	4	人工腎臓 その他の場合	J0383						
									97	05	経皮的冠動脈形成術	K546$					1	3	中心静脈注射	G005						
									97	05	経皮的冠動脈形成術（特殊カテーテルによるもの） エキシマレーザー血管形成用カテーテルによるもの	K5482					1	2	人工呼吸	J045$						
									97	05	冠動脈内血栓溶解療法	K550					0	1	心大血管リハビリテーション	H000$						
									97	97		その他のKコード														
								冠動脈、大動脈バイパス移植術等	02	02	冠動脈、大動脈バイパス移植術	K552$														
									02	03	冠動脈、大動脈バイパス移植術（人工心肺を使用しないもの）	K552-2$														
								心室瘤切除術（梗塞切除を含む。） 単独のもの等	01	01	心室瘤切除術（梗塞切除を含む。） 単独のもの	K5531														
									01	01	心室瘤切除術（梗塞切除を含む。） 冠動脈血行再建術（1吻合）を伴うもの	K5532														
									01	01	左室形成術、心室中隔穿孔閉鎖術、左室自由壁破裂修復術	K553-2$														
									01	01	心室瘤切除術（梗塞切除を含む。） 冠動脈血行再建術（2吻合以上）を伴うもの	K5533														
									01	01	弁形成術	K554$														
									01	01	弁置換術	K555$														
05	0050	狭心症、慢性虚血性心疾患	狭心症	I20$				手術なし	99	99	手術なし		5	5	大動脈バルーンパンピング法（IABP法）（1日につき）	K600$	3	9	tPA		1	1	肺炎、急性気管支炎、急性細気管支炎	040080	0	初回
			慢性虚血性心疾患	I25$				その他の手術あり	97	97		その他のKコード	5	5	経皮的心肺補助法（1日につき）	K602$	3	6	シンチグラム	E100$	1	1	腎臓または尿路の感染症	110310	1	再手術
								経皮的冠動脈形成術等	02	05	経皮的冠動脈形成術	K546$	5	5	補助人工心臓（1日につき）	K603$	3	6	SPECT	E101	1	2	認知症	01021x		

診断群分類			医療資源を最も投入した傷病名		年齢、出生時体重			手術					手術・処置等1				手術・処置等2				定義副傷病				重症度等	
MDC	コード	分類名	ICD名称	ICDコード	コード	フラグ	年齢、出生時体重	手術分岐	対応コード	フラグ	点数表名称	区分番号等	対応コード	フラグ	処置等名称	区分番号等	対応コード	フラグ	処置等名称	区分番号等	対応コード	フラグ	疾患名	疾患コードまたはICDコード	フラグ	重症度等
									02	05	経皮的冠動脈粥腫切除術	K547	2	2	心臓カテーテル法による諸検査(一連の検査について)+血管内超音波検査等(加算有り)	D206$+注3,4,5加算	2	4	持続緩徐式血液濾過	J038-2	1	2	呼吸不全(その他)	040130		
									02	05	経皮的冠動脈形成術(特殊カテーテルによるもの) 高速回転式経皮経管アテレクトミーカテーテルによるもの	K5481	1	1	心臓カテーテル法による諸検査(一連の検査について)	D206$	2	4	人工腎臓 その他の場合	J0383	1	3	頻脈性不整脈	050070		
									02	05	経皮的冠動脈ステント留置術	K549$	0	0	体外ペースメーキング術	K596	1	3	中心静脈注射	G005	1	3	心不全	050130		
									02	06	経皮的冠動脈形成術(特殊カテーテルによるもの) エキシマレーザー血管形成用カテーテルによるもの	K5482					1	2	人工呼吸	J045$						
								心室瘤切除術(梗塞切除を含む。) 単独のもの等	01	01	心室瘤切除術(梗塞切除を含む。) 単独のもの	K5531														
									01	01	心室瘤切除術(梗塞切除を含む。) 冠動脈血行再建術(1吻合)を伴うもの	K5532														
									01	01	心室瘤切除術(梗塞切除を含む。) 冠動脈血行再建術(2吻合以上)を伴うもの	K5533														
									01	01	左室形成術、心室中隔穿孔閉鎖術、左室自由壁破裂修復術	K553-2$														
									01	02	冠動脈、大動脈バイパス移植術	K552$														
									01	03	冠動脈、大動脈バイパス移植術(人工心肺を使用しないもの)	K552-2$														
									01	04	冠動脈形成術(血栓内膜摘除)	K551$														
05	0060	心筋症(拡張型心筋症を含む。)	拡張型心筋症	I420				手術なし	99	99	手術なし		5	5	大動脈バルーンパンピング法(IABP法)(1日につき)	K600$	2	6	シンチグラム	E100$	1	2	呼吸不全(その他)	040130		
			閉塞性肥大型心筋症	I421				手術あり	97	01	植込型補助人工心臓(拍動流型)	K604$	5	5	経皮的心肺補助法(1日につき)	K602$	2	6	SPECT	E101						
			その他の肥大型心筋症	I422					97	01	植込型補助人工心臓(非拍動流型)	K604-2$	5	5	補助人工心臓(1日につき)	K603$	2	4	持続緩徐式血液濾過	J038-2						
			心内膜心筋(好酸球性)疾患	I423					97	02	弁形成術	K554$	1	1	心臓カテーテル法による諸検査(一連の検査について)	D206$	2	4	人工腎臓 その他の場合	J0383						
			心内膜線維弾性症	I424					97	02	弁置換術	K555$	0	0	体外ペースメーキング術	K596	1	3	中心静脈注射	G005						
			その他の拘束型心筋症	I425					97	03	左室形成術、心室中隔穿孔閉鎖術、左室自由壁破裂修復術	K553-2$					1	2	人工呼吸	J045$						
			アルコール性心筋症	I426					97	04	大動脈弁下狭窄切除術(線維性、筋肥厚性を含む。)	K557-2					0	1	心大血管リハビリテーション	H000$						
			薬物およびその他の外的因子による心筋症	I427					97	05	経皮的カテーテル心筋焼灼術	K595$														
			その他の心筋症	I428					97	05	経皮的中隔心筋焼灼術	K595-2														
			心筋症, 詳細不明	I429					97	06	ペースメーカー移植術	K597$														
			他に分類される疾患における心筋症	I43$					97	06	ペースメーカー交換術	K597-2														
			心筋変性(症)	I515					97	06	両心室ペースメーカー移植術	K598														
									97	06	植込型除細動器移植術	K599														
									97	06	植込型除細動器交換術	K599-2														
									97	06	両室ペーシング機能付き植込型除細動器移植術	K599-3														
									97	06	両室ペーシング機能付き植込型除細動器交換術	K599-4														
									97	97		その他のKコード														
05	0070	頻脈性不整脈	早期興奮症候群	I456				手術なし	99	99	手術なし		5	5	大動脈バルーンパンピング法(IABP法)(1日につき)	K600$	1	4	持続緩徐式血液濾過	J038-2	1	1	肺炎、急性気管支炎、急性細気管支炎	040080		
			発作性頻拍(症)	I47$				その他の手術あり	97	02	不整脈手術	K594$	5	5	経皮的心肺補助法(1日につき)	K602$	1	4	人工腎臓 その他の場合	J0383	1	2	誤嚥性肺炎	040081		
			心房細動および粗動	I48					97	03	ペースメーカー移植術	K597$	5	5	補助人工心臓(1日につき)	K603$	1	3	中心静脈注射	G005	1	3	心筋症(拡張型心筋症含む。)	050060		
			心室細動および粗動	I490					97	03	ペースメーカー交換術	K597-2	3	3	心臓電気生理学的検査		1	2	人工呼吸	J045$	1	3	徐脈性不整脈	050210		
			心房(性)早期脱分極	I491					97	03	植込型除細動器移植術	K599	1	1	心臓カテーテル法による諸検査(一連の検査について)	D206$										
			房室接合部早期脱分極	I492					97	03	植込型除細動器交換術	K599-2	0	0	体外ペースメーキング術	K596										
			心室性早期脱分極	I493					97	97		その他のKコード														
			その他および詳細不明の早期脱分極	I494				経皮的カテーテル心筋焼灼術	01	01	経皮的カテーテル心筋焼灼術	K595$														
			その他の明示された不整脈	I498																						
05	0080	弁膜症(連合弁膜症を含む。)	リウマチ性僧帽弁疾患	I05$				手術なし	99	99	手術なし		5	5	大動脈バルーンパンピング法(IABP法)(1日につき)	K600$	2	4	持続緩徐式血液濾過	J038-2	1	3	敗血症	180010	0	初回

診断群分類			医療資源を最も投入した傷病名		年齢、出生時体重			手術					手術・処置等1				手術・処置等2				定義副傷病				重症度等	
MDC	コード	分類名	ICD名称	ICDコード	コード	フラグ	年齢、出生時体重	手術分岐	対応コード	フラグ	点数表名称	区分番号等	対応コード	フラグ	処置等名称	区分番号等	対応コード	フラグ	処置等名称	区分番号等	対応コード	フラグ	疾患名	疾患コードまたはICDコード	フラグ	重症度等
			リウマチ性大動脈弁疾患	I06$				その他の手術あり	97	97		その他のKコード	5	5	経皮的心肺補助法（1日につき）	K602$	2	4	人工腎臓　その他の場合	J0383					1	再手術
			リウマチ性三尖弁疾患	I07$				経皮的僧帽弁拡張術等	02	05	経皮的僧帽弁拡張術	K559-2	5	5	補助人工心臓（1日につき）	K603$	1	3	中心静脈注射	G005						
			連合弁膜症	I08$					02	05	ペースメーカー移植術	K597$	1	1	心臓カテーテル法による諸検査（一連の検査について）	D206$	1	2	人工呼吸	J045$						
			非リウマチ性僧帽弁障害	I34$					02	05	ペースメーカー交換術	K597-2	0	0	体外ペースメーキング術	K596										
			非リウマチ性大動脈弁障害	I35$					02	05	植込型除細動器移植術	K599														
			非リウマチ性三尖弁障害	I36$					02	05	植込型除細動器交換術	K599-2														
			肺動脈弁障害	I37$				ロス手術（自己肺動脈弁組織による大動脈基部置換術）等	01	01	ロス手術（自己肺動脈弁組織による大動脈基部置換術）	K558														
									01	02	大動脈瘤切除術（吻合又は移植を含む。）上行大動脈　大動脈弁置換術又は形成術を伴うもの	K5601イ														
									01	02	大動脈瘤切除術（吻合又は移植を含む。）上行大動脈　人工弁置換術を伴う大動脈基部置換術	K5601ロ														
									01	02	大動脈瘤切除術（吻合又は移植を含む。）上行大動脈　自己弁温存型大動脈基部置換術	K5601ハ														
									01	03	弁輪拡大術を伴う大動脈弁置換術	K557-3														
									01	04	弁形成術	K554$														
									01	04	弁置換術	K555$														
05	0090	心内膜炎	急性および亜急性心内膜炎	I33$				手術なし	99	99	手術なし		5	5	大動脈バルーンパンピング法（IABP法）（1日につき）	K600$	2	4	持続緩徐式血液濾過	J038-2					0	初回
			心内膜炎，弁膜不詳	I38				手術あり	97	01	弁置換術　1弁のもの	K5551	5	5	経皮的心肺補助法（1日につき）	K602$	2	4	人工腎臓　その他の場合	J0383					1	再手術
									97	02	弁置換術　2弁のもの	K5552	5	5	補助人工心臓（1日につき）	K603$	1	3	中心静脈注射	G005						
									97	03	弁置換術　3弁のもの	K5553	1	1	心臓カテーテル法による諸検査（一連の検査について）	D206$	1	2	人工呼吸	J045$						
									97	04	弁形成術　1弁のもの	K5541	0	0	体外ペースメーキング術	K596										
									97	05	弁形成術　2弁のもの	K5542														
									97	05	弁形成術　3弁のもの	K5543														
									97	06	ロス手術（自己肺動脈弁組織による大動脈基部置換術）	K558														
									97	07	大動脈瘤切除術（吻合又は移植を含む。）上行大動脈　大動脈弁置換術又は形成術を伴うもの	K5601イ														
									97	07	大動脈瘤切除術（吻合又は移植を含む。）上行大動脈　人工弁置換術を伴う大動脈基部置換術	K5601ロ														
									97	07	大動脈瘤切除術（吻合又は移植を含む。）上行大動脈　自己弁温存型大動脈基部置換術	K5601ハ														
									97	08	ペースメーカー移植術	K597$														
									97	08	ペースメーカー交換術	K597-2														
									97	08	植込型除細動器移植術	K599														
									97	08	植込型除細動器交換術	K599-2														
									97	97		その他のKコード														
05	0100	心筋炎	急性心筋炎	I40$				手術なし	99	99	手術なし		5	5	大動脈バルーンパンピング法（IABP法）（1日につき）	K600$	1	4	持続緩徐式血液濾過	J038-2						
			他に分類される疾患における心筋炎	I41$				手術あり	97	01	ペースメーカー移植術	K597$	5	5	経皮的心肺補助法（1日につき）	K602$	1	4	人工腎臓　その他の場合	J0383						
			心筋炎，詳細不明	I514					97	01	ペースメーカー交換術	K597-2	5	5	補助人工心臓（1日につき）	K603$	1	3	中心静脈注射	G005						
									97	01	植込型除細動器移植術	K599	1	1	心臓カテーテル法による諸検査（一連の検査について）	D206$	1	2	人工呼吸	J045$						
									97	01	植込型除細動器交換術	K599-2	0	0	体外ペースメーキング術	K596										
									97	97		その他のKコード														
05	0110	急性心膜炎	急性リウマチ性心膜炎	I010	00	0	6歳以上	手術なし	99	99	手術なし		5	5	大動脈バルーンパンピング法（IABP法）（1日につき）	K600$	1	4	持続緩徐式血液濾過	J038-2						
			その他の急性リウマチ性心疾患	I018	06	1	6歳未満	手術あり	97	01	心膜切開術	K539	5	5	経皮的心肺補助法（1日につき）	K602$	1	4	人工腎臓　その他の場合	J0383						
			急性心膜炎	I30$					97	01	胸腔鏡下心膜開窓術	K539-3	5	5	補助人工心臓（1日につき）	K603$	1	3	中心静脈注射	G005						
			心膜のその他の明示された疾患	I318					97	02	ペースメーカー移植術	K597$	1	1	心臓カテーテル法による諸検査（一連の検査について）	D206$	1	2	人工呼吸	J045$						
			他に分類される疾患における心膜炎	I32$					97	02	ペースメーカー交換術	K597-2	0	0	体外ペースメーキング術	K596										
									97	02	植込型除細動器移植術	K599														
									97	02	植込型除細動器交換術	K599-2														

診断群分類			医療資源を最も投入した傷病名		年齢、出生時体重			手術					手術・処置等1				手術・処置等2				定義副傷病				重症度等	
MDC	コード	分類名	ICD名称	ICDコード	コード	フラグ	年齢、出生時体重	手術分岐	対応コード	フラグ	点数表名称	区分番号等	対応コード	フラグ	処置等名称	区分番号等	対応コード	フラグ	処置等名称	区分番号等	対応コード	フラグ	疾患名	疾患コードまたはICDコード	フラグ	重症度等
									97	97		その他のKコード														
05	0120	収縮性心膜炎	慢性癒着性心膜炎	I310				手術なし	99	99	手術なし		5	5	大動脈バルーンパンピング法(IABP法)(1日につき)	K600$	1	4	持続緩徐式血液濾過	J038-2						
			慢性収縮性心膜炎	I311				手術あり	97	01	収縮性心膜炎手術	K540	5	5	経皮的心肺補助法(1日につき)	K602$	1	4	人工腎臓 その他の場合	J0383						
									97	02	ペースメーカー移植術	K597$	5	5	補助人工心臓(1日につき)	K603$	1	3	中心静脈注射	G005						
									97	02	ペースメーカー交換術	K597-2	1	1	心臓カテーテル法による諸検査(一連の検査について)	D206$	1	2	人工呼吸	J045$						
									97	02	植込型除細動器移植術	K599	0	0	体外ペースメーキング術	K596										
									97	02	植込型除細動器交換術	K599-2														
									97	97		その他のKコード														
05	0130	心不全	心不全	I50$				手術なし	99	99	手術なし		5	5	大動脈バルーンパンピング法(IABP法)(1日につき)	K600$	2	6	シンチグラム	E100$	1	1	敗血症	180010		
								その他の手術あり	97	03	経皮的冠動脈形成術	K546$	5	5	経皮的心肺補助法(1日につき)	K602$	2	6	SPECT	E101						
									97	03	経皮的冠動脈粥腫切除術	K547	5	5	補助人工心臓(1日につき)	K603$	2	4	持続緩徐式血液濾過	J038-2						
									97	03	経皮的冠動脈形成術(特殊カテーテルによるもの) 高速回転式経皮経管アテレクトミーカテーテルによるもの	K5481	1	1	心臓カテーテル法による諸検査(一連の検査について)	D206$	2	4	人工腎臓 その他の場合	J0383						
									97	03	経皮的冠動脈ステント留置術	K549$	0	0	体外ペースメーキング術	K596	2	3	中心静脈注射	G005						
									97	03	冠動脈内血栓溶解療法	K550					1	2	人工呼吸	J045$						
									97	03	経皮的カテーテル心筋焼灼術	K595$					0	1	間歇的陽圧吸入法	J026						
									97	04	経皮的冠動脈形成術(特殊カテーテルによるもの) エキシマレーザー血管形成用カテーテルによるもの	K5482					0	1	心大血管リハビリテーション	H000$						
									97	05	ペースメーカー移植術	K597$														
									97	05	ペースメーカー交換術	K597-2														
									97	05	両心室ペースメーカー移植術	K598														
									97	05	植込型除細動器移植術	K599														
									97	05	植込型除細動器交換術	K599-2														
									97	05	両室ペーシング機能付き植込型除細動器移植術	K599-3														
									97	05	両室ペーシング機能付き植込型除細動器交換術	K599-4														
									97	97		その他のKコード														
								冠動脈、大動脈バイパス移植術(人工心肺を使用しないもの)等	01	01	冠動脈、大動脈バイパス移植術(人工心肺を使用しないもの)	K552-2$														
									01	01	冠動脈、大動脈バイパス移植術	K552$														
									01	02	心室瘤切除術(梗塞切除を含む。) 単独のもの	K5531														
									01	02	左室形成術、心室中隔穿孔閉鎖術、左室自由壁破裂修復術	K553-2$														
									01	02	弁形成術	K554$														
									01	02	弁置換術	K555$														
05	0140	高血圧性疾患	本態性(原発性<一次性>)高血圧(症)	I10				手術なし	99	99	手術なし		1	1	心臓カテーテル法による諸検査(一連の検査について)	D206$	2	4	持続緩徐式血液濾過	J038-2	1	2	肺炎、急性気管支炎、急性細気管支炎	040080		
			高血圧性心疾患	I11$				手術あり	97	97	手術あり						2	4	人工腎臓 その他の場合	J0383	1	2	誤嚥性肺炎	040081		
			高血圧性心腎疾患	I13$													2	3	中心静脈注射	G005	1	2	胸水、胸膜の疾患(その他)	040190		
																	1	2	人工呼吸	J045$						
05	0161	解離性大動脈瘤	大動脈の解離[各部位]	I710				手術なし	99	99	手術なし		5	5	大動脈バルーンパンピング法(IABP法)(1日につき)	K600$	2	4	持続緩徐式血液濾過	J038-2	1	1	誤嚥性肺炎	040081		
								その他の手術あり	97	02	大動脈瘤切除術(吻合又は移植を含む。) 上行大動脈及び弓部大動脈の同時手術	K5603$	5	5	経皮的心肺補助法(1日につき)	K602$	2	4	人工腎臓 その他の場合	J0383	1	3	肺炎、急性気管支炎、急性細気管支炎	040080		
									97	03	大動脈瘤切除術(吻合又は移植を含む。) 弓部大動脈	K5602	5	5	補助人工心臓(1日につき)	K603$	1	3	中心静脈注射	G005	1	3	敗血症	180010		
									97	04	大動脈瘤切除術(吻合又は移植を含む。) 上行大動脈 大動脈弁置換術又は形成術を伴うもの	K5601イ	1	1	心臓カテーテル法による諸検査(一連の検査について)	D206$	1	2	人工呼吸	J045$						
									97	04	大動脈瘤切除術(吻合又は移植を含む。) 上行大動脈 人工弁置換術を伴う大動脈基部置換術	K5601ロ	0	0	体外ペースメーキング術	K596										

診断群分類			医療資源を最も投入した傷病名		年齢、出生時体重			手術					手術・処置等1				手術・処置等2				定義副傷病				重症度等	
MDC	コード	分類名	ICD名称	ICDコード	コード	フラグ	年齢、出生時体重	手術分岐	対応コード	フラグ	点数表名称	区分番号等	対応コード	フラグ	処置等名称	区分番号等	対応コード	フラグ	処置等名称	区分番号等	対応コード	フラグ	疾患	疾患コードまたはICDコード	フラグ	重症度等
									97	04	大動脈瘤切除術（吻合又は移植を含む。）上行大動脈　自己弁温存型大動脈基部置換術	K5601ハ														
									97	05	大動脈瘤切除術（吻合又は移植を含む。）胸腹部大動脈	K5605														
									97	06	大動脈瘤切除術（吻合又は移植を含む。）上行大動脈　その他のもの	K5601ニ														
									97	07	大動脈瘤切除術（吻合又は移植を含む。）下行大動脈	K5604														
									97	08	大動脈瘤切除術（吻合又は移植を含む。）腹部大動脈（分枝血管の再建を伴うもの）	K5606														
									97	09	大動脈瘤切除術（吻合又は移植を含む。）腹部大動脈（その他のもの）	K5607														
									97	10	冠動脈、大動脈バイパス移植術	K552$														
									97	10	弁形成術	K554$														
									97	10	弁置換術	K555$														
									97	97		その他のKコード														
								ステントグラフト内挿術	01	01	ステントグラフト内挿術	K561$														
05	0162	破裂性大動脈瘤	胸部大動脈瘤，破裂性	I711				手術なし	99	99	手術なし		5	5	大動脈バルーンパンピング法（IABP法）（1日につき）	K600$	2	4	持続緩徐式血液濾過	J038-2	1	3	脳梗塞	010060		
			腹部大動脈瘤，破裂性	I713				その他の手術あり	97	10	冠動脈、大動脈バイパス移植術	K552$	5	5	経皮的心肺補助法（1日につき）	K602$	2	4	人工腎臓　その他の場合	J0383						
			胸腹部大動脈瘤，破裂性	I715					97	10	弁形成術	K554$	5	5	補助人工心臓（1日につき）	K603$	1	3	中心静脈注射	G005						
			部位不明の大動脈瘤，破裂性	I718					97	10	弁置換術	K555$	0	0	体外ペースメーキング術	K596	1	2	人工呼吸	J045$						
									97	97		その他のKコード														
								ステントグラフト内挿術	03	09	ステントグラフト内挿術	K561$														
								大動脈瘤切除術（吻合又は移植を含む。）腹部大動脈（分枝血管の再建を伴うもの）等	02	07	大動脈瘤切除術（吻合又は移植を含む。）腹部大動脈（分枝血管の再建を伴うもの）	K5606														
									02	08	大動脈瘤切除術（吻合又は移植を含む。）腹部大動脈（その他のもの）	K5607														
								大動脈瘤切除術（吻合又は移植を含む。）上行大動脈及び弓部大動脈の同時手術等	01	01	大動脈瘤切除術（吻合又は移植を含む。）上行大動脈及び弓部大動脈の同時手術	K5603$														
									01	02	大動脈瘤切除術（吻合又は移植を含む。）弓部大動脈	K5602														
									01	03	大動脈瘤切除術（吻合又は移植を含む。）上行大動脈　大動脈弁置換術又は形成術を伴うもの	K5601イ														
									01	03	大動脈瘤切除術（吻合又は移植を含む。）上行大動脈　人工弁置換術を伴う大動脈基部置換術	K5601ロ														
									01	03	大動脈瘤切除術（吻合又は移植を含む。）上行大動脈　自己弁温存型大動脈基部置換術	K5601ハ														
									01	04	大動脈瘤切除術（吻合又は移植を含む。）胸腹部大動脈	K5605														
									01	05	大動脈瘤切除術（吻合又は移植を含む。）上行大動脈　その他のもの	K5601ニ														
									01	06	大動脈瘤切除術（吻合又は移植を含む。）下行大動脈	K5604														
05	0163	非破裂性大動脈瘤、腸骨動脈瘤	胸部大動脈瘤，破裂の記載がないもの	I712				手術なし	99	99	手術なし		5	5	大動脈バルーンパンピング法（IABP法）（1日につき）	K600$	2	4	持続緩徐式血液濾過	J038-2	1	1	肺炎、急性気管支炎、急性細気管支炎	040080		
			腹部大動脈瘤，破裂の記載がないもの	I714				その他の手術あり	97	10	冠動脈、大動脈バイパス移植術	K552$	5	5	経皮的心肺補助法（1日につき）	K602$	2	4	人工腎臓　その他の場合	J0383	1	3	脳性麻痺	070140		
			胸腹部大動脈瘤，破裂の記載がないもの	I716					97	10	弁形成術	K554$	5	5	補助人工心臓（1日につき）	K603$	1	3	中心静脈注射	G005	1	3	急性腎不全	110290		
			部位不明の大動脈瘤，破裂の記載がないもの	I719					97	10	弁置換術	K555$	1	1	心臓カテーテル法による諸検査（一連の検査について）	D206$	1	2	人工呼吸	J045$						
			腸骨動脈瘤	I723					97	97		その他のKコード	0	0	体外ペースメーキング術	K596										
								ステントグラフト内挿術	03	09	ステントグラフト内挿術	K561$														
								大動脈瘤切除術（吻合又は移植を含む。）腹部大動脈（分枝血管の再建を伴うもの）等	02	07	大動脈瘤切除術（吻合又は移植を含む。）腹部大動脈（分枝血管の再建を伴うもの）	K5606														

診断群分類			医療資源を最も投入した傷病名		年齢、出生時体重			手術					手術・処置等1				手術・処置等2				定義副傷病				重症度等	
MDC	コード	分類名	ICD名称	ICDコード	コード	フラグ	年齢、出生時体重	手術分岐	対応コード	フラグ	点数表名称	区分番号等	対応コード	フラグ	処置等名称	区分番号等	対応コード	フラグ	処置等名称	区分番号等	対応コード	フラグ	疾患名	疾患コードまたはICDコード	フラグ	重症度等
									02	08	大動脈瘤切除術（吻合又は移植を含む。） 腹部大動脈（その他のもの）	K5607														
								大動脈瘤切除術（吻合又は移植を含む。） 上行大動脈及び弓部大動脈の同時手術等	01	01	大動脈瘤切除術（吻合又は移植を含む。） 上行大動脈及び弓部大動脈の同時手術	K5603$														
									01	02	大動脈瘤切除術（吻合又は移植を含む。） 弓部大動脈	K5602														
									01	03	大動脈瘤切除術（吻合又は移植を含む。） 上行大動脈 大動脈弁置換術又は形成術を伴うもの	K5601イ														
									01	03	大動脈瘤切除術（吻合又は移植を含む。） 上行大動脈 人工弁置換術を伴う大動脈基部置換術	K5601ロ														
									01	03	大動脈瘤切除術（吻合又は移植を含む。） 上行大動脈 自己弁温存型大動脈基部置換術	K5601ハ														
									01	04	大動脈瘤切除術（吻合又は移植を含む。） 胸腹部大動脈	K5605														
									01	05	大動脈瘤切除術（吻合又は移植を含む。） 上行大動脈 その他のもの	K5601ニ														
									01	06	大動脈瘤切除術（吻合又は移植を含む。） 下行大動脈	K5604														
05	0170	閉塞性動脈疾患	大動脈のアテローム＜じゅく＜粥＞状＞硬化（症）	I700				手術なし	99	99	手術なし		2	3	分層植皮術	K013$	1	4	血漿交換療法	J039	1	1	肺炎、急性気管支炎、急性細気管支炎	040080		
			（四）肢の動脈のアテローム＜じゅく＜粥＞状＞硬化（症）	I702				その他の手術あり	97	97		その他のKコード	2	3	全層植皮術	K013-2$	1	4	持続緩徐式血液濾過	J038-2	1	1	誤嚥性肺炎	040081		
			その他の動脈のアテローム＜じゅく＜粥＞状＞硬化（症）	I708				動脈塞栓除去術 その他のもの（観血的なもの）等	03	04	動脈塞栓除去術 その他のもの（観血的なもの）	K6082	2	3	皮弁作成術、移動術、切断術、遷延皮弁術	K015$	1	4	人工腎臓 その他の場合	J0383	1	1	急性膿皮症	080011		
			全身性および詳細不明のアテローム＜じゅく＜粥＞状＞硬化（症）	I709					03	04	四肢の血管拡張術・血栓除去術	K616	2	3	動脈（皮）弁術、筋（皮）弁術	K016	1	3	中心静脈注射	G005	1	1	糖尿病足病変	100100		
			頚動脈瘤	I720				動脈形成術、吻合術 指（手、足）の動脈等	02	02	動脈形成術、吻合術 指（手、足）の動脈	K6104	2	3	遊離皮弁術（顕微鏡下血管柄付きのもの） その他の場合	K0172	1	2	人工呼吸	J045$	1	1	敗血症	180010		
			上肢の動脈瘤	I721					02	02	動脈形成術、吻合術 その他の動脈	K6105	2	2	四肢切断術 上腕、前腕、手、大腿、下腿、足	K0842	0	1	心大血管リハビリテーション	H000$	1	2	認知症	01021x		
			下肢の動脈瘤	I724					02	02	血管移植術、バイパス移植術	K614$	2	2	四肢切断術 指（手、足）	K0843										
			その他の末梢血管疾患	I73$					02	03	交感神経節切除術 胸部	K1962	2	2	四肢関節離断術	K085$										
			腹部大動脈の塞栓症および血栓症	I740				ステントグラフト内挿術	01	01	ステントグラフト内挿術	K561$	2	2	断端形成術（軟部形成のみのもの）	K086$										
			その他および部位不明の大動脈の塞栓症および血栓症	I741									2	2	断端形成術（骨形成を要するもの）	K087$										
			上肢の動脈の塞栓症および血栓症	I742									1	1	心臓カテーテル法による諸検査（一連の検査について）	D206$										
			下肢の動脈の塞栓症および血栓症	I743																						
			詳細不明の（四）肢の動脈の塞栓症および血栓症	I744																						
			腸骨動脈の塞栓症および血栓症	I745																						
			その他の動脈の塞栓症および血栓症	I748																						
			詳細不明の動脈の塞栓症および血栓症	I749																						
05	0180	静脈・リンパ管疾患	静脈炎および血栓（性）静脈炎	I80$				手術なし	99	99	手術なし		1	1	心臓カテーテル法による諸検査（一連の検査について）	D206$	1	4	持続緩徐式血液濾過	J038-2	1	3	心不全	050130		
			遊走性血栓（性）静脈炎	I821				その他の手術あり	97	04	下肢静脈瘤手術	K617$					1	4	人工腎臓 その他の場合	J0383	1	3	肺塞栓症	050190		
			その他の明示された静脈の塞栓症および血栓症	I828					97	04	大伏在静脈抜去術	K617-2					1	3	中心静脈注射	G005						
			部位不明の静脈の塞栓症および血栓症	I829					97	05	静脈瘤切除術（下肢以外）	K617-3					1	2	人工呼吸	J045$						
			潰瘍を伴う下肢の静脈瘤	I830					97	05	リンパ管吻合術	K628														
			炎症を伴う下肢の静脈瘤	I831					97	06	総腸骨静脈及び股静脈血栓除去術	K619-2														
			潰瘍および炎症の両者を伴う下肢の静脈瘤	I832					97	07	静脈血栓摘出術 開腹を伴うもの	K6191														
			潰瘍または炎症を伴わない下肢の静脈瘤	I839					97	08	交感神経節切除術 胸部	K1962														
			その他の明示された部位の静脈瘤	I868					97	08	静脈形成術、吻合術 その他の静脈	K6233														
			静脈炎後症候群	I870					97	09	分層植皮術	K013$														
			静脈機能不全（症）（慢性）（末梢）	I872					97	09	全層植皮術	K013-2$														
			静脈のその他の明示された障害	I878					97	09	皮弁作成術、移動術、切断術、遷延皮弁術	K015$														
									97	09	動脈（皮）弁術、筋（皮）弁術	K016														

診断群分類			医療資源を最も投入した傷病名		年齢、出生時体重			手術					手術・処置等1				手術・処置等2				定義副傷病				重症度等	
MDC	コード	分類名	ICD名称	ICDコード	コード	フラグ	年齢、出生時体重	手術分岐	対応コード	フラグ	点数表名称	区分番号等	対応コード	フラグ	処置等名称	区分番号等	対応コード	フラグ	処置等名称	区分番号等	対応コード	フラグ	疾患	疾患コードまたはICDコード	フラグ	重症度等
									97	09	遊離皮弁術(顕微鏡下血管柄付きのもの) その他の場合	K0172														
									97	10	下肢静脈瘤血管内焼灼術	K617-4														
									97	97		その他のKコード														
								四肢の血管拡張術・血栓除去術等	01	01	四肢の血管拡張術・血栓除去術	K616														
									01	02	静脈血栓摘出術 その他のもの(親血的なもの)	K6192														
									01	03	下大静脈フィルター留置術	K620														
05	0190	肺塞栓症	肺塞栓症	I26$				手術なし	99	99	手術なし		5	5	大動脈バルーンパンピング法(IABP法)(1日につき)	K600$	3	9	tPA							
			大静脈の塞栓症および血栓症	I822				手術あり	97	01	下大静脈フィルター留置術	K620	5	5	経皮的心肺補助法(1日につき)	K602$	2	6	シンチグラム	E100$						
			空気塞栓症(外傷性)	T790					97	02	静脈血栓摘出術 その他のもの(親血的なもの)	K6192	5	5	補助人工心臓(1日につき)	K603$	2	6	SPECT	E101						
			脂肪塞栓症(外傷性)	T791					97	03	肺動脈塞栓除去術	K592	1	1	心臓カテーテル法による諸検査(一連の検査について)	D206$	1	4	持続緩徐式血液濾過	J038-2						
									97	97		その他のKコード	0	0	体外ペースメーキング術	K596	1	4	人工腎臓 その他の場合	J0383						
																	1	3	中心静脈注射	G005						
																	1	2	人工呼吸	J045$						
05	0200	循環器疾患(その他)	急性リウマチ性心内膜炎	I011				手術なし	99	99	手術なし		1	5	大動脈バルーンパンピング法(IABP法)(1日につき)	K600$	1	4	持続緩徐式血液濾過	J038-2						
			急性リウマチ性心筋炎	I012				手術あり	97	01	皮膚、皮下、粘膜下血管腫摘出術(露出部)	K003$	1	5	経皮的心肺補助法(1日につき)	K602$	1	4	人工腎臓 その他の場合	J0383						
			急性リウマチ性心疾患, 詳細不明	I019					97	02	皮膚、皮下、粘膜下血管腫摘出術(露出部以外)	K004$	1	5	補助人工心臓(1日につき)	K603$	1	3	中心静脈注射	G005						
			リウマチ性舞踏病	I02$					97	03	分層植皮術	K013$	1	1	心臓カテーテル法による諸検査(一連の検査について)	D206$	1	2	人工呼吸	J045$						
			その他のリウマチ性心疾患	I09$					97	03	全層植皮術	K013-2$	0	0	体外ペースメーキング術	K596										
			その他の明示された動脈の動脈瘤	I728					97	04	皮弁作成術、移動術、切断術、遷延皮弁術	K015$														
			動脈および細動脈のその他の障害	I77$					97	05	動脈(皮)弁術、筋(皮)弁術	K016														
			低血圧(症)	I95$					97	06	遊離皮弁術(顕微鏡下血管柄付きのもの) その他の場合	K0172														
			心(臓)切開後症候群	I970					97	07	血管塞栓術(頭部、胸腔、腹腔内血管等)	K615$														
			心臓手術に続発するその他の機能障害	I971					97	97		その他のKコード														
			循環器系の処置後障害, 詳細不明	I979																						
			心血管梅毒	I980																						
			他に分類されるその他の感染症および寄生虫症における心血管障害	I981																						
			他に分類される疾患における循環器系のその他の明示された障害	I988																						
			循環器系のその他および詳細不明の障害	I99																						
05	0210	徐脈性不整脈	房室ブロック, 第1度	I440				手術なし	99	99	手術なし		5	5	大動脈バルーンパンピング法(IABP法)(1日につき)	K600$	2	4	持続緩徐式血液濾過	J038-2	1	1	肺炎、急性気管支炎、急性細気管支炎	040080		
			房室ブロック, 第2度	I441				手術あり	97	01	冠動脈、大動脈バイパス移植術 2吻合以上のもの	K5522	5	5	経皮的心肺補助法(1日につき)	K602$	2	4	人工腎臓 その他の場合	J0383	1	1	誤嚥性肺炎	040081		
			房室ブロック, 完全	I442					97	02	両心室ペースメーカー移植術	K598	5	5	補助人工心臓(1日につき)	K603$	2	3	中心静脈注射	G005	1	2	低カリウム血症	100391		
			その他および詳細不明の房室ブロック	I443					97	04	ペースメーカー移植術	K597$	3	3	心臓電気生理学的検査		1	2	人工呼吸	J045$	1	3	呼吸不全(その他)	040130		
			左脚前枝ブロック	I444					97	04	ペースメーカー交換術	K597-2	1	1	心臓カテーテル法による諸検査(一連の検査について)	D206$					1	3	敗血症	180010		
			左脚後枝ブロック	I445					97	97		その他のKコード	0	0	体外ペースメーキング術	K596										
			その他および詳細不明の分枝ブロック	I446																						
			左脚ブロック, 詳細不明	I447																						
			右脚分枝ブロック	I450																						
			その他および詳細不明の右脚ブロック	I451																						
			二束ブロック	I452																						
			三束ブロック	I453																						
			非特異性心室内ブロック	I454																						
			その他の明示された心ブロック	I455																						
			その他の明示された伝導障害	I458																						
			伝導障害, 詳細不明	I459																						

診断群分類			医療資源を最も投入した傷病名		年齢、出生時体重			手術					手術・処置等1				手術・処置等2				定義副傷病				重症度等	
MDC	コード	分類名	ICD名称	ICDコード	コード	フラグ	年齢、出生時体重	手術分岐	対応コード	フラグ	点数表名称	区分番号等	対応コード	フラグ	処置等名称	区分番号等	対応コード	フラグ	処置等名称	区分番号等	対応コード	フラグ	疾患名	疾患コードまたはICDコード	フラグ	重症度等
			心停止	I46$																						
			洞不全症候群	I495																						
			心臓電子器具の機械的合併症	T821																						
05	0340	その他の循環器の障害	心膜血腫，他に分類されないもの	I312				手術なし	99	99	手術なし		1	5	大動脈バルーンパンピング法(IABP法)(1日につき)	K600$	1	4	持続緩徐式血液濾過	J038-2						
			心膜滲出液(非炎症性)	I313				手術あり	97	97	手術あり		1	5	経皮的心肺補助法(1日につき)	K602$	1	4	人工腎臓 その他の場合	J0383						
			心膜の疾患，詳細不明	I319									1	5	補助人工心臓(1日につき)	K603$	1	3	中心静脈注射	G005						
			他に分類される疾患における心内膜炎および心弁膜障害	I39$									1	1	心臓カテーテル法による諸検査(一連の検査について)	D206$	1	2	人工呼吸	J045$						
			不整脈，詳細不明	I499									0	0	体外ペースメーキング術	K596										
			腱索の断裂，他に分類されないもの	I511																						
			乳頭筋の断裂，他に分類されないもの	I512																						
			心臓内血栓症，他に分類されないもの	I513																						
			心血管疾患，詳細不明	I516																						
			心(臓)拡大	I517																						
			その他の診断名不明確な心疾患	I518																						
			心疾患，詳細不明	I519																						
			他に分類される疾患におけるその他の心臓障害	I52$																						
			部位不明の動脈瘤	I729																						
			毛細血管のその他の疾患	I788																						
			毛細血管の疾患，詳細不明	I789																						
			他に分類される疾患における動脈，細動脈および毛細血管の障害	I79$																						
			静脈圧迫	I871																						
			静脈の障害，詳細不明	I879																						
06	0010	食道の悪性腫瘍(頸部を含む。)	頚部食道の悪性新生物	C150				手術なし	99	99	手術なし		1	4	分層植皮術	K013$	4	8	化学療法ありかつ放射線療法なし		1	1	誤嚥性肺炎	040081		
			胸部食道の悪性新生物	C151				その他の手術あり	97	97		その他のKコード	1	4	全層植皮術	K013-2$	3	7	化学療法ありかつ放射線療法あり		1	1	白血球疾患(その他)	130070		
			腹部食道の悪性新生物	C152				内視鏡的食道粘膜切除術等	02	06	内視鏡的食道粘膜切除術	K526-2$	1	4	皮弁作成術、移動術、切断術、遷延皮弁術	K015$	2	6	化学療法なしかつ放射線療法あり		1	1	敗血症	180010		
			上部食道の悪性新生物	C153					02	06	食道腫瘍摘出術 内視鏡によるもの	K5261	1	4	動脈(皮)弁術、筋(皮)弁術	K016	1	3	人工腎臓 その他の場合	J0383	1	3	肺炎、急性気管支炎、急性細気管支炎	040080		
			中部食道の悪性新生物	C154					02	07	胃瘻造設術(経皮的内視鏡下胃瘻造設術、腹腔鏡下胃瘻造設術を含む。)	K664	1	4	遊離皮弁術(顕微鏡下血管柄付きのもの) その他の場合	K0172	1	2	中心静脈注射	G005						
			下部食道の悪性新生物	C155					02	08	気管・気管支ステント留置術	K508-2$	1	4	複合組織移植術	K019	1	1	人工呼吸	J045$						
			食道の悪性新生物 食道の境界部病巣	C158					02	08	食道狭窄拡張術	K522$	1	4	粘膜移植術	K021$										
			食道の悪性新生物，部位不明	C159					02	08	食道ステント留置術	K522-2	1	4	動脈形成術、吻合術 その他の動脈	K6105										
			食道の上皮内癌	D001					02	16	内視鏡的消化管止血術	K654	1	4	静脈形成術、吻合術 その他の静脈	K6233										
								食道悪性腫瘍手術(消化管再建手術を併施するもの) 頚部、胸部、腹部の操作によるもの等	01	01	食道悪性腫瘍手術(消化管再建手術を併施するもの) 頚部、胸部、腹部の操作によるもの	K5291														
									01	01	胸腔鏡下食道悪性腫瘍手術 頚部、胸部、腹部の操作によるもの	K529-21														
									01	02	食道悪性腫瘍手術(消化管再建手術を併施するもの) 胸部、腹部の操作によるもの	K5292														
									01	02	胸腔鏡下食道悪性腫瘍手術 胸部、腹部の操作によるもの	K529-22														
									01	03	食道悪性腫瘍手術(消化管再建手術を併施するもの) 腹部の操作によるもの	K5293														
									01	04	食道切除後2次的再建術	K531$														
									01	05	頚部郭清術	K469$														
									01	05	食道悪性腫瘍手術(単に切除のみのもの)	K527$														
06	0020	胃の悪性腫瘍	胃の悪性新生物	C16$				手術なし	99	99	手術なし		1	3	膵体尾部腫瘍切除術 膵尾部切除術(腫瘍摘出術を含む。)の場合	K7021$	5	10	トラスツズマブ		1	1	肺炎、急性気管支炎、急性細気管支炎	040080		
			胃の上皮内癌	D002				その他の手術あり	97	11	内視鏡的消化管止血術	K654	1	3	腹腔鏡下膵体尾部腫瘍切除術	K702-2	4	9	パクリタキセル		1	1	誤嚥性肺炎	040081		

診断群分類			医療資源を最も投入した傷病名		年齢、出生時体重			手術					手術・処置等1				手術・処置等2				定義副傷病				重症度等	
MDC	コード	分類名	ICD名称	ICDコード	コード	フラグ	年齢、出生時体重	手術分岐	対応コード	フラグ	点数表名称	区分番号等	対応コード	フラグ	処置等名称	区分番号等	対応コード	フラグ	処置等名称	区分番号等	対応コード	フラグ	疾患名	疾患コードまたはICDコード	フラグ	重症度等
									97	97		その他のKコード	1	2	脾摘出術	K711	4	9	ドセタキセル水和物		1	1	ヘルニアの記載のない腸閉塞	060210		
								内視鏡的胃、十二指腸ポリープ・粘膜切除術	04	10	内視鏡的胃、十二指腸ポリープ・粘膜切除術	K653$	1	1	胆嚢摘出術	K672	3	8	化学療法ありかつ放射線療法なし		1	1	敗血症	180010		
								試験開腹術等	03	07	試験開腹術	K636					2	6	放射線療法		1	3	後腹膜疾患	110050		
									03	07	腹腔鏡下試験開腹術	K636-3					1	2	中心静脈注射	G005	1	3	播種性血管内凝固症候群	130100		
									03	07	腹腔鏡下試験切除術	K636-4					1	1	人工呼吸	J045$						
									03	08	胃腸吻合術(ブラウン吻合を含む。)	K662														
									03	08	腹腔鏡下胃腸吻合術	K662-2														
									03	09	胃瘻造設術(経皮的内視鏡下胃瘻造設術、腹腔鏡下胃瘻造設術を含む。)	K664														
									03	09	経皮経食道胃管挿入術(PTEG)	K664-2														
								腹腔鏡下胃切除術 悪性腫瘍手術等	02	04	腹腔鏡下胃切除術 悪性腫瘍手術	K655-22														
									02	05	胃局所切除術	K654-2														
									02	06	腹腔鏡下胃局所切除術	K654-3$														
								胃全摘術 悪性腫瘍手術等	01	01	胃全摘術 悪性腫瘍手術	K6572														
									01	02	腹腔鏡下胃全摘術 悪性腫瘍手術	K657-22														
									01	03	胃切除術 悪性腫瘍手術	K6552														
									01	03	噴門側胃切除術 悪性腫瘍切除術	K655-42														
									01	03	腹腔鏡下噴門胃切除術 悪性腫瘍切除術	K655-52														
06	0030	小腸の悪性腫瘍、腹膜の悪性腫瘍	小腸の悪性新生物	C17$				手術なし	99	99	手術なし		1	3	経皮的腎(腎盂)瘻造設術	K775	4	9	カルボプラチン+ドセタキセル水和物あり		1	1	ヘルニアの記載のない腸閉塞	060210		
			その他および部位不明確の消化器の悪性新生物 消化器系の境界部病巣	C268				その他の手術あり	97	97		その他のKコード	1	3	残存尿管摘出術	K784	4	9	カルボプラチン+パクリタキセルあり		1	3	腹膜炎、腹腔内膿瘍(女性器臓器を除く。)	060370		
			腹膜中皮腫	C451				小腸切除術等	01	01	小腸切除術	K716$	1	3	尿管膀胱吻合術	K786	3	8	化学療法ありかつ放射線療法なし		1	3	敗血症	180010		
			後腹膜の悪性新生物	C480					01	02	腹腔鏡下小腸切除術	K716-2$	1	3	尿管尿管吻合術	K787	2	6	放射線療法							
			腹膜の明示された部位の悪性新生物	C481					01	03	後腹膜悪性腫瘍手術	K643	1	2	抗悪性腫瘍剤動脈、静脈又は腹腔内持続注入用植込型カテーテル設置	K611$	1	2	中心静脈注射	G005						
			腹膜の悪性新生物, 部位不明	C482					01	03	腹腔鏡下小切開後腹膜悪性腫瘍手術	K643-2	1	1	人工肛門形成術	K736$	1	1	人工呼吸	J045$						
			後腹膜および腹膜の悪性新生物 後腹膜および腹膜の境界部病巣	C488					01	04	試験開腹術	K636														
			腹腔内リンパ節の悪性新生物	C772					01	04	腹腔鏡下試験開腹術	K636-3														
			小腸の続発性悪性新生物	C784					01	04	腹腔鏡下試験切除術	K636-4														
			その他の明示された消化器の上皮内癌	D017					01	05	腸吻合術	K724														
									01	06	胃腸吻合術(ブラウン吻合を含む。)	K662														
									01	06	腹腔鏡下胃腸吻合術	K662-2														
									01	07	人工肛門造設術	K726														
									01	08	リンパ節群郭清術	K627$														
									01	08	腹腔鏡下骨盤内リンパ節群郭清術	K627-2														
06	0035	結腸(虫垂を含む。)の悪性腫瘍	結腸の悪性新生物	C18$				手術なし	99	99	手術なし		1	4	腸瘻、虫垂瘻造設術	K725	5	10	パニツムマブ		1	1	肺炎、急性気管支炎、急性細気管支炎	040080		
			腸管の悪性新生物, 部位不明	C260				その他の手術あり	97	13	下部消化管ステント留置術	K735-4	1	4	腹腔鏡下腸瘻、虫垂瘻造設術	K725-2	5	10	セツキシマブ		1	1	誤嚥性肺炎	040081		
			消化器系の悪性新生物, 部位不明確	C269					97	14	内視鏡的消化管止血術	K654	1	3	経皮的腎(腎盂)瘻造設術	K775	5	10	ベバシズマブ		1	1	ヘルニアの記載のない腸閉塞	060210		
			大腸および直腸の続発性悪性新生物	C785					97	97		その他のKコード	1	3	残存尿管摘出術	K784	5	10	レゴラフェニブ水和物		1	1	腹膜炎、腹腔内膿瘍(女性器臓器を除く。)	060370		
			結腸の上皮内癌	D010				内視鏡的結腸ポリープ・粘膜切除術	04	12	内視鏡的結腸ポリープ・粘膜切除術	K721$	1	3	尿管膀胱吻合術	K786	4	9	フルオロウラシル+レボホリナートカルシウム+オキサリプラチンあり		1	1	敗血症	180010		
								早期悪性腫瘍大腸粘膜下層剥離術	03	11	早期悪性腫瘍大腸粘膜下層剥離術	K721-4	1	3	尿管尿管吻合術	K787	3	8	フルオロウラシル+レボホリナートカルシウム+イリノテカン塩酸塩水和物あり		1	2	脳腫瘍	010010		
								腸吻合術等	02	05	腸吻合術	K724	1	2	抗悪性腫瘍剤動脈、静脈又は腹腔内持続注入用植込型カテーテル設置	K611$	3	7	化学療法ありかつ放射線療法なし		1	2	骨の悪性腫瘍(脊椎を除く。)	070040		

診断群分類			医療資源を最も投入した傷病名		年齢、出生時体重			手術					手術・処置等1				手術・処置等2				定義副傷病				重症度等	
MDC	コード	分類名	ICD名称	ICDコード	コード	フラグ	年齢、出生時体重	手術分岐	対応コード	フラグ	点数表名称	区分番号等	対応コード	フラグ	処置等名称	区分番号等	対応コード	フラグ	処置等名称	区分番号等	対応コード	フラグ	疾患名	疾患コードまたはICDコード	フラグ	重症度等
									02	06	試験開腹術	K636	1	1	人工肛門造設術	K726	2	6	放射線療法		1	2	腎臓または尿路の感染症	110310		
									02	06	腹腔鏡下試験開腹術	K636-3					1	3	人工腎臓　その他の場合	J0383						
									02	06	腹腔鏡下試験切除術	K636-4					1	2	中心静脈注射	G005						
									02	07	胃腸吻合術（ブラウン吻合を含む。）	K662					1	1	人工呼吸	J045$						
									02	07	腹腔鏡下胃腸吻合術	K662-2														
									02	08	リンパ節群郭清術	K627$														
									02	08	腹腔鏡下骨盤内リンパ節群郭清術	K627-2														
									02	09	人工肛門閉鎖術	K732$														
									02	10	人工肛門形成術	K736$														
								結腸切除術　全切除、亜全切除又は悪性腫瘍手術等	01	01	結腸切除術　全切除、亜全切除又は悪性腫瘍手術	K7193														
									01	02	腹腔鏡下結腸悪性腫瘍切除術	K719-3														
									01	03	腹腔鏡下結腸切除術	K719-2$														
									01	04	後腹膜悪性腫瘍手術	K643														
									01	04	腹腔鏡下小切開後腹膜悪性腫瘍手術	K643-2														
06	0040	直腸肛門（直腸S状部から肛門）の悪性腫瘍	直腸S状結腸移行部の悪性新生物	C19				手術なし	99	99	手術なし		1	5	腸瘻、虫垂瘻造設術	K725	6	11	パニツムマブ		1	1	誤嚥性肺炎	040081		
			直腸の悪性新生物	C20				その他の手術あり	97	18	下部消化管ステント留置術	K735-4	1	5	腹腔鏡下腸瘻、虫垂瘻造設術	K725-2	6	11	セツキシマブ		1	1	ヘルニアの記載のない腸閉塞	060210		
			肛門および肛門管の悪性新生物	C21$					97	19	内視鏡的消化管止血術	K654	1	4	分層植皮術	K013$	6	11	ベバシズマブ		1	1	敗血症	180010		
			骨盤内リンパ節の悪性新生物	C775					97	97		その他のKコード	1	4	全層植皮術	K013-2$	6	11	レゴラフェニブ水和物		1	2	脳腫瘍	010010		
			直腸S状結腸移行部の上皮内癌	D011				内視鏡的結腸ポリープ・粘膜切除術	05	17	内視鏡的結腸ポリープ・粘膜切除術	K721$	1	4	皮弁作成術、移動術、切断術、遷延皮弁術	K015$	5	10	フルオロウラシル+レボホリナートカルシウム+オキサリプラチン あり		1	2	肺炎、急性気管支炎、急性細気管支炎	040080		
			直腸の上皮内癌	D012				早期悪性腫瘍大腸粘膜下層剥離術	04	16	早期悪性腫瘍大腸粘膜下層剥離術	K721-4	1	4	動脈（皮）弁術、筋（皮）弁術	K016	4	9	フルオロウラシル+レボホリナートカルシウム+イリノテカン塩酸塩水和物あり		1	2	骨の悪性腫瘍（脊椎を除く。）	070040		
			肛門および肛門管の上皮内癌	D013				直腸腫瘍摘出術（ポリープ摘出を含む。）等	03	13	直腸腫瘍摘出術（ポリープ摘出を含む。）	K739$	1	4	遊離皮弁術（顕微鏡下血管柄付きのもの）その他の場合	K0172	4	8	化学療法ありかつ放射線療法なし		1	2	腎臓または尿路の感染症	110310		
			その他および部位不明の腸の上皮内癌	D014					03	13	経肛門的内視鏡下手術（直腸腫瘍に限る。）	K739-2	1	4	複合組織移植術	K019	3	7	化学療法ありかつ放射線療法あり		1	3	腹膜炎、腹腔内膿瘍（女性器臓器を除く。）	060370		
									03	13	低侵襲経肛門的局所切除術（MITAS）	K739-3	1	4	自家遊離複合組織移植術（顕微鏡下血管柄付きのもの）	K020	2	6	化学療法なしかつ放射線療法あり							
									03	14	人工肛門閉鎖術　腸管切除を伴うもの	K7322	1	4	組織拡張器による再建手術（一連につき）その他の場合	K0222	1	3	人工腎臓　その他の場合	J0383						
									03	14	人工肛門形成術	K736$	1	3	経皮的腎（腎盂）瘻造設術	K775	1	2	中心静脈注射	G005						
									03	15	試験開腹術	K636	1	3	残存尿管摘出術	K784	1	1	人工呼吸	J045$						
									03	15	腹腔鏡下試験開腹術	K636-3	1	3	尿管膀胱吻合術	K786										
									03	15	腹腔鏡下試験切除術	K636-4	1	3	尿管尿管吻合術	K787										
								肛門悪性腫瘍手術　切除等	02	05	肛門悪性腫瘍手術　切除	K7481	1	2	抗悪性腫瘍剤動脈、静脈又は腹腔内持続注入用植込型カテーテル設置	K611$										
									02	06	直腸切除・切断術　超低位前方切除術（経肛門的結腸嚢肛門吻合によるもの）	K7403	1	1	人工肛門造設術	K726										
									02	07	直腸切除・切断術　低位前方切除術	K7402														
									02	08	直腸切除・切断術　切除術	K7401														
									02	09	腹腔鏡下直腸切除・切断術　低位前方切除術	K740-22														
									02	10	腹腔鏡下直腸切除・切断術　切除術	K740-21														
									02	11	結腸切除術　全切除、亜全切除又は悪性腫瘍手術	K7193														
									02	12	腹腔鏡下結腸悪性腫瘍切除術	K719-3														
								骨盤内臓全摘術等	01	01	骨盤内臓全摘術	K645														
									01	02	肛門悪性腫瘍手術　直腸切断を伴うもの	K7482														
									01	03	直腸切除・切断術　切断術	K7404														
									01	04	腹腔鏡下直腸切除・切断術　切断術	K740-23														
06	0050	肝・肝内胆管の悪性腫瘍（続発性を含む。）	肝および肝内胆管の悪性新生物	C22$				手術なし	99	99	手術なし		1	4	食道・胃静脈瘤硬化療法（内視鏡によるもの）（一連として）	K533	3	8	化学療法ありかつ放射線療法なし		1	1	誤嚥性肺炎	040081		
			肝の続発性悪性新生物	C787				その他の手術あり	97	97		その他のKコード	1	4	内視鏡的食道・胃静脈瘤結紮術	K533-2	2	6	放射線療法		1	1	胸水、胸膜の疾患（その他）	040190		

診断群分類			医療資源を最も投入した傷病名		年齢、出生時体重			手術					手術・処置等1				手術・処置等2				定義副傷病				重症度等	
MDC	コード	分類名	ICD名称	ICDコード	コード	フラグ	年齢、出生時体重	手術分岐	対応コード	フラグ	点数表名称	区分番号等	対応コード	フラグ	処置等名称	区分番号等	対応コード	フラグ	処置等名称	区分番号等	対応コード	フラグ	疾患名	疾患コードまたはICDコード	フラグ	重症度等
			肝，胆のう<囊>および胆管の上皮内癌	D015				肝悪性腫瘍ラジオ波焼灼療法(一連として)等	03	09	肝悪性腫瘍ラジオ波焼灼療法(一連として)	K697-3$	1	4	内視鏡的消化管止血術	K654	1	3	人工腎臓　その他の場合	J0383	1	1	骨の悪性腫瘍(脊椎を除く。)	070040		
			肝，胆のう<囊>および胆管の性状不詳または不明の新生物	D376					03	10	試験開腹術	K636	1	3	限局性腹腔膿瘍手術	K637$	1	2	中心静脈注射	G005	1	1	敗血症	180010		
									03	10	腹腔鏡下試験開腹術	K636-3	1	3	経皮的腹腔膿瘍ドレナージ術	K637-2	1	1	人工呼吸	J045$	1	3	呼吸不全(その他)	040130		
									03	10	腹腔鏡下試験切除術	K636-4	1	3	急性汎発性腹膜炎手術	K639					1	3	心不全	050130		
									03	11	肝悪性腫瘍マイクロ波凝固法(一連として)	K697-2$	1	3	腹腔鏡下汎発性腹膜炎手術	K639-3					1	3	ヘルニアの記載のない腸閉塞	060210		
								肝切除術　部分切除等	02	05	肝切除術　部分切除	K6951	1	3	胃瘻造設術(経皮的内視鏡下胃瘻造設術、腹腔鏡下胃瘻造設術を含む。)	K664					1	3	胆管(肝内外)結石、胆管炎	060340		
									02	05	腹腔鏡下肝切除術　部分切除	K695-21	1	3	胃瘻閉鎖術	K665					1	3	急性膵炎	060350		
									02	06	肝切除術　亜区域切除	K6952	1	3	胃瘻抜去術	K665-2					1	3	播種性血管内凝固症候群	130100		
									02	06	肝切除術　外側区域切除	K6953	1	3	腸瘻、虫垂瘻造設術	K725										
									02	06	肝切除術　1区域切除(外側区域切除を除く。)	K6954	1	3	腹腔鏡下腸瘻、虫垂瘻造設術	K725-2										
									02	06	腹腔鏡下肝切除術　外側区域切除	K695-22	1	3	人工肛門造設術	K726										
									02	07	胆管悪性腫瘍手術	K677	1	2	抗悪性腫瘍剤動脈、静脈又は腹腔内持続注入用植込型カテーテル設置	K611$										
								肝切除術　2区域切除以上であって、血行再建を伴うもの等	01	01	肝切除術　2区域切除以上であって、血行再建を伴うもの	K6957	1	2	血管塞栓術(頭部、胸腔、腹腔内血管等)	K615$										
									01	01	肝門部胆管悪性腫瘍手術　血行再建あり	K677-21	1	1	動脈形成術、吻合術　その他の動脈	K6105										
									01	02	膵頭部腫瘍切除術	K703$	1	1	胆嚢摘出術	K672										
									01	03	肝門部胆管悪性腫瘍手術　血行再建なし	K677-22	1	1	腹腔鏡下胆嚢摘出術	K672-2										
									01	03	肝切除術　3区域切除以上のもの	K6956	1	1	胆管形成手術(胆管切除術を含む。)	K673										
									01	04	肝切除術　2区域切除	K6955	1	1	胆管外瘻造設術　開腹によるもの	K6821										
													1	1	胆管外瘻造設術　経皮経肝によるもの	K6822										
													1	1	経皮的胆管ドレナージ術	K682-2										
													1	1	内視鏡的経鼻胆管ドレナージ術(ENBD)	K682-3										
													1	1	内視鏡的胆道ステント留置術	K688										
													1	1	経皮経肝胆管ステント挿入術	K689										
													1	1	肝内胆管外瘻造設術　開腹によるもの	K6971										
													1	1	肝内胆管外瘻造設術　経皮経肝によるもの	K6972										
06	0060	胆嚢、肝外胆管の悪性腫瘍	胆のう<囊>の悪性新生物	C23				手術なし	99	99	手術なし		1	3	限局性腹腔膿瘍手術	K637$	3	8	化学療法ありかつ放射線療法なし		1	2	肺炎、急性気管支炎、急性細気管支炎	040080		
			その他および部位不明の胆道の悪性新生物	C24$				その他の手術あり	97	06	試験開腹術	K636	1	3	経皮的腹腔膿瘍ドレナージ術	K637-2	2	6	放射線療法		1	2	胸水、胸膜の疾患(その他)	040190		
									97	06	腹腔鏡下試験開腹術	K636-3	1	3	急性汎発性腹膜炎手術	K639	1	3	人工腎臓　その他の場合	J0383	1	3	呼吸不全(その他)	040130		
									97	06	腹腔鏡下試験切除術	K636-4	1	3	腹腔鏡下汎発性腹膜炎手術	K639-3	1	2	中心静脈注射	G005	1	3	腹膜炎、腹腔内膿瘍(女性器臓器を除く。)	060370		
									97	06	胃腸吻合術(ブラウン吻合を含む。)	K662	1	3	胃瘻造設術(経皮的内視鏡下胃瘻造設術、腹腔鏡下胃瘻造設術を含む。)	K664	1	1	人工呼吸	J045$	1	3	播種性血管内凝固症候群	130100		
									97	06	腹腔鏡下胃腸吻合術	K662-2	1	3	胃瘻閉鎖術	K665					1	3	敗血症	180010		
									97	06	総胆管胃(腸)吻合術	K680	1	3	胃瘻抜去術	K665-2										
									97	06	肝内胆管(肝管)胃(腸)吻合術	K696	1	3	膵管空腸吻合術	K706										
									97	97		その他のKコード	1	3	腸瘻、虫垂瘻造設術	K725										
								腹腔鏡下胆嚢摘出術等	04	05	腹腔鏡下胆嚢摘出術	K672-2	1	3	腹腔鏡下腸瘻、虫垂瘻造設術	K725-2										
									04	05	胆嚢摘出術	K672	1	3	人工肛門造設術	K726										
								胆嚢悪性腫瘍手術　胆嚢に限局するもの(リンパ節郭清を含む。)等	03	04	胆嚢悪性腫瘍手術　胆嚢に限局するもの(リンパ節郭清を含む。)	K6751	1	2	抗悪性腫瘍剤動脈、静脈又は腹腔内持続注入用植込型カテーテル設置　開腹して設置した場合	K6111										
									03	04	胆嚢悪性腫瘍手術　肝切除(亜区域切除以上)を伴うもの	K6752	1	2	抗悪性腫瘍剤動脈、静脈又は腹腔内持続注入用植込型カテーテル設置　四肢に設置した場合	K6112										
									03	04	胆管悪性腫瘍手術	K677	1	2	血管塞栓術(頭部、胸腔、腹腔内血管等)	K615$										
								膵頭部腫瘍切除術等	02	02	膵頭部腫瘍切除術	K703$	1	1	動脈形成術、吻合術　その他の動脈	K6105										

診断群分類			医療資源を最も投入した傷病名		年齢、出生時体重			手術					手術・処置等1				手術・処置等2				定義副傷病				重症度等	
MDC	コード	分類名	ICD名称	ICDコード	コード	フラグ	年齢、出生時体重	手術分岐	対応コード	フラグ	点数表名称	区分番号等	対応コード	フラグ	処置等名称	区分番号等	対応コード	フラグ	処置等名称	区分番号等	対応コード	フラグ	疾患名	疾患コードまたはICDコード	フラグ	重症度等
									02	03	胆嚢悪性腫瘍手術　肝切除（葉以上）を伴うもの	K6753	1	1	胆管形成手術（胆管切除術を含む。）	K673										
									02	03	胆嚢悪性腫瘍手術　膵頭十二指腸切除を伴うもの	K6754	1	1	胆管外瘻造設術　開腹によるもの	K6821										
									02	03	肝門部胆管悪性腫瘍手術　血行再建なし	K677-22	1	1	胆管外瘻造設術　経皮経肝によるもの	K6822										
									02	03	肝切除術　部分切除	K6951	1	1	経皮的胆管ドレナージ術	K682-2										
									02	03	肝切除術　亜区域切除	K6952	1	1	内視鏡的経鼻胆管ドレナージ術（ENBD）	K682-3										
									02	03	肝切除術　外側区域切除	K6953	1	1	内視鏡的胆道ステント留置術	K688										
									02	03	肝切除術　１区域切除（外側区域切除を除く。）	K6954	1	1	経皮経肝胆管ステント挿入術	K689										
									02	03	肝切除術　２区域切除	K6955	1	1	肝内胆管外瘻造設術　開腹によるもの	K6971										
									02	03	肝切除術　３区域切除以上のもの	K6956	1	1	肝内胆管外瘻造設術　経皮経肝によるもの	K6972										
									02	03	腹腔鏡下肝切除術	K695-2$														
								肝切除術　２区域切除以上であって、血行再建を伴うもの等	01	01	肝切除術　２区域切除以上であって、血行再建を伴うもの	K6957														
									01	01	胆嚢悪性腫瘍手術　膵頭十二指腸切除及び肝切除（葉以上）を伴うもの	K6755														
									01	01	肝門部胆管悪性腫瘍手術　血行再建あり	K677-21														
									01	01	肝門部胆管悪性腫瘍手術　血行再建あり+膵頭部腫瘍切除術	K677-21+K703$														
									01	01	肝門部胆管悪性腫瘍手術　血行再建なし+膵頭部腫瘍切除術	K677-22+K703$														
									01	01	肝切除術　亜区域切除+膵頭部腫瘍切除術	K6952+K703$														
									01	01	肝切除術　外側区域切除+膵頭部腫瘍切除術	K6953+K703$														
									01	01	肝切除術　１区域切除（外側区域切除を除く。）+膵頭部腫瘍切除術	K6954+K703$														
									01	01	肝切除術　３区域切除以上のもの+膵頭部腫瘍切除術	K6956+K703$														
									01	01	肝切除術　２区域切除以上であって、血行再建を伴うもの+膵頭部腫瘍切除術	K6957+K703$														
									01	01	腹腔鏡下肝切除術　部分切除+膵頭部腫瘍切除術	K695-21+K703$														
06	007x	膵臓、脾臓の腫瘍	**060071　膵臓の腫瘍**					手術なし	99	99	手術なし		1	3	限局性腹腔膿瘍手術	K637$	6	10	オクトレオチド酢酸塩徐放性		1	1	肺炎、急性気管支炎、急性細気管支炎	040080		
			膵の悪性新生物	C25$				その他の手術あり	97	05	内視鏡的胃、十二指腸ステント留置術	K651	1	3	経皮的腹腔膿瘍ドレナージ術	K637-2	5	9	スニチニブリンゴ酸		1	1	誤嚥性肺炎	040081		
			膵の良性新生物	D136					97	05	胃腸吻合術（ブラウン吻合を含む。）	K662	1	3	急性汎発性腹膜炎手術	K639	5	9	エベロリムス		1	1	ヘルニアの記載のない腸閉塞	060210		
			内分泌膵の良性新生物	D137					97	05	腹腔鏡下胃腸吻合術	K662-2	1	3	腹腔鏡下汎発性腹膜炎手術	K639-3	4	8	化学療法ありかつ放射線療法なし		1	1	敗血症	180010		
			その他の消化器の性状不詳または不明の新生物	D377					97	05	胃瘻造設術（経皮的内視鏡下胃瘻造設術、腹腔鏡下胃瘻造設術を含む。）	K664	1	3	胃瘻造設術（経皮的内視鏡下胃瘻造設術、腹腔鏡下胃瘻造設術を含む。）	K664	3	7	化学療法ありかつ放射線療法あり		1	3	腹膜炎、腹腔内膿瘍（女性器臓器を除く。）	060370		
			060072　脾臓の腫瘍						97	05	経皮的胆管ドレナージ術	K682-2	1	3	胃瘻閉鎖術	K665	2	6	化学療法なしかつ放射線療法あり							
			脾の悪性新生物	C261					97	05	内視鏡的経鼻胆管ドレナージ術（ENBD）	K682-3	1	3	胃瘻抜去術	K665-2	1	3	人工腎臓　その他の場合	J0383						
									97	05	超音波内視鏡下瘻孔形成術（腹腔内膿瘍に対するもの）	K682-4	1	3	腸瘻、虫垂瘻造設術	K725	1	2	中心静脈注射	G005						
									97	05	内視鏡的胆道ステント留置術	K688	1	3	腹腔鏡下腸瘻、虫垂瘻造設術	K725-2	1	1	人工呼吸	J045$						
									97	05	経皮経肝胆管ステント挿入術	K689	1	3	人工肛門造設術	K726										
									97	05	人工肛門造設術	K726	1	2	抗悪性腫瘍剤動脈、静脈又は腹腔内持続注入用植込型カテーテル設置　開腹して設置した場合	K6111										
									97	05	経皮的尿路結石除去術（経皮的腎瘻造設術を含む。）	K764	1	2	抗悪性腫瘍剤動脈、静脈又は腹腔内持続注入用植込型カテーテル設置　四肢に設置した場合	K6112										
									97	06	試験開腹術	K636	1	1	総胆管胃（腸）吻合術	K680										
									97	06	腹腔鏡下試験開腹術	K636-3	1	1	胆管外瘻造設術　開腹によるもの	K6821										
									97	06	腹腔鏡下試験切除術	K636-4	1	1	胆管外瘻造設術　経皮経肝によるもの	K6822										

診断群分類			医療資源を最も投入した傷病名		年齢、出生時体重			手術					手術・処置等1				手術・処置等2				定義副傷病				重症度等	
MDC	コード	分類名	ICD名称	ICDコード	コード	フラグ	年齢、出生時体重	手術分岐	対応コード	フラグ	点数表名称	区分番号等	対応コード	フラグ	処置等名称	区分番号等	対応コード	フラグ	処置等名称	区分番号等	対応コード	フラグ	疾患名	疾患コードまたはICDコード	フラグ	重症度等
									97	06	胆嚢胃(腸)吻合術	K679	1	1	経皮的胆管ドレナージ術	K682-2										
									97	97		その他のKコード	1	1	内視鏡的経鼻胆管ドレナージ術(ENBD)	K682-3										
								脾縫合術(部分切除を含む。)等	02	04	脾縫合術(部分切除を含む。)	K710	1	1	内視鏡的胆道ステント留置術	K688										
									02	04	脾摘出術	K711	1	1	経皮経肝胆管ステント挿入術	K689										
									02	04	腹腔鏡下脾摘出術	K711-2	1	1	肝内胆管外瘻造設術 開腹によるもの	K6971										
								膵頭部腫瘍切除術 血行再建を伴う腫瘍切除術の場合等	01	01	膵頭部腫瘍切除術 血行再建を伴う腫瘍切除術の場合	K7034	1	1	肝内胆管外瘻造設術 経皮経肝によるもの	K6972										
									01	01	膵頭部腫瘍切除術 膵頭十二指腸切除術の場合	K7031	1	1	膵管空腸吻合術	K706										
									01	01	膵頭部腫瘍切除術 リンパ節・神経叢郭清等を伴う腫瘍切除術の場合又は十二指腸温存膵頭切除術の場合	K7032														
									01	01	膵頭部腫瘍切除術 周辺臓器(胃、結腸、腎、副腎等)の合併切除を伴う腫瘍切除術の場合	K7033														
									01	01	膵全摘術	K704														
									01	02	膵中央切除術	K700														
									01	02	膵体尾部腫瘍切除術	K702$														
									01	03	腹腔鏡下膵体尾部腫瘍切除術	K702-2														
06	0080	食道の良性腫瘍	食道の良性新生物	D130				手術なし	99	99	手術なし						1	3	人工腎臓 その他の場合	J0383						
								その他の手術あり	97	97		その他のKコード					1	2	中心静脈注射	G005						
								食道腫瘍摘出術 内視鏡によるもの	02	03	食道腫瘍摘出術 内視鏡によるもの	K5261					1	1	人工呼吸	J045$						
								食道腫瘍摘出術 開胸又は開腹手術によるもの等	01	01	食道腫瘍摘出術 開胸又は開腹手術によるもの	K5262														
									01	02	食道腫瘍摘出術 腹腔鏡下、縦隔鏡下又は胸腔鏡下によるもの	K5263														
06	0090	胃の良性腫瘍	胃の良性新生物	D131				手術なし	99	99	手術なし						1	3	人工腎臓 その他の場合	J0383	1	2	頻脈性不整脈	050070		
			十二指腸の良性新生物	D132				その他の手術あり	97	97		その他のKコード					1	2	中心静脈注射	G005	1	2	貧血(その他)	130090		
			胃の性状不詳または不明の新生物	D371				内視鏡的胃、十二指腸ポリープ・粘膜切除術 その他のポリープ・粘膜切除術等	02	04	内視鏡的胃、十二指腸ポリープ・粘膜切除術 その他のポリープ・粘膜切除術	K6534					1	1	人工呼吸	J045$						
			胃および十二指腸のポリープ	K317					02	04	内視鏡的消化管止血術	K654														
								胃全摘術 単純全摘術等	01	01	胃全摘術 単純全摘術	K6571														
									01	01	腹腔鏡下胃全摘術 単純全摘術	K657-21														
									01	02	胃局所切除術	K654-2														
									01	02	腹腔鏡下胃局所切除術	K654-3$														
									01	02	胃切除術 単純切除術	K6551														
									01	02	腹腔鏡下胃切除術 単純切除術	K655-21														
									01	02	噴門側胃切除術 単純切除術	K655-41														
									01	02	腹腔鏡下噴門胃切除術 単純切除術	K655-51														
									01	03	胃、十二指腸憩室切除術・ポリープ切除術(開腹によるもの)	K652														
06	0100	小腸大腸の良性疾患(良性腫瘍を含む。)	結腸, 直腸, 肛門および肛門管の良性新生物	D12$				手術なし	99	99	手術なし						1	3	人工腎臓 その他の場合	J0383	1	3	頻脈性不整脈	050070		
			その他および部位不明の小腸の良性新生物	D133				その他の手術あり	97	97		その他のKコード					1	2	中心静脈注射	G005	1	3	心不全	050130		
			腹膜の中皮組織の良性新生物	D191				内視鏡的消化管止血術等	03	04	内視鏡的消化管止血術	K654					1	1	人工呼吸	J045$	1	3	ヘルニアの記載のない腸閉塞	060210		
			その他の部位の中皮組織の良性新生物	D197					03	04	小腸結腸内視鏡的止血術	K722									1	3	腹膜炎、腹腔内膿瘍(女性器臓器を除く。)	060370		
			中皮組織の良性新生物, 部位不明	D199					03	05	直腸腫瘍摘出術(ポリープ摘出を含む。) 経肛門	K7391														
			腹膜の良性新生物	D201					03	05	直腸腫瘍摘出術(ポリープ摘出を含む。) 経括約筋	K7392														

診断群分類			医療資源を最も投入した傷病名		年齢、出生時体重			手術					手術・処置等1				手術・処置等2				定義副傷病				重症度等	
MDC	コード	分類名	ICD名称	ICDコード	コード	フラグ	年齢、出生時体重	手術分岐	対応コード	フラグ	点数表名称	区分番号等	対応コード	フラグ	処置等名称	区分番号等	対応コード	フラグ	処置等名称	区分番号等	対応コード	フラグ	疾患名	疾患コードまたはICDコード	フラグ	重症度等
			小腸の性状不詳または不明の新生物	D372					03	05	経肛門的内視鏡下手術(直腸腫瘍に限る。)	K739-2														
			虫垂の性状不詳または不明の新生物	D373					03	05	低侵襲経肛門的局所切除術(MITAS)	K739-3														
			結腸の性状不詳または不明の新生物	D374					03	05	肛門良性腫瘍、肛門ポリープ、肛門尖圭コンジローム切除術	K747														
			直腸の性状不詳または不明の新生物	D375					03	06	内視鏡的結腸ポリープ・粘膜切除術	K721$														
			肛門ポリープ	K620					03	06	内視鏡的大腸ポリープ切除術	K721-2$														
			直腸ポリープ	K621				早期悪性腫瘍大腸粘膜下層剥離術	02	03	早期悪性腫瘍大腸粘膜下層剥離術	K721-4														
			大腸＜結腸＞のポリープ	K635				小腸切除術　悪性腫瘍手術以外の切除術等	01	01	小腸切除術　悪性腫瘍手術以外の切除術	K7161														
									01	01	小腸腫瘍、小腸憩室摘出術(メッケル憩室炎手術を含む。)	K717														
									01	01	結腸切除術	K719$														
									01	01	全結腸・直腸切除嚢肛門吻合術	K719-5														
									01	01	結腸腫瘍(回盲部腫瘍摘出術を含む。)、結腸憩室摘出術、結腸ポリープ切除術(開腹によるもの)	K720														
									01	01	直腸腫瘍摘出術(ポリープ摘出を含む。) 経腹及び経肛	K7393														
									01	01	直腸切除・切断術	K740$														
									01	02	腹腔鏡下小腸切除術　悪性腫瘍手術以外の切除術	K716-21														
									01	02	腹腔鏡下結腸切除術	K719-2$														
									01	02	腹腔鏡下直腸切除・切断術	K740-2$														
06	0102	穿孔または膿瘍を伴わない憩室性疾患	穿孔または膿瘍を伴わない小腸の憩室性疾患	K571				手術なし	99	99	手術なし		1	1	血管塞栓術(頭部、胸腔、腹腔内血管等)	K615$	1	3	人工腎臓　その他の場合	J0383						
			穿孔または膿瘍を伴わない大腸の憩室性疾患	K573				その他の手術あり	97	97		その他のKコード					1	2	中心静脈注射	G005						
			穿孔または膿瘍を伴わない小腸および大腸両者の憩室性疾患	K575				直腸切除・切断術等	03	04	直腸切除・切断術	K740$					1	1	人工呼吸	J045$						
			腸の憩室性疾患，部位不明，穿孔および膿瘍を伴わないもの	K579					03	04	腹腔鏡下直腸切除・切断術　切除術	K740-21														
									03	05	腸切開術	K713														
									03	06	試験開腹術	K636														
									03	06	腹腔鏡下試験開腹術	K636-3														
									03	06	腹腔鏡下試験切除術	K636-4														
									03	07	破裂腸管縫合術	K712														
									03	08	腸吻合術	K724														
									03	09	腹壁外腸管前置術	K727														
									03	10	腸狭窄部切開縫合術	K728														
									03	11	腸閉鎖症手術	K729$														
									03	11	腹腔鏡下腸閉鎖症手術	K729-3														
									03	12	小腸瘻閉鎖術	K730$														
									03	13	結腸瘻閉鎖術	K731$														
									03	14	人工肛門閉鎖術	K732$														
									03	16	腹腔鏡下腸管癒着剥離術	K714-2														
									03	19	人工肛門造設術	K726														
									03	20	人工肛門形成術	K736$														
								内視鏡的結腸ポリープ・粘膜切除術等	02	03	内視鏡的結腸ポリープ・粘膜切除術	K721$														
									02	03	内視鏡的大腸ポリープ切除術	K721-2$														
									02	03	直腸腫瘍摘出術(ポリープ摘出を含む。)	K739$														
									02	03	経肛門的内視鏡下手術(直腸腫瘍に限る。)	K739-2														
									02	03	低侵襲経肛門的局所切除術(MITAS)	K739-3														
									02	15	小腸結腸内視鏡的止血術	K722														
									02	18	内視鏡的胃、十二指腸ポリープ・粘膜切除術　その他のポリープ・粘膜切除術	K6534														
								結腸切除術等	01	01	結腸切除術	K719$														
									01	01	小腸切除術　悪性腫瘍手術以外の切除術	K7161														
									01	01	小腸腫瘍、小腸憩室摘出術(メッケル憩室炎手術を含む。)	K717														
									01	01	結腸腫瘍(回盲部腫瘍摘出術を含む。)、結腸憩室摘出術、結腸ポリープ切除術(開腹によるもの)	K720														
									01	02	腹腔鏡下小腸切除術	K716-2$														

診断群分類			医療資源を最も投入した傷病名		年齢、出生時体重			手術					手術・処置等1				手術・処置等2				定義副傷病				重症度等	
MDC	コード	分類名	ICD名称	ICDコード	コード	フラグ	年齢、出生時体重	手術分岐	対応コード	フラグ	点数表名称	区分番号等	対応コード	フラグ	処置等名称	区分番号等	対応コード	フラグ	処置等名称	区分番号等	対応コード	フラグ	疾患名	疾患コードまたはICDコード	フラグ	重症度等
									01	02	腹腔鏡下結腸切除術	K719-2$														
06	0110	肝の良性腫瘍	肝の良性新生物	D134				手術なし	99	99	手術なし		1	3	限局性腹腔膿瘍手術	K637$	1	3	人工腎臓　その他の場合	J0383						
								手術あり	97	01	肝切除術　2区域切除以上であって、血行再建を伴うもの	K6957	1	3	経皮的腹腔膿瘍ドレナージ術	K637-2	1	2	中心静脈注射	G005						
									97	02	肝切除術　2区域切除	K6955	1	3	急性汎発性腹膜炎手術	K639	1	1	人工呼吸	J045$						
									97	02	肝切除術　3区域切除以上のもの	K6956	1	3	腹腔鏡下汎発性腹膜炎手術	K639-3										
									97	03	肝切除術　部分切除	K6951	1	3	胃瘻造設術（経皮的内視鏡下胃瘻造設術、腹腔鏡下胃瘻造設術を含む。）	K664										
									97	03	肝切除術　亜区域切除	K6952	1	3	胃瘻閉鎖術	K665										
									97	03	肝切除術　外側区域切除	K6953	1	3	胃瘻抜去術	K665-2										
									97	03	肝切除術　1区域切除（外側区域切除を除く。）	K6954	1	3	腸瘻、虫垂瘻造設術	K725										
									97	03	腹腔鏡下肝切除術	K695-2$	1	3	腹腔鏡下腸瘻、虫垂瘻造設術	K725-2										
									97	97		その他のKコード	1	3	人工肛門造設術	K726										
													1	2	血管塞栓術（頭部、胸腔、腹腔内血管等）	K615$										
													1	1	胆管外瘻造設術　開腹によるもの	K6821										
													1	1	胆管外瘻造設術　経皮経肝によるもの	K6822										
													1	1	経皮的胆管ドレナージ術	K682-2										
													1	1	内視鏡的経鼻胆管ドレナージ術（ENBD）	K682-3										
													1	1	内視鏡的胆道ステント留置術	K688										
													1	1	経皮経肝胆管ステント挿入術	K689										
06	0130	食道、胃、十二指腸、他腸の炎症（その他良性疾患）	麻疹，腸管合併症を伴うもの	B054				手術なし	99	99	手術なし		1	1	カプセル型内視鏡		1	3	人工腎臓　その他の場合	J0383	1	1	肺炎、急性気管支炎、急性細気管支炎	040080		
			非特異性腸間膜リンパ節炎	I880				その他の手術あり	97	97		その他のKコード					1	2	中心静脈注射	G005	1	1	誤嚥性肺炎	040081		
			食道炎	K20				内視鏡的消化管止血術等	02	01	内視鏡的消化管止血術	K654					1	1	人工呼吸	J045$	1	1	腎臓または尿路の感染症	110310		
			胃食道逆流症	K21$					02	02	食道狭窄拡張術　内視鏡によるもの	K5221									1	3	ヘルニアの記載のない腸閉塞	060210		
			アカラシア	K220					02	02	食道狭窄拡張術　拡張用バルーンによるもの	K5223									1	3	胆管（肝内外）結石、胆管炎	060340		
			食道潰瘍	K221					02	02	内視鏡的胃、十二指腸狭窄拡張術	K653-5									1	3	敗血症	180010		
			食道閉塞	K222					02	03	食道狭窄拡張術　食道ブジー法	K5222														
			食道穿孔	K223					02	03	食道ステント留置術	K522-2														
			食道ジスキネジー	K224					02	04	胃瘻造設術（経皮的内視鏡下胃瘻造設術、腹腔鏡下胃瘻造設術を含む。）	K664														
			後天性食道憩室	K225					02	05	小腸結腸内視鏡的止血術	K722														
			食道胃接合部裂傷出血症候群	K226					02	08	食道・胃静脈瘤硬化療法（内視鏡によるもの）（一連として）	K533														
			食道のその他の明示された疾患	K228					02	08	内視鏡的食道・胃静脈瘤結紮術	K533-2														
			食道の疾患，詳細不明	K229					02	11	内視鏡的結腸ポリープ・粘膜切除術	K721$														
			他に分類される疾患における食道の障害	K23$					02	12	血管塞栓術（頭部、胸腔、腹腔内血管等）	K615$														
			部位不明の消化性潰瘍	K27$				食道アカラシア形成手術等	01	06	食道アカラシア形成手術	K530														
			胃空腸潰瘍	K28$					01	07	腹腔鏡下食道アカラシア形成手術	K530-2														
			胃炎および十二指腸炎	K29$					01	09	噴門形成術	K667														
			ディスペプシア(症)	K30					01	10	腹腔鏡下噴門形成術	K667-2														
			急性胃拡張	K310					01	13	胃局所切除術	K654-2														
			幽門けいれん＜痙攣＞，他に分類されないもの	K313					01	13	腹腔鏡下胃局所切除術	K654-3$														
			十二指腸閉塞	K315					01	13	胃切除術　単純切除術	K6551														
			胃および十二指腸瘻	K316					01	13	腹腔鏡下胃切除術　単純切除術	K655-21														
			胃および十二指腸のその他の明示された疾患	K318					01	14	胃全摘術　単純全摘術	K6571														
			その他の非感染性胃腸炎および非感染性大腸炎	K52$					01	14	腹腔鏡下胃全摘術　単純全摘術	K657-21														
			過敏性腸症候群	K58$					01	15	食道切除再建術	K525$														
			放射線直腸炎	K627					01	15	非開胸的食道抜去術（消化管再建手術を併施するもの）	K525-3														

診断群分類			医療資源を最も投入した傷病名		年齢、出生時体重			手術					手術・処置等1				手術・処置等2				定義副傷病				重症度等	
MDC	コード	分類名	ICD名称	ICDコード	コード	フラグ	年齢、出生時体重	手術分岐	対応コード	フラグ	点数表名称	区分番号等	対応コード	フラグ	処置等名称	区分番号等	対応コード	フラグ	処置等名称	区分番号等	対応コード	フラグ	疾患名	疾患コードまたはICDコード	フラグ	重症度等
			腸潰瘍	K633					01	16	食道縫合術(穿孔、損傷)	K520$														
			腸下垂(症)	K634					01	16	食道周囲膿瘍切開誘導術 開胸手術	K5211														
			腸のその他の明示された疾患	K638					01	16	食道周囲膿瘍切開誘導術 その他のもの(頸部手術を含む。)	K5213														
			腸の疾患, 詳細不明	K639																						
			腸性吸収不良(症)	K90$																						
			胃腸手術に続発する嘔吐	K910																						
			胃手術後症候群	K911																						
			術後吸収不良, 他に分類されないもの	K912																						
			結腸瘻<人工肛門>および小腸瘻の機能障害	K914																						
			消化器系のその他の疾患	K92$																						
			他に分類される疾患におけるその他の消化器の障害	K93$																						
06	0140	胃十二指腸潰瘍、胃憩室症、幽門狭窄(穿孔を伴わないもの)	胃潰瘍 急性, 出血を伴うもの	K250				手術なし	99	99	手術なし						1	2	中心静脈注射	G005	1	1	肺炎、急性気管支炎、急性細気管支炎	040080		
			胃潰瘍 慢性, 出血または穿孔を伴わないもの	K257				その他の手術あり	97	06	内視鏡的消化管止血術	K654					1	1	人工呼吸	J045$	1	1	誤嚥性肺炎	040081		
			胃潰瘍 急性, 出血または穿孔を伴わないもの	K253					97	07	試験開腹術	K636									1	1	腎臓または尿路の感染症	110310		
			胃潰瘍 慢性または詳細不明, 出血を伴うもの	K254					97	07	腹腔鏡下試験開腹術	K636-3									1	3	敗血症	180010		
			胃潰瘍 急性または慢性の別不明, 出血または穿孔を伴わないもの	K259					97	07	腹腔鏡下試験切除術	K636-4														
			十二指腸潰瘍 慢性または詳細不明, 出血を伴うもの	K264					97	97		その他のKコード														
			十二指腸潰瘍 急性, 出血または穿孔を伴わないもの	K263				胃切除術 単純切除術等	01	02	胃切除術 単純切除術	K6551														
			十二指腸潰瘍 慢性, 出血または穿孔を伴わないもの	K267					01	02	胃局所切除術	K654-2														
			十二指腸潰瘍 急性, 出血を伴うもの	K260					01	02	腹腔鏡下胃局所切除術	K654-3$														
			十二指腸潰瘍 急性または慢性の別不明, 出血または穿孔を伴わないもの	K269					01	02	腹腔鏡下胃切除術 単純切除術	K655-21														
			成人の肥厚性幽門狭窄	K311					01	02	胃全摘術 単純全摘術	K6571														
			胃の砂時計状狭窄	K312					01	02	腹腔鏡下胃全摘術 単純全摘術	K657-21														
			胃憩室	K314					01	02	食道下部迷走神経切除術(幹迷切) 胃切除術を併施するもの	K6593														
									01	02	腹腔鏡下食道下部迷走神経切断術(幹迷切)	K659-2														
									01	02	食道下部迷走神経選択的切除術 胃切除術を併施するもの	K6603														
									01	04	食道下部迷走神経切除術(幹迷切) 単独のもの	K6591														
									01	04	食道下部迷走神経切除術(幹迷切) ドレナージを併施するもの	K6592														
									01	04	食道下部迷走神経選択的切除術 単独のもの	K6601														
									01	04	食道下部迷走神経選択的切除術 ドレナージを併施するもの	K6602														
									01	05	腹腔鏡下胃、十二指腸潰瘍穿孔縫合術	K647-2														
									01	05	腹腔鏡下食道下部迷走神経選択的切除術	K660-2														
06	0141	胃十二指腸潰瘍、胃憩室症、幽門狭窄(穿孔を伴うもの)	胃潰瘍 急性, 穿孔を伴うもの	K251				手術なし	99	99	手術なし						1	2	中心静脈注射	G005						
			胃潰瘍 急性, 出血および穿孔の両者を伴うもの	K252				その他の手術あり	97	06	内視鏡的消化管止血術	K654					1	1	人工呼吸	J045$						
			胃潰瘍 慢性または詳細不明, 穿孔を伴うもの	K255					97	07	試験開腹術	K636														
			胃潰瘍 慢性または詳細不明, 出血および穿孔の両者を伴うもの	K256					97	07	腹腔鏡下試験開腹術	K636-3														
			十二指腸潰瘍 急性, 穿孔を伴うもの	K261					97	07	腹腔鏡下試験切除術	K636-4														
			十二指腸潰瘍 急性, 出血および穿孔の両者を伴うもの	K262					97	97		その他のKコード														
			十二指腸潰瘍 慢性または詳細不明, 穿孔を伴うもの	K265				急性汎発性腹膜炎手術等	01	01	急性汎発性腹膜炎手術	K639														

診断群分類			医療資源を最も投入した傷病名		年齢、出生時体重			手術					手術・処置等1				手術・処置等2				定義副傷病				重症度等	
MDC	コード	分類名	ICD名称	ICDコード	コード	フラグ	年齢、出生時体重	手術分岐	対応コード	フラグ	点数表名称	区分番号等	対応コード	フラグ	処置等名称	区分番号等	対応コード	フラグ	処置等名称	区分番号等	対応コード	フラグ	疾患名	疾患コードまたはICDコード	フラグ	重症度等
			十二指腸潰瘍 慢性または詳細不明，出血および穿孔の両者を伴うもの	K266					01	01	腹腔鏡下汎発性腹膜炎手術	K639-3														
									01	02	胃局所切除術	K654-2														
									01	02	腹腔鏡下胃局所切除術	K654-3$														
									01	02	胃切除術 単純切除術	K6551														
									01	02	腹腔鏡下胃切除術 単純切除術	K655-21														
									01	02	胃全摘術 単純全摘術	K6571														
									01	02	腹腔鏡下胃全摘術 単純全摘術	K657-21														
									01	02	食道下部迷走神経切除術(幹迷切) 胃切除術を併施するもの	K6593														
									01	02	腹腔鏡下食道下部迷走神経切断術(幹迷切)	K659-2														
									01	02	食道下部迷走神経選択的切除術 胃切除術を併施するもの	K6603														
									01	04	食道下部迷走神経切除術(幹迷切) 単独のもの	K6591														
									01	04	食道下部迷走神経切除術(幹迷切) ドレナージを併施するもの	K6592														
									01	04	食道下部迷走神経選択的切除術 単独のもの	K6601														
									01	04	食道下部迷走神経選択的切除術 ドレナージを併施するもの	K6602														
									01	05	胃縫合術(大網充填術又は被覆術を含む。)	K647														
									01	05	腹腔鏡下胃、十二指腸潰瘍穿孔縫合術	K647-2														
									01	05	腹腔鏡下食道下部迷走神経選択的切除術	K660-2														
06	0150	虫垂炎	急性虫垂炎	K35$				手術なし	99	99	手術なし						1	3	人工腎臓 その他の場合	J0383	1	2	頻脈性不整脈	050070		
			その他の虫垂炎	K36				その他の手術あり	97	97		その他のKコード					1	2	中心静脈注射	G005	1	2	心不全	050130		
			詳細不明の虫垂炎	K37				虫垂切除術 虫垂周囲膿瘍を伴わないもの等	03	06	虫垂切除術 虫垂周囲膿瘍を伴わないもの	K7181					1	1	人工呼吸	J045$	1	3	ヘルニアの記載のない腸閉塞	060210		
			虫垂のその他の疾患	K38$					03	07	腹腔鏡下虫垂切除術 虫垂周囲膿瘍を伴わないもの	K718-21														
								虫垂切除術 虫垂周囲膿瘍を伴うもの等	02	03	虫垂切除術 虫垂周囲膿瘍を伴うもの	K7182														
									02	04	限局性腹腔膿瘍手術 ダグラス窩膿瘍	K6372														
									02	04	限局性腹腔膿瘍手術 虫垂周囲膿瘍	K6373														
									02	04	経皮的腹腔膿瘍ドレナージ術	K637-2														
									02	05	腹腔鏡下虫垂切除術 虫垂周囲膿瘍を伴うもの	K718-22														
								結腸切除術 小範囲切除等	01	01	結腸切除術 小範囲切除	K7191														
									01	01	結腸切除術 結腸半側切除	K7192														
									01	02	急性汎発性腹膜炎手術	K639														
									01	02	腹腔鏡下汎発性腹膜炎手術	K639-3														
06	0160	鼠径ヘルニア	そけい＜鼡径＞ヘルニア	K40$	00	0	15歳以上	手術なし	99	99	手術なし						1	3	人工腎臓 その他の場合	J0383	1	3	頻脈性不整脈	050070		
					15	1	15歳未満	その他の手術あり	97	97		その他のKコード					1	2	中心静脈注射	G005	1	3	心不全	050130		
								腹腔鏡下鼠径ヘルニア手術(両側)	03	03	腹腔鏡下鼠径ヘルニア手術(両側)	K634					1	1	人工呼吸	J045$	1	3	ヘルニアの記載のない腸閉塞	060210		
								ヘルニア手術 鼠径ヘルニア	02	02	ヘルニア手術 鼠径ヘルニア	K6335														
								小腸切除術 悪性腫瘍手術以外の切除術等	01	01	小腸切除術 悪性腫瘍手術以外の切除術	K7161														
									01	01	大網切除術	K641														
06	0170	閉塞、壊疽のない腹腔のヘルニア	大腿＜股＞ヘルニア	K41$				手術なし	99	99	手術なし						1	3	人工腎臓 その他の場合	J0383						
			臍ヘルニア	K42$				その他の手術あり	97	03	動脈(皮)弁術、筋(皮)弁術	K016					1	2	中心静脈注射	G005						
			腹壁ヘルニア	K43$					97	04	筋膜移植術 その他のもの	K0332					1	1	人工呼吸	J045$						
			その他の腹部ヘルニア	K45$					97	05	皮弁作成術、移動術、切断術、遷延皮弁術	K015$														
			詳細不明の腹部ヘルニア	K46$					97	97		その他のKコード														
								ヘルニア手術 腹壁瘢痕ヘルニア等	02	02	ヘルニア手術 腹壁瘢痕ヘルニア	K6331														
									02	02	ヘルニア手術 半月状線ヘルニア、白線ヘルニア、腹直筋離開	K6332														

診断群分類			医療資源を最も投入した傷病名		年齢、出生時体重			手術					手術・処置等1				手術・処置等2				定義副傷病				重症度等	
MDC	コード	分類名	ICD名称	ICDコード	コード	フラグ	年齢、出生時体重	手術分岐	対応コード	フラグ	点数表名称	区分番号等	対応コード	フラグ	処置等名称	区分番号等	対応コード	フラグ	処置等名称	区分番号等	対応コード	フラグ	疾患名	疾患コードまたはICDコード	フラグ	重症度等
									02	02	ヘルニア手術　臍ヘルニア	K6333														
									02	02	ヘルニア手術　臍帯ヘルニア	K6334														
									02	02	ヘルニア手術　大腿ヘルニア	K6336														
									02	02	ヘルニア手術　腰ヘルニア	K6337														
									02	02	ヘルニア手術　骨盤部ヘルニア（閉鎖孔ヘルニア、坐骨ヘルニア、会陰ヘルニア）	K6338														
									02	02	ヘルニア手術　内ヘルニア	K6339														
									02	02	腹腔鏡下ヘルニア手術　腹壁瘢痕ヘルニア	K633-21														
									02	02	腹腔鏡下ヘルニア手術　大腿ヘルニア	K633-22														
								小腸切除術　悪性腫瘍手術以外の切除術	01	01	小腸切除術　悪性腫瘍手術以外の切除術	K7161														
06	0180	クローン病等	クローン＜Crohn＞病［限局性腸炎］	K50$	00	0	6歳以上	手術なし	99	99	手術なし		1	1	痔瘻根治手術	K746$	3	9	インフリキシマブ		1	1	腹膜炎、腹腔内膿瘍（女性器臓器を除く。）	060370		
			肛門および直腸の潰瘍	K626	06	1	6歳未満	その他の手術あり	97	97		その他のKコード					2	8	アダリムマブ		1	2	2型糖尿病（糖尿病性ケトアシドーシスを除く。）	100070		
								結腸切除術+人工肛門造設術等	01	01	結腸切除術+人工肛門造設術	K719$+K726					1	2	中心静脈注射	G005	1	3	敗血症	180010		
									01	01	小腸切除術　悪性腫瘍手術以外の切除術+人工肛門造設術	K7161+K726					1	1	人工呼吸	J045$						
									01	01	腹腔鏡下小腸切除術+人工肛門造設術	K716-2$+K726														
									01	01	腹腔鏡下結腸切除術+人工肛門造設術	K719-2$+K726														
									01	03	小腸切除術　悪性腫瘍手術以外の切除術	K7161														
									01	03	結腸切除術	K719$														
									01	04	腹腔鏡下小腸切除術	K716-2$														
									01	04	腹腔鏡下結腸切除術	K719-2$														
									01	05	人工肛門造設術	K726														
									01	06	小腸瘻閉鎖術	K730$														
									01	07	結腸瘻閉鎖術	K731$														
									01	08	人工肛門閉鎖術	K732$														
									01	08	小腸・結腸狭窄部拡張術（内視鏡によるもの）	K735-2														
									01	09	腸狭窄部切開縫合術	K728														
									01	10	直腸切除・切断術　超低位前方切除術（経肛門的結腸嚢肛門吻合によるもの）	K7403														
									01	10	腹腔鏡下直腸切除・切断術　切除術	K740-21														
									01	10	腹腔鏡下直腸切除・切断術　低位前方切除術	K740-22														
06	0185	潰瘍性大腸炎	潰瘍性大腸炎	K51$	00	0	6歳以上	手術なし	99	99	手術なし						4	9	インフリキシマブ		1	3	敗血症	180010		
			巨大結腸，他に分類されないもの	K593	06	1	6歳未満	その他の手術あり	97	97		その他のKコード					3	5	血球成分除去療法	J041-2						
								結腸切除術+人工肛門造設術等	01	01	結腸切除術+人工肛門造設術	K719$+K726					2	3	アザチオプリン							
									01	01	腹腔鏡下結腸切除術+人工肛門造設術	K719-2$+K726					2	3	タクロリムス（外用薬を除く。）							
									01	02	結腸切除術	K719$					1	2	中心静脈注射	G005						
									01	02	全結腸・直腸切除嚢肛門吻合術	K719-5					1	1	人工呼吸	J045$						
									01	03	腹腔鏡下結腸切除術	K719-2$														
									01	04	人工肛門造設術	K726														
									01	05	腸閉鎖症手術	K729$														
									01	05	腹腔鏡下腸閉鎖症手術	K729-3														
									01	06	小腸瘻閉鎖術	K730$														
									01	07	結腸瘻閉鎖術	K731$														
									01	08	人工肛門閉鎖術	K732$														
									01	09	直腸切除・切断術　超低位前方切除術（経肛門的結腸嚢肛門吻合によるもの）	K7403														
									01	09	腹腔鏡下直腸切除・切断術　切除術	K740-21														
									01	09	腹腔鏡下直腸切除・切断術　低位前方切除術	K740-22														
06	0190	虚血性腸炎	腸の血行障害	K55$				手術なし	99	99	手術なし						1	3	人工腎臓　その他の場合	J0383	1	3	脳梗塞	010060		
								手術あり	97	01	小腸切除術　悪性腫瘍手術以外の切除術+人工肛門造設術	K7161+K726					1	2	中心静脈注射	G005	1	3	誤嚥性肺炎	040081		
									97	01	腹腔鏡下小腸切除術+人工肛門造設術	K716-2$+K726					1	1	人工呼吸	J045$	1	3	播種性血管内凝固症候群	130100		
									97	01	結腸切除術+人工肛門造設術	K719$+K726									1	3	敗血症	180010		

診断群分類			医療資源を最も投入した傷病名		年齢、出生時体重			手術					手術・処置等1				手術・処置等2				定義副傷病				重症度等	
MDC	コード	分類名	ICD名称	ICDコード	コード	フラグ	年齢、出生時体重	手術分岐	対応コード	フラグ	点数表名称	区分番号等	対応コード	フラグ	処置等名称	区分番号等	対応コード	フラグ	処置等名称	区分番号等	対応コード	フラグ	疾患名	疾患コードまたはICDコード	フラグ	重症度等
									97	01	腹腔鏡下結腸切除術+人工肛門造設術	K719-2$+K726														
									97	02	小腸切除術　悪性腫瘍手術以外の切除術	K7161														
									97	02	結腸切除術	K719$														
									97	03	腹腔鏡下小腸切除術	K716-2$														
									97	03	腹腔鏡下結腸切除術	K719-2$														
									97	04	人工肛門造設術	K726														
									97	05	小腸瘻閉鎖術	K730$														
									97	06	結腸瘻閉鎖術	K731$														
									97	07	人工肛門閉鎖術	K732$														
									97	08	腸狭窄部切開縫合術	K728														
									97	09	腸管癒着症手術	K714														
									97	97		その他のKコード														
06	0200	腸重積	腸重積症	K561				手術なし	99	99	手術なし						1	3	人工腎臓　その他の場合	J0383						
								その他の手術あり	97	03	小腸切除術　悪性腫瘍手術以外の切除術	K7161					1	2	中心静脈注射	G005						
									97	03	結腸切除術	K719$					1	1	人工呼吸	J045$						
									97	04	腸管癒着症手術	K714														
									97	97		その他のKコード														
								腸重積症整復術　観血的なもの	02	02	腸重積症整復術　観血的なもの	K7152														
								腸重積症整復術　非観血的なもの	01	01	腸重積症整復術　非観血的なもの	K7151														
06	0210	ヘルニアの記載のない腸閉塞	麻痺性イレウス	K560				手術なし	99	99	手術なし		1	1	イレウス用ロングチューブ挿入法	J034	1	3	人工腎臓　その他の場合	J0383	1	2	肺炎、急性気管支炎、急性細気管支炎	040080		
			軸捻(転)	K562				手術あり	97	01	小腸切除術　悪性腫瘍手術以外の切除術	K7161					1	2	中心静脈注射	G005	1	2	誤嚥性肺炎	040081		
			胆石性イレウス	K563					97	01	結腸切除術	K719$					1	1	人工呼吸	J045$	1	2	腎臓または尿路の感染症	110310		
			その他の腸かん<嵌>頓	K564					97	02	腸管癒着症手術	K714									1	2	敗血症	180010		
			閉塞を伴う腸癒着[索条物]	K565					97	02	腹腔鏡下腸管癒着剥離術	K714-2														
			その他および詳細不明の腸閉塞	K566					97	03	人工肛門造設術	K726														
			イレウス，詳細不明	K567					97	04	小腸・結腸狭窄部拡張術(内視鏡によるもの)	K735-2														
			術後腸閉塞	K913					97	04	下部消化管ステント留置術	K735-4														
									97	97		その他のKコード														
06	0220	直腸脱、肛門脱	肛門脱<脱肛>	K622				手術なし	99	99	手術なし						1	3	人工腎臓　その他の場合	J0383						
			直腸脱	K623				手術あり	97	01	直腸脱手術　直腸挙上固定を行うもの	K7422					1	2	中心静脈注射	G005						
									97	01	直腸脱手術　骨盤底形成を行うもの	K7423					1	1	人工呼吸	J045$						
									97	01	直腸脱手術　腹会陰からのもの(腸切除を含む。)	K7424														
									97	01	腹腔鏡下直腸脱手術	K742-2														
									97	02	直腸脱手術　経会陰によるもの	K7421														
									97	03	肛門括約筋形成手術	K750$														
									97	05	人工肛門造設術	K726														
									97	06	痔核手術(脱肛を含む。)　根治手術	K7434														
									97	06	痔核手術(脱肛を含む。)　PPH	K7435														
									97	06	脱肛根治手術	K743-3														
									97	07	肛門形成手術　直腸粘膜脱形成手術	K7522														
									97	08	皮弁作成術、移動術、切断術、遷延皮弁術	K015$														
									97	08	動脈(皮)弁術、筋(皮)弁術	K016														
									97	97		その他のKコード														
06	0230	肛門周囲膿瘍	肛門膿瘍	K610				手術なし	99	99	手術なし						1	3	人工腎臓　その他の場合	J0383						
			直腸膿瘍	K611				手術あり	97	01	直腸周囲膿瘍切開術	K737					1	2	中心静脈注射	G005						
			肛門直腸膿瘍	K612					97	01	肛門周囲膿瘍切開術	K745					1	1	人工呼吸	J045$						
			坐骨直腸膿瘍	K613					97	01	痔瘻根治手術	K746$														
			(肛門)括約筋内膿瘍	K614					97	01	高位直腸瘻手術	K746-2														
			肛門および直腸のその他の明示された疾患	K628					97	02	肛門括約筋形成手術　組織置換によるもの	K7502														
									97	03	人工肛門造設術	K726														
									97	97		その他のKコード														
06	0235	痔瘻	痔瘻	K603				手術なし	99	99	手術なし						1	3	人工腎臓　その他の場合	J0383						

診断群分類			医療資源を最も投入した傷病名		年齢、出生時体重			手術					手術・処置等1				手術・処置等2				定義副傷病				重症度等	
MDC	コード	分類名	ICD名称	ICDコード	コード	フラグ	年齢、出生時体重	手術分岐	対応コード	フラグ	点数表名称	区分番号等	対応コード	フラグ	処置等名称	区分番号等	対応コード	フラグ	処置等名称	区分番号等	対応コード	フラグ	疾患名	疾患コードまたはICDコード	フラグ	重症度等
			直腸瘻	K604				手術あり	97	01	痔瘻根治手術　複雑なもの+肛門括約筋形成手術　組織置換によるもの	K7462+K7502					1	2	中心静脈注射	G005						
			肛門直腸瘻	K605					97	02	痔瘻根治手術　複雑なもの	K7462					1	1	人工呼吸	J045$						
									97	02	高位直腸瘻手術	K746-2														
									97	03	痔瘻根治手術　単純なもの	K7461														
									97	04	人工肛門造設術	K726														
									97	05	肛門括約筋形成手術　組織置換によるもの	K7502														
									97	97		その他のKコード														
06	0240	外痔核	血栓性外痔核	I843				手術なし	99	99	手術なし						1	3	人工腎臓　その他の場合	J0383						
			その他の合併症を伴う外痔核	I844				手術あり	97	01	痔核手術(脱肛を含む。) 結紮術、焼灼術、血栓摘出術	K7433					1	2	中心静脈注射	G005						
			合併症を伴わない外痔核	I845					97	02	直腸狭窄形成手術	K741					1	1	人工呼吸	J045$						
			残遺痔核皮膚弁	I846					97	97		その他のKコード														
			詳細不明の血栓性痔核	I847																						
06	0245	内痔核	血栓性内痔核	I840				手術なし	99	99	手術なし						1	3	人工腎臓　その他の場合	J0383						
			その他の合併症を伴う内痔核	I841				手術あり	97	01	痔核手術(脱肛を含む。) 根治手術	K7434					1	2	中心静脈注射	G005						
			合併症を伴わない内痔核	I842					97	01	痔核手術(脱肛を含む。) PPH	K7435					1	1	人工呼吸	J045$						
			その他の合併症を伴う詳細不明の痔核	I848					97	01	痔核手術後狭窄拡張手術	K743-4														
			合併症を伴わない痔核，詳細不明	I849					97	02	痔核手術(脱肛を含む。) 硬化療法	K7431														
			肛門および直腸の出血	K625					97	02	痔核手術(脱肛を含む。) 硬化療法(四段階注射法によるもの)	K7432														
									97	02	痔核手術(脱肛を含む。) 結紮術、焼灼術、血栓摘出術	K7433														
									97	02	肛門括約筋切開術	K743-2														
									97	03	直腸狭窄形成手術	K741														
									97	97		その他のKコード														
06	0250	尖圭コンジローム	肛門性器(性病性)いぼ＜疣＞＜疣贅＞	A630				手術なし	99	99	手術なし						1	3	人工腎臓　その他の場合	J0383						
								手術あり	97	01	肛門良性腫瘍、肛門ポリープ、肛門尖圭コンジローム切除術	K747					1	2	中心静脈注射	G005						
									97	97		その他のKコード					1	1	人工呼吸	J045$						
06	0260	肛門狭窄、肛門裂溝	急性裂肛	K600				手術なし	99	99	手術なし						1	3	人工腎臓　その他の場合	J0383						
			慢性裂肛	K601				手術あり	97	01	痔核手術(脱肛を含む。) 根治手術	K7434					1	2	中心静脈注射	G005						
			裂肛，詳細不明	K602					97	01	痔核手術後狭窄拡張手術	K743-4					1	1	人工呼吸	J045$						
			肛門および直腸の狭窄	K624					97	01	裂肛又は肛門潰瘍根治手術	K744														
									97	01	肛門拡張術(観血的なもの)	K749														
									97	01	肛門括約筋形成手術	K750$														
									97	01	肛門形成手術　肛門狭窄形成手術	K7521														
									97	97		その他のKコード														
06	0270	劇症肝炎、急性肝不全、急性肝炎	急性A型肝炎，肝性昏睡を伴うもの	B150				手術なし	99	99	手術なし						4	6	吸着式血液浄化法	J041	1	2	敗血症	180010		
			急性A型肝炎，肝性昏睡を伴わないもの	B159				手術あり	97	97	手術あり						4	5	血漿交換療法	J039						
			急性B型肝炎，デルタ因子(重複感染)および肝性昏睡を伴うもの	B160													1	4	持続緩徐式血液濾過	J038-2						
			急性B型肝炎，デルタ因子(重複感染)を伴い，肝性昏睡を伴わないもの	B161													1	3	人工腎臓　その他の場合	J0383						
			急性B型肝炎，デルタ因子を伴わず，肝性昏睡を伴うもの	B162													1	2	中心静脈注射	G005						
			急性B型肝炎，デルタ因子および肝性昏睡を伴わないもの	B169													1	1	人工呼吸	J045$						
			B型肝炎キャリア＜病原体保有者＞の急性デルタ(重)感染症	B170																						
			急性C型肝炎	B171																						
			急性E型肝炎	B172																						
			その他の明示された急性ウイルス肝炎	B178																						
			詳細不明のウイルス肝炎	B19$																						
			サイトメガロウイルス(性)肝炎	B251																						

診断群分類			医療資源を最も投入した傷病名		年齢、出生時体重			手術					手術・処置等1				手術・処置等2				定義副傷病				重症度等	
MDC	コード	分類名	ICD名称	ICDコード	コード	フラグ	年齢、出生時体重	手術分岐	対応コード	フラグ	点数表名称	区分番号等	対応コード	フラグ	処置等名称	区分番号等	対応コード	フラグ	処置等名称	区分番号等	対応コード	フラグ	疾患名	疾患コードまたはICDコード	フラグ	重症度等
			胆汁うっ滞を伴う中毒性肝疾患	K710																						
			肝え＜壊＞死を伴う中毒性肝疾患	K711																						
			急性肝炎を伴う中毒性肝疾患	K712																						
			中毒性肝疾患，詳細不明	K719																						
			急性および亜急性肝不全	K720																						
			中心性出血性肝え＜壊＞死	K762																						
			肝梗塞	K763																						
06	0280	アルコール性肝障害	アルコール性肝疾患	K70$					99	99	手術なし						1	3	人工腎臓　その他の場合	J0383						
									97	97	手術あり						1	2	中心静脈注射	G005						
																	1	1	人工呼吸	J045$						
06	0290	慢性肝炎（慢性C型肝炎を除く。）	慢性B型ウイルス肝炎，デルタ因子（重複感染）を伴うもの	B180				手術なし	99	99	手術なし						2	9	IFN-β（7日以上投与した場合に限る。）		1	2	劇症肝炎、急性肝不全、急性肝炎	060270		
			慢性B型ウイルス肝炎，デルタ因子（重複感染）を伴わないもの	B181				手術あり	97	97	手術あり						1	5	IFN-α							
			その他の慢性ウイルス肝炎	B188																						
			慢性ウイルス肝炎，詳細不明	B189																						
			慢性持続性肝炎を伴う中毒性肝疾患	K713																						
			慢性小葉（性）肝炎を伴う中毒性肝疾患	K714																						
			慢性活動性肝炎を伴う中毒性肝疾患	K715																						
			肝炎を伴う中毒性肝疾患，他に分類されないもの	K716																						
			その他の肝障害を伴う中毒性肝疾患	K718																						
			慢性肝炎，他に分類されないもの	K73$																						
			肉芽腫性肝炎，他に分類されないもの	K753																						
			自己免疫性肝炎	K754																						
			その他の明示された炎症性肝疾患	K758																						
			脂肪肝＜肝の脂肪化＞，他に分類されないもの	K760																						
			慢性（受動性）うっ血肝	K761																						
			他に分類される疾患における肝障害	K77$																						
06	0295	慢性C型肝炎	慢性C型ウイルス肝炎	B182				手術なし	99	99	手術なし						3	9	IFN-β（7日以上投与した場合に限る。）							
								手術あり	97	97	手術あり						2	8	IFN-α+テラプレビルあり							
																	1	5	IFN-α							
06	0300	肝硬変（胆汁性肝硬変を含む。）	門脈血栓症	I81				手術なし	99	99	手術なし		1	3	限局性腹腔膿瘍手術	K637$	3	6	吸着式血液浄化法	J041	1	1	胸水、胸膜の疾患（その他）	040190		
			バッド・キアリ＜Budd－Chiari＞症候群	I820				その他の手術あり	97	97		その他のKコード	1	3	経皮的腹腔膿瘍ドレナージ術	K637-2	3	5	血漿交換療法	J039	1	1	腹膜炎、腹腔内膿瘍（女性器臓器を除く。）	060370		
			出血を伴う食道静脈瘤	I850				食道・胃静脈瘤手術等	01	01	食道・胃静脈瘤手術	K532$	1	3	急性汎発性腹膜炎手術	K639	1	4	持続緩徐式血液濾過	J038-2	1	1	敗血症	180010		
			出血を伴わない食道静脈瘤	I859					01	01	食道静脈瘤手術（開腹）	K532-2	1	3	腹腔鏡下汎発性腹膜炎手術	K639-3	1	3	人工腎臓　その他の場合	J0383						
			胃静脈瘤	I864					01	01	腹腔鏡下食道静脈瘤手術（胃上部血行遮断術）	K532-3	1	3	胃瘻造設術（経皮的内視鏡下胃瘻造設術、腹腔鏡下胃瘻造設術を含む。）	K664	1	2	中心静脈注射	G005						
			他に分類される疾患における食道静脈瘤	I982					01	01	門脈体循環静脈吻合術（門脈圧亢進症手術）	K621	1	3	胃瘻閉鎖術	K665	1	1	人工呼吸	J045$						
			肝線維症および肝硬変を伴う中毒性肝疾患	K717					01	01	胃横断術（静脈瘤手術）	K668	1	3	胃瘻抜去術	K665-2										
			慢性肝不全	K721					01	02	脾摘出術	K711	1	3	腸瘻、虫垂瘻造設術	K725										
			肝不全，詳細不明	K729					01	02	腹腔鏡下脾摘出術	K711-2	1	3	腹腔鏡下腸瘻、虫垂瘻造設術	K725-2										
			肝線維症	K740					01	03	胸水・腹水濾過濃縮再静注法	K635	1	3	人工肛門造設術	K726										
			肝硬化症	K741									1	2	血管塞栓術（頭部、胸腔、腹腔内血管等）	K615$										
			肝硬化症を伴う肝線維症	K742									1	1	食道・胃静脈瘤硬化療法（内視鏡によるもの）（一連として）	K533										
			原発性胆汁性肝硬変	K743									1	1	内視鏡的食道・胃静脈瘤結紮術	K533-2										
			続発性胆汁性肝硬変	K744									1	1	内視鏡的消化管止血術	K654										
			胆汁性肝硬変，詳細不明	K745																						
			その他および詳細不明の肝硬変	K746																						
			肝静脈閉塞性疾患	K765																						
			門脈圧亢進（症）	K766																						

診断群分類			医療資源を最も投入した傷病名		年齢、出生時体重			手術					手術・処置等1				手術・処置等2				定義副傷病				重症度等	
MDC	コード	分類名	ICD名称	ICDコード	コード	フラグ	年齢、出生時体重	手術分岐	対応コード	フラグ	点数表名称	区分番号等	対応コード	フラグ	処置等名称	区分番号等	対応コード	フラグ	処置等名称	区分番号等	対応コード	フラグ	疾患名	疾患コードまたはICDコード	フラグ	重症度等
06	0310	肝膿瘍(細菌性・寄生虫性疾患を含む。)	アメーバ性肝膿瘍	A064				手術なし	99	99	手術なし		1	2	急性汎発性腹膜炎手術	K639	1	3	人工腎臓 その他の場合	J0383	1	3	播種性血管内凝固症候群	130100		
			肝膿瘍	K750				手術あり	97	01	肝切除術	K695$	1	2	腹腔鏡下汎発性腹膜炎手術	K639-3	1	2	中心静脈注射	G005						
			門脈の静脈炎	K751					97	01	腹腔鏡下肝切除術	K695-2$	1	2	胃瘻造設術(経皮的内視鏡下胃瘻造設術、腹腔鏡下胃瘻造設術を含む。)	K664	1	1	人工呼吸	J045$						
			非特異的反応性肝炎	K752					97	02	限局性腹腔膿瘍手術 横隔膜下膿瘍	K6371	1	2	胃瘻閉鎖術	K665										
									97	02	経皮的腹腔膿瘍ドレナージ術	K637-2	1	2	胃瘻抜去術	K665-2										
									97	02	肝膿瘍切開術	K691$	1	2	腸瘻、虫垂瘻造設術	K725										
									97	02	経皮的肝膿瘍ドレナージ術	K691-2	1	2	腹腔鏡下腸瘻、虫垂瘻造設術	K725-2										
									97	02	肝嚢胞、肝膿瘍摘出術	K694	1	2	人工肛門造設術	K726										
									97	97		その他のKコード	1	1	肝内胆管外瘻造設術 開腹によるもの	K6971										
													1	1	肝内胆管外瘻造設術 経皮経肝によるもの	K6972										
06	0320	肝嚢胞	その他の明示された肝疾患	K768				手術なし	99	99	手術なし		1	2	限局性腹腔膿瘍手術	K637$	1	3	人工腎臓 その他の場合	J0383						
								手術あり	97	01	肝切除術	K695$	1	2	経皮的腹腔膿瘍ドレナージ術	K637-2	1	2	中心静脈注射	G005						
									97	01	腹腔鏡下肝切除術	K695-2$	1	2	急性汎発性腹膜炎手術	K639	1	1	人工呼吸	J045$						
									97	02	肝嚢胞切開又は縫縮術	K692	1	2	腹腔鏡下汎発性腹膜炎手術	K639-3										
									97	02	腹腔鏡下肝嚢胞切開術	K692-2	1	2	胃瘻造設術(経皮的内視鏡下胃瘻造設術、腹腔鏡下胃瘻造設術を含む。)	K664										
									97	02	肝嚢胞、肝膿瘍摘出術	K694	1	2	胃瘻閉鎖術	K665										
									97	97		その他のKコード	1	2	胃瘻抜去術	K665-2										
													1	2	腸瘻、虫垂瘻造設術	K725										
													1	2	腹腔鏡下腸瘻、虫垂瘻造設術	K725-2										
													1	2	人工肛門造設術	K726										
													1	1	肝内胆管外瘻造設術 開腹によるもの	K6971										
													1	1	肝内胆管外瘻造設術 経皮経肝によるもの	K6972										
06	0330	胆嚢疾患(胆嚢結石など)	胆のう<嚢>炎を伴わない胆のう<嚢>結石	K802				手術なし	99	99	手術なし		1	2	限局性腹腔膿瘍手術	K637$	1	3	人工腎臓 その他の場合	J0383	1	2	心不全	050130		
			その他の胆石症	K808				その他の手術あり	97	97		その他のKコード	1	2	経皮的腹腔膿瘍ドレナージ術	K637-2	1	2	中心静脈注射	G005						
								腹腔鏡下胆嚢摘出術等	02	02	腹腔鏡下胆嚢摘出術	K672-2	1	2	急性汎発性腹膜炎手術	K639	1	1	人工呼吸	J045$						
									02	02	胆嚢切開結石摘出術	K670	1	2	腹腔鏡下汎発性腹膜炎手術	K639-3										
								胆嚢摘出術	01	01	胆嚢摘出術	K672	1	2	肝内胆管(肝管)胃(腸)吻合術	K696										
													1	1	胆管外瘻造設術 開腹によるもの	K6821										
													1	1	胆管外瘻造設術 経皮経肝によるもの	K6822										
													1	1	経皮的胆管ドレナージ術	K682-2										
													1	1	内視鏡的経鼻胆管ドレナージ術(ENBD)	K682-3										
													1	1	内視鏡的胆道ステント留置術	K688										
06	0335	胆嚢水腫、胆嚢炎等	肝外胆管の良性新生物	D135				手術なし	99	99	手術なし		1	2	限局性腹腔膿瘍手術	K637$	1	3	人工腎臓 その他の場合	J0383	1	1	肺炎、急性気管支炎、急性細気管支炎	040080		
			急性胆のう<嚢>炎を伴う胆のう<嚢>結石	K800				その他の手術あり	97	97		その他のKコード	1	2	経皮的腹腔膿瘍ドレナージ術	K637-2	1	2	中心静脈注射	G005	1	1	誤嚥性肺炎	040081		
			その他の胆のう<嚢>炎を伴う胆のう<嚢>結石	K801				腹腔鏡下胆嚢摘出術等	02	02	腹腔鏡下胆嚢摘出術	K672-2	1	2	急性汎発性腹膜炎手術	K639	1	1	人工呼吸	J045$	1	1	呼吸不全(その他)	040130		
			胆のう<嚢>炎	K81$					02	02	胆嚢切開結石摘出術	K670	1	2	腹腔鏡下汎発性腹膜炎手術	K639-3					1	1	胸水、胸膜の疾患(その他)	040190		
			胆のう<嚢>の閉塞	K820				胆嚢摘出術	01	01	胆嚢摘出術	K672	1	2	内視鏡的経鼻胆管ドレナージ術(ENBD)	K682-3					1	1	心不全	050130		
			胆のう<嚢>水腫	K821									1	2	内視鏡的胆道ステント留置術	K688					1	1	腎臓または尿路の感染症	110310		
			胆のう<嚢>の穿孔	K822									1	2	肝内胆管(肝管)胃(腸)吻合術	K696					1	1	敗血症	180010		

診断群分類			医療資源を最も投入した傷病名		年齢、出生時体重			手術					手術・処置等1				手術・処置等2				定義副傷病				重症度等	
MDC	コード	分類名	ICD名称	ICDコード	コード	フラグ	年齢、出生時体重	手術分岐	対応コード	フラグ	点数表名称	区分番号等	対応コード	フラグ	処置等名称	区分番号等	対応コード	フラグ	処置等名称	区分番号等	対応コード	フラグ	疾患名	疾患コードまたはICDコード	フラグ	重症度等
			胆のう<嚢>瘻(孔)	K823									1	1	胆嚢外瘻造設術	K681					1	3	肝膿瘍(細菌性・寄生虫性疾患を含む。)	060310		
			胆のう<嚢>のコレステロール沈着症	K824									1	1	胆管外瘻造設術 開腹によるもの	K6821					1	3	胆管(肝内外)結石、胆管炎	060340		
			胆のう<嚢>のその他の明示された疾患	K828									1	1	胆管外瘻造設術 経皮経肝によるもの	K6822					1	3	急性膵炎	060350		
			胆のう<嚢>の疾患, 詳細不明	K829									1	1	経皮的胆管ドレナージ術	K682-2					1	3	腹膜炎、腹腔内膿瘍(女性器臓器を除く。)	060370		
			胆のう<嚢>胞	K835																						
			他に分類される疾患における胆のう<嚢>および胆道の障害	K870																						
06	0340	胆管(肝内外)結石、胆管炎	胆管炎を伴う胆管結石	K803				手術なし	99	99	手術なし		1	4	限局性腹腔膿瘍手術	K637$	1	5	腹膜灌流 その他の腹膜灌流	J0422	1	1	肺炎、急性気管支炎、急性細気管支炎	040080		
			胆のう<嚢>炎を伴う胆管結石	K804				その他の手術あり	97	97		その他のKコード	1	4	経皮的腹腔膿瘍ドレナージ術	K637-2	1	3	人工腎臓 その他の場合	J0383	1	1	誤嚥性肺炎	040081		
			胆管炎または胆のう<嚢>炎を伴わない胆管結石	K805				限局性腹腔膿瘍手術等	03	05	限局性腹腔膿瘍手術	K637$	1	4	急性汎発性腹膜炎手術	K639	1	2	中心静脈注射	G005	1	1	呼吸不全(その他)	040130		
			胆管炎	K830					03	05	経皮的腹腔膿瘍ドレナージ術	K637-2	1	4	腹腔鏡下汎発性腹膜炎手術	K639-3	1	1	人工呼吸	J045$	1	1	敗血症	180010		
			胆管閉塞	K831					03	05	急性汎発性腹膜炎手術	K639	1	3	内視鏡的経鼻胆管ドレナージ術(ENBD)	K682-3					1	2	心不全	050130		
			胆管穿孔	K832					03	05	腹腔鏡下汎発性腹膜炎手術	K639-3	1	3	内視鏡的胆道拡張術	K686					1	3	胸水、胸膜の疾患(その他)	040190		
			胆管瘻(孔)	K833					03	05	体外衝撃波胆石破砕術(一連につき)	K678	1	3	内視鏡的胆道ステント留置術	K688					1	3	腹膜炎、腹腔内膿瘍(女性器臓器を除く。)	060370		
			オディ<Oddi>括約筋けいれん<痙攣>	K834					03	05	胆嚢外瘻造設術	K681	1	1	体外衝撃波胆石破砕術(一連につき)	K678										
			胆道のその他の明示された疾患	K838					03	05	胆管外瘻造設術 開腹によるもの	K6821	1	1	胆嚢外瘻造設術	K681										
			胆道の疾患, 詳細不明	K839					03	05	胆管外瘻造設術 経皮経肝によるもの	K6822	1	1	胆管外瘻造設術 開腹によるもの	K6821										
			胆のう<嚢>摘出<除>後症候群	K915					03	05	経皮的胆管ドレナージ術	K682-2	1	1	胆管外瘻造設術 経皮経肝によるもの	K6822										
									03	05	内視鏡的経鼻胆管ドレナージ術(ENBD)	K682-3	1	1	経皮的胆管ドレナージ術	K682-2										
									03	05	内視鏡的胆道結石除去術	K685$	1	1	内視鏡的胆道結石除去術	K685$										
									03	05	内視鏡的胆道拡張術	K686	1	1	内視鏡的乳頭切開術	K687$										
									03	05	内視鏡的乳頭切開術	K687$	1	1	経皮経肝胆管ステント挿入術	K689										
									03	05	内視鏡的胆道ステント留置術	K688														
									03	05	経皮経肝胆管ステント挿入術	K689														
								腹腔鏡下胆嚢摘出術等	02	04	腹腔鏡下胆嚢摘出術	K672-2														
									02	04	胆管切開術	K669														
									02	04	胆管切開結石摘出術(チューブ挿入を含む。)胆嚢摘出を含むもの	K6711														
									02	04	腹腔鏡下胆管切開結石摘出術 胆嚢摘出を含むもの	K671-21														
									02	04	胆嚢摘出術	K672														
									02	04	胆管形成手術(胆管切除術を含む。)	K673														
								肝切除術 部分切除等	01	01	肝切除術 部分切除	K6951														
									01	01	肝切除術 亜区域切除	K6952														
									01	01	肝切除術 外側区域切除	K6953														
									01	01	肝切除術 1区域切除(外側区域切除を除く。)	K6954														
									01	01	肝切除術 2区域切除	K6955														
									01	01	肝切除術 3区域切除以上のもの	K6956														
									01	01	腹腔鏡下肝切除術	K695-2$														
									01	02	総胆管胃(腸)吻合術	K680														
									01	02	肝内胆管(肝管)胃(腸)吻合術	K696														
									01	03	肝内結石摘出術(開腹)	K693														
06	0350	急性膵炎	ムンプス膵炎	B263				手術なし	99	99	手術なし		1	4	限局性腹腔膿瘍手術	K637$	1	4	持続緩徐式血液濾過	J038-2	1	1	呼吸不全(その他)	040130	0	軽症
			急性膵炎	K85				その他の手術あり	97	97		その他のKコード	1	4	経皮的腹腔膿瘍ドレナージ術	K637-2	1	3	人工腎臓 その他の場合	J0383	1	1	心不全	050130	1	重症
			膵仮性のう<嚢>胞	K863				急性膵炎手術等	01	01	急性膵炎手術	K698$	1	4	急性汎発性腹膜炎手術	K639	1	2	中心静脈注射	G005	1	1	敗血症	180010		
			他に分類される疾患における膵の障害	K871					01	03	胆管切開結石摘出術(チューブ挿入を含む。)胆嚢摘出を含むもの	K6711	1	4	腹腔鏡下汎発性腹膜炎手術	K639-3	1	1	人工呼吸	J045$	1	2	胸水、胸膜の疾患(その他)	040190		

診断群分類			医療資源を最も投入した傷病名		年齢、出生時体重			手術					手術・処置等1				手術・処置等2				定義副傷病				重症度等	
MDC	コード	分類名	ICD名称	ICDコード	コード	フラグ	年齢、出生時体重	手術分岐	対応コード	フラグ	点数表名称	区分番号等	対応コード	フラグ	処置等名称	区分番号等	対応コード	フラグ	処置等名称	区分番号等	対応コード	フラグ	疾患名	疾患コードまたはICDコード	フラグ	重症度等
									01	03	腹腔鏡下胆管切開結石摘出術　胆嚢摘出を含むもの	K671-21	1	4	胃瘻造設術(経皮的内視鏡下胃瘻造設術、腹腔鏡下胃瘻造設術を含む。)	K664					1	3	腹膜炎、腹腔内膿瘍(女性器臓器を除く。)	060370		
									01	03	胆嚢摘出術	K672	1	4	胃瘻閉鎖術	K665					1	3	播種性血管内凝固症候群	130100		
									01	03	腹腔鏡下胆嚢摘出術	K672-2	1	4	胃瘻抜去術	K665-2										
									01	03	内視鏡的乳頭切開術　胆道砕石術を伴うもの	K6872	1	4	超音波内視鏡下瘻孔形成術(腹腔内膿瘍に対するもの)	K682-4										
									01	04	膵嚢胞胃(腸)吻合術	K705	1	4	腸瘻、虫垂瘻造設術	K725										
									01	04	膵嚢胞外瘻造設術　内視鏡によるもの	K7071	1	4	腹腔鏡下腸瘻、虫垂瘻造設術	K725-2										
									01	04	膵嚢胞外瘻造設術　開腹によるもの	K7072	1	4	人工肛門造設術	K726										
													1	3	腹腔穿刺	J010										
													1	2	胆嚢外瘻造設術	K681										
													1	2	胆管外瘻造設術　開腹によるもの	K6821										
													1	2	胆管外瘻造設術　経皮経肝によるもの	K6822										
													1	2	経皮的胆管ドレナージ術	K682-2										
													1	2	内視鏡的経鼻胆管ドレナージ術(ENBD)	K682-3										
													1	2	内視鏡的胆道結石除去術　胆道砕石術を伴うもの	K6851										
													1	2	内視鏡的胆道ステント留置術	K688										
													1	2	経皮経肝胆管ステント挿入術	K689										
													1	1	体外衝撃波胆石破砕術(一連につき)	K678										
													1	1	膵結石手術　経十二指腸乳頭によるもの	K6992										
													1	1	膵管外瘻造設術	K708										
													1	1	膵管誘導手術	K708-2										
													1	1	内視鏡的膵管ステント留置術	K708-3										
													1	1	膵瘻閉鎖術	K709										
06	0360	慢性膵炎(膵嚢胞を含む。)	アルコール性慢性膵炎	K860				手術なし	99	99	手術なし		1	3	限局性腹腔膿瘍手術	K637$	1	3	人工腎臓　その他の場合	J0383						
			その他の慢性膵炎	K861				その他の手術あり	97	97		その他のKコード	1	3	経皮的腹腔膿瘍ドレナージ術	K637-2	1	2	中心静脈注射	G005						
			膵のう<嚢>胞	K862				膵体尾部腫瘍切除術　膵尾部切除術(腫瘍摘出術を含む。)の場合等	01	01	膵体尾部腫瘍切除術　膵尾部切除術(腫瘍摘出術を含む。)の場合	K7021$	1	3	急性汎発性腹膜炎手術	K639	1	1	人工呼吸	J045$						
			その他の明示された膵疾患	K868					01	01	膵頭部腫瘍切除術　膵頭十二指腸切除術の場合	K7031	1	3	腹腔鏡下汎発性腹膜炎手術	K639-3										
			膵疾患，詳細不明	K869					01	01	膵頭部腫瘍切除術　リンパ節・神経叢郭清等を伴う腫瘍切除術の場合又は十二指腸温存膵頭切除術の場合	K7032	1	3	胃瘻造設術(経皮的内視鏡下胃瘻造設術、腹腔鏡下胃瘻造設術を含む。)	K664										
									01	02	膵結石手術　膵切開によるもの	K6991	1	3	胃瘻閉鎖術	K665										
									01	02	膵結石手術　経十二指腸乳頭によるもの	K6992	1	3	胃瘻抜去術	K665-2										
									01	02	膵管空腸吻合術	K706	1	3	腸瘻、虫垂瘻造設術	K725										
									01	02	内視鏡的膵管ステント留置術	K708-3	1	3	腹腔鏡下腸瘻、虫垂瘻造設術	K725-2										
									01	03	総胆管胃(腸)吻合術	K680	1	3	人工肛門造設術	K726										
									01	03	肝内胆管(肝管)胃(腸)吻合術	K696	1	2	胆嚢外瘻造設術	K681										
									01	04	膵嚢胞胃(腸)吻合術	K705	1	2	胆管外瘻造設術　開腹によるもの	K6821										
									01	04	膵嚢胞外瘻造設術　内視鏡によるもの	K7071	1	2	胆管外瘻造設術　経皮経肝によるもの	K6822										
									01	04	膵嚢胞外瘻造設術　開腹によるもの	K7072	1	2	経皮的胆管ドレナージ術	K682-2										
									01	05	腹腔鏡下膵体尾部腫瘍切除術	K702-2	1	2	内視鏡的経鼻胆管ドレナージ術(ENBD)	K682-3										
													1	2	内視鏡的胆道拡張術	K686										
													1	2	内視鏡的胆道ステント留置術	K688										
													1	2	経皮経肝胆管ステント挿入術	K689										
													1	1	体外衝撃波胆石破砕術(一連につき)	K678										
06	0370	腹膜炎、腹腔内膿瘍(女性器臓器を除く。)	腸，腹膜および腸間膜リンパ節の結核　A183					手術なし	99	99	手術なし		1	1	人工肛門造設術	K726	1	3	人工腎臓　その他の場合	J0383	1	1	誤嚥性肺炎	040081		

診断群分類			医療資源を最も投入した傷病名		年齢、出生時体重			手術					手術・処置等1				手術・処置等2				定義副傷病				重症度等	
MDC	コード	分類名	ICD名称	ICDコード	コード	フラグ	年齢、出生時体重	手術分岐	対応コード	フラグ	点数表名称	区分番号等	対応コード	フラグ	処置等名称	区分番号等	対応コード	フラグ	処置等名称	区分番号等	対応コード	フラグ	疾患名	疾患コードまたはICDコード	フラグ	重症度等
			腸膿瘍	K630				手術あり	97	01	急性汎発性腹膜炎手術	K639					1	2	中心静脈注射	G005	1	2	肺炎、急性気管支炎、急性細気管支炎	040080		
			腸穿孔(非外傷性)	K631					97	01	結核性腹膜炎手術	K639-2					1	1	人工呼吸	J045$						
			腸瘻(孔)	K632					97	01	腹腔鏡下汎発性腹膜炎手術	K639-3														
			腹膜炎	K65$					97	02	限局性腹腔膿瘍手術	K637$														
			他に分類される感染症における腹膜の障害	K67$					97	02	経皮的腹腔膿瘍ドレナージ術	K637-2														
			穿孔および膿瘍を伴う小腸の憩室性疾患	K570					97	03	骨盤腹膜外膿瘍切開排膿術	K638														
			穿孔および膿瘍を伴う大腸の憩室性疾患	K572					97	97		その他のKコード														
			穿孔および膿瘍を伴う小腸および大腸両者の憩室性疾患	K574																						
			腸の憩室性疾患，部位不明，穿孔および膿瘍を伴うもの	K578																						
06	0565	顎変形症	歯顎顔面(先天)異常[不正咬合を含む]	K07$					99	99	手術なし						1	2	中心静脈注射	G005						
									97	01	下顎骨部分切除術	K437					1	1	人工呼吸	J045$						
									97	01	下顎骨離断術	K438														
									97	01	上顎骨形成術　単純な場合	K4431														
									97	01	上顎骨形成術　複雑な場合及び2次的再建の場合	K4432														
									97	01	上顎骨形成術　骨移動を伴う場合	K4433														
									97	01	下顎骨形成術　おとがい形成の場合	K4441														
									97	01	下顎骨形成術　短縮又は伸長の場合	K4442														
									97	01	下顎骨形成術　再建の場合	K4443														
									97	01	下顎骨形成術　骨移動を伴う場合	K4444														
									97	01	下顎骨延長術	K444-2$														
									97	01	顎関節形成術	K445														
									97	01	顎関節円板整位術	K447$														
									97	02	顎関節授動術	K446$														
									97	03	粘膜移植術	K021$														
									97	03	粘膜弁手術	K021-2$														
									97	03	骨移植術(軟骨移植術を含む。)	K059$														
									97	97		その他のKコード														
06	0570	その他の消化管の障害	歯の発育および萌出の障害	K00$				手術なし	99	99	手術なし						1	3	人工腎臓　その他の場合	J0383						
			埋伏歯	K01$				手術あり	97	01	皮弁作成術、移動術、切断術、遷延皮弁術	K015$					1	2	中心静脈注射	G005						
			う＜齲＞蝕	K02$					97	02	動脈(皮)弁術、筋(皮)弁術	K016					1	1	人工呼吸	J045$						
			歯の硬組織のその他の疾患	K03$					97	03	遊離皮弁術(顕微鏡下血管柄付きのもの)　その他の場合	K0172														
			歯髄および根尖部歯周組織の疾患	K04$					97	04	複合組織移植術	K019														
			歯肉炎および歯周疾患	K05$					97	05	自家遊離複合組織移植術(顕微鏡下血管柄付きのもの)	K020														
			歯肉および無歯顎堤のその他の障害	K06$					97	06	骨移植術(軟骨移植術を含む。)	K059$														
			歯および歯の支持組織のその他の障害	K08$					97	07	骨長調整手術	K058$														
			口腔部のう＜嚢＞胞，他に分類されないもの	K09$					97	08	顎関節形成術	K445														
			顎骨のその他の疾患	K10$					97	09	上顎骨形成術　単純な場合	K4431														
			舌の疾患	K14$					97	09	上顎骨形成術　複雑な場合及び2次的再建の場合	K4432														
			胃および十二指腸の疾患，詳細不明	K319					97	09	上顎骨形成術　骨移動を伴う場合	K4433														
			便秘	K590					97	10	下顎骨形成術　おとがい形成の場合	K4441														
			機能性下痢	K591					97	10	下顎骨形成術　短縮又は伸長の場合	K4442														
			神経性腸症，他に分類されないもの	K592					97	10	下顎骨形成術　再建の場合	K4443														
			肛門けいれん＜痙攣＞	K594					97	10	下顎骨形成術　骨移動を伴う場合	K4444														
			その他の明示された腸の機能障害	K598					97	10	下顎骨延長術	K444-2$														
			腸の機能障害，詳細不明	K599					97	11	抜歯手術(1歯につき)	K404$														
			肛門および直腸の疾患，詳細不明	K629					97	12	顎関節授動術	K446$														
			腹膜のその他の障害	K66$					97	13	顎関節円板整位術	K447$														
			炎症性肝疾患，詳細不明	K759					97	14	胃局所切除術	K654-2														
			肝臓紫斑病	K764					97	14	腹腔鏡下胃局所切除術	K654-3$														
			肝疾患，詳細不明	K769					97	14	胃切除術　単純切除術	K6551														
			消化器系のその他の処置後障害，他に分類されないもの	K918					97	14	腹腔鏡下胃切除術　単純切除術	K655-21														
			消化器系の処置後障害，詳細不明	K919					97	15	胃全摘術　単純全摘術	K6571														

診断群分類			医療資源を最も投入した傷病名		年齢、出生時体重			手術					手術・処置等1				手術・処置等2				定義副傷病				重症度等	
MDC	コード	分類名	ICD名称	ICDコード	コード	フラグ	年齢、出生時体重	手術分岐	対応コード	フラグ	点数表名称	区分番号等	対応コード	フラグ	処置等名称	区分番号等	対応コード	フラグ	処置等名称	区分番号等	対応コード	フラグ	疾患名	疾患コードまたはICDコード	フラグ	重症度等
									97	15	腹腔鏡下胃全摘術　単純全摘術	K657-21														
									97	97		その他のKコード														
07	0010	骨軟部の良性腫瘍（脊椎脊髄を除く。）	肩甲骨および上肢の長骨の良性新生物	D160				手術なし	99	99	手術なし		1	2	皮弁作成術、移動術、切断術、遷延皮弁術	K015$	1	1	人工呼吸	J045$	1	3	貧血（その他）	130090		
			上肢の短骨の良性新生物	D161				その他の手術あり	97	05	皮膚、皮下、粘膜下血管腫摘出術（露出部）	K003$	1	2	動脈（皮）弁術、筋（皮）弁術	K016										
			下肢の長骨の良性新生物	D162					97	05	皮膚、皮下、粘膜下血管腫摘出術（露出部以外）	K004$	1	2	遊離皮弁術（顕微鏡下血管柄付きのもの）その他の場合	K0172										
			下肢の短骨の良性新生物	D163					97	05	皮膚、皮下腫瘍摘出術（露出部）	K005$	1	2	複合組織移植術	K019										
			頭蓋骨および顔面骨の良性新生物	D164					97	05	皮膚、皮下腫瘍摘出術（露出部以外）	K006$	1	2	自家遊離複合組織移植術（顕微鏡下血管柄付きのもの）	K020										
			下顎骨の良性新生物	D165					97	05	皮膚腫瘍冷凍凝固摘出術（一連につき）	K006-4$	1	2	粘膜移植術	K021$										
			肋骨，胸骨および鎖骨の良性新生物	D167					97	05	眼瞼結膜腫瘍手術	K215-2	1	2	組織拡張器による再建手術（一連につき）その他の場合	K0222										
			骨盤骨，仙骨および尾骨の良性新生物	D168					97	97		その他のKコード	1	2	骨長調整手術	K058$										
			骨および関節軟骨の良性新生物，部位不明	D169				四肢・躯幹軟部腫瘍摘出術等	01	01	四肢・躯幹軟部腫瘍摘出術	K030$	1	2	骨移植術（軟骨移植術を含む。）	K059$										
			良性脂肪腫性新生物（脂肪腫を含む），部位不明	D179					01	01	骨全摘術	K051$	1	2	血管塞栓術（頭部、胸腔、腹腔内血管等）	K615$										
			上肢の結合組織およびその他の軟部組織の良性新生物，肩を含む	D211					01	01	中手骨又は中足骨摘除術（2本以上）	K051-2	1	1	分層植皮術	K013$										
			下肢の結合組織およびその他の軟部組織の良性新生物，股関節部を含む	D212					01	01	骨腫瘍切除術	K052$	1	1	全層植皮術	K013-2$										
			腹部の結合組織およびその他の軟部組織の良性新生物	D214					01	01	多発性軟骨性外骨腫摘出術	K052-2$														
			骨盤の結合組織およびその他の軟部組織の良性新生物	D215					01	01	多発性骨腫摘出術	K052-3$														
			体幹の結合組織およびその他の軟部組織の良性新生物，部位不明	D216					01	01	関節切除術	K072$														
			結合組織およびその他の軟部組織の良性新生物，部位不明	D219					01	01	人工関節置換術	K082$														
			その他および部位不明の性状不詳または不明の新生物　結合組織およびその他の軟部組織	D481					01	01	人工関節再置換術	K082-3$														
			線維性骨異形成（症）（単骨性）	M850$					01	02	骨穿孔術	K042														
			硬化性骨炎	M853$					01	02	骨切り術	K054$														
			単発性骨のう＜嚢＞胞＜腫＞	M854$					01	02	関節滑膜切除術　肩、股、膝	K0661														
			動脈瘤様骨のう＜嚢＞胞＜腫＞	M855$					01	02	関節鏡下関節滑膜切除術　肩、股、膝	K066-21														
			その他の骨のう＜嚢＞胞＜腫＞	M856$					01	03	骨掻爬術	K043$														
									01	03	骨部分切除術	K049$														
									01	04	骨内異物（挿入物を含む。）除去術	K048$														
									01	04	関節内異物（挿入物を含む。）除去術	K065$														
									01	04	関節鏡下関節内異物（挿入物を含む。）除去術	K065-2$														
07	0020	神経の良性腫瘍	末梢神経および自律神経系の良性新生物	D361					99	99	手術なし		1	2	皮弁作成術、移動術、切断術、遷延皮弁術	K015$	1	1	人工呼吸	J045$						
			神経線維腫症（非悪性）	Q850					97	01	四肢・躯幹軟部腫瘍摘出術	K030$	1	2	動脈（皮）弁術、筋（皮）弁術	K016										
									97	01	神経腫切除術	K193$	1	2	遊離皮弁術（顕微鏡下血管柄付きのもの）その他の場合	K0172										
									97	01	レックリングハウゼン病偽神経腫切除術（露出部）	K193-2$	1	2	複合組織移植術	K019										
									97	01	レックリングハウゼン病偽神経腫切除術（露出部以外）	K193-3$	1	2	自家遊離複合組織移植術（顕微鏡下血管柄付きのもの）	K020										
									97	01	神経移植術	K198	1	2	粘膜移植術	K021$										
									97	02	皮膚、皮下腫瘍摘出術（露出部）	K005$	1	2	組織拡張器による再建手術（一連につき）その他の場合	K0222										
									97	02	皮膚、皮下腫瘍摘出術（露出部以外）	K006$	1	1	分層植皮術	K013$										
									97	02	皮膚腫瘍冷凍凝固摘出術（一連につき）	K006-4$	1	1	全層植皮術	K013-2$										
									97	97		その他のKコード														
07	0030	脊椎・脊髄腫瘍	脊柱の悪性新生物	C412				手術なし	99	99	手術なし		1	2	骨移植術（軟骨移植術を含む。）	K059$	1	8	化学療法							
			骨盤骨，仙骨および尾骨の悪性新生物	C414				その他の手術あり	97	03	脊椎、骨盤骨（軟骨）組織採取術（試験切除によるもの）	K126$	1	2	脊椎固定術、椎弓切除術、椎弓形成術（多椎間又は多椎弓の場合を含む。）椎弓切除	K1425	1	2	中心静脈注射	G005						
			脊髄膜の悪性新生物	C701					97	03	脊椎、骨盤腫瘍切除術	K135	1	2	脊椎固定術、椎弓切除術、椎弓形成術（多椎間又は多椎弓の場合を含む。）椎弓形成	K1426	1	1	人工呼吸	J045$						

診断群分類			医療資源を最も投入した傷病名		年齢、出生時体重			手術					手術・処置等1				手術・処置等2				定義副傷病				重症度等	
MDC	コード	分類名	ICD名称	ICDコード	コード	フラグ	年齢、出生時体重	手術分岐	対応コード	フラグ	点数表名称	区分番号等	対応コード	フラグ	処置等名称	区分番号等	対応コード	フラグ	処置等名称	区分番号等	対応コード	フラグ	疾患名	疾患コードまたはICDコード	フラグ	重症度等
			脊髄の悪性新生物	C720					97	03	脊髄腫瘍摘出術　髄外のもの	K1911														
			馬尾の悪性新生物	C721					97	04	脊椎、骨盤内異物(挿入物)除去術	K128														
			その他および部位不明の脳神経の悪性新生物	C725					97	97		その他のKコード														
			脊髄，脳神経および中枢神経系のその他の部位の悪性新生物　脳および中枢神経系のその他の部位の境界部病巣	C728				脊髄腫瘍摘出術　髄内のもの等	01	01	脊髄腫瘍摘出術　髄内のもの	K1912														
			中枢神経系の悪性新生物，部位不明	C729					01	01	脊髄血管腫摘出術	K192														
			その他および部位不明確の悪性新生物　骨盤の悪性新生物	C763					01	02	脊椎、骨盤悪性腫瘍手術	K136														
			脊柱の良性新生物	D166					01	02	脊椎固定術、椎弓切除術、椎弓形成術(多椎間又は多椎弓の場合を含む。) 前方椎体固定	K1421														
			脊髄膜の良性新生物	D321					01	02	脊椎固定術、椎弓切除術、椎弓形成術(多椎間又は多椎弓の場合を含む。) 後方又は後側方固定	K1422														
			脊髄の良性新生物	D334					01	02	脊椎固定術、椎弓切除術、椎弓形成術(多椎間又は多椎弓の場合を含む。) 後方椎体固定	K1423														
			脊髄膜の性状不詳または不明の新生物	D421					01	02	脊椎固定術、椎弓切除術、椎弓形成術(多椎間又は多椎弓の場合を含む。) 前方後方同時固定	K1424														
			脊髄の性状不詳または不明の新生物	D434																						
			新生物性疾患における神経根および神経そう＜叢＞の圧迫	G550																						
			他に分類される疾患における圧潰脊椎	M495$																						
07	0040	骨の悪性腫瘍(脊椎を除く。)	肩甲骨および上肢の長骨の悪性新生物	C400				手術なし	99	99	手術なし		1	3	血管塞栓術(頭部、胸腔、腹腔内血管等)	K615$	4	9	メトトレキサート大量療法							
			上肢の短骨の悪性新生物	C401				その他の手術あり	97	04	経皮的椎体形成術	K142-4	1	2	皮弁作成術、移動術、切断術、遷延皮弁術	K015$	3	8	化学療法ありかつ放射線療法なし							
			下肢の長骨の悪性新生物	C402					97	97		その他のKコード	1	2	動脈(皮)弁術、筋(皮)弁術	K016	2	6	放射線療法							
			下肢の短骨の悪性新生物	C403				骨悪性腫瘍手術等	03	03	骨悪性腫瘍手術	K053$	1	2	遊離皮弁術(顕微鏡下血管柄付きのもの) その他の場合	K0172	1	2	中心静脈注射	G005						
			(四)肢の骨および関節軟骨の悪性新生物　(四)肢の骨および関節軟骨の境界部病巣	C408					03	03	骨内異物(挿入物を含む。)除去術	K048$	1	2	複合組織移植術	K019	1	1	人工呼吸	J045$						
			(四)肢の骨および関節軟骨の悪性新生物，部位不明	C409				四肢切断術等	02	02	四肢切断術	K084$	1	2	自家遊離複合組織移植術(顕微鏡下血管柄付きのもの)	K020										
			肋骨，胸骨および鎖骨の悪性新生物	C413					02	02	骨部分切除術	K049$	1	2	粘膜移植術	K021$										
			その他および部位不明の骨および関節軟骨の悪性新生物　骨および関節軟骨の境界部病巣	C418					02	02	四肢関節離断術	K085$	1	2	組織拡張器による再建手術(一連につき) その他の場合	K0222										
			骨および関節軟骨の悪性新生物，部位不明	C419					02	02	骨盤切断術	K137	1	2	腱縫合術+靭帯断裂縫合術	K037+K074$										
			骨および骨髄の続発性悪性新生物	C795									1	2	腱縫合術+関節鏡下靭帯断裂縫合術	K037+K074-2$										
													1	2	腱移植術(人工腱形成術を含む。)+靭帯断裂形成手術	K039$+K079$										
													1	2	腱移植術(人工腱形成術を含む。)+関節鏡下靭帯断裂形成手術	K039$+K079-2$										
													1	2	骨長調整手術	K058$										
													1	2	骨移植術(軟骨移植術を含む。)	K059$										
													1	2	神経縫合術	K182$										
													1	2	神経移植術	K198										
													1	2	四肢の血管吻合術	K610-4										
													1	2	動脈形成術、吻合術　その他の動脈	K6105										
													1	2	血管移植術、バイパス移植術　下腿、足部動脈	K6145										
													1	2	血管移植術、バイパス移植術　その他の動脈	K6146										
													1	1	分層植皮術	K013$										
													1	1	全層植皮術	K013-2$										

診断群分類			医療資源を最も投入した傷病名		年齢、出生時体重			手術					手術・処置等1				手術・処置等2				定義副傷病				重症度等	
MDC	コード	分類名	ICD名称	ICDコード	コード	フラグ	年齢、出生時体重	手術分岐	対応コード	フラグ	点数表名称	区分番号等	対応コード	フラグ	処置等名称	区分番号等	対応コード	フラグ	処置等名称	区分番号等	対応コード	フラグ	疾患名	疾患コードまたはICDコード	フラグ	重症度等
07	0041	軟部の悪性腫瘍（脊髄を除く。）	上肢の末梢神経の悪性新生物，肩を含む	C471				手術なし	99	99	手術なし		1	3	血管塞栓術（頭部、胸腔、腹腔内血管等）	K615$	3	8	化学療法ありかつ放射線療法なし		1	3	白血球疾患（その他）	130070		
			下肢の末梢神経の悪性新生物，股関節部を含む	C472				その他の手術あり	97	97		その他のKコード	1	2	皮弁作成術、移動術、切断術、遷延皮弁術	K015$	2	6	放射線療法							
			胸部＜郭＞の末梢神経の悪性新生物	C473				四肢・躯幹軟部悪性腫瘍手術	01	01	四肢・躯幹軟部悪性腫瘍手術	K031$	1	2	動脈（皮）弁術、筋（皮）弁術	K016	1	2	中心静脈注射	G005						
			腹部の末梢神経の悪性新生物	C474									1	2	遊離皮弁術（顕微鏡下血管柄付きのもの）その他の場合	K0172	1	1	人工呼吸	J045$						
			骨盤の末梢神経の悪性新生物	C475									1	2	複合組織移植術	K019										
			体幹の末梢神経の悪性新生物，部位不明	C476									1	2	自家遊離複合組織移植術（顕微鏡下血管柄付きのもの）	K020										
			末梢神経および自律神経系の悪性新生物　末梢神経および自律神経系の境界部病巣	C478									1	2	粘膜移植術	K021$										
			末梢神経および自律神経系の悪性新生物，部位不明	C479									1	2	組織拡張器による再建手術（一連につき）その他の場合	K0222										
			上肢の結合組織および軟部組織の悪性新生物，肩を含む	C491									1	2	腱縫合術+靭帯断裂縫合術	K037+K074$										
			下肢の結合組織および軟部組織の悪性新生物，股関節部を含む	C492									1	2	腱縫合術+関節鏡下靭帯断裂縫合術	K037+K074-2$										
			胸部＜郭＞の結合組織および軟部組織の悪性新生物	C493									1	2	腱移植術（人工腱形成術を含む。）+靭帯断裂形成手術	K039$+K079$										
			腹部の結合組織および軟部組織の悪性新生物	C494									1	2	腱移植術（人工腱形成術を含む。）+関節鏡下靭帯断裂形成手術	K039$+K079-2$										
			骨盤の結合組織および軟部組織の悪性新生物	C495									1	2	骨長調整手術	K058$										
			体幹の結合組織および軟部組織の悪性新生物，部位不明	C496									1	2	骨移植術（軟骨移植術を含む。）	K059$										
			その他の結合組織および軟部組織の悪性新生物　結合組織および軟部組織の境界部病巣	C498									1	2	神経縫合術	K182$										
			結合組織および軟部組織の悪性新生物，部位不明	C499									1	2	神経移植術	K198										
			その他および部位不明確の悪性新生物　上肢の悪性新生物	C764									1	2	四肢の血管吻合術	K610-4										
			その他および部位不明確の悪性新生物　下肢の悪性新生物	C765									1	2	動脈形成術、吻合術　その他の動脈	K6105										
			腋窩および上肢リンパ節の悪性新生物	C773									1	2	血管移植術、バイパス移植術　下腿、足部動脈	K6145										
			そけい＜鼠径＞および下肢リンパ節の悪性新生物	C774									1	2	血管移植術、バイパス移植術　その他の動脈	K6146										
			リンパ組織，造血組織および関連組織のその他および詳細不明の悪性新生物	C96$									1	1	分層植皮術	K013$										
			眼の上皮内癌	D092									1	1	全層植皮術	K013-2$										
			その他の明示された部位の上皮内癌	D097																						
07	0050	肩関節炎、肩の障害（その他）	ブドウ球菌性（多発性）関節炎　肩甲帯	M0001				手術なし	99	99	手術なし		1	2	骨移植術（軟骨移植術を含む。）	K059$	1	1	人工呼吸	J045$	1	3	貧血（その他）	130090		
			肺炎球菌性（多発性）関節炎　肩甲帯	M0011				手術あり	97	01	関節滑膜切除術　肩、股、膝	K0661														
			その他のレンサ球菌性（多発性）関節炎　肩甲帯	M0021					97	01	関節鏡下関節滑膜切除術　肩、股、膝	K066-21														
			その他の明示された病原体による（多発性）関節炎　肩甲帯	M0081					97	01	滑液膜摘出術　肩、股、膝	K066-31														
			化膿性関節炎，詳細不明　肩甲帯	M0091					97	01	関節鏡下滑液膜摘出術　肩、股、膝	K066-41														
			髄膜炎菌性関節炎　肩甲帯	M0101					97	01	関節形成手術　肩、股、膝	K0801														
			結核性関節炎　肩甲帯	M0111					97	01	関節鏡下肩関節唇形成術	K080-5														
			ライム＜Lyme＞病における関節炎　肩甲帯	M0121					97	01	人工骨頭挿入術　肩、股	K0811														
			他に分類されるその他の細菌性疾患における関節炎　肩甲帯	M0131					97	01	人工関節置換術　肩、股、膝	K0821														
			風疹性関節炎　肩甲帯	M0141					97	01	人工関節再置換術　肩、股、膝	K082-31														
			他に分類されるその他のウイルス疾患における関節炎　肩甲帯	M0151					97	02	関節切除術　肩、股、膝	K0721														
			真菌症における関節炎　肩甲帯	M0161					97	02	観血的関節授動術　肩、股、膝	K0761														

診断群分類			医療資源を最も投入した傷病名		年齢、出生時体重			手術					手術・処置等1				手術・処置等2				定義副傷病				重症度等	
MDC	コード	分類名	ICD名称	ICDコード	コード	フラグ	年齢、出生時体重	手術分岐	対応コード	フラグ	点数表名称	区分番号等	対応コード	フラグ	処置等名称	区分番号等	対応コード	フラグ	処置等名称	区分番号等	対応コード	フラグ	疾患名	疾患コードまたはICDコード	フラグ	重症度等
			他に分類されるその他の感染症および寄生虫症における関節炎 肩甲帯	M0181					97	02	観血的関節制動術 肩、股、膝	K0771														
			腸バイパスに続発する関節障害 肩甲帯	M0201					97	03	骨部分切除術	K049$														
			赤痢後関節障害 肩甲帯	M0211					97	03	非観血的関節授動術 肩、股、膝	K0751														
			予防接種後関節障害 肩甲帯	M0221					97	04	肩腱板断裂手術	K080-3$														
			髄膜炎菌感染後関節炎 肩甲帯	M0301					97	04	関節鏡下肩腱板断裂手術	K080-4$														
			梅毒における感染後関節障害 肩甲帯	M0311					97	97		その他のKコード														
			他に分類される疾患におけるその他の感染後関節障害 肩甲帯	M0321																						
			他に分類されるその他の疾患における反応性関節障害 肩甲帯	M0361																						
			破壊性関節炎 肩甲帯	M0711																						
			破壊性関節炎 上腕	M0712																						
			クローン＜Crohn＞病[限局性腸炎]における関節障害 肩甲帯	M0741																						
			潰瘍性大腸炎における関節障害 肩甲帯	M0751																						
			その他の腸病(性)関節障害 肩甲帯	M0761																						
			間欠性関節水腫 肩甲帯	M1241																						
			外傷性関節障害 肩甲帯	M1251																						
			その他の明示された関節障害，他に分類されないもの 肩甲帯	M1281																						
			多発性関節炎，詳細不明 肩甲帯	M1301																						
			単(発性)関節炎，他に分類されないもの 肩甲帯	M1311																						
			単(発性)関節炎，他に分類されないもの 上腕	M1312																						
			その他の明示された関節炎 肩甲帯	M1381																						
			その他の明示された関節炎 上腕	M1382																						
			関節炎，詳細不明 肩甲帯	M1391																						
			関節炎，詳細不明 上腕	M1392																						
			その他の関節の原発性関節症 肩甲帯	M1901																						
			その他の関節の外傷後関節症 肩甲帯	M1911																						
			その他の続発性関節症 肩甲帯	M1921																						
			その他の明示された関節症 肩甲帯	M1981																						
			関節症，詳細不明 肩甲帯	M1991																						
			出血性関節症 肩甲帯	M2501																						
			関節の瘻(孔) 肩甲帯	M2511																						
			関節の瘻(孔) 上腕	M2512																						
			関節の瘻(孔) 前腕	M2513																						
			関節滲出液貯留 肩甲帯	M2541																						
			骨棘 肩甲帯	M2571																						
			その他の明示された関節障害 肩甲帯	M2581																						
			回旋腱板症候群	M751																						
			その他の肩の傷害＜損傷＞	M758																						
			肩の傷害＜損傷＞，詳細不明	M759																						
07	0060	手肘の関節炎	ブドウ球菌性(多発性)関節炎 上腕	M0002	00	0	6歳以上		99	99	手術なし		1	2	骨移植術(軟骨移植術を含む。)	K059$	1	1	人工呼吸	J045$						
			ブドウ球菌性(多発性)関節炎 前腕	M0003	06	1	6歳未満		97	01	関節切開術 胸鎖、肘、手、足	K0602														
			ブドウ球菌性(多発性)関節炎 手	M0004					97	01	化膿性又は結核性関節炎掻爬術 胸鎖、肘、手、足	K060-32														
			肺炎球菌性(多発性)関節炎 上腕	M0012					97	01	観血的関節固定術 胸鎖、肘、手、足	K0782														
			肺炎球菌性(多発性)関節炎 前腕	M0013					97	01	関節形成手術 胸鎖、肘、手、足	K0802														
			肺炎球菌性(多発性)関節炎 手	M0014					97	02	骨掻爬術	K043$														
			その他のレンサ球菌性(多発性)関節炎 上腕	M0022					97	02	骨関節結核瘻孔摘出術	K043-2$														
			その他のレンサ球菌性(多発性)関節炎 前腕	M0023					97	02	骨髄炎手術(骨結核手術を含む。)	K043-3$														
			その他のレンサ球菌性(多発性)関節炎 手	M0024					97	02	関節滑膜切除術 胸鎖、肘、手、足	K0662														
			その他の明示された病原体による(多発性)関節炎 上腕	M0082					97	02	関節滑膜切除術 肩鎖、指(手、足)	K0663														
			その他の明示された病原体による(多発性)関節炎 前腕	M0083					97	02	関節鏡下関節滑膜切除術 胸鎖、肘、手、足	K066-22														

診断群分類			医療資源を最も投入した傷病名		年齢、出生時体重			手術					手術・処置等1				手術・処置等2				定義副傷病				重症度等	
MDC	コード	分類名	ICD名称	ICDコード	コード	フラグ	年齢、出生時体重	手術分岐	対応コード	フラグ	点数表名称	区分番号等	対応コード	フラグ	処置等名称	区分番号等	対応コード	フラグ	処置等名称	区分番号等	対応コード	フラグ	疾患名	疾患コードまたはICDコード	フラグ	重症度等
			その他の明示された病原体による(多発性)関節炎　手	M0084					97	02	関節鏡下関節滑膜切除術　肩鎖、指(手、足)	K066-23														
			化膿性関節炎，詳細不明　上腕	M0092					97	02	滑液膜摘出術　胸鎖、肘、手、足	K066-32														
			化膿性関節炎，詳細不明　前腕	M0093					97	02	滑液膜摘出術　肩鎖、指(手、足)	K066-33														
			化膿性関節炎，詳細不明　手	M0094					97	02	関節鏡下滑液膜摘出術　胸鎖、肘、手、足	K066-42														
			髄膜炎菌性関節炎　上腕	M0102					97	02	関節鏡下滑液膜摘出術　肩鎖、指(手、足)	K066-43														
			髄膜炎菌性関節炎　前腕	M0103					97	02	掌指関節滑膜切除術	K066-7														
			髄膜炎菌性関節炎　手	M0104					97	02	関節鏡下掌指関節滑膜切除術	K066-8														
			結核性関節炎　上腕	M0112					97	97		その他のKコード														
			結核性関節炎　前腕	M0113																						
			結核性関節炎　手	M0114																						
			ライム＜Lyme＞病における関節炎　上腕	M0122																						
			ライム＜Lyme＞病における関節炎　前腕	M0123																						
			ライム＜Lyme＞病における関節炎　手	M0124																						
			他に分類されるその他の細菌性疾患における関節炎　上腕	M0132																						
			他に分類されるその他の細菌性疾患における関節炎　前腕	M0133																						
			他に分類されるその他の細菌性疾患における関節炎　手	M0134																						
			風疹性関節炎　上腕	M0142																						
			風疹性関節炎　前腕	M0143																						
			風疹性関節炎　手	M0144																						
			他に分類されるその他のウイルス疾患における関節炎　上腕	M0152																						
			他に分類されるその他のウイルス疾患における関節炎　前腕	M0153																						
			他に分類されるその他のウイルス疾患における関節炎　手	M0154																						
			真菌症における関節炎　上腕	M0162																						
			真菌症における関節炎　前腕	M0163																						
			真菌症における関節炎　手	M0164																						
			他に分類されるその他の感染症および寄生虫症における関節炎　上腕	M0182																						
			他に分類されるその他の感染症および寄生虫症における関節炎　前腕	M0183																						
			他に分類されるその他の感染症および寄生虫症における関節炎　手	M0184																						
			腸バイパスに続発する関節障害　上腕	M0202																						
			腸バイパスに続発する関節障害　前腕	M0203																						
			腸バイパスに続発する関節障害　手	M0204																						
			赤痢後関節障害　上腕	M0212																						
			赤痢後関節障害　前腕	M0213																						
			赤痢後関節障害　手	M0214																						
			予防接種後関節障害　上腕	M0222																						
			予防接種後関節障害　前腕	M0223																						
			予防接種後関節障害　手	M0224																						
			髄膜炎菌感染後関節炎　上腕	M0302																						
			髄膜炎菌感染後関節炎　前腕	M0303																						
			髄膜炎菌感染後関節炎　手	M0304																						
			梅毒における感染後関節障害　前腕	M0313																						
			梅毒における感染後関節障害　手	M0314																						
			他に分類される疾患におけるその他の感染後関節障害　上腕	M0322																						
			他に分類される疾患におけるその他の感染後関節障害　前腕	M0323																						
			他に分類される疾患におけるその他の感染後関節障害　手	M0324																						
			他に分類されるその他の疾患における反応性関節障害　上腕	M0362																						
			他に分類されるその他の疾患における反応性関節障害　前腕	M0363																						
			他に分類されるその他の疾患における反応性関節障害　手	M0364																						

診断群分類			医療資源を最も投入した傷病名		年齢、出生時体重			手術					手術・処置等1				手術・処置等2				定義副傷病				重症度等	
MDC	コード	分類名	ICD名称	ICDコード	コード	フラグ	年齢、出生時体重	手術分岐	対応コード	フラグ	点数表名称	区分番号等	対応コード	フラグ	処置等名称	区分番号等	対応コード	フラグ	処置等名称	区分番号等	対応コード	フラグ	疾患名	疾患コードまたはICDコード	フラグ	重症度等
			破壊性関節炎　前腕	M0713																						
			破壊性関節炎　手	M0714																						
			多発性関節炎，詳細不明　手	M1304																						
			単(発性)関節炎，他に分類されないもの　前腕	M1313																						
			単(発性)関節炎，他に分類されないもの　手	M1314																						
			その他の明示された関節炎　前腕	M1383																						
			その他の明示された関節炎　手	M1384																						
			関節炎，詳細不明　前腕	M1393																						
			関節炎，詳細不明　手	M1394																						
			関節の瘻(孔)　手	M2514																						
			関節の瘻(孔)　骨盤部および大腿	M2515																						
07	0070	骨髄炎(上肢)	急性血行性骨髄炎　肩甲帯	M8601				手術なし	99	99	手術なし		1	2	皮弁作成術、移動術、切断術、遷延皮弁術	K015$	1	1	人工呼吸	J045$						
			急性血行性骨髄炎　上腕	M8602				手術あり	97	01	骨部分切除術	K049$	1	2	動脈(皮)弁術、筋(皮)弁術	K016										
			急性血行性骨髄炎　前腕	M8603					97	01	腐骨摘出術　肩甲骨、上腕、大腿	K0501	1	2	遊離皮弁術(顕微鏡下血管柄付きのもの)その他の場合	K0172										
			急性血行性骨髄炎　手	M8604					97	01	腐骨摘出術　前腕、下腿	K0502	1	2	複合組織移植術	K019										
			その他の急性骨髄炎　肩甲帯	M8611					97	01	腐骨摘出術　鎖骨、膝蓋骨、手、足その他	K0503	1	2	自家遊離複合組織移植術(顕微鏡下血管柄付きのもの)	K020										
			その他の急性骨髄炎　上腕	M8612					97	01	四肢切断術　指(手、足)	K0843	1	2	組織拡張器による再建手術(一連につき)その他の場合	K0222										
			その他の急性骨髄炎　前腕	M8613					97	02	骨掻爬術	K043$	1	2	骨長調整手術	K058$										
			その他の急性骨髄炎　手	M8614					97	02	骨内異物(挿入物を含む。)除去術　頭蓋、顔面(複数切開を要するもの)	K0481	1	2	骨移植術(軟骨移植術を含む。)	K059$										
			亜急性骨髄炎　肩甲帯	M8621					97	02	骨内異物(挿入物を含む。)除去術　その他の頭蓋、顔面、肩甲骨、上腕、大腿	K0482	1	2	動脈形成術、吻合術　その他の動脈	K6105										
			亜急性骨髄炎　上腕	M8622					97	02	骨内異物(挿入物を含む。)除去術　鎖骨、膝蓋骨、手、足、指(手、足)その他	K0484	1	1	分層植皮術	K013$										
			亜急性骨髄炎　前腕	M8623					97	03	偽関節手術	K056$	1	1	全層植皮術	K013-2$										
			亜急性骨髄炎　手	M8624					97	03	変形治癒骨折矯正手術　前腕、下腿	K0572														
			慢性多発性骨髄炎　肩甲帯	M8631					97	03	変形治癒骨折矯正手術　鎖骨、膝蓋骨、手、足、指(手、足)その他	K0573														
			慢性多発性骨髄炎　上腕	M8632					97	97		その他のKコード														
			慢性多発性骨髄炎　前腕	M8633																						
			慢性多発性骨髄炎　手	M8634																						
			瘻孔を伴う慢性骨髄炎　肩甲帯	M8641																						
			瘻孔を伴う慢性骨髄炎　上腕	M8642																						
			瘻孔を伴う慢性骨髄炎　前腕	M8643																						
			瘻孔を伴う慢性骨髄炎　手	M8644																						
			その他の慢性血行性骨髄炎　肩甲帯	M8651																						
			その他の慢性血行性骨髄炎　上腕	M8652																						
			その他の慢性血行性骨髄炎　前腕	M8653																						
			その他の慢性血行性骨髄炎　手	M8654																						
			その他の慢性骨髄炎　肩甲帯	M8661																						
			その他の慢性骨髄炎　上腕	M8662																						
			その他の慢性骨髄炎　前腕	M8663																						
			その他の慢性骨髄炎　手	M8664																						
			その他の骨髄炎　肩甲帯	M8681																						
			その他の骨髄炎　上腕	M8682																						
			その他の骨髄炎　前腕	M8683																						
			その他の骨髄炎　手	M8684																						
			骨髄炎，詳細不明　肩甲帯	M8691																						
			骨髄炎，詳細不明　上腕	M8692																						
			骨髄炎，詳細不明　前腕	M8693																						
			骨髄炎，詳細不明　手	M8694																						
07	0071	骨髄炎(上肢以外)	急性血行性骨髄炎　骨盤部および大腿	M8605				手術なし	99	99	手術なし		1	2	皮弁作成術、移動術、切断術、遷延皮弁術	K015$	1	1	人工呼吸	J045$	1	3	貧血(その他)	130090		
			急性血行性骨髄炎　下腿	M8606				手術あり	97	01	骨部分切除術	K049$	1	2	動脈(皮)弁術、筋(皮)弁術	K016										
			急性血行性骨髄炎　足関節部および足	M8607					97	01	腐骨摘出術　肩甲骨、上腕、大腿	K0501	1	2	遊離皮弁術(顕微鏡下血管柄付きのもの)その他の場合	K0172										
			急性血行性骨髄炎　その他	M8608					97	01	腐骨摘出術　前腕、下腿	K0502	1	2	複合組織移植術	K019										
			急性血行性骨髄炎　部位不明	M8609					97	01	腐骨摘出術　鎖骨、膝蓋骨、手、足その他	K0503	1	2	自家遊離複合組織移植術(顕微鏡下血管柄付きのもの)	K020										
			その他の急性骨髄炎　多部位	M8610					97	01	四肢切断術　指(手、足)	K0843	1	2	組織拡張器による再建手術(一連につき)その他の場合	K0222										

診断群分類			医療資源を最も投入した傷病名		年齢、出生時体重			手術					手術・処置等1				手術・処置等2				定義副傷病				重症度等	
MDC	コード	分類名	ICD名称	ICDコード	コード	フラグ	年齢、出生時体重	手術分岐	対応コード	フラグ	点数表名称	区分番号等	対応コード	フラグ	処置等名称	区分番号等	対応コード	フラグ	処置等名称	区分番号等	対応コード	フラグ	疾患名	疾患コードまたはICDコード	フラグ	重症度等
			その他の急性骨髄炎　骨盤部および大腿	M8615					97	02	骨掻爬術	K043$	1	2	骨長調整手術	K058$										
			その他の急性骨髄炎　下腿	M8616					97	02	骨内異物(挿入物を含む。)除去術　頭蓋、顔面(複数切開を要するもの)	K0481	1	2	骨移植術(軟骨移植術を含む。)	K059$										
			その他の急性骨髄炎　足関節部および足	M8617					97	02	骨内異物(挿入物を含む。)除去術　その他の頭蓋、顔面、肩甲骨、上腕、大腿	K0482	1	2	動脈形成術、吻合術　その他の動脈	K6105										
			その他の急性骨髄炎　その他	M8618					97	02	骨内異物(挿入物を含む。)除去術　鎖骨、膝蓋骨、手、足、指(手、足)その他	K0484	1	1	分層植皮術	K013$										
			その他の急性骨髄炎　部位不明	M8619					97	03	偽関節手術	K056$	1	1	全層植皮術	K013-2$										
			亜急性骨髄炎　多部位	M8620					97	03	変形治癒骨折矯正手術　前腕、下腿	K0572														
			亜急性骨髄炎　骨盤部および大腿	M8625					97	03	変形治癒骨折矯正手術　鎖骨、膝蓋骨、手、足、指(手、足)その他	K0573														
			亜急性骨髄炎　下腿	M8626					97	97		その他のKコード														
			亜急性骨髄炎　足関節部および足	M8627																						
			亜急性骨髄炎　その他	M8628																						
			亜急性骨髄炎　部位不明	M8629																						
			慢性多発性骨髄炎　多部位	M8630																						
			慢性多発性骨髄炎　骨盤部および大腿	M8635																						
			慢性多発性骨髄炎　下腿	M8636																						
			慢性多発性骨髄炎　足関節部および足	M8637																						
			慢性多発性骨髄炎　その他	M8638																						
			慢性多発性骨髄炎　部位不明	M8639																						
			瘻孔を伴う慢性骨髄炎　多部位	M8640																						
			瘻孔を伴う慢性骨髄炎　骨盤部および大腿	M8645																						
			瘻孔を伴う慢性骨髄炎　下腿	M8646																						
			瘻孔を伴う慢性骨髄炎　足関節部および足	M8647																						
			瘻孔を伴う慢性骨髄炎　その他	M8648																						
			瘻孔を伴う慢性骨髄炎　部位不明	M8649																						
			その他の慢性血行性骨髄炎　多部位	M8650																						
			その他の慢性血行性骨髄炎　骨盤部および大腿	M8655																						
			その他の慢性血行性骨髄炎　下腿	M8656																						
			その他の慢性血行性骨髄炎　足関節部および足	M8657																						
			その他の慢性血行性骨髄炎　その他	M8658																						
			その他の慢性血行性骨髄炎　部位不明	M8659																						
			その他の慢性骨髄炎　多部位	M8660																						
			その他の慢性骨髄炎　骨盤部および大腿	M8665																						
			その他の慢性骨髄炎　下腿	M8666																						
			その他の慢性骨髄炎　足関節部および足	M8667																						
			その他の慢性骨髄炎　その他	M8668																						
			その他の慢性骨髄炎　部位不明	M8669																						
			その他の骨髄炎　多部位	M8680																						
			その他の骨髄炎　骨盤部および大腿	M8685																						
			その他の骨髄炎　下腿	M8686																						
			その他の骨髄炎　足関節部および足	M8687																						
			その他の骨髄炎　その他	M8688																						
			その他の骨髄炎　部位不明	M8689																						
			骨髄炎，詳細不明　多部位	M8690																						
			骨髄炎，詳細不明　骨盤部および大腿	M8695																						
			骨髄炎，詳細不明　下腿	M8696																						
			骨髄炎，詳細不明　足関節部および足	M8697																						
			骨髄炎，詳細不明　その他	M8698																						
			骨髄炎，詳細不明　部位不明	M8699																						
07	0080	滑膜炎、腱鞘炎、軟骨などの炎症(上肢)	靭帯の障害　肩甲帯	M2421				手術なし	99	99	手術なし		1	2	腱延長術	K038	1	1	人工呼吸	J045$						
			腱鞘の膿瘍　肩甲帯	M6501				手術あり	97	01	骨部分切除術	K049$	1	2	腱移植術(人工腱形成術を含む。)	K039$										

診断群分類			医療資源を最も投入した傷病名		年齢、出生時体重			手術					手術・処置等1				手術・処置等2				定義副傷病				重症度等	
MDC	コード	分類名	ICD名称	ICDコード	コード	フラグ	年齢、出生時体重	手術分岐	対応コード	フラグ	点数表名称	区分番号等	対応コード	フラグ	処置等名称	区分番号等	対応コード	フラグ	処置等名称	区分番号等	対応コード	フラグ	疾患名	疾患コードまたはICDコード	フラグ	重症度等
			腱鞘の膿瘍　上腕	M6502					97	01	骨全摘術　鎖骨、膝蓋骨、手、足その他	K0513	1	2	腱移行術　その他のもの	K0402										
			腱鞘の膿瘍　前腕	M6503					97	01	中手骨又は中足骨摘除術(2本以上)	K051-2	1	2	骨移植術(軟骨移植術を含む。)	K059$										
			腱鞘の膿瘍　手	M6504					97	02	腱鞘切開術(関節鏡下によるものを含む。)	K028														
			その他の感染性(腱)滑膜炎<腱鞘炎>　肩甲帯	M6511					97	02	腱切離・切除術(関節鏡下によるものを含む。)	K034														
			その他の感染性(腱)滑膜炎<腱鞘炎>　上腕	M6512					97	02	腱剥離術(関節鏡下によるものを含む。)	K035														
			その他の感染性(腱)滑膜炎<腱鞘炎>　前腕	M6513					97	02	腱滑膜切除術	K035-2														
			その他の感染性(腱)滑膜炎<腱鞘炎>　手	M6514					97	02	骨穿孔術	K042														
			石灰(性)腱炎　肩甲帯	M6521					97	02	関節切開術　肩、股、膝	K0601														
			石灰(性)腱炎　上腕	M6522					97	02	関節切開術　肩、股、膝+関節形成手術　肩、股、膝	K0601+K0801														
			石灰(性)腱炎　前腕	M6523					97	02	関節滑膜切除術	K066$														
			石灰(性)腱炎　手	M6524					97	02	関節鏡下関節滑膜切除術	K066-2$														
			ばね<弾発>指　肩甲帯	M6531					97	02	滑液膜摘出術	K066-3$														
			ばね<弾発>指　上腕	M6532					97	02	関節鏡下滑液膜摘出術	K066-4$														
			ばね<弾発>指　前腕	M6533					97	02	掌指関節滑膜切除術	K066-7														
			ばね<弾発>指　手	M6534					97	02	関節鏡下掌指関節滑膜切除術	K066-8														
			橈骨茎状突起腱鞘炎[ドゥ　ケルバン<de　Quervain>病]　肩甲帯	M6541					97	02	観血的関節授動術	K076$														
			橈骨茎状突起腱鞘炎[ドゥ　ケルバン<de　Quervain>病]　上腕	M6542					97	02	靱帯断裂形成手術	K079$														
			橈骨茎状突起腱鞘炎[ドゥ　ケルバン<de　Quervain>病]　前腕	M6543					97	02	関節鏡下靱帯断裂形成手術	K079-2$														
			橈骨茎状突起腱鞘炎[ドゥ　ケルバン<de　Quervain>病]　手	M6544					97	02	関節形成手術	K080$														
			その他の滑膜炎および腱鞘炎　肩甲帯	M6581					97	02	関節形成手術　肩、股、膝+観血的関節授動術	K0801+K076$														
			その他の滑膜炎および腱鞘炎　上腕	M6582					97	02	関節鏡下肩関節唇形成術	K080-5														
			その他の滑膜炎および腱鞘炎　前腕	M6583					97	02	関節鏡下肩関節唇形成術+観血的関節授動術	K080-5+K076$														
			その他の滑膜炎および腱鞘炎　手	M6584					97	02	神経剥離術	K188$														
			滑膜炎および腱鞘炎，詳細不明　肩甲帯	M6591					97	03	皮膚切開術	K001$														
			滑膜炎および腱鞘炎，詳細不明　上腕	M6592					97	03	デブリードマン	K002$														
			滑膜炎および腱鞘炎，詳細不明　前腕	M6593					97	03	筋膜切離術、筋膜切開術	K023														
			滑膜炎および腱鞘炎，詳細不明　手	M6594					97	97		その他のKコード														
			手および手首の慢性捻髪性滑膜炎　肩甲帯	M7001																						
			手および手首の慢性捻髪性滑膜炎　上腕	M7002																						
			手および手首の慢性捻髪性滑膜炎　前腕	M7003																						
			手および手首の慢性捻髪性滑膜炎　手	M7004																						
			手の滑液包炎　肩甲帯	M7011																						
			手の滑液包炎　上腕	M7012																						
			手の滑液包炎　前腕	M7013																						
			手の滑液包炎　手	M7014																						
			肘頭滑液包炎　肩甲帯	M7021																						
			肘頭滑液包炎　上腕	M7022																						
			肘頭滑液包炎　前腕	M7023																						
			肘頭滑液包炎　手	M7024																						
			肘のその他の滑液包炎　肩甲帯	M7031																						
			肘のその他の滑液包炎　上腕	M7032																						
			肘のその他の滑液包炎　前腕	M7033																						
			肘のその他の滑液包炎　手	M7034																						
			転子滑液包炎　肩甲帯	M7061																						
			転子滑液包炎　上腕	M7062																						
			転子滑液包炎　前腕	M7063																						
			転子滑液包炎　手	M7064																						
			股関節部のその他の滑液包炎　肩甲帯	M7071																						
			股関節部のその他の滑液包炎　上腕	M7072																						
			股関節部のその他の滑液包炎　前腕	M7073																						

診断群分類			医療資源を最も投入した傷病名		年齢、出生時体重			手術					手術・処置等1				手術・処置等2				定義副傷病				重症度等	
MDC	コード	分類名	ICD名称	ICDコード	コード	フラグ	年齢、出生時体重	手術分岐	対応コード	フラグ	点数表名称	区分番号等	対応コード	フラグ	処置等名称	区分番号等	対応コード	フラグ	処置等名称	区分番号等	対応コード	フラグ	疾患名	疾患コードまたはICDコード	フラグ	重症度等
			股関節部のその他の滑液包炎　手	M7074																						
			使用，使い過ぎおよび圧迫に関連するその他の軟部組織障害　肩甲帯	M7081																						
			使用，使い過ぎおよび圧迫に関連するその他の軟部組織障害　上腕	M7082																						
			使用，使い過ぎおよび圧迫に関連するその他の軟部組織障害　前腕	M7083																						
			使用，使い過ぎおよび圧迫に関連するその他の軟部組織障害　手	M7084																						
			使用，使い過ぎおよび圧迫に関連する詳細不明の軟部組織障害　肩甲帯	M7091																						
			使用，使い過ぎおよび圧迫に関連する詳細不明の軟部組織障害　上腕	M7092																						
			使用，使い過ぎおよび圧迫に関連する詳細不明の軟部組織障害　前腕	M7093																						
			使用，使い過ぎおよび圧迫に関連する詳細不明の軟部組織障害　手	M7094																						
			滑液包の膿瘍　肩甲帯	M7101																						
			滑液包の膿瘍　上腕	M7102																						
			滑液包の膿瘍　前腕	M7103																						
			滑液包の膿瘍　手	M7104																						
			その他の感染性滑液包炎　肩甲帯	M7111																						
			その他の感染性滑液包炎　上腕	M7112																						
			その他の感染性滑液包炎　前腕	M7113																						
			その他の感染性滑液包炎　手	M7114																						
			膝窩部滑膜のう<嚢>腫[ベーカー<Baker>のう<嚢>腫]　肩甲帯	M7121																						
			膝窩部滑膜のう<嚢>腫[ベーカー<Baker>のう<嚢>腫]　上腕	M7122																						
			膝窩部滑膜のう<嚢>腫[ベーカー<Baker>のう<嚢>腫]　前腕	M7123																						
			膝窩部滑膜のう<嚢>腫[ベーカー<Baker>のう<嚢>腫]　手	M7124																						
			その他の滑液のう<嚢>腫　肩甲帯	M7131																						
			その他の滑液のう<嚢>腫　上腕	M7132																						
			その他の滑液のう<嚢>腫　前腕	M7133																						
			その他の滑液のう<嚢>腫　手	M7134																						
			滑液包石灰沈着(症)　肩甲帯	M7141																						
			滑液包石灰沈着(症)　上腕	M7142																						
			滑液包石灰沈着(症)　前腕	M7143																						
			滑液包石灰沈着(症)　手	M7144																						
			その他の滑液包炎，他に分類されないもの　肩甲帯	M7151																						
			その他の滑液包炎，他に分類されないもの　上腕	M7152																						
			その他の滑液包炎，他に分類されないもの　前腕	M7153																						
			その他の滑液包炎，他に分類されないもの　手	M7154																						
			その他の明示された滑液包障害　肩甲帯	M7181																						
			その他の明示された滑液包障害　上腕	M7182																						
			その他の明示された滑液包障害　前腕	M7183																						
			その他の明示された滑液包障害　手	M7184																						
			滑液包障害，詳細不明　肩甲帯	M7191																						
			滑液包障害，詳細不明　上腕	M7192																						
			滑液包障害，詳細不明　前腕	M7193																						
			滑液包障害，詳細不明　手	M7194																						
			淋菌性滑液包炎　肩甲帯	M7301																						
			淋菌性滑液包炎　上腕	M7302																						
			淋菌性滑液包炎　前腕	M7303																						
			淋菌性滑液包炎　手	M7304																						
			梅毒性滑液包炎　肩甲帯	M7311																						
			梅毒性滑液包炎　上腕	M7312																						
			梅毒性滑液包炎　前腕	M7313																						
			梅毒性滑液包炎　手	M7314																						
			他に分類される疾患におけるその他の軟部組織障害　肩甲帯	M7381																						

診断群分類			医療資源を最も投入した傷病名		年齢、出生時体重			手術					手術・処置等1				手術・処置等2				定義副傷病				重症度等	
MDC	コード	分類名	ICD名称	ICDコード	コード	フラグ	年齢、出生時体重	手術分岐	対応コード	フラグ	点数表名称	区分番号等	対応コード	フラグ	処置等名称	区分番号等	対応コード	フラグ	処置等名称	区分番号等	対応コード	フラグ	疾患名	疾患コードまたはICDコード	フラグ	重症度等
			他に分類される疾患におけるその他の軟部組織障害　上腕	M7382																						
			他に分類される疾患におけるその他の軟部組織障害　前腕	M7383																						
			他に分類される疾患におけるその他の軟部組織障害　手	M7384																						
			肩の石灰(性)腱炎	M753																						
			肩のインピンジメント症候群	M754																						
			肩の滑液包炎	M755																						
			殿筋腱炎　肩甲帯	M7601																						
			殿筋腱炎　上腕	M7602																						
			殿筋腱炎　前腕	M7603																						
			殿筋腱炎　手	M7604																						
			腰筋腱炎　肩甲帯	M7611																						
			腰筋腱炎　上腕	M7612																						
			腰筋腱炎　前腕	M7613																						
			腰筋腱炎　手	M7614																						
			腸骨稜棘　肩甲帯	M7621																						
			腸骨稜棘　上腕	M7622																						
			腸骨稜棘　前腕	M7623																						
			腸骨稜棘　手	M7624																						
			内側側副滑液包炎[ペレグリニ・スチーダ＜Pellegrini－Stieda＞病]　肩甲帯	M7641																						
			内側側副滑液包炎[ペレグリニ・スチーダ＜Pellegrini－Stieda＞病]　上腕	M7642																						
			内側側副滑液包炎[ペレグリニ・スチーダ＜Pellegrini－Stieda＞病]　前腕	M7643																						
			内側側副滑液包炎[ペレグリニ・スチーダ＜Pellegrini－Stieda＞病]　手	M7644																						
			膝蓋骨腱炎　肩甲帯	M7651																						
			膝蓋骨腱炎　上腕	M7652																						
			膝蓋骨腱炎　前腕	M7653																						
			膝蓋骨腱炎　手	M7654																						
			アキレス腱炎　肩甲帯	M7661																						
			アキレス腱炎　上腕	M7662																						
			アキレス腱炎　前腕	M7663																						
			アキレス腱炎　手	M7664																						
			腓骨腱炎　肩甲帯	M7671																						
			腓骨腱炎　上腕	M7672																						
			腓骨腱炎　前腕	M7673																						
			腓骨腱炎　手	M7674																						
			下肢のその他の腱(靭帯)付着部症，足を除く　肩甲帯	M7681																						
			下肢のその他の腱(靭帯)付着部症，足を除く　上腕	M7682																						
			下肢のその他の腱(靭帯)付着部症，足を除く　前腕	M7683																						
			下肢のその他の腱(靭帯)付着部症，足を除く　手	M7684																						
			下肢の腱(靭帯)付着部症，詳細不明　肩甲帯	M7691																						
			下肢の腱(靭帯)付着部症，詳細不明　上腕	M7692																						
			下肢の腱(靭帯)付着部症，詳細不明　前腕	M7693																						
			下肢の腱(靭帯)付着部症，詳細不明　手	M7694																						
			内側上顆炎　肩甲帯	M7701																						
			内側上顆炎　上腕	M7702																						
			内側上顆炎　前腕	M7703																						
			内側上顆炎　手	M7704																						
			外側上顆炎　肩甲帯	M7711																						
			外側上顆炎　上腕	M7712																						
			外側上顆炎　前腕	M7713																						
			外側上顆炎　手	M7714																						
			手首の関節周囲炎　肩甲帯	M7721																						

診断群分類			医療資源を最も投入した傷病名		年齢、出生時体重			手術					手術・処置等1				手術・処置等2				定義副傷病				重症度等	
MDC	コード	分類名	ICD名称	ICDコード	コード	フラグ	年齢、出生時体重	手術分岐	対応コード	フラグ	点数表名称	区分番号等	対応コード	フラグ	処置等名称	区分番号等	対応コード	フラグ	処置等名称	区分番号等	対応コード	フラグ	疾患名	疾患コードまたはICDコード	フラグ	重症度等
			手首の関節周囲炎　上腕	M7722																						
			手首の関節周囲炎　前腕	M7723																						
			手首の関節周囲炎　手	M7724																						
			踵骨棘　肩甲帯	M7731																						
			踵骨棘　上腕	M7732																						
			踵骨棘　前腕	M7733																						
			踵骨棘　手	M7734																						
			足のその他の腱(靭帯)付着部症　肩甲帯	M7751																						
			足のその他の腱(靭帯)付着部症　上腕	M7752																						
			足のその他の腱(靭帯)付着部症　前腕	M7753																						
			足のその他の腱(靭帯)付着部症　手	M7754																						
			その他の腱(靭帯)付着部症，他に分類されないもの　肩甲帯	M7781																						
			その他の腱(靭帯)付着部症，他に分類されないもの　上腕	M7782																						
			その他の腱(靭帯)付着部症，他に分類されないもの　前腕	M7783																						
			その他の腱(靭帯)付着部症，他に分類されないもの　手	M7784																						
			腱(靭帯)付着部症，詳細不明　肩甲帯	M7791																						
			腱(靭帯)付着部症，詳細不明　上腕	M7792																						
			腱(靭帯)付着部症，詳細不明　前腕	M7793																						
			腱(靭帯)付着部症，詳細不明　手	M7794																						
			(膝蓋下)脂肪体の肥大＜肥厚＞　肩甲帯	M7941																						
			(膝蓋下)脂肪体の肥大＜肥厚＞　上腕	M7942																						
			(膝蓋下)脂肪体の肥大＜肥厚＞　前腕	M7943																						
			(膝蓋下)脂肪体の肥大＜肥厚＞　手	M7944																						
			肋軟骨骨結合症候群[ティーツェ＜Tietze＞病]　肩甲帯	M9401																						
			肋軟骨骨結合症候群[ティーツェ＜Tietze＞病]　上腕	M9402																						
			肋軟骨骨結合症候群[ティーツェ＜Tietze＞病]　前腕	M9403																						
			肋軟骨骨結合症候群[ティーツェ＜Tietze＞病]　手	M9404																						
			再発性多発軟骨炎　肩甲帯	M9411																						
			再発性多発軟骨炎　上腕	M9412																						
			再発性多発軟骨炎　前腕	M9413																						
			再発性多発軟骨炎　手	M9414																						
			軟骨のその他の明示された障害　肩甲帯	M9481																						
			軟骨のその他の明示された障害　上腕	M9482																						
			軟骨のその他の明示された障害　前腕	M9483																						
			軟骨のその他の明示された障害　手	M9484																						
			軟骨の障害，詳細不明　肩甲帯	M9491																						
			軟骨の障害，詳細不明　上腕	M9492																						
			軟骨の障害，詳細不明　前腕	M9493																						
			軟骨の障害，詳細不明　手	M9494																						
07	0085	滑膜炎、腱鞘炎、軟骨などの炎症(上肢以外)	真菌症における関節炎　足関節部および足	M0167				手術なし	99	99	手術なし		1	2	腱延長術	K038	1	1	人工呼吸	J045$						
			腸バイパスに続発する関節障害　足関節部および足	M0207				手術あり	97	01	骨部分切除術	K049$	1	2	腱移植術(人工腱形成術を含む。)	K039$										
			赤痢後関節障害　足関節部および足	M0217					97	01	骨全摘術　鎖骨、膝蓋骨、手、足その他	K0513	1	2	腱移行術　その他のもの	K0402										
			予防接種後関節障害　足関節部および足	M0227					97	01	中手骨又は中足骨摘除術(2本以上)	K051-2	1	2	骨移植術(軟骨移植術を含む。)	K059$										
			クローン＜Crohn＞病[限局性腸炎]における関節障害　足関節部および足	M0747					97	02	腱鞘切開術(関節鏡下によるものを含む。)	K028														

診断群分類			医療資源を最も投入した傷病名		年齢、出生時体重			手術					手術・処置等1				手術・処置等2				定義副傷病				重症度等	
MDC	コード	分類名	ICD名称	ICDコード	コード	フラグ	年齢、出生時体重	手術分岐	対応コード	フラグ	点数表名称	区分番号等	対応コード	フラグ	処置等名称	区分番号等	対応コード	フラグ	処置等名称	区分番号等	対応コード	フラグ	疾患名	疾患コードまたはICDコード	フラグ	重症度等
			潰瘍性大腸炎における関節障害　足関節部および足	M0757					97	02	腱切離・切除術(関節鏡下によるものを含む。)	K034														
			その他の腸病(性)関節障害　足関節部および足	M0767					97	02	腱剥離術(関節鏡下によるものを含む。)	K035														
			間欠性関節水腫　下腿	M1246					97	02	腱滑膜切除術	K035-2														
			間欠性関節水腫　足関節部および足	M1247					97	02	骨穿孔術	K042														
			外傷性関節障害　下腿	M1256					97	02	関節切開術　肩、股、膝	K0601														
			外傷性関節障害　足関節部および足	M1257					97	02	関節切開術　肩、股、膝+関節形成手術　肩、股、膝	K0601+K0801														
			その他の明示された関節障害，他に分類されないもの　下腿	M1286					97	02	関節滑膜切除術	K066$														
			その他の明示された関節障害，他に分類されないもの　足関節部および足	M1287					97	02	関節鏡下関節滑膜切除術	K066-2$														
			多発性関節炎，詳細不明　足関節部および足	M1307					97	02	滑液膜摘出術	K066-3$														
			単(発性)関節炎，他に分類されないもの　足関節部および足	M1317					97	02	関節鏡下滑液膜摘出術	K066-4$														
			その他の明示された関節炎　足関節部および足	M1387					97	02	膝蓋骨滑液嚢切除術	K066-5														
			関節炎，詳細不明　足関節部および足	M1397					97	02	関節鏡下膝蓋骨滑液嚢切除術	K066-6														
			その他の関節の原発性関節症　足関節部および足	M1907					97	02	観血的関節授動術	K076$														
			その他の関節の外傷後関節症　足関節部および足	M1917					97	02	靭帯断裂形成手術	K079$														
			その他の続発性関節症　足関節部および足	M1927					97	02	関節鏡下靭帯断裂形成手術	K079-2$														
			その他の明示された関節症　足関節部および足	M1987					97	02	関節形成手術	K080$														
			関節症，詳細不明　足関節部および足	M1997					97	02	関節形成手術　肩、股、膝+観血的関節授動術	K0801+K076$														
			靭帯の障害　多部位	M2420					97	02	神経剥離術	K188$														
			靭帯の障害　骨盤部および大腿	M2425					97	03	皮膚切開術	K001$														
			靭帯の障害　その他	M2428					97	03	デブリードマン	K002$														
			靭帯の障害　部位不明	M2429					97	03	筋膜切離術、筋膜切開術	K023														
			出血性関節症　足関節部および足	M2507					97	97		その他のKコード														
			関節滲出液貯留　足関節部および足	M2547																						
			骨棘　足関節部および足	M2577																						
			その他の明示された関節障害　足関節部および足	M2587																						
			関節障害，詳細不明　足関節部および足	M2597																						
			腱鞘の膿瘍　多部位	M6500																						
			腱鞘の膿瘍　骨盤部および大腿	M6505																						
			腱鞘の膿瘍　下腿	M6506																						
			腱鞘の膿瘍　足関節部および足	M6507																						
			腱鞘の膿瘍　その他	M6508																						
			腱鞘の膿瘍　部位不明	M6509																						
			その他の感染性(腱)滑膜炎＜腱鞘炎＞　多部位	M6510																						
			その他の感染性(腱)滑膜炎＜腱鞘炎＞　骨盤部および大腿	M6515																						
			その他の感染性(腱)滑膜炎＜腱鞘炎＞　下腿	M6516																						
			その他の感染性(腱)滑膜炎＜腱鞘炎＞　足関節部および足	M6517																						
			その他の感染性(腱)滑膜炎＜腱鞘炎＞　その他	M6518																						
			その他の感染性(腱)滑膜炎＜腱鞘炎＞　部位不明	M6519																						
			石灰(性)腱炎　多部位	M6520																						
			石灰(性)腱炎　骨盤部および大腿	M6525																						
			石灰(性)腱炎　下腿	M6526																						
			石灰(性)腱炎　足関節部および足	M6527																						
			石灰(性)腱炎　その他	M6528																						
			石灰(性)腱炎　部位不明	M6529																						
			ばね＜弾発＞指　多部位	M6530																						
			ばね＜弾発＞指　骨盤部および大腿	M6535																						

診断群分類			医療資源を最も投入した傷病名		年齢、出生時体重			手術					手術・処置等1				手術・処置等2				定義副傷病				重症度等	
MDC	コード	分類名	ICD名称	ICDコード	コード	フラグ	年齢、出生時体重	手術分岐	対応コード	フラグ	点数表名称	区分番号等	対応コード	フラグ	処置等名称	区分番号等	対応コード	フラグ	処置等名称	区分番号等	対応コード	フラグ	疾患名	疾患コードまたはICDコード	フラグ	重症度等
			ばね＜弾発＞指　下腿	M6536																						
			ばね＜弾発＞指　足関節部および足	M6537																						
			ばね＜弾発＞指　その他	M6538																						
			ばね＜弾発＞指　部位不明	M6539																						
			橈骨茎状突起腱鞘炎［ドゥ　ケルバン＜de　Quervain＞病］　多部位	M6540																						
			橈骨茎状突起腱鞘炎［ドゥ　ケルバン＜de　Quervain＞病］　骨盤部および大腿	M6545																						
			橈骨茎状突起腱鞘炎［ドゥ　ケルバン＜de　Quervain＞病］　下腿	M6546																						
			橈骨茎状突起腱鞘炎［ドゥ　ケルバン＜de　Quervain＞病］　足関節部および足	M6547																						
			橈骨茎状突起腱鞘炎［ドゥ　ケルバン＜de　Quervain＞病］　その他	M6548																						
			橈骨茎状突起腱鞘炎［ドゥ　ケルバン＜de　Quervain＞病］　部位不明	M6549																						
			その他の滑膜炎および腱鞘炎　多部位	M6580																						
			その他の滑膜炎および腱鞘炎　骨盤部および大腿	M6585																						
			その他の滑膜炎および腱鞘炎　下腿	M6586																						
			その他の滑膜炎および腱鞘炎　足関節部および足	M6587																						
			その他の滑膜炎および腱鞘炎　その他	M6588																						
			その他の滑膜炎および腱鞘炎　部位不明	M6589																						
			滑膜炎および腱鞘炎，詳細不明　多部位	M6590																						
			滑膜炎および腱鞘炎，詳細不明　骨盤部および大腿	M6595																						
			滑膜炎および腱鞘炎，詳細不明　下腿	M6596																						
			滑膜炎および腱鞘炎，詳細不明　足関節部および足	M6597																						
			滑膜炎および腱鞘炎，詳細不明　その他	M6598																						
			滑膜炎および腱鞘炎，詳細不明　部位不明	M6599																						
			他に分類される疾患における滑膜および腱の障害	M68$																						
			手および手首の慢性捻髪性滑膜炎　多部位	M7000																						
			手および手首の慢性捻髪性滑膜炎　骨盤部および大腿	M7005																						
			手および手首の慢性捻髪性滑膜炎　下腿	M7006																						
			手および手首の慢性捻髪性滑膜炎　足関節部および足	M7007																						
			手および手首の慢性捻髪性滑膜炎　その他	M7008																						
			手および手首の慢性捻髪性滑膜炎　部位不明	M7009																						
			手の滑液包炎　多部位	M7010																						
			手の滑液包炎　骨盤部および大腿	M7015																						
			手の滑液包炎　下腿	M7016																						
			手の滑液包炎　足関節部および足	M7017																						
			手の滑液包炎　その他	M7018																						
			手の滑液包炎　部位不明	M7019																						
			肘頭滑液包炎　多部位	M7020																						
			肘頭滑液包炎　骨盤部および大腿	M7025																						
			肘頭滑液包炎　下腿	M7026																						
			肘頭滑液包炎　足関節部および足	M7027																						
			肘頭滑液包炎　その他	M7028																						
			肘頭滑液包炎　部位不明	M7029																						
			肘のその他の滑液包炎　多部位	M7030																						
			肘のその他の滑液包炎　骨盤部および大腿	M7035																						

診断群分類			医療資源を最も投入した傷病名		年齢、出生時体重			手術					手術・処置等1				手術・処置等2				定義副傷病				重症度等	
MDC	コード	分類名	ICD名称	ICDコード	コード	フラグ	年齢、出生時体重	手術分岐	対応コード	フラグ	点数表名称	区分番号等	対応コード	フラグ	処置等名称	区分番号等	対応コード	フラグ	処置等名称	区分番号等	対応コード	フラグ	疾患名	疾患コードまたはICDコード	フラグ	重症度等
			肘のその他の滑液包炎　下腿	M7036																						
			肘のその他の滑液包炎　足関節部および足	M7037																						
			肘のその他の滑液包炎　その他	M7038																						
			肘のその他の滑液包炎　部位不明	M7039																						
			転子滑液包炎　多部位	M7060																						
			転子滑液包炎　骨盤部および大腿	M7065																						
			転子滑液包炎　下腿	M7066																						
			転子滑液包炎　足関節部および足	M7067																						
			転子滑液包炎　その他	M7068																						
			転子滑液包炎　部位不明	M7069																						
			股関節部のその他の滑液包炎　多部位	M7070																						
			股関節部のその他の滑液包炎　骨盤部および大腿	M7075																						
			股関節部のその他の滑液包炎　下腿	M7076																						
			股関節部のその他の滑液包炎　足関節部および足	M7077																						
			股関節部のその他の滑液包炎　その他	M7078																						
			股関節部のその他の滑液包炎　部位不明	M7079																						
			使用，使い過ぎおよび圧迫に関連するその他の軟部組織障害　多部位	M7080																						
			使用，使い過ぎおよび圧迫に関連するその他の軟部組織障害　下腿	M7086																						
			使用，使い過ぎおよび圧迫に関連するその他の軟部組織障害　足関節部および足	M7087																						
			使用，使い過ぎおよび圧迫に関連するその他の軟部組織障害　その他	M7088																						
			使用，使い過ぎおよび圧迫に関連するその他の軟部組織障害　部位不明	M7089																						
			使用，使い過ぎおよび圧迫に関連する詳細不明の軟部組織障害　多部位	M7090																						
			使用，使い過ぎおよび圧迫に関連する詳細不明の軟部組織障害　骨盤部および大腿	M7095																						
			使用，使い過ぎおよび圧迫に関連する詳細不明の軟部組織障害　下腿	M7096																						
			使用，使い過ぎおよび圧迫に関連する詳細不明の軟部組織障害　足関節部および足	M7097																						
			使用，使い過ぎおよび圧迫に関連する詳細不明の軟部組織障害　その他	M7098																						
			使用，使い過ぎおよび圧迫に関連する詳細不明の軟部組織障害　部位不明	M7099																						
			滑液包の膿瘍　多部位	M7100																						
			滑液包の膿瘍　骨盤部および大腿	M7105																						
			滑液包の膿瘍　下腿	M7106																						
			滑液包の膿瘍　足関節部および足	M7107																						
			滑液包の膿瘍　その他	M7108																						
			滑液包の膿瘍　部位不明	M7109																						
			その他の感染性滑液包炎　多部位	M7110																						
			その他の感染性滑液包炎　骨盤部および大腿	M7115																						
			その他の感染性滑液包炎　下腿	M7116																						
			その他の感染性滑液包炎　足関節部および足	M7117																						
			その他の感染性滑液包炎　その他	M7118																						
			その他の感染性滑液包炎　部位不明	M7119																						
			膝窩部滑膜のう＜嚢＞腫［ベーカー＜Baker＞のう＜嚢＞腫］　多部位	M7120																						
			膝窩部滑膜のう＜嚢＞腫［ベーカー＜Baker＞のう＜嚢＞腫］　骨盤部および大腿	M7125																						
			膝窩部滑膜のう＜嚢＞腫［ベーカー＜Baker＞のう＜嚢＞腫］　下腿	M7126																						

診断群分類			医療資源を最も投入した傷病名		年齢、出生時体重			手術					手術・処置等1				手術・処置等2				定義副傷病				重症度等	
MDC	コード	分類名	ICD名称	ICDコード	コード	フラグ	年齢、出生時体重	手術分岐	対応コード	フラグ	点数表名称	区分番号等	対応コード	フラグ	処置等名称	区分番号等	対応コード	フラグ	処置等名称	区分番号等	対応コード	フラグ	疾患名	疾患コードまたはICDコード	フラグ	重症度等
			膝窩部滑膜のう<嚢>腫[ベーカー<Baker>のう<嚢>腫] 足関節部および足	M7127																						
			膝窩部滑膜のう<嚢>腫[ベーカー<Baker>のう<嚢>腫] その他	M7128																						
			膝窩部滑膜のう<嚢>腫[ベーカー<Baker>のう<嚢>腫] 部位不明	M7129																						
			その他の滑液のう<嚢>腫 多部位	M7130																						
			その他の滑液のう<嚢>腫 骨盤部および大腿	M7135																						
			その他の滑液のう<嚢>腫 下腿	M7136																						
			その他の滑液のう<嚢>腫 足関節部および足	M7137																						
			その他の滑液のう<嚢>腫 その他	M7138																						
			その他の滑液のう<嚢>腫 部位不明	M7139																						
			滑液包石灰沈着(症) 多部位	M7140																						
			滑液包石灰沈着(症) 骨盤部および大腿	M7145																						
			滑液包石灰沈着(症) 下腿	M7146																						
			滑液包石灰沈着(症) 足関節部および足	M7147																						
			滑液包石灰沈着(症) その他	M7148																						
			滑液包石灰沈着(症) 部位不明	M7149																						
			その他の滑液包炎, 他に分類されないもの 多部位	M7150																						
			その他の滑液包炎, 他に分類されないもの 骨盤部および大腿	M7155																						
			その他の滑液包炎, 他に分類されないもの 下腿	M7156																						
			その他の滑液包炎, 他に分類されないもの 足関節部および足	M7157																						
			その他の滑液包炎, 他に分類されないもの その他	M7158																						
			その他の滑液包炎, 他に分類されないもの 部位不明	M7159																						
			その他の明示された滑液包障害 多部位	M7180																						
			その他の明示された滑液包障害 骨盤部および大腿	M7185																						
			その他の明示された滑液包障害 下腿	M7186																						
			その他の明示された滑液包障害 足関節部および足	M7187																						
			その他の明示された滑液包障害 その他	M7188																						
			その他の明示された滑液包障害 部位不明	M7189																						
			滑液包障害, 詳細不明 多部位	M7190																						
			滑液包障害, 詳細不明 骨盤部および大腿	M7195																						
			滑液包障害, 詳細不明 下腿	M7196																						
			滑液包障害, 詳細不明 足関節部および足	M7197																						
			滑液包障害, 詳細不明 その他	M7198																						
			滑液包障害, 詳細不明 部位不明	M7199																						
			淋菌性滑液包炎 多部位	M7300																						
			淋菌性滑液包炎 骨盤部および大腿	M7305																						
			淋菌性滑液包炎 下腿	M7306																						
			淋菌性滑液包炎 足関節部および足	M7307																						
			淋菌性滑液包炎 その他	M7308																						
			淋菌性滑液包炎 部位不明	M7309																						
			梅毒性滑液包炎 多部位	M7310																						
			梅毒性滑液包炎 骨盤部および大腿	M7315																						
			梅毒性滑液包炎 下腿	M7316																						
			梅毒性滑液包炎 足関節部および足	M7317																						
			梅毒性滑液包炎 その他	M7318																						
			梅毒性滑液包炎 部位不明	M7319																						

診断群分類			医療資源を最も投入した傷病名		年齢、出生時体重			手術					手術・処置等1				手術・処置等2				定義副傷病				重症度等	
MDC	コード	分類名	ICD名称	ICDコード	コード	フラグ	年齢、出生時体重	手術分岐	対応コード	フラグ	点数表名称	区分番号等	対応コード	フラグ	処置等名称	区分番号等	対応コード	フラグ	処置等名称	区分番号等	対応コード	フラグ	疾患名	疾患コードまたはICDコード	フラグ	重症度等
			他に分類される疾患におけるその他の軟部組織障害　多部位	M7380																						
			他に分類される疾患におけるその他の軟部組織障害　骨盤部および大腿	M7385																						
			他に分類される疾患におけるその他の軟部組織障害　下腿	M7386																						
			他に分類される疾患におけるその他の軟部組織障害　足関節部および足	M7387																						
			他に分類される疾患におけるその他の軟部組織障害　その他	M7388																						
			他に分類される疾患におけるその他の軟部組織障害　部位不明	M7389																						
			殿筋腱炎　多部位	M7600																						
			殿筋腱炎　骨盤部および大腿	M7605																						
			殿筋腱炎　下腿	M7606																						
			殿筋腱炎　足関節部および足	M7607																						
			殿筋腱炎　その他	M7608																						
			殿筋腱炎　部位不明	M7609																						
			腰筋腱炎　多部位	M7610																						
			腰筋腱炎　骨盤部および大腿	M7615																						
			腰筋腱炎　下腿	M7616																						
			腰筋腱炎　足関節部および足	M7617																						
			腰筋腱炎　その他	M7618																						
			腰筋腱炎　部位不明	M7619																						
			腸骨稜棘　多部位	M7620																						
			腸骨稜棘　骨盤部および大腿	M7625																						
			腸骨稜棘　下腿	M7626																						
			腸骨稜棘　足関節部および足	M7627																						
			腸骨稜棘　その他	M7628																						
			腸骨稜棘　部位不明	M7629																						
			内側側副滑液包炎［ペレグリニ・スチーダ＜Pellegrini－Stieda＞病］　多部位	M7640																						
			内側側副滑液包炎［ペレグリニ・スチーダ＜Pellegrini－Stieda＞病］　骨盤部および大腿	M7645																						
			内側側副滑液包炎［ペレグリニ・スチーダ＜Pellegrini－Stieda＞病］　下腿	M7646																						
			内側側副滑液包炎［ペレグリニ・スチーダ＜Pellegrini－Stieda＞病］　足関節部および足	M7647																						
			内側側副滑液包炎［ペレグリニ・スチーダ＜Pellegrini－Stieda＞病］　その他	M7648																						
			内側側副滑液包炎［ペレグリニ・スチーダ＜Pellegrini－Stieda＞病］　部位不明	M7649																						
			膝蓋骨腱炎　多部位	M7650																						
			膝蓋骨腱炎　骨盤部および大腿	M7655																						
			膝蓋骨腱炎　下腿	M7656																						
			膝蓋骨腱炎　足関節部および足	M7657																						
			膝蓋骨腱炎　その他	M7658																						
			膝蓋骨腱炎　部位不明	M7659																						
			アキレス腱炎　多部位	M7660																						
			アキレス腱炎　骨盤部および大腿	M7665																						
			アキレス腱炎　下腿	M7666																						
			アキレス腱炎　足関節部および足	M7667																						
			アキレス腱炎　その他	M7668																						
			アキレス腱炎　部位不明	M7669																						
			腓骨腱炎　多部位	M7670																						
			腓骨腱炎　骨盤部および大腿	M7675																						
			腓骨腱炎　下腿	M7676																						
			腓骨腱炎　足関節部および足	M7677																						
			腓骨腱炎　その他	M7678																						
			腓骨腱炎　部位不明	M7679																						
			下肢のその他の腱（靭帯）付着部症，足を除く　多部位	M7680																						
			下肢のその他の腱（靭帯）付着部症，足を除く　骨盤部および大腿	M7685																						

診断群分類			医療資源を最も投入した傷病名		年齢、出生時体重			手術					手術・処置等1				手術・処置等2				定義副傷病				重症度等	
MDC	コード	分類名	ICD名称	ICDコード	コード	フラグ	年齢、出生時体重	手術分岐	対応コード	フラグ	点数表名称	区分番号等	対応コード	フラグ	処置等名称	区分番号等	対応コード	フラグ	処置等名称	区分番号等	対応コード	フラグ	疾患名	疾患コードまたはICDコード	フラグ	重症度等
			下肢のその他の腱(靭帯)付着部症, 足を除く 下腿	M7686																						
			下肢のその他の腱(靭帯)付着部症, 足を除く 足関節部および足	M7687																						
			下肢のその他の腱(靭帯)付着部症, 足を除く その他	M7688																						
			下肢のその他の腱(靭帯)付着部症, 足を除く 部位不明	M7689																						
			下肢の腱(靭帯)付着部症, 詳細不明 多部位	M7690																						
			下肢の腱(靭帯)付着部症, 詳細不明 骨盤部および大腿	M7695																						
			下肢の腱(靭帯)付着部症, 詳細不明 下腿	M7696																						
			下肢の腱(靭帯)付着部症, 詳細不明 足関節部および足	M7697																						
			下肢の腱(靭帯)付着部症, 詳細不明 その他	M7698																						
			下肢の腱(靭帯)付着部症, 詳細不明 部位不明	M7699																						
			内側上顆炎 多部位	M7700																						
			内側上顆炎 骨盤部および大腿	M7705																						
			内側上顆炎 下腿	M7706																						
			内側上顆炎 足関節部および足	M7707																						
			内側上顆炎 その他	M7708																						
			内側上顆炎 部位不明	M7709																						
			外側上顆炎 多部位	M7710																						
			外側上顆炎 骨盤部および大腿	M7715																						
			外側上顆炎 下腿	M7716																						
			外側上顆炎 足関節部および足	M7717																						
			外側上顆炎 その他	M7718																						
			外側上顆炎 部位不明	M7719																						
			手首の関節周囲炎 多部位	M7720																						
			手首の関節周囲炎 骨盤部および大腿	M7725																						
			手首の関節周囲炎 下腿	M7726																						
			手首の関節周囲炎 足関節部および足	M7727																						
			手首の関節周囲炎 その他	M7728																						
			手首の関節周囲炎 部位不明	M7729																						
			踵骨棘 多部位	M7730																						
			踵骨棘 骨盤部および大腿	M7735																						
			踵骨棘 下腿	M7736																						
			踵骨棘 足関節部および足	M7737																						
			踵骨棘 その他	M7738																						
			踵骨棘 部位不明	M7739																						
			足のその他の腱(靭帯)付着部症 多部位	M7750																						
			足のその他の腱(靭帯)付着部症 骨盤部および大腿	M7755																						
			足のその他の腱(靭帯)付着部症 下腿	M7756																						
			足のその他の腱(靭帯)付着部症 足関節部および足	M7757																						
			足のその他の腱(靭帯)付着部症 その他	M7758																						
			足のその他の腱(靭帯)付着部症 部位不明	M7759																						
			その他の腱(靭帯)付着部症, 他に分類されないもの 多部位	M7780																						
			その他の腱(靭帯)付着部症, 他に分類されないもの 骨盤部および大腿	M7785																						
			その他の腱(靭帯)付着部症, 他に分類されないもの 下腿	M7786																						
			その他の腱(靭帯)付着部症, 他に分類されないもの 足関節部および足	M7787																						
			その他の腱(靭帯)付着部症, 他に分類されないもの その他	M7788																						
			その他の腱(靭帯)付着部症, 他に分類されないもの 部位不明	M7789																						

診断群分類			医療資源を最も投入した傷病名		年齢、出生時体重			手術					手術・処置等1				手術・処置等2				定義副傷病				重症度等	
MDC	コード	分類名	ICD名称	ICDコード	コード	フラグ	年齢、出生時体重	手術分岐	対応コード	フラグ	点数表名称	区分番号等	対応コード	フラグ	処置等名称	区分番号等	対応コード	フラグ	処置等名称	区分番号等	対応コード	フラグ	疾患名	疾患コードまたはICDコード	フラグ	重症度等
			腱(靭帯)付着部症，詳細不明　多部位	M7790																						
			腱(靭帯)付着部症，詳細不明　骨盤部および大腿	M7795																						
			腱(靭帯)付着部症，詳細不明　下腿	M7796																						
			腱(靭帯)付着部症，詳細不明　足関節部および足	M7797																						
			腱(靭帯)付着部症，詳細不明　その他	M7798																						
			腱(靭帯)付着部症，詳細不明　部位不明	M7799																						
			(膝蓋下)脂肪体の肥大＜肥厚＞　多部位	M7940																						
			(膝蓋下)脂肪体の肥大＜肥厚＞　骨盤部および大腿	M7945																						
			(膝蓋下)脂肪体の肥大＜肥厚＞　下腿	M7946																						
			(膝蓋下)脂肪体の肥大＜肥厚＞　足関節部および足	M7947																						
			(膝蓋下)脂肪体の肥大＜肥厚＞　その他	M7948																						
			(膝蓋下)脂肪体の肥大＜肥厚＞　部位不明	M7949																						
			肋軟骨骨結合症候群[ティーツェ＜Tietze＞病]　多部位	M9400																						
			肋軟骨骨結合症候群[ティーツェ＜Tietze＞病]　骨盤部および大腿	M9405																						
			肋軟骨骨結合症候群[ティーツェ＜Tietze＞病]　下腿	M9406																						
			肋軟骨骨結合症候群[ティーツェ＜Tietze＞病]　足関節部および足	M9407																						
			肋軟骨骨結合症候群[ティーツェ＜Tietze＞病]　その他	M9408																						
			肋軟骨骨結合症候群[ティーツェ＜Tietze＞病]　部位不明	M9409																						
			再発性多発軟骨炎　多部位	M9410																						
			再発性多発軟骨炎　骨盤部および大腿	M9415																						
			再発性多発軟骨炎　下腿	M9416																						
			再発性多発軟骨炎　足関節部および足	M9417																						
			再発性多発軟骨炎　その他	M9418																						
			再発性多発軟骨炎　部位不明	M9419																						
			軟骨のその他の明示された障害　多部位	M9480																						
			軟骨のその他の明示された障害　骨盤部および大腿	M9485																						
			軟骨のその他の明示された障害　下腿	M9486																						
			軟骨のその他の明示された障害　足関節部および足	M9487																						
			軟骨のその他の明示された障害　その他	M9488																						
			軟骨のその他の明示された障害　部位不明	M9489																						
			軟骨の障害，詳細不明　多部位	M9490																						
			軟骨の障害，詳細不明　骨盤部および大腿	M9495																						
			軟骨の障害，詳細不明　下腿	M9496																						
			軟骨の障害，詳細不明　足関節部および足	M9497																						
			軟骨の障害，詳細不明　その他	M9498																						
			軟骨の障害，詳細不明　部位不明	M9499																						
07	0090	筋炎(感染性を含む。)	感染性筋炎	M600$				手術なし	99	99	手術なし						1	1	人工呼吸	J045$						
			間質性筋炎	M601$				手術あり	97	01	四肢・躯幹軟部腫瘍摘出術	K030$														
			軟部組織の異物肉芽腫，他に分類されないもの	M602$					97	02	腱移行術	K040$														
			その他の筋炎	M608$					97	02	観血的関節授動術	K076$														

診断群分類			医療資源を最も投入した傷病名		年齢、出生時体重			手術					手術・処置等1				手術・処置等2				定義副傷病				重症度等	
MDC	コード	分類名	ICD名称	ICDコード	コード	フラグ	年齢、出生時体重	手術分岐	対応コード	フラグ	点数表名称	区分番号等	対応コード	フラグ	処置等名称	区分番号等	対応コード	フラグ	処置等名称	区分番号等	対応コード	フラグ	疾患名	疾患コードまたはICDコード	フラグ	重症度等
			筋炎，詳細不明	M609$					97	03	皮膚切開術	K001$														
			外傷性骨化性筋炎	M610$					97	03	皮膚、皮下腫瘍摘出術（露出部）	K005$														
			進行性骨化性筋炎	M611$					97	03	筋膜切離術、筋膜切開術	K023														
			筋の麻痺性石灰化および骨化	M612$					97	03	筋炎手術	K027$														
			熱傷に伴う筋の石灰化および骨化	M613$					97	03	筋肉内異物摘出術	K029														
			筋のその他の石灰化	M614$					97	97		その他のKコード														
			筋のその他の骨化	M615$																						
			筋の石灰化および骨化，詳細不明	M619$																						
			他に分類される細菌性疾患における筋炎	M630																						
			他に分類される原虫および寄生虫感染症における筋炎	M631																						
			他に分類されるその他の感染症における筋炎	M632																						
			他に分類される疾患におけるその他の筋障害	M638																						
			二頭筋腱炎	M752																						
			筋（肉）痛	M791$																						
			神経痛および神経炎，詳細不明	M792$																						
			皮下脂肪組織炎，詳細不明	M793$																						
			軟部組織内の残留異物	M795$																						
			（四）肢痛　上腕	M7962																						
			（四）肢痛　前腕	M7963																						
			（四）肢痛　手	M7964																						
			（四）肢痛　下腿	M7966																						
			（四）肢痛　足関節部および足	M7967																						
07	010x	化膿性関節炎（下肢）	**070101　化膿性・結核性股関節炎**		00	0	6歳以上	手術なし	99	99	手術なし		1	2	骨移植術（軟骨移植術を含む。）	K059$	1	1	人工呼吸	J045$						
			ブドウ球菌性（多発性）関節炎　骨盤部および大腿	M0005	06	1	6歳未満	その他の手術あり	97	02	骨掻爬術	K043$														
			肺炎球菌性（多発性）関節炎　骨盤部および大腿	M0015					97	02	骨関節結核瘻孔摘出術	K043-2$														
			その他のレンサ球菌性（多発性）関節炎　骨盤部および大腿	M0025					97	02	骨髄炎手術（骨結核手術を含む。）	K043-3$														
			その他の明示された病原体による（多発性）関節炎　骨盤部および大腿	M0085					97	02	骨部分切除術	K049$														
			化膿性関節炎，詳細不明　骨盤部および大腿	M0095					97	02	腐骨摘出術　前腕、下腿	K0502														
			髄膜炎菌性関節炎　骨盤部および大腿	M0105					97	02	腐骨摘出術　鎖骨、膝蓋骨、手、足その他	K0503														
			結核性関節炎　骨盤部および大腿	M0115					97	02	偽関節手術	K056$														
			ライム＜Lyme＞病における関節炎　骨盤部および大腿	M0125					97	02	変形治癒骨折矯正手術　前腕、下腿	K0572														
			他に分類されるその他の細菌性疾患における関節炎　骨盤部および大腿	M0135					97	02	変形治癒骨折矯正手術　鎖骨、膝蓋骨、手、足、指（手、足）その他	K0573														
			風疹性関節炎　骨盤部および大腿	M0145					97	02	関節切開術　肩、股、膝	K0601														
			他に分類されるその他のウイルス疾患における関節炎　骨盤部および大腿	M0155					97	02	化膿性又は結核性関節炎掻爬術　肩、股、膝	K060-31														
			真菌症における関節炎　骨盤部および大腿	M0165					97	02	関節滑膜切除術　肩、股、膝	K0661														
			他に分類されるその他の感染症および寄生虫症における関節炎　骨盤部および大腿	M0185					97	02	滑液膜摘出術　肩、股、膝	K066-31														
			腸バイパスに続発する関節障害　骨盤部および大腿	M0205					97	02	膝蓋骨滑液嚢切除術	K066-5														
			赤痢後関節障害　骨盤部および大腿	M0215					97	02	掌指関節滑膜切除術	K066-7														
			予防接種後関節障害　骨盤部および大腿	M0225					97	02	半月板切除術	K068														
			髄膜炎菌感染後関節炎　骨盤部および大腿	M0305					97	02	関節切除術　肩、股、膝	K0721														
			梅毒における感染後関節障害　骨盤部および大腿	M0315					97	02	観血的関節固定術　肩、股、膝	K0781														
			他に分類される疾患におけるその他の感染後関節障害　骨盤部および大腿	M0325					97	02	人工骨頭挿入術　肩、股	K0811														

診断群分類			医療資源を最も投入した傷病名		年齢、出生時体重			手術					手術・処置等1				手術・処置等2				定義副傷病				重症度等	
MDC	コード	分類名	ICD名称	ICDコード	コード	フラグ	年齢、出生時体重	手術分岐	対応コード	フラグ	点数表名称	区分番号等	対応コード	フラグ	処置等名称	区分番号等	対応コード	フラグ	処置等名称	区分番号等	対応コード	フラグ	疾患名	疾患コードまたはICDコード	フラグ	重症度等
			他に分類されるその他の疾患における反応性関節障害　骨盤部および大腿	M0365					97	02	人工関節置換術　肩、股、膝	K0821														
			関節の瘻(孔)　下腿	M2516					97	02	人工関節抜去術　肩、股、膝	K082-21														
			070102　化膿性膝関節炎						97	02	人工関節再置換術　肩、股、膝	K082-31														
			ブドウ球菌性(多発性)関節炎　下腿	M0006					97	02	四肢関節離断術　肩、股、膝	K0851														
			肺炎球菌性(多発性)関節炎　下腿	M0016					97	97		その他のKコード														
			その他のレンサ球菌性(多発性)関節炎　下腿	M0026				関節鏡下関節滑膜切除術　肩、股、膝等	01	01	関節鏡下関節滑膜切除術　肩、股、膝	K066-21														
			その他の明示された病原体による(多発性)関節炎　下腿	M0086					01	01	関節鏡下滑液膜摘出術　肩、股、膝	K066-41														
			化膿性関節炎，詳細不明　下腿	M0096					01	01	関節鏡下膝蓋骨滑液嚢切除術	K066-6														
			髄膜炎菌性関節炎　下腿	M0106					01	01	関節鏡下掌指関節滑膜切除術	K066-8														
			結核性関節炎　下腿	M0116					01	01	関節鏡下半月板切除術	K068-2														
			ライム＜Lyme＞病における関節炎　下腿	M0126																						
			他に分類されるその他の細菌性疾患における関節炎　下腿	M0136																						
			風疹性関節炎　下腿	M0146																						
			他に分類されるその他のウイルス疾患における関節炎　下腿	M0156																						
			真菌症における関節炎　下腿	M0166																						
			他に分類されるその他の感染症および寄生虫症における関節炎　下腿	M0186																						
			髄膜炎菌感染後関節炎　下腿	M0306																						
			梅毒における感染後関節障害　下腿	M0316																						
			他に分類される疾患におけるその他の感染後関節障害　下腿	M0326																						
			他に分類されるその他の疾患における反応性関節障害　下腿	M0366																						
			多発性関節炎，詳細不明　下腿	M1306																						
			単(発性)関節炎，他に分類されないもの　下腿	M1316																						
			その他の明示された関節炎　下腿	M1386																						
			関節炎，詳細不明　下腿	M1396																						
			070103　下肢(股関節以外)関節炎																							
			ブドウ球菌性(多発性)関節炎　足関節部および足	M0007																						
			肺炎球菌性(多発性)関節炎　足関節部および足	M0017																						
			その他のレンサ球菌性(多発性)関節炎　足関節部および足	M0027																						
			その他の明示された病原体による(多発性)関節炎　足関節部および足	M0087																						
			化膿性関節炎，詳細不明　足関節部および足	M0097																						
			髄膜炎菌性関節炎　足関節部および足	M0107																						
			結核性関節炎　足関節部および足	M0117																						
			ライム＜Lyme＞病における関節炎　足関節部および足	M0127																						
			他に分類されるその他の細菌性疾患における関節炎　足関節部および足	M0137																						
			風疹性関節炎　足関節部および足	M0147																						
			他に分類されるその他のウイルス疾患における関節炎　足関節部および足	M0157																						
			他に分類されるその他の感染症および寄生虫症における関節炎　足関節部および足	M0187																						
			髄膜炎菌感染後関節炎　足関節部および足	M0307																						
			梅毒における感染後関節障害　足関節部および足	M0317																						
			他に分類される疾患におけるその他の感染後関節障害　足関節部および足	M0327																						

診断群分類			医療資源を最も投入した傷病名		年齢、出生時体重			手術					手術・処置等1				手術・処置等2				定義副傷病				重症度等	
MDC	コード	分類名	ICD名称	ICDコード	コード	フラグ	年齢、出生時体重	手術分岐	対応コード	フラグ	点数表名称	区分番号等	対応コード	フラグ	処置等名称	区分番号等	対応コード	フラグ	処置等名称	区分番号等	対応コード	フラグ	疾患名	疾患コードまたはICDコード	フラグ	重症度等
			他に分類されるその他の疾患における反応性関節障害　足関節部および足	M0367																						
			破壊性関節炎　足関節部および足	M0717																						
			関節の瘻(孔)　足関節部および足	M2517																						
07	0140	脳性麻痺	脳性麻痺	G80$				手術なし	99	99	手術なし		1	2	骨移植術(軟骨移植術を含む。)	K059$	1	4	リハビリテーション						0	片側
			片麻痺	G81$				手術あり	97	01	関節切除術	K072$					1	1	人工呼吸	J045$					1	両側
			対麻痺および四肢麻痺	G82$					97	01	関節形成手術　肩、股、膝	K0801														
			上肢の両(側)麻痺	G830					97	01	関節鏡下肩関節唇形成術	K080-5														
			下肢の単麻痺	G831					97	02	筋切離術	K024														
			上肢の単麻痺	G832					97	02	股関節筋群解離術	K026														
			単麻痺，詳細不明	G833					97	02	腱切離・切除術(関節鏡下によるものを含む。)	K034														
			その他の明示された麻痺性症候群	G838					97	02	腱切離・切除術(関節鏡下によるものを含む。)+腱延長術	K034+K038														
			麻痺性症候群，詳細不明	G839					97	02	腱剥離術(関節鏡下によるものを含む。)	K035														
									97	02	腱延長術	K038														
									97	02	腱移行術　その他のもの	K0402														
									97	02	観血的関節授動術　胸鎖、肘、手、足	K0762														
									97	02	観血的関節授動術　肩鎖、指(手、足)	K0763														
									97	02	観血的関節制動術　胸鎖、肘、手、足	K0772														
									97	02	観血的関節制動術　肩鎖、指(手、足)	K0773														
									97	02	観血的関節固定術　胸鎖、肘、手、足	K0782														
									97	02	観血的関節固定術　肩鎖、指(手、足)	K0783														
									97	02	関節形成手術　胸鎖、肘、手、足	K0802														
									97	02	関節形成手術　肩鎖、指(手、足)	K0803														
									97	02	足三関節固定(ランブリヌディ)手術	K094														
									97	03	交感神経節切除術　腰部	K1963														
									97	03	喉頭切開・截開術	K383														
									97	03	気管切開術	K386														
									97	03	喉頭蓋切除術	K392														
									97	03	胃瘻造設術(経皮的内視鏡下胃瘻造設術、腹腔鏡下胃瘻造設術を含む。)	K664														
									97	03	噴門形成術	K667														
									97	03	腹腔鏡下噴門形成術	K667-2														
									97	97		その他のKコード														
07	0150	上肢神経障害(胸郭出口症候群を含む。)	神経根および神経そう＜叢＞の障害	G54$				手術なし	99	99	手術なし		1	2	動脈塞栓除去術	K608$	1	1	人工呼吸	J045$						
			出産損傷によるエルブ＜Erb＞麻痺	P140				手術あり	97	01	神経腫切除術	K193$	1	2	動脈血栓内膜摘出術	K609$										
			出産損傷によるクルンプケ＜Klumpke＞麻痺	P141					97	01	交感神経節切除術	K196$	1	2	血管移植術、バイパス移植術　胸腔内動脈	K6142										
			その他の上腕神経そう＜叢＞の出産損傷	P143					97	01	肋骨切除術　第1肋骨	K4821	1	2	血管移植術、バイパス移植術　その他の動脈	K6146										
									97	02	腱延長術	K038	1	1	自家遊離複合組織移植術(顕微鏡下血管柄付きのもの)	K020										
									97	02	腱移行術	K040$	1	1	神経移植術	K198										
									97	02	観血的関節固定術	K078$														
									97	02	神経縫合術	K182$														
									97	02	神経交差縫合術	K182-2$														
									97	02	神経剥離術	K188$														
									97	97		その他のKコード														
07	0160	上肢末梢神経麻痺	上肢の単ニューロパチ＜シ＞一	G56$				手術なし	99	99	手術なし		1	2	自家遊離複合組織移植術(顕微鏡下血管柄付きのもの)	K020	1	1	人工呼吸	J045$						
			末梢神経系のその他の部位の出産損傷	P148				その他の手術あり	97	97		その他のKコード	1	2	神経移植術	K198										
			末梢神経系の出産損傷，詳細不明	P149				手根管開放手術等	01	01	手根管開放手術	K093														
									01	01	腱移行術	K040$														
									01	01	観血的関節固定術	K078$														
									01	01	四肢関節離断術　肘、手、足	K0852														
									01	01	四肢関節離断術　指(手、足)	K0853														
									01	01	関節鏡下手根管開放手術	K093-2														
									01	01	母指対立再建術	K108														
									01	01	神経縫合術	K182$														
									01	01	神経剥離術	K188$														
									01	01	神経移行術	K197														
07	0170	下肢神経疾患	下肢の単ニューロパチ＜シ＞一	G57$				手術なし	99	99	手術なし						1	1	人工呼吸	J045$						

診断群分類			医療資源を最も投入した傷病名		年齢、出生時体重			手術					手術・処置等1				手術・処置等2				定義副傷病				重症度等	
MDC	コード	分類名	ICD名称	ICDコード	コード	フラグ	年齢、出生時体重	手術分岐	対応コード	フラグ	点数表名称	区分番号等	対応コード	フラグ	処置等名称	区分番号等	対応コード	フラグ	処置等名称	区分番号等	対応コード	フラグ	疾患名	疾患コードまたはICDコード	フラグ	重症度等
								手術あり	97	01	自家遊離複合組織移植術(顕微鏡下血管柄付きのもの)	K020														
									97	01	腱移行術	K040$														
									97	01	神経剥離術	K188$														
									97	01	神経腫切除術	K193$														
									97	01	神経移植術	K198														
									97	97		その他のKコード														
07	0180	脊椎変形	姿勢性(脊柱)後弯(症)	M400$				手術なし	99	99	手術なし		1	2	自家遊離複合組織移植術(顕微鏡下血管柄付きのもの)	K020	1	1	人工呼吸	J045$	1	1	脊椎骨粗鬆症	070370		
			その他の続発性(脊柱)後弯(症)	M401$				手術あり	97	01	脊椎骨切り術	K139	1	2	骨移植術(軟骨移植術を含む。)	K059$										
			その他および詳細不明の(脊柱)後弯(症)	M402$					97	01	脊椎固定術、椎弓切除術、椎弓形成術(多椎間又は多椎弓の場合を含む。) 前方椎体固定	K1421														
			平背症候群	M403$					97	01	脊椎固定術、椎弓切除術、椎弓形成術(多椎間又は多椎弓の場合を含む。) 後方又は後側方固定	K1422														
			その他の(脊柱)前弯(症)	M404$					97	01	脊椎固定術、椎弓切除術、椎弓形成術(多椎間又は多椎弓の場合を含む。) 後方椎体固定	K1423														
			(脊柱)前弯(症), 詳細不明	M405$					97	01	脊椎固定術、椎弓切除術、椎弓形成術(多椎間又は多椎弓の場合を含む。) 前方後方同時固定	K1424														
			乳児特発性(脊柱)側弯(症)	M410$					97	01	脊椎側彎症手術	K142-2$														
			若年性特発性(脊柱)側弯(症)	M411$					97	01	体外式脊椎固定術	K144														
			その他の特発性(脊柱)側弯(症)	M412$					97	02	脊椎、骨盤内異物(挿入物)除去術	K128														
			胸郭原性(脊柱)側弯(症)	M413$					97	97		その他のKコード														
			神経筋性(脊柱)側弯(症)	M414$																						
			その他の続発性(脊柱)側弯(症)	M415$																						
			その他の型の(脊柱)側弯(症)	M418$																						
			(脊柱)側弯(症), 詳細不明	M419$																						
			その他の明示された変形性脊柱障害	M438$																						
			変形性脊柱障害, 詳細不明	M439$																						
			放射線照射後(脊柱)後弯(症)	M962																						
			椎弓切除後(脊柱)後弯(症)	M963																						
			術後(脊柱)前弯(症)	M964																						
			放射線照射後(脊柱)側弯(症)	M965																						
			脊柱の先天(性)変形	Q675																						
			クリッペル・ファイル＜Klippel－Feil＞症候群	Q761																						
			先天性脊椎すべり症	Q762																						
			先天性骨奇形による先天性(脊柱)側弯(症)	Q763																						
			脊柱のその他の先天奇形, (脊柱)側弯(症)に関連しないもの	Q764																						
07	0190	上肢・手の変形(偽関節を除く。)	指の変形	M200					99	99	手術なし		1	2	自家遊離複合組織移植術(顕微鏡下血管柄付きのもの)	K020	1	1	人工呼吸	J045$						
			外反変形, 他に分類されないもの 肩甲帯	M2101					97	01	腱鞘切開術(関節鏡下によるものを含む。)	K028	1	2	骨長調整手術	K058$										
			外反変形, 他に分類されないもの 上腕	M2102					97	01	腱切離・切除術(関節鏡下によるものを含む。)	K034	1	2	骨移植術(軟骨移植術を含む。)	K059$										
			外反変形, 他に分類されないもの 前腕	M2103					97	01	腱剥離術(関節鏡下によるものを含む。)	K035	1	2	神経移植術	K198										
			外反変形, 他に分類されないもの 手	M2104					97	01	腱移行術	K040$														
			内反変形, 他に分類されないもの 肩甲帯	M2111					97	01	骨折観血的手術	K046$														
			内反変形, 他に分類されないもの 上腕	M2112					97	01	観血的整復固定術(インプラント周囲骨折に対するもの)	K046-2$														
			内反変形, 他に分類されないもの 前腕	M2113					97	01	骨切り術	K054$														
			内反変形, 他に分類されないもの 手	M2114					97	01	変形治癒骨折矯正手術	K057$														
			屈曲変形 肩甲帯	M2121					97	01	観血的関節授動術 胸鎖、肘、手、足	K0762														
			屈曲変形 上腕	M2122					97	01	観血的関節授動術 肩鎖、指(手、足)	K0763														
			屈曲変形 前腕	M2123					97	01	観血的関節固定術 胸鎖、肘、手、足	K0782														
			屈曲変形 手	M2124					97	01	観血的関節固定術 肩鎖、指(手、足)	K0783														
			下垂手または下垂足(後天性) 上腕	M2132					97	01	巨指症手術	K102$														
			下垂手または下垂足(後天性) 前腕	M2133					97	01	裂手、裂足手術	K105														
			下垂手または下垂足(後天性) 手	M2134					97	01	母指化手術	K106														

診断群分類			医療資源を最も投入した傷病名		年齢、出生時体重			手術					手術・処置等1				手術・処置等2				定義副傷病				重症度等	
MDC	コード	分類名	ICD名称	ICDコード	コード	フラグ	年齢、出生時体重	手術分岐	対応コード	フラグ	点数表名称	区分番号等	対応コード	フラグ	処置等名称	区分番号等	対応コード	フラグ	処置等名称	区分番号等	対応コード	フラグ	疾患名	疾患コードまたはICDコード	フラグ	重症度等
			後天性わし＜鷲＞手，内反手，鉤爪足および内反足　上腕	M2152					97	01	指移植手術	K107														
			後天性わし＜鷲＞手，内反手，鉤爪足および内反足　前腕	M2153					97	01	神経縫合術	K182$														
			後天性わし＜鷲＞手，内反手，鉤爪足および内反足　手	M2154					97	01	神経剥離術	K188$														
			(四)肢不等長(後天性)　肩甲帯	M2171					97	02	非観血的関節授動術　胸鎖、肘、手、足	K0752														
			(四)肢不等長(後天性)　上腕	M2172					97	02	非観血的関節授動術　肩鎖、指(手、足)	K0753														
			(四)肢不等長(後天性)　前腕	M2173					97	03	骨内異物(挿入物を含む。)除去術	K048$														
			(四)肢不等長(後天性)　手	M2174					97	03	偽関節手術	K056$														
			(四)肢のその他の明示された後天性変形　肩甲帯	M2181					97	04	難治性骨折電磁波電気治療法(一連につき)	K047														
			(四)肢のその他の明示された後天性変形　上腕	M2182					97	04	難治性骨折超音波治療法(一連につき)	K047-2														
			(四)肢のその他の明示された後天性変形　前腕	M2183					97	05	分層植皮術	K013$														
			(四)肢のその他の明示された後天性変形　手	M2184					97	05	全層植皮術	K013-2$														
			(四)肢の後天性変形，詳細不明　肩甲帯	M2191					97	05	皮弁作成術、移動術、切断術、遷延皮弁術	K015$														
			(四)肢の後天性変形，詳細不明　上腕	M2192					97	05	動脈(皮)弁術、筋(皮)弁術	K016														
			(四)肢の後天性変形，詳細不明　前腕	M2193					97	05	遊離皮弁術(顕微鏡下血管柄付きのもの)　その他の場合	K0172														
			(四)肢の後天性変形，詳細不明　手	M2194					97	05	複合組織移植術	K019														
									97	05	自家遊離複合組織移植術(顕微鏡下血管柄付きのもの)	K020														
									97	05	組織拡張器による再建手術(一連につき)　その他の場合	K0222														
									97	97		その他のKコード														
07	0200	手関節症(変形性を含む。)	クローン＜Crohn＞病[限局性腸炎]における関節障害　上腕	M0742					99	99	手術なし		1	2	動脈(皮)弁術、筋(皮)弁術	K016	1	1	人工呼吸	J045$						
			クローン＜Crohn＞病[限局性腸炎]における関節障害　前腕	M0743					97	01	人工関節置換術　胸鎖、肘、手、足	K0822	1	2	自家遊離複合組織移植術(顕微鏡下血管柄付きのもの)	K020										
			クローン＜Crohn＞病[限局性腸炎]における関節障害　手	M0744					97	01	人工関節置換術　肩鎖、指(手、足)	K0823	1	2	骨長調整手術　骨短縮術	K0582										
			潰瘍性大腸炎における関節障害　上腕	M0752					97	02	関節滑膜切除術　胸鎖、肘、手、足	K0662	1	2	骨移植術(軟骨移植術を含む。)	K059$										
			潰瘍性大腸炎における関節障害　前腕	M0753					97	02	関節滑膜切除術　肩鎖、指(手、足)	K0663														
			潰瘍性大腸炎における関節障害　手	M0754					97	02	関節鏡下関節滑膜切除術　胸鎖、肘、手、足	K066-22														
			その他の腸病(性)関節障害　上腕	M0762					97	02	関節鏡下関節滑膜切除術　肩鎖、指(手、足)	K066-23														
			その他の腸病(性)関節障害　前腕	M0763					97	02	滑液膜摘出術　胸鎖、肘、手、足	K066-32														
			その他の腸病(性)関節障害　手	M0764					97	02	滑液膜摘出術　肩鎖、指(手、足)	K066-33														
			間欠性関節水腫　上腕	M1242					97	02	関節鏡下滑液膜摘出術　胸鎖、肘、手、足	K066-42														
			間欠性関節水腫　前腕	M1243					97	02	関節鏡下滑液膜摘出術　肩鎖、指(手、足)	K066-43														
			間欠性関節水腫　手	M1244					97	02	掌指関節滑膜切除術	K066-7														
			外傷性関節障害　上腕	M1252					97	02	関節鏡下掌指関節滑膜切除術	K066-8														
			外傷性関節障害　前腕	M1253					97	02	関節鼠摘出手術　胸鎖、肘、手、足	K0672														
			外傷性関節障害　手	M1254					97	02	関節鼠摘出手術　肩鎖、指(手、足)	K0673														
			その他の明示された関節障害，他に分類されないもの　上腕	M1282					97	02	関節鏡下関節鼠摘出手術　胸鎖、肘、手、足	K067-22														
			その他の明示された関節障害，他に分類されないもの　前腕	M1283					97	02	関節鏡下関節鼠摘出手術　肩鎖、指(手、足)	K067-23														
			その他の明示された関節障害，他に分類されないもの　手	M1284					97	02	観血的関節授動術　胸鎖、肘、手、足	K0762														
			ヘバーデン＜Heberden＞結節(関節障害を伴うもの)	M151					97	02	観血的関節授動術　肩鎖、指(手、足)	K0763														
			ブシャール＜Bouchard＞結節(関節障害を伴うもの)	M152					97	02	観血的関節制動術	K077$														
			第1手根中手関節の関節症	M18$					97	02	観血的関節固定術	K078$														
			その他の関節の原発性関節症　上腕	M1902					97	02	靭帯断裂形成手術	K079$														
			その他の関節の原発性関節症　前腕	M1903					97	02	関節鏡下靭帯断裂形成手術	K079-2$														
			その他の関節の原発性関節症　手	M1904					97	02	関節形成手術　胸鎖、肘、手、足	K0802														
			その他の関節の原発性関節症　骨盤部および大腿	M1905					97	02	関節形成手術　肩鎖、指(手、足)	K0803														
			その他の関節の外傷後関節症　上腕	M1912					97	03	非観血的関節授動術　胸鎖、肘、手、足	K0752														
			その他の関節の外傷後関節症　前腕	M1913					97	03	非観血的関節授動術　肩鎖、指(手、足)	K0753														

診断群分類			医療資源を最も投入した傷病名		年齢、出生時体重			手術					手術・処置等1				手術・処置等2				定義副傷病				重症度等	
MDC	コード	分類名	ICD名称	ICDコード	コード	フラグ	年齢、出生時体重	手術分岐	対応コード	フラグ	点数表名称	区分番号等	対応コード	フラグ	処置等名称	区分番号等	対応コード	フラグ	処置等名称	区分番号等	対応コード	フラグ	疾患名	疾患コードまたはICDコード	フラグ	重症度等
			その他の関節の外傷後関節症　手	M1914					97	97		その他のKコード														
			その他の関節の外傷後関節症　骨盤部および大腿	M1915																						
			その他の続発性関節症　上腕	M1922																						
			その他の続発性関節症　前腕	M1923																						
			その他の続発性関節症　手	M1924																						
			その他の続発性関節症　骨盤部および大腿	M1925																						
			その他の明示された関節症　上腕	M1982																						
			その他の明示された関節症　前腕	M1983																						
			その他の明示された関節症　手	M1984																						
			その他の明示された関節症　骨盤部および大腿	M1985																						
			関節症，詳細不明　上腕	M1992																						
			関節症，詳細不明　前腕	M1993																						
			関節症，詳細不明　手	M1994																						
			関節症，詳細不明　骨盤部および大腿	M1995																						
			出血性関節症　上腕	M2502																						
			出血性関節症　前腕	M2503																						
			出血性関節症　手	M2504																						
			関節滲出液貯留　上腕	M2542																						
			関節滲出液貯留　前腕	M2543																						
			関節滲出液貯留　手	M2544																						
			関節痛　前腕	M2553																						
			関節硬直，他に分類されないもの　前腕	M2563																						
			骨棘　上腕	M2572																						
			骨棘　前腕	M2573																						
			骨棘　手	M2574																						
			その他の明示された関節障害　上腕	M2582																						
			その他の明示された関節障害　前腕	M2583																						
			その他の明示された関節障害　手	M2584																						
			関節障害，詳細不明　上腕	M2592																						
			関節障害，詳細不明　前腕	M2593																						
			関節障害，詳細不明　手	M2594																						
07	0210	下肢の変形	外反母趾（後天性）	M201				手術なし	99	99	手術なし		1	2	皮弁作成術、移動術、切断術、遷延皮弁術	K015$	1	1	人工呼吸	J045$					0	片側
			強剛母趾	M202				その他の手術あり	97	97		その他のKコード	1	2	動脈（皮）弁術、筋（皮）弁術	K016									1	両側
			母趾のその他の変形（後天性）	M203				骨切り術　前腕、下腿等	01	01	骨切り術　前腕、下腿	K0542	1	2	遊離皮弁術（顕微鏡下血管柄付きのもの）その他の場合	K0172										
			その他のつち＜槌＞（状）趾＜足ゆび＞（後天性）	M204					01	01	骨切り術　鎖骨、膝蓋骨、手、足、指（手、足）その他	K0543	1	2	複合組織移植術	K019										
			趾＜足ゆび＞のその他の変形（後天性）	M205					01	01	関節形成手術　胸鎖、肘、手、足	K0802	1	2	自家遊離複合組織移植術（顕微鏡下血管柄付きのもの）	K020										
			趾＜足ゆび＞の後天性変形，詳細不明	M206					01	01	内反足手術	K080-2	1	2	組織拡張器による再建手術（一連につき）その他の場合	K0222										
			外反変形，他に分類されないもの　骨盤部および大腿	M2105					01	01	足三関節固定（ランブリヌディ）手術	K094	1	2	骨長調整手術	K058$										
			外反変形，他に分類されないもの　下腿	M2106					01	01	裂手、裂足手術	K105	1	2	骨移植術（軟骨移植術を含む。）	K059$										
			外反変形，他に分類されないもの　足関節部および足	M2107					01	01	第四足指短縮症手術	K110	1	1	分層植皮術	K013$										
			内反変形，他に分類されないもの　骨盤部および大腿	M2115					01	01	第一足指外反症矯正手術	K110-2	1	1	全層植皮術	K013-2$										
			内反変形，他に分類されないもの　下腿	M2116					01	02	腱移行術	K040$														
			内反変形，他に分類されないもの　足関節部および足	M2117					01	02	関節脱臼観血的整復術	K063$														
			屈曲変形　骨盤部および大腿	M2125					01	02	神経剥離術	K188$														
			屈曲変形　下腿	M2126					01	03	変形治癒骨折矯正手術	K057$														
			屈曲変形　足関節部および足	M2127					01	03	関節脱臼非観血的整復術	K061$														
			下垂手または下垂足（後天性）　下腿	M2136					01	04	偽関節手術　前腕、下腿、手舟状骨	K0562														
			下垂手または下垂足（後天性）　足関節部および足	M2137					01	04	偽関節手術　鎖骨、膝蓋骨、手（舟状骨を除く。）、足、指（手、足）その他	K0563														
			扁平足（後天性）	M214$																						

診断群分類			医療資源を最も投入した傷病名		年齢、出生時体重			手術					手術・処置等1				手術・処置等2				定義副傷病				重症度等	
MDC	コード	分類名	ICD名称	ICDコード	コード	フラグ	年齢、出生時体重	手術分岐	対応コード	フラグ	点数表名称	区分番号等	対応コード	フラグ	処置等名称	区分番号等	対応コード	フラグ	処置等名称	区分番号等	対応コード	フラグ	疾患名	疾患コードまたはICDコード	フラグ	重症度等
			後天性わし＜鷲＞手，内反手，鉤爪足および内反足　下腿	M2156																						
			後天性わし＜鷲＞手，内反手，鉤爪足および内反足　足関節部および足	M2157																						
			足首および足のその他の後天性変形	M216$																						
			(四)肢不等長(後天性)　下腿	M2176																						
			(四)肢不等長(後天性)　足関節部および足	M2177																						
			(四)肢のその他の明示された後天性変形　下腿	M2186																						
			(四)肢のその他の明示された後天性変形　足関節部および足	M2187																						
			(四)肢の後天性変形，詳細不明　下腿	M2196																						
			(四)肢の後天性変形，詳細不明　足関節部および足	M2197																						
			出血性関節症　下腿	M2506																						
			短アキレス腱(後天性)	M670																						
07	0230	膝関節症(変形性を含む。)	神経障害性関節障害	M146				手術なし	99	99	手術なし		1	2	自家遊離複合組織移植術(顕微鏡下血管柄付きのもの)	K020	1	1	人工呼吸	J045$					0	片側
			膝関節症[膝の関節症]	M17$				その他の手術あり	97	97		その他のKコード	1	2	骨移植術(軟骨移植術を含む。)	K059$									1	両側
			関節滲出液貯留　下腿	M2546				関節滑膜切除術　肩、股、膝等	03	04	関節滑膜切除術　肩、股、膝	K0661														
			骨棘　下腿	M2576					03	04	関節鏡下関節滑膜切除術　肩、股、膝	K066-21														
			その他の明示された関節障害　下腿	M2586					03	04	滑液膜摘出術　肩、股、膝	K066-31														
			関節障害，詳細不明　下腿	M2596					03	04	関節鏡下滑液膜摘出術　肩、股、膝	K066-41														
									03	04	膝蓋骨滑液嚢切除術	K066-5														
									03	04	関節鏡下膝蓋骨滑液嚢切除術	K066-6														
									03	04	半月板切除術	K068														
									03	04	関節鏡下半月板切除術	K068-2														
									03	04	観血的関節授動術　肩、股、膝	K0761														
									03	04	観血的関節制動術　肩、股、膝	K0771														
								骨穿孔術等	02	03	骨穿孔術	K042														
									02	03	骨切り術　前腕、下腿	K0542														
									02	03	関節形成手術　肩、股、膝	K0801														
								人工関節再置換術等	01	01	人工関節再置換術	K082-3$														
									01	02	人工関節置換術	K082$														
07	0240	動揺関節症	靭帯の障害　上腕	M2422				手術なし	99	99	手術なし		1	2	骨移植術(軟骨移植術を含む。)	K059$	1	1	人工呼吸	J045$						
			靭帯の障害　前腕	M2423				手術あり	97	01	股関節筋群解離術	K026														
			靭帯の障害　手	M2424					97	01	腱切離・切除術(関節鏡下によるものを含む。)	K034														
			靭帯の障害　下腿	M2426					97	01	関節脱臼観血的整復術	K063$														
			靭帯の障害　足関節部および足	M2427					97	01	観血的関節授動術	K076$														
			関節の病的脱臼および亜脱臼，他に分類されないもの　上腕	M2432					97	01	観血的関節制動術	K077$														
			関節の病的脱臼および亜脱臼，他に分類されないもの　前腕	M2433					97	01	観血的関節固定術　胸鎖、肘、手、足	K0782														
			関節の病的脱臼および亜脱臼，他に分類されないもの　手	M2434					97	01	靭帯断裂形成手術	K079$														
			関節の病的脱臼および亜脱臼，他に分類されないもの　下腿	M2436					97	01	関節鏡下靭帯断裂形成手術	K079-2$														
			関節の病的脱臼および亜脱臼，他に分類されないもの　足関節部および足	M2437					97	01	関節形成手術　肩鎖、指(手、足)	K0803														
			関節の反復性脱臼および亜脱臼　上腕	M2442					97	01	足三関節固定(ランブリヌディ)手術	K094														
			関節の反復性脱臼および亜脱臼　前腕	M2443					97	02	関節脱臼非観血的整復術	K061$														
			関節の反復性脱臼および亜脱臼　手	M2444					97	97		その他のKコード														
			関節の反復性脱臼および亜脱臼　下腿	M2446																						
			関節の反復性脱臼および亜脱臼　足関節部および足	M2447																						
			動揺関節　多部位	M2520																						
			動揺関節　肩甲帯	M2521																						
			動揺関節　上腕	M2522																						
			動揺関節　前腕	M2523																						
			動揺関節　手	M2524																						

診断群分類			医療資源を最も投入した傷病名		年齢、出生時体重			手術					手術・処置等1				手術・処置等2				定義副傷病				重症度等	
MDC	コード	分類名	ICD名称	ICDコード	コード	フラグ	年齢、出生時体重	手術分岐	対応コード	フラグ	点数表名称	区分番号等	対応コード	フラグ	処置等名称	区分番号等	対応コード	フラグ	処置等名称	区分番号等	対応コード	フラグ	疾患名	疾患コードまたはICDコード	フラグ	重症度等
			動揺関節　骨盤部および大腿	M2525																						
			動揺関節　下腿	M2526																						
			動揺関節　足関節部および足	M2527																						
			動揺関節　その他	M2528																						
			動揺関節　部位不明	M2529																						
			関節のその他の不安定症　多部位	M2530																						
			関節のその他の不安定症　肩甲帯	M2531																						
			関節のその他の不安定症　上腕	M2532																						
			関節のその他の不安定症　前腕	M2533																						
			関節のその他の不安定症　手	M2534																						
			関節のその他の不安定症　骨盤部および大腿	M2535																						
			関節のその他の不安定症　下腿	M2536																						
			関節のその他の不安定症　足関節部および足	M2537																						
			関節のその他の不安定症　その他	M2538																						
			関節のその他の不安定症　部位不明	M2539																						
			使用，使い過ぎおよび圧迫に関連するその他の軟部組織障害　骨盤部および大腿	M7085																						
			腸脛靭帯症候群	M763$																						
07	0250	関節内障、関節内遊離体	関節内遊離体	M240$				手術なし	99	99	手術なし		1	2	骨移植術(軟骨移植術を含む。)	K059$	1	1	人工呼吸	J045$						
			その他の関節軟骨障害	M241$				手術あり	97	01	人工関節置換術	K082$														
			その他の明示された関節内障，他に分類されないもの　上腕	M2482					97	02	関節内異物(挿入物を含む。)除去術　肩、股、膝	K0651														
			その他の明示された関節内障，他に分類されないもの　前腕	M2483					97	02	関節鏡下関節内異物(挿入物を含む。)除去術　肩、股、膝	K065-21														
			その他の明示された関節内障，他に分類されないもの　手	M2484					97	02	関節滑膜切除術　肩、股、膝	K0661														
			その他の明示された関節内障，他に分類されないもの　骨盤部および大腿	M2485					97	02	関節鏡下関節滑膜切除術　肩、股、膝	K066-21														
			その他の明示された関節内障，他に分類されないもの　下腿	M2486					97	02	滑液膜摘出術　肩、股、膝	K066-31														
			その他の明示された関節内障，他に分類されないもの　足関節部および足	M2487					97	02	関節鏡下滑液膜摘出術　肩、股、膝	K066-41														
			関節内障，詳細不明　多部位	M2490					97	02	膝蓋骨滑液嚢切除術	K066-5														
			関節内障，詳細不明　上腕	M2492					97	02	関節鏡下膝蓋骨滑液嚢切除術	K066-6														
			関節内障，詳細不明　前腕	M2493					97	02	掌指関節滑膜切除術	K066-7														
			関節内障，詳細不明　手	M2494					97	02	関節鏡下掌指関節滑膜切除術	K066-8														
			関節内障，詳細不明　骨盤部および大腿	M2495					97	02	関節鼠摘出手術	K067$														
			関節内障，詳細不明　下腿	M2496					97	02	関節鏡下関節鼠摘出手術	K067-2$														
			関節内障，詳細不明　足関節部および足	M2497					97	02	関節切除術	K072$														
			関節内障，詳細不明　その他	M2498					97	02	靭帯断裂縫合術	K074$														
			関節内障，詳細不明　部位不明	M2499					97	02	関節鏡下靭帯断裂縫合術	K074-2$														
									97	02	観血的関節授動術　胸鎖、肘、手、足	K0762														
									97	02	観血的関節固定術	K078$														
									97	02	靭帯断裂形成手術	K079$														
									97	02	関節鏡下靭帯断裂形成手術	K079-2$														
									97	02	関節形成手術	K080$														
									97	97		その他のKコード														
07	0270	膝蓋骨の障害	膝蓋骨の障害	M22$				手術なし	99	99	手術なし		1	2	骨移植術(軟骨移植術を含む。)	K059$	1	1	人工呼吸	J045$					0	片側
								手術あり	97	01	骨穿孔術	K042													1	両側
									97	01	骨部分切除術　鎖骨、膝蓋骨、手、足、指(手、足)その他	K0493														
									97	01	骨切り術　前腕、下腿	K0542														
									97	01	関節鼠摘出手術	K067$														
									97	01	関節鏡下関節鼠摘出手術	K067-2$														
									97	01	関節内骨折観血的手術　肩、股、膝、肘	K0731														
									97	01	関節鏡下関節内骨折観血的手術　肩、股、膝	K073-21														
									97	01	関節形成手術　肩、股、膝	K0801														
									97	02	筋膜切離術、筋膜切開術	K023														
									97	02	腱移行術　その他のもの	K0402														
									97	02	靭帯断裂形成手術	K079$														

診断群分類			医療資源を最も投入した傷病名		年齢、出生時体重			手術					手術・処置等1				手術・処置等2				定義副傷病				重症度等	
MDC	コード	分類名	ICD名称	ICDコード	コード	フラグ	年齢、出生時体重	手術分岐	対応コード	フラグ	点数表名称	区分番号等	対応コード	フラグ	処置等名称	区分番号等	対応コード	フラグ	処置等名称	区分番号等	対応コード	フラグ	疾患名	疾患コードまたはICDコード	フラグ	重症度等
									97	02	関節鏡下靭帯断裂形成手術	K079-2$														
									97	97		その他のKコード														
07	0280	骨端症、骨軟骨障害・骨壊死、発育期の膝関節障害	若年性脊椎骨軟骨症＜骨端症＞	M420$				手術なし	99	99	手術なし		1	2	皮弁作成術、移動術、切断術、遷延皮弁術	K015$	1	1	人工呼吸	J045$						
			成人脊椎骨軟骨症＜骨端症＞	M421$				手術あり	97	01	骨穿孔術	K042	1	2	動脈(皮)弁術、筋(皮)弁術	K016										
			脊椎骨軟骨症＜骨端症＞，詳細不明	M429$					97	01	骨折観血的手術	K046$	1	2	遊離皮弁術(顕微鏡下血管柄付きのもの)その他の場合	K0172										
			中足骨痛症	M774$					97	01	観血的整復固定術(インプラント周囲骨折に対するもの)	K046-2$	1	2	複合組織移植術	K019										
			骨の特発性無菌＜腐＞性え＜壊＞死 多部位	M8700					97	01	骨部分切除術	K049$	1	2	自家遊離複合組織移植術(顕微鏡下血管柄付きのもの)	K020										
			骨の特発性無菌＜腐＞性え＜壊＞死 肩甲帯	M8701					97	01	骨全摘術	K051$	1	2	組織拡張器による再建手術(一連につき)その他の場合	K0222										
			骨の特発性無菌＜腐＞性え＜壊＞死 上腕	M8702					97	01	中手骨又は中足骨摘除術(2本以上)	K051-2	1	2	骨長調整手術	K058$										
			骨の特発性無菌＜腐＞性え＜壊＞死 前腕	M8703					97	01	骨切り術	K054$	1	2	骨移植術(軟骨移植術を含む。)	K059$										
			骨の特発性無菌＜腐＞性え＜壊＞死 手	M8704					97	01	関節鼠摘出手術	K067$	1	1	分層植皮術	K013$										
			骨の特発性無菌＜腐＞性え＜壊＞死 下腿	M8706					97	01	関節鏡下関節鼠摘出手術	K067-2$	1	1	全層植皮術	K013-2$										
			骨の特発性無菌＜腐＞性え＜壊＞死 足関節部および足	M8707					97	01	観血的関節固定術	K078$														
			骨の特発性無菌＜腐＞性え＜壊＞死 その他	M8708					97	01	関節形成手術　肩、股、膝	K0801														
			骨の特発性無菌＜腐＞性え＜壊＞死 部位不明	M8709					97	01	関節鏡下肩関節唇形成術	K080-5														
			薬物による骨え＜壊＞死　多部位	M8710					97	02	腱移植術(人工腱形成術を含む。)	K039$														
			薬物による骨え＜壊＞死　肩甲帯	M8711					97	02	骨搔爬術	K043$														
			薬物による骨え＜壊＞死　上腕	M8712					97	03	偽関節手術　鎖骨、膝蓋骨、手(舟状骨を除く。)、足、指(手、足)その他	K0563														
			薬物による骨え＜壊＞死　前腕	M8713					97	03	変形治癒骨折矯正手術	K057$														
			薬物による骨え＜壊＞死　手	M8714					97	97		その他のKコード														
			薬物による骨え＜壊＞死　下腿	M8716																						
			薬物による骨え＜壊＞死　足関節部および足	M8717																						
			薬物による骨え＜壊＞死　その他	M8718																						
			薬物による骨え＜壊＞死　部位不明	M8719																						
			既往の外傷による骨え＜壊＞死　多部位	M8720																						
			既往の外傷による骨え＜壊＞死　肩甲帯	M8721																						
			既往の外傷による骨え＜壊＞死　上腕	M8722																						
			既往の外傷による骨え＜壊＞死　前腕	M8723																						
			既往の外傷による骨え＜壊＞死　手	M8724																						
			既往の外傷による骨え＜壊＞死　下腿	M8726																						
			既往の外傷による骨え＜壊＞死　足関節部および足	M8727																						
			既往の外傷による骨え＜壊＞死　その他	M8728																						
			既往の外傷による骨え＜壊＞死　部位不明	M8729																						
			その他の続発性骨え＜壊＞死　多部位	M8730																						
			その他の続発性骨え＜壊＞死　肩甲帯	M8731																						
			その他の続発性骨え＜壊＞死　上腕	M8732																						
			その他の続発性骨え＜壊＞死　前腕	M8733																						
			その他の続発性骨え＜壊＞死　手	M8734																						
			その他の続発性骨え＜壊＞死　下腿	M8736																						
			その他の続発性骨え＜壊＞死　足関節部および足	M8737																						

診断群分類			医療資源を最も投入した傷病名		年齢、出生時体重			手術					手術・処置等1				手術・処置等2				定義副傷病				重症度等	
MDC	コード	分類名	ICD名称	ICDコード	コード	フラグ	年齢、出生時体重	手術分岐	対応コード	フラグ	点数表名称	区分番号等	対応コード	フラグ	処置等名称	区分番号等	対応コード	フラグ	処置等名称	区分番号等	対応コード	フラグ	疾患名	疾患コードまたはICDコード	フラグ	重症度等
			その他の続発性骨え＜壊＞死　その他	M8738																						
			その他の続発性骨え＜壊＞死　部位不明	M8739																						
			その他の骨え＜壊＞死　多部位	M8780																						
			その他の骨え＜壊＞死　肩甲帯	M8781																						
			その他の骨え＜壊＞死　上腕	M8782																						
			その他の骨え＜壊＞死　前腕	M8783																						
			その他の骨え＜壊＞死　手	M8784																						
			その他の骨え＜壊＞死　下腿	M8786																						
			その他の骨え＜壊＞死　足関節部および足	M8787																						
			その他の骨え＜壊＞死　その他	M8788																						
			その他の骨え＜壊＞死　部位不明	M8789																						
			骨え＜壊＞死，詳細不明　多部位	M8790																						
			骨え＜壊＞死，詳細不明　肩甲帯	M8791																						
			骨え＜壊＞死，詳細不明　上腕	M8792																						
			骨え＜壊＞死，詳細不明　前腕	M8793																						
			骨え＜壊＞死，詳細不明　手	M8794																						
			骨え＜壊＞死，詳細不明　下腿	M8796																						
			骨え＜壊＞死，詳細不明　足関節部および足	M8797																						
			骨え＜壊＞死，詳細不明　その他	M8798																						
			骨え＜壊＞死，詳細不明　部位不明	M8799																						
			頭蓋のパジェット＜ページェット＞＜Paget＞病　その他	M8808																						
			その他の骨のパジェット＜ページェット＞＜Paget＞病　多部位	M8880																						
			その他の骨のパジェット＜ページェット＞＜Paget＞病　肩甲帯	M8881																						
			その他の骨のパジェット＜ページェット＞＜Paget＞病　上腕	M8882																						
			その他の骨のパジェット＜ページェット＞＜Paget＞病　前腕	M8883																						
			その他の骨のパジェット＜ページェット＞＜Paget＞病　手	M8884																						
			その他の骨のパジェット＜ページェット＞＜Paget＞病　骨盤部および大腿	M8885																						
			その他の骨のパジェット＜ページェット＞＜Paget＞病　下腿	M8886																						
			その他の骨のパジェット＜ページェット＞＜Paget＞病　足関節部および足	M8887																						
			その他の骨のパジェット＜ページェット＞＜Paget＞病　その他	M8888																						
			その他の骨のパジェット＜ページェット＞＜Paget＞病　部位不明	M8889																						
			急性灰白髄炎＜ポリオ＞後骨障害	M896$																						
			潜函病＜減圧病＞における骨え＜壊＞死	M903$																						
			異常ヘモグロビン＜血色素＞症による骨え＜壊＞死	M904$																						
			他に分類されるその他の疾患における骨え＜壊＞死	M905$																						
			骨盤の若年性骨軟骨症＜骨端症＞	M910$																						
			扁平股	M912$																						
			股関節および骨盤のその他の若年性骨軟骨症＜骨端症＞	M918$																						
			股関節および骨盤の若年性骨軟骨症＜骨端症＞，詳細不明	M919$																						
			上腕骨の若年性骨軟骨症＜骨端症＞	M920																						
			橈骨および尺骨の若年性骨軟骨症＜骨端症＞	M921																						
			手の若年性骨軟骨症＜骨端症＞	M922																						
			上肢のその他の若年性骨軟骨症＜骨端症＞	M923																						
			膝蓋骨の若年性骨軟骨症＜骨端症＞	M924																						

診断群分類			医療資源を最も投入した傷病名		年齢、出生時体重			手術					手術・処置等1				手術・処置等2				定義副傷病				重症度等	
MDC	コード	分類名	ICD名称	ICDコード	コード	フラグ	年齢、出生時体重	手術分岐	対応コード	フラグ	点数表名称	区分番号等	対応コード	フラグ	処置等名称	区分番号等	対応コード	フラグ	処置等名称	区分番号等	対応コード	フラグ	疾患名	疾患コードまたはICDコード	フラグ	重症度等
			脛骨および腓骨の若年性骨軟骨症＜骨端症＞	M925																						
			足根骨の若年性骨軟骨症＜骨端症＞	M926																						
			中足骨の若年性骨軟骨症＜骨端症＞	M927																						
			その他の明示された若年性骨軟骨症＜骨端症＞	M928																						
			若年性骨軟骨症＜骨端症＞，詳細不明	M929																						
			成人のキーンベック＜Kienbock＞病	M931																						
			骨軟骨障害，詳細不明	M939																						
			軟骨軟化症	M942$																						
			軟骨溶解(症)	M943$																						
07	0290	上肢関節拘縮・強直	関節拘縮　肩甲帯	M2451					99	99	手術なし		1	2	皮弁作成術、移動術、切断術、遷延皮弁術	K015$	1	1	人工呼吸	J045$						
			関節拘縮　上腕	M2452					97	01	観血的関節授動術　肩、股、膝	K0761	1	2	動脈(皮)弁術、筋(皮)弁術	K016										
			関節拘縮　前腕	M2453					97	02	人工関節置換術　胸鎖、肘、手、足	K0822	1	2	遊離皮弁術(顕微鏡下血管柄付きのもの)その他の場合	K0172										
			関節拘縮　手	M2454					97	03	瘢痕拘縮形成手術　その他	K0102	1	2	複合組織移植術	K019										
			関節強直　肩甲帯	M2461					97	03	腱切離・切除術(関節鏡下によるものを含む。)	K034	1	2	自家遊離複合組織移植術(顕微鏡下血管柄付きのもの)	K020										
			関節強直　上腕	M2462					97	03	腱剥離術(関節鏡下によるものを含む。)	K035	1	2	組織拡張器による再建手術(一連につき)その他の場合	K0222										
			関節強直　前腕	M2463					97	03	変形治癒骨折矯正手術　鎖骨、膝蓋骨、手、足、指(手、足)その他	K0573	1	2	腱移植術(人工腱形成術を含む。)	K039$										
			関節強直　手	M2464					97	03	観血的関節授動術　胸鎖、肘、手、足	K0762	1	2	骨長調整手術	K058$										
			その他の明示された関節内障，他に分類されないもの　肩甲帯	M2481					97	03	関節形成手術　胸鎖、肘、手、足	K0802	1	2	骨移植術(軟骨移植術を含む。)	K059$										
			関節内障，詳細不明　肩甲帯	M2491					97	03	指瘢痕拘縮手術	K099	1	1	瘢痕拘縮形成手術	K010$										
			関節硬直，他に分類されないもの　肩甲帯	M2561					97	04	非観血的関節授動術　胸鎖、肘、手、足	K0752	1	1	分層植皮術	K013$										
			関節硬直，他に分類されないもの　上腕	M2562					97	97		その他のKコード	1	1	全層植皮術	K013-2$										
			関節硬直，他に分類されないもの　手	M2564																						
			関節障害，詳細不明　肩甲帯	M2591																						
			筋拘縮　肩甲帯	M6241																						
			筋拘縮　手	M6244																						
			癒着性肩関節包炎	M750																						
07	0310	下肢関節拘縮・強直	関節拘縮　骨盤部および大腿	M2455				手術なし	99	99	手術なし		1	2	皮弁作成術、移動術、切断術、遷延皮弁術	K015$	1	1	人工呼吸	J045$						
			関節拘縮　下腿	M2456				手術あり	97	01	人工関節置換術　肩、股、膝	K0821	1	2	動脈(皮)弁術、筋(皮)弁術	K016										
			関節拘縮　足関節部および足	M2457					97	02	股関節筋群解離術	K026	1	2	遊離皮弁術(顕微鏡下血管柄付きのもの)その他の場合	K0172										
			関節強直　骨盤部および大腿	M2465					97	02	骨切り術　肩甲骨、上腕、大腿	K0541	1	2	複合組織移植術	K019										
			関節強直　下腿	M2466					97	02	観血的関節授動術　肩、股、膝	K0761	1	2	自家遊離複合組織移植術(顕微鏡下血管柄付きのもの)	K020										
			関節強直　足関節部および足	M2467					97	02	観血的関節固定術　肩、股、膝	K0781	1	2	組織拡張器による再建手術(一連につき)その他の場合	K0222										
			股臼底突出(症)	M247$					97	97		その他のKコード	1	2	腱移植術(人工腱形成術を含む。)	K039$										
			関節硬直，他に分類されないもの　骨盤部および大腿	M2565									1	2	骨長調整手術	K058$										
			関節硬直，他に分類されないもの　下腿	M2566									1	2	骨移植術(軟骨移植術を含む。)	K059$										
			関節硬直，他に分類されないもの　足関節部および足	M2567									1	1	瘢痕拘縮形成手術	K010$										
			筋拘縮　骨盤部および大腿	M6245									1	1	分層植皮術	K013$										
			筋拘縮　下腿	M6246									1	1	全層植皮術	K013-2$										
07	0330	脊椎感染(感染を含む。)	多発性関節炎，詳細不明　その他	M1308				手術なし	99	99	手術なし		1	2	皮弁作成術、移動術、切断術、遷延皮弁術	K015$	1	2	アルベカシン硫酸塩							
			単(発性)関節炎，他に分類されないもの　その他	M1318				手術あり	97	01	脊椎固定術、椎弓切除術、椎弓形成術(多椎間又は多椎弓の場合を含む。) 前方椎体固定	K1421	1	2	動脈(皮)弁術、筋(皮)弁術	K016	1	2	テイコプラニン							
			その他の明示された関節炎　その他	M1388					97	01	脊椎固定術、椎弓切除術、椎弓形成術(多椎間又は多椎弓の場合を含む。) 後方又は後側方固定	K1422	1	2	遊離皮弁術(顕微鏡下血管柄付きのもの)その他の場合	K0172	1	2	バンコマイシン塩酸塩(注射薬に限る。)							

診断群分類			医療資源を最も投入した傷病名		年齢、出生時体重			手術					手術・処置等1				手術・処置等2				定義副傷病				重症度等	
MDC	コード	分類名	ICD名称	ICDコード	コード	フラグ	年齢、出生時体重	手術分岐	対応コード	フラグ	点数表名称	区分番号等	対応コード	フラグ	処置等名称	区分番号等	対応コード	フラグ	処置等名称	区分番号等	対応コード	フラグ	疾患名	疾患コードまたはICDコード	フラグ	重症度等
			関節炎，詳細不明　その他	M1398					97	01	脊椎固定術、椎弓切除術、椎弓形成術（多椎間又は多椎弓の場合を含む。）後方椎体固定	K1423	1	2	複合組織移植術	K019	1	1	人工呼吸	J045$						
			脊椎の腱（靭帯）付着部症	M460$					97	01	脊椎固定術、椎弓切除術、椎弓形成術（多椎間又は多椎弓の場合を含む。）前方後方同時固定	K1424	1	2	自家遊離複合組織移植術（顕微鏡下血管柄付きのもの）	K020										
			仙腸骨炎，他に分類されないもの	M461$					97	02	脊椎、骨盤骨掻爬術	K116	1	2	組織拡張器による再建手術（一連につき）その他の場合	K0222										
			椎骨の骨髄炎	M462$					97	03	脊椎、骨盤内異物（挿入物）除去術	K128	1	2	骨長調整手術	K058$										
			椎間板の感染症（化膿性）	M463$					97	97		その他のKコード	1	2	骨移植術（軟骨移植術を含む。）	K059$										
			椎間板炎，詳細不明	M464$									1	1	分層植皮術	K013$										
			その他の感染性脊椎障害	M465$									1	1	全層植皮術	K013-2$										
			その他の明示された炎症性脊椎障害	M468$																						
			炎症性脊椎障害，詳細不明	M469$																						
			脊椎結核	M490$																						
			ブルセラ症性脊椎炎	M491$																						
			腸内細菌性脊椎炎	M492$																						
			他に分類されるその他の感染症および寄生虫症における脊椎障害	M493$																						
07	034x	脊柱管狭窄（脊椎症を含む。）	**070342　胸部**					手術なし	99	99	手術なし		1	2	骨移植術（軟骨移植術を含む。）	K059$	1	1	人工呼吸	J045$	1	2	脳性麻痺	070140		
			その他の脊椎（骨）癒合　頚胸部	M4323				その他の手術あり	97	03	椎間板摘出術	K134$														
			その他の脊椎（骨）癒合　胸部	M4324					97	03	脊椎固定術、椎弓切除術、椎弓形成術（多椎間又は多椎弓の場合を含む。）椎弓切除	K1425														
			その他の脊椎（骨）癒合　胸腰部	M4325					97	03	脊椎固定術、椎弓切除術、椎弓形成術（多椎間又は多椎弓の場合を含む。）椎弓形成	K1426														
			前脊髄動脈および椎骨動脈圧迫症候群　頚胸部	M4703					97	03	体外式脊椎固定術	K144														
			前脊髄動脈および椎骨動脈圧迫症候群　胸部	M4704					97	04	脊髄刺激装置植込術	K190														
			前脊髄動脈および椎骨動脈圧迫症候群　胸腰部	M4705					97	05	脊椎、骨盤内異物（挿入物）除去術	K128														
			ミエロパチ＜シ＞－＜脊髄障害＞を伴うその他の脊椎症　頚胸部	M4713					97	97		その他のKコード														
			ミエロパチ＜シ＞－＜脊髄障害＞を伴うその他の脊椎症　胸部	M4714				内視鏡下椎弓切除術	02	02	内視鏡下椎弓切除術	K131-2														
			ミエロパチ＜シ＞－＜脊髄障害＞を伴うその他の脊椎症　胸腰部	M4715				脊椎固定術、椎弓切除術、椎弓形成術（多椎間又は多椎弓の場合を含む。）前方椎体固定等	01	01	脊椎固定術、椎弓切除術、椎弓形成術（多椎間又は多椎弓の場合を含む。）前方椎体固定	K1421														
			神経根障害を伴うその他の脊椎症　頚胸部	M4723					01	01	脊椎固定術、椎弓切除術、椎弓形成術（多椎間又は多椎弓の場合を含む。）後方又は後側方固定	K1422														
			神経根障害を伴うその他の脊椎症　胸部	M4724					01	01	脊椎固定術、椎弓切除術、椎弓形成術（多椎間又は多椎弓の場合を含む。）後方椎体固定	K1423														
			神経根障害を伴うその他の脊椎症　胸腰部	M4725					01	01	脊椎固定術、椎弓切除術、椎弓形成術（多椎間又は多椎弓の場合を含む。）前方後方同時固定	K1424														
			その他の脊椎症　頚胸部	M4783																						
			その他の脊椎症　胸部	M4784																						
			その他の脊椎症　胸腰部	M4785																						
			脊椎症，詳細不明　頚胸部	M4793																						
			脊椎症，詳細不明　胸部	M4794																						
			脊椎症，詳細不明　胸腰部	M4795																						
			脊柱管狭窄（症）　頚胸部	M4803																						
			脊柱管狭窄（症）　胸部	M4804																						
			脊柱管狭窄（症）　胸腰部	M4805																						
			強直性脊椎骨増殖（肥厚）症［フォレスチエ＜Forestier＞病］　頚胸部	M4813																						
			強直性脊椎骨増殖（肥厚）症［フォレスチエ＜Forestier＞病］　胸部	M4814																						
			強直性脊椎骨増殖（肥厚）症［フォレスチエ＜Forestier＞病］　胸腰部	M4815																						
			棘突起接触（症）　頚胸部	M4823																						
			棘突起接触（症）　胸部	M4824																						
			棘突起接触（症）　胸腰部	M4825																						
			外傷性脊椎障害　頚胸部	M4833																						

診断群分類			医療資源を最も投入した傷病名		年齢、出生時体重			手術					手術・処置等1				手術・処置等2				定義副傷病				重症度等	
MDC	コード	分類名	ICD名称	ICDコード	コード	フラグ	年齢、出生時体重	手術分岐	対応コード	フラグ	点数表名称	区分番号等	対応コード	フラグ	処置等名称	区分番号等	対応コード	フラグ	処置等名称	区分番号等	対応コード	フラグ	疾患名	疾患コードまたはICDコード	フラグ	重症度等
			外傷性脊椎障害　胸部	M4834																						
			外傷性脊椎障害　胸腰部	M4835																						
			椎骨の疲労骨折　頚胸部	M4843																						
			椎骨の疲労骨折　胸部	M4844																						
			椎骨の疲労骨折　胸腰部	M4845																						
			圧潰脊椎，他に分類されないもの　頚胸部	M4853																						
			圧潰脊椎，他に分類されないもの　胸部	M4854																						
			圧潰脊椎，他に分類されないもの　胸腰部	M4855																						
			その他の明示された脊椎障害　頚胸部	M4883																						
			その他の明示された脊椎障害　胸部	M4884																						
			その他の明示された脊椎障害　胸腰部	M4885																						
			脊椎障害，詳細不明　頚胸部	M4893																						
			脊椎障害，詳細不明　胸部	M4894																						
			脊椎障害，詳細不明　胸腰部	M4895																						
			神経障害性脊椎障害　頚胸部	M4943																						
			神経障害性脊椎障害　胸部	M4944																						
			神経障害性脊椎障害　胸腰部	M4945																						
			他に分類されるその他の疾患における脊椎障害　頚胸部	M4983																						
			他に分類されるその他の疾患における脊椎障害　胸部	M4984																						
			他に分類されるその他の疾患における脊椎障害　胸腰部	M4985																						
			頚頭蓋症候群　頚胸部	M5303																						
			頚頭蓋症候群　胸部	M5304																						
			頚頭蓋症候群　胸腰部	M5305																						
			頚腕症候群　頚胸部	M5313																						
			頚腕症候群　胸部	M5314																						
			頚腕症候群　胸腰部	M5315																						
			仙骨尾骨障害，他に分類されないもの　頚胸部	M5333																						
			仙骨尾骨障害，他に分類されないもの　胸部	M5334																						
			仙骨尾骨障害，他に分類されないもの　胸腰部	M5335																						
			その他の明示された脊柱障害　頚胸部	M5383																						
			その他の明示された脊柱障害　胸部	M5384																						
			その他の明示された脊柱障害　胸腰部	M5385																						
			脊柱障害，詳細不明　頚胸部	M5393																						
			脊柱障害，詳細不明　胸部	M5394																						
			脊柱障害，詳細不明　胸腰部	M5395																						
			神経管の椎間板性狭窄（症）　胸部	M9952																						
			椎間孔の骨性または亜脱臼性狭窄（症）　胸部	M9962																						
			椎間孔の結合組織および椎間板性狭窄（症）　胸部	M9972																						
			070344　その他																							
			椎間板障害における神経根および神経そう＜叢＞の圧迫	G551																						
			脊椎症における神経根および神経そう＜叢＞の圧迫	G552																						
			その他の脊柱障害における神経根および神経そう＜叢＞の圧迫	G553																						
			他に分類されるその他の疾患における神経根および神経そう＜叢＞の圧迫	G558																						
			血管性ミエロパチ＜シ＞ー	G951																						
			脊髄圧迫，詳細不明	G952																						
			脊髄疾患，詳細不明	G959																						
			その他の脊椎（骨）癒合　脊柱＜脊椎＞の多部位	M4320																						
			その他の脊椎（骨）癒合　部位不明	M4329																						

診断群分類			医療資源を最も投入した傷病名		年齢、出生時体重			手術					手術・処置等1				手術・処置等2				定義副傷病				重症度等	
MDC	コード	分類名	ICD名称	ICDコード	コード	フラグ	年齢、出生時体重	手術分岐	対応コード	フラグ	点数表名称	区分番号等	対応コード	フラグ	処置等名称	区分番号等	対応コード	フラグ	処置等名称	区分番号等	対応コード	フラグ	疾患名	疾患コードまたはICDコード	フラグ	重症度等
			前脊髄動脈および椎骨動脈圧迫症候群　脊柱＜脊椎＞の多部位	M4700																						
			前脊髄動脈および椎骨動脈圧迫症候群　部位不明	M4709																						
			ミエロパチ＜シ＞ー＜脊髄障害＞を伴うその他の脊椎症　脊柱＜脊椎＞の多部位	M4710																						
			ミエロパチ＜シ＞ー＜脊髄障害＞を伴うその他の脊椎症　部位不明	M4719																						
			神経根障害を伴うその他の脊椎症　脊柱＜脊椎＞の多部位	M4720																						
			神経根障害を伴うその他の脊椎症　部位不明	M4729																						
			その他の脊椎症　脊柱＜脊椎＞の多部位	M4780																						
			その他の脊椎症　部位不明	M4789																						
			脊椎症，詳細不明　脊柱＜脊椎＞の多部位	M4790																						
			脊椎症，詳細不明　部位不明	M4799																						
			脊柱管狭窄（症）　脊柱＜脊椎＞の多部位	M4800																						
			脊柱管狭窄（症）　部位不明	M4809																						
			強直性脊椎骨増殖（肥厚）症［フォレスチエ＜Forestier＞病］　脊柱＜脊椎＞の多部位	M4810																						
			強直性脊椎骨増殖（肥厚）症［フォレスチエ＜Forestier＞病］　部位不明	M4819																						
			棘突起接触（症）　脊柱＜脊椎＞の多部位	M4820																						
			棘突起接触（症）　部位不明	M4829																						
			外傷性脊椎障害　脊柱＜脊椎＞の多部位	M4830																						
			外傷性脊椎障害　部位不明	M4839																						
			椎骨の疲労骨折　脊柱＜脊椎＞の多部位	M4840																						
			椎骨の疲労骨折　部位不明	M4849																						
			圧潰脊椎，他に分類されないもの　脊柱＜脊椎＞の多部位	M4850																						
			圧潰脊椎，他に分類されないもの　部位不明	M4859																						
			その他の明示された脊椎障害　脊柱＜脊椎＞の多部位	M4880																						
			その他の明示された脊椎障害　部位不明	M4889																						
			脊椎障害，詳細不明　脊柱＜脊椎＞の多部位	M4890																						
			脊椎障害，詳細不明　部位不明	M4899																						
			神経障害性脊椎障害　脊柱＜脊椎＞の多部位	M4940																						
			神経障害性脊椎障害　部位不明	M4949																						
			他に分類されるその他の疾患における脊椎障害　脊柱＜脊椎＞の多部位	M4980																						
			他に分類されるその他の疾患における脊椎障害　部位不明	M4989																						
			頚頭蓋症候群　脊柱＜脊椎＞の多部位	M5300																						
			頚頭蓋症候群　部位不明	M5309																						
			頚腕症候群　脊柱＜脊椎＞の多部位	M5310																						
			頚腕症候群　部位不明	M5319																						
			仙骨尾骨障害，他に分類されないもの　脊柱＜脊椎＞の多部位	M5330																						
			仙骨尾骨障害，他に分類されないもの　部位不明	M5339																						
			その他の明示された脊柱障害　脊柱＜脊椎＞の多部位	M5380																						
			その他の明示された脊柱障害　部位不明	M5389																						
			脊柱障害，詳細不明　脊柱＜脊椎＞の多部位	M5390																						
			脊柱障害，詳細不明　部位不明	M5399																						

診断群分類			医療資源を最も投入した傷病名		年齢、出生時体重			手術					手術・処置等1				手術・処置等2				定義副傷病				重症度等	
MDC	コード	分類名	ICD名称	ICDコード	コード	フラグ	年齢、出生時体重	手術分岐	対応コード	フラグ	点数表名称	区分番号等	対応コード	フラグ	処置等名称	区分番号等	対応コード	フラグ	処置等名称	区分番号等	対応コード	フラグ	疾患名	疾患コードまたはICDコード	フラグ	重症度等
			神経管の椎間板性狭窄(症) 頭部	M9950																						
			神経管の椎間板性狭窄(症) 下肢	M9956																						
			神経管の椎間板性狭窄(症) 上肢	M9957																						
			神経管の椎間板性狭窄(症) 胸郭	M9958																						
			神経管の椎間板性狭窄(症) 腹部およびその他	M9959																						
			椎間孔の骨性または亜脱臼性狭窄(症) 頭部	M9960																						
			椎間孔の骨性または亜脱臼性狭窄(症) 下肢	M9966																						
			椎間孔の骨性または亜脱臼性狭窄(症) 上肢	M9967																						
			椎間孔の骨性または亜脱臼性狭窄(症) 胸郭	M9968																						
			椎間孔の骨性または亜脱臼性狭窄(症) 腹部およびその他	M9969																						
			椎間孔の結合組織および椎間板性狭窄(症) 頭部	M9970																						
			椎間孔の結合組織および椎間板性狭窄(症) 下肢	M9976																						
			椎間孔の結合組織および椎間板性狭窄(症) 上肢	M9977																						
			椎間孔の結合組織および椎間板性狭窄(症) 胸郭	M9978																						
			椎間孔の結合組織および椎間板性狭窄(症) 腹部およびその他	M9979																						
07	0341	脊柱管狭窄(脊椎症を含む。) 頸部	脊髄空洞症および延髄空洞症	G950				手術なし	99	99	手術なし		1	2	骨移植術(軟骨移植術を含む。)	K059$	1	1	人工呼吸	J045$	1	2	認知症	01021x		
			その他の脊椎(骨)癒合 後頭環軸部	M4321				その他の手術あり	97	03	椎間板摘出術	K134$									1	2	脳性麻痺	070140		
			その他の脊椎(骨)癒合 頚部	M4322					97	03	脊椎固定術、椎弓切除術、椎弓形成術(多椎間又は多椎弓の場合を含む。) 椎弓切除	K1425														
			前脊髄動脈および椎骨動脈圧迫症候群 後頭環軸部	M4701					97	03	脊椎固定術、椎弓切除術、椎弓形成術(多椎間又は多椎弓の場合を含む。) 椎弓形成	K1426														
			前脊髄動脈および椎骨動脈圧迫症候群 頚部	M4702					97	03	体外式脊椎固定術	K144														
			ミエロパチ<シ>ー<脊髄障害>を伴うその他の脊椎症 後頭環軸部	M4711					97	04	脊髄刺激装置植込術	K190														
			ミエロパチ<シ>ー<脊髄障害>を伴うその他の脊椎症 頚部	M4712					97	05	脊椎、骨盤内異物(挿入物)除去術	K128														
			神経根障害を伴うその他の脊椎症 後頭環軸部	M4721					97	97		その他のKコード														
			神経根障害を伴うその他の脊椎症 頚部	M4722				内視鏡下椎弓切除術	02	02	内視鏡下椎弓切除術	K131-2														
			その他の脊椎症 後頭環軸部	M4781				脊椎固定術、椎弓切除術、椎弓形成術(多椎間又は多椎弓の場合を含む。) 前方椎体固定等	01	01	脊椎固定術、椎弓切除術、椎弓形成術(多椎間又は多椎弓の場合を含む。) 前方椎体固定	K1421														
			その他の脊椎症 頚部	M4782					01	01	脊椎固定術、椎弓切除術、椎弓形成術(多椎間又は多椎弓の場合を含む。) 後方又は後側方固定	K1422														
			脊椎症, 詳細不明 後頭環軸部	M4791					01	01	脊椎固定術、椎弓切除術、椎弓形成術(多椎間又は多椎弓の場合を含む。) 後方椎体固定	K1423														
			脊椎症, 詳細不明 頚部	M4792					01	01	脊椎固定術、椎弓切除術、椎弓形成術(多椎間又は多椎弓の場合を含む。) 前方後方同時固定	K1424														
			脊柱管狭窄(症) 後頭環軸部	M4801																						
			脊柱管狭窄(症) 頚部	M4802																						
			強直性脊椎骨増殖(肥厚)症[フォレスチエ<Forestier>病] 後頭環軸部	M4811																						
			強直性脊椎骨増殖(肥厚)症[フォレスチエ<Forestier>病] 頚部	M4812																						
			棘突起接触(症) 後頭環軸部	M4821																						
			棘突起接触(症) 頚部	M4822																						
			外傷性脊椎障害 後頭環軸部	M4831																						
			外傷性脊椎障害 頚部	M4832																						
			椎骨の疲労骨折 後頭環軸部	M4841																						

診断群分類			医療資源を最も投入した傷病名		年齢、出生時体重			手術					手術・処置等1				手術・処置等2				定義副傷病				重症度等	
MDC	コード	分類名	ICD名称	ICDコード	コード	フラグ	年齢、出生時体重	手術分岐	対応コード	フラグ	点数表名称	区分番号等	対応コード	フラグ	処置等名称	区分番号等	対応コード	フラグ	処置等名称	区分番号等	対応コード	フラグ	疾患名	疾患コードまたはICDコード	フラグ	重症度等
			椎骨の疲労骨折　頚部	M4842																						
			圧潰脊椎，他に分類されないもの　後頭環軸部	M4851																						
			圧潰脊椎，他に分類されないもの　頚部	M4852																						
			その他の明示された脊椎障害　後頭環軸部	M4881																						
			その他の明示された脊椎障害　頚部	M4882																						
			脊椎障害，詳細不明　後頭環軸部	M4891																						
			脊椎障害，詳細不明　頚部	M4892																						
			神経障害性脊椎障害　後頭環軸部	M4941																						
			神経障害性脊椎障害　頚部	M4942																						
			他に分類されるその他の疾患における脊椎障害　後頭環軸部	M4981																						
			他に分類されるその他の疾患における脊椎障害　頚部	M4982																						
			頚頭蓋症候群　後頭環軸部	M5301																						
			頚頭蓋症候群　頚部	M5302																						
			頚腕症候群　後頭環軸部	M5311																						
			頚腕症候群　頚部	M5312																						
			仙骨尾骨障害，他に分類されないもの　後頭環軸部	M5331																						
			仙骨尾骨障害，他に分類されないもの　頚部	M5332																						
			その他の明示された脊柱障害　後頭環軸部	M5381																						
			その他の明示された脊柱障害　頚部	M5382																						
			脊柱障害，詳細不明　後頭環軸部	M5391																						
			脊柱障害，詳細不明　頚部	M5392																						
			神経管の椎間板性狭窄(症)　頚部	M9951																						
			椎間孔の骨性または亜脱臼性狭窄(症)　頚部	M9961																						
			椎間孔の結合組織および椎間板性狭窄(症)　頚部	M9971																						
			ミエロパチ＜シ＞－＜脊髄障害＞を伴う反復性環軸関節亜脱臼	M433$																						
			その他の反復性環軸関節亜脱臼	M434$																						
07	0343	脊柱管狭窄(脊椎症を含む。)腰部骨盤、不安定椎	その他の脊椎(骨)癒合　腰部	M4326				手術なし	99	99	手術なし		1	2	骨移植術(軟骨移植術を含む。)	K059$	2	2	神経ブロック(局所麻酔剤又はボツリヌス毒素使用)　神経根ブロック	L1001	1	2	心不全	050130		
			その他の脊椎(骨)癒合　腰仙部	M4327				その他の手術あり	97	03	椎間板摘出術	K134$					2	2	神経ブロック(局所麻酔剤又はボツリヌス毒素使用)　腰部硬膜外ブロック	L1002	1	2	閉塞性動脈疾患	050170		
			その他の脊椎(骨)癒合　仙骨部および仙尾骨部	M4328					97	03	脊椎固定術、椎弓切除術、椎弓形成術(多椎間又は多椎弓の場合を含む。)　椎弓切除	K1425					2	2	神経ブロック(局所麻酔剤又はボツリヌス毒素使用)　仙骨部硬膜外ブロック	L1005	1	2	膝関節症(変形性を含む。)	070230		
			前脊髄動脈および椎骨動脈圧迫症候群　腰部	M4706					97	03	脊椎固定術、椎弓切除術、椎弓形成術(多椎間又は多椎弓の場合を含む。)　椎弓形成	K1426					1	1	脳脊髄腔造影剤使用撮影加算	E002注3加算	1	2	脊椎骨粗鬆症	070370		
			前脊髄動脈および椎骨動脈圧迫症候群　腰仙部	M4707					97	03	体外式脊椎固定術	K144									1	2	腎臓または尿路の感染症	110310		
			前脊髄動脈および椎骨動脈圧迫症候群　仙骨部および仙尾骨部	M4708					97	04	脊椎制動術	K141-3									1	2	胸椎、腰椎以下骨折損傷(胸・腰髄損傷を含む。)	160690		
			ミエロパチ＜シ＞－＜脊髄障害＞を伴うその他の脊椎症　腰部	M4716					97	04	脊髄刺激装置植込術	K190														
			ミエロパチ＜シ＞－＜脊髄障害＞を伴うその他の脊椎症　腰仙部	M4717					97	05	脊椎、骨盤内異物(挿入物)除去術	K128														
			ミエロパチ＜シ＞－＜脊髄障害＞を伴うその他の脊椎症　仙骨部および仙尾骨部	M4718					97	97		その他のKコード														
			神経根障害を伴うその他の脊椎症　腰部	M4726				内視鏡下椎弓切除術	02	02	内視鏡下椎弓切除術	K131-2														

診断群分類			医療資源を最も投入した傷病名		年齢、出生時体重			手術					手術・処置等1				手術・処置等2				定義副傷病				重症度等	
MDC	コード	分類名	ICD名称	ICDコード	コード	フラグ	年齢、出生時体重	手術分岐	対応コード	フラグ	点数表名称	区分番号等	対応コード	フラグ	処置等名称	区分番号等	対応コード	フラグ	処置等名称	区分番号等	対応コード	フラグ	疾患名	疾患コードまたはICDコード	フラグ	重症度等
			神経根障害を伴うその他の脊椎症 腰仙部	M4727				脊椎固定術、椎弓切除術、椎弓形成術（多椎間又は多椎弓の場合を含む。） 前方椎体固定等	01	01	脊椎固定術、椎弓切除術、椎弓形成術（多椎間又は多椎弓の場合を含む。） 前方椎体固定	K1421														
			神経根障害を伴うその他の脊椎症 仙骨部および仙尾骨部	M4728					01	01	脊椎固定術、椎弓切除術、椎弓形成術（多椎間又は多椎弓の場合を含む。） 後方又は後側方固定	K1422														
			その他の脊椎症 腰部	M4786					01	01	脊椎固定術、椎弓切除術、椎弓形成術（多椎間又は多椎弓の場合を含む。） 後方椎体固定	K1423														
			その他の脊椎症 腰仙部	M4787					01	01	脊椎固定術、椎弓切除術、椎弓形成術（多椎間又は多椎弓の場合を含む。） 前方後方同時固定	K1424														
			その他の脊椎症 仙骨部および仙尾骨部	M4788																						
			脊椎症，詳細不明 腰部	M4796																						
			脊椎症，詳細不明 腰仙部	M4797																						
			脊椎症，詳細不明 仙骨部および仙尾骨部	M4798																						
			脊柱管狭窄（症） 腰部	M4806																						
			脊柱管狭窄（症） 腰仙部	M4807																						
			脊柱管狭窄（症） 仙骨部および仙尾骨部	M4808																						
			強直性脊椎骨増殖（肥厚）症［フォレスチエ＜Forestier＞病］ 腰部	M4816																						
			強直性脊椎骨増殖（肥厚）症［フォレスチエ＜Forestier＞病］ 腰仙部	M4817																						
			強直性脊椎骨増殖（肥厚）症［フォレスチエ＜Forestier＞病］ 仙骨部および仙尾骨部	M4818																						
			棘突起接触（症） 腰部	M4826																						
			棘突起接触（症） 腰仙部	M4827																						
			棘突起接触（症） 仙骨部および仙尾骨部	M4828																						
			外傷性脊椎障害 腰部	M4836																						
			外傷性脊椎障害 腰仙部	M4837																						
			外傷性脊椎障害 仙骨部および仙尾骨部	M4838																						
			椎骨の疲労骨折 腰部	M4846																						
			椎骨の疲労骨折 腰仙部	M4847																						
			椎骨の疲労骨折 仙骨部および仙尾骨部	M4848																						
			圧潰脊椎，他に分類されないもの 腰部	M4856																						
			圧潰脊椎，他に分類されないもの 腰仙部	M4857																						
			圧潰脊椎，他に分類されないもの 仙骨部および仙尾骨部	M4858																						
			その他の明示された脊椎障害 腰部	M4886																						
			その他の明示された脊椎障害 腰仙部	M4887																						
			その他の明示された脊椎障害 仙骨部および仙尾骨部	M4888																						
			脊椎障害，詳細不明 腰部	M4896																						
			脊椎障害，詳細不明 腰仙部	M4897																						
			脊椎障害，詳細不明 仙骨部および仙尾骨部	M4898																						
			神経障害性脊椎障害 腰部	M4946																						
			神経障害性脊椎障害 腰仙部	M4947																						
			神経障害性脊椎障害 仙骨部および仙尾骨部	M4948																						
			他に分類されるその他の疾患における脊椎障害 腰部	M4986																						
			他に分類されるその他の疾患における脊椎障害 腰仙部	M4987																						
			他に分類されるその他の疾患における脊椎障害 仙骨部および仙尾骨部	M4988																						
			頚頭蓋症候群 腰部	M5306																						
			頚頭蓋症候群 腰仙部	M5307																						

診断群分類			医療資源を最も投入した傷病名		年齢、出生時体重			手術					手術・処置等1				手術・処置等2				定義副傷病				重症度等	
MDC	コード	分類名	ICD名称	ICDコード	コード	フラグ	年齢、出生時体重	手術分岐	対応コード	フラグ	点数表名称	区分番号等	対応コード	フラグ	処置等名称	区分番号等	対応コード	フラグ	処置等名称	区分番号等	対応コード	フラグ	疾患名	疾患コードまたはICDコード	フラグ	重症度等
			頚頭蓋症候群　仙骨部および仙尾骨部	M5308																						
			頚腕症候群　腰部	M5316																						
			頚腕症候群　腰仙部	M5317																						
			頚腕症候群　仙骨部および仙尾骨部	M5318																						
			仙骨尾骨障害，他に分類されないもの　腰部	M5336																						
			仙骨尾骨障害，他に分類されないもの　腰仙部	M5337																						
			仙骨尾骨障害，他に分類されないもの　仙骨部および仙尾骨部	M5338																						
			その他の明示された脊柱障害　腰部	M5386																						
			その他の明示された脊柱障害　腰仙部	M5387																						
			その他の明示された脊柱障害　仙骨部および仙尾骨部	M5388																						
			脊柱障害，詳細不明　腰部	M5396																						
			脊柱障害，詳細不明　腰仙部	M5397																						
			脊柱障害，詳細不明　仙骨部および仙尾骨部	M5398																						
			脊椎分離症	M430$																						
			脊椎すべり症	M431$																						
			その他の反復性椎骨亜脱臼	M435$																						
			脊椎不安定(症)	M532$																						
			神経管の椎間板性狭窄(症)　腰部	M9953																						
			神経管の椎間板性狭窄(症)　仙骨部	M9954																						
			神経管の椎間板性狭窄(症)　骨盤部	M9955																						
			椎間孔の骨性または亜脱臼性狭窄(症)　腰部	M9963																						
			椎間孔の骨性または亜脱臼性狭窄(症)　仙骨部	M9964																						
			椎間孔の骨性または亜脱臼性狭窄(症)　骨盤部	M9965																						
			椎間孔の結合組織および椎間板性狭窄(症)　腰部	M9973																						
			椎間孔の結合組織および椎間板性狭窄(症)　仙骨部	M9974																						
			椎間孔の結合組織および椎間板性狭窄(症)　骨盤部	M9975																						
07	0350	椎間板変性、ヘルニア	頚部椎間板障害	M50$				手術なし	99	99	手術なし		1	2	骨移植術(軟骨移植術を含む。)	K059$	1	1	人工呼吸	J045$						
			その他の椎間板障害	M51$				その他の手術あり	97	02	椎間板摘出術	K134$														
									97	02	脊椎固定術、椎弓切除術、椎弓形成術(多椎間又は多椎弓の場合を含む。)	K142$														
									97	02	体外式脊椎固定術	K144														
									97	03	脊髄硬膜内神経切断術	K186														
									97	03	脊髄刺激装置植込術	K190														
									97	04	脊椎、骨盤内異物(挿入物)除去術	K128														
									97	97		その他のKコード														
								内視鏡下椎間板摘出(切除)術	01	01	内視鏡下椎間板摘出(切除)術	K134-2$														
07	0370	脊椎骨粗鬆症	閉経後骨粗しょう<鬆>症<オステオポローシス>，病的骨折を伴うもの	M800$				手術なし	99	99	手術なし						1	1	人工呼吸	J045$						
			卵巣摘出(術)後骨粗しょう<鬆>症<オステオポローシス>，病的骨折を伴うもの	M801$				手術あり	97	01	経皮的椎体形成術	K142-4														
			廃用性骨粗しょう<鬆>症<オステオポローシス>，病的骨折を伴うもの	M802$					97	97		その他のKコード														
			術後吸収不良性骨粗しょう<鬆>症<オステオポローシス>，病的骨折を伴うもの	M803$																						
			薬物誘発性骨粗しょう<鬆>症<オステオポローシス>，病的骨折を伴うもの	M804$																						
			特発性骨粗しょう<鬆>症<オステオポローシス>，病的骨折を伴うもの	M805$																						

診断群分類			医療資源を最も投入した傷病名		年齢、出生時体重			手術					手術・処置等1				手術・処置等2				定義副傷病				重症度等	
MDC	コード	分類名	ICD名称	ICDコード	コード	フラグ	年齢、出生時体重	手術分岐	対応コード	フラグ	点数表名称	区分番号等	対応コード	フラグ	処置等名称	区分番号等	対応コード	フラグ	処置等名称	区分番号等	対応コード	フラグ	疾患名	疾患コードまたはICDコード	フラグ	重症度等
			その他の骨粗しょう<鬆>症<オステオポローシス>，病的骨折を伴うもの	M808$																						
			詳細不明の骨粗しょう<鬆>症<オステオポローシス>，病的骨折を伴うもの	M809$																						
			閉経後骨粗しょう<鬆>症<オステオポローシス>	M810$																						
			卵巣摘出(術)後骨粗しょう<鬆>症<オステオポローシス>	M811$																						
			廃用性骨粗しょう<鬆>症<オステオポローシス>	M812$																						
			術後吸収不良性骨粗しょう<鬆>症<オステオポローシス>	M813$																						
			薬物誘発性骨粗しょう<鬆>症<オステオポローシス>	M814$																						
			特発性骨粗しょう<鬆>症<オステオポローシス>	M815$																						
			限局性骨粗しょう<鬆>症<オステオポローシス>	M816$																						
			その他の骨粗しょう<鬆>症<オステオポローシス>	M818$																						
			骨粗しょう<鬆>症<オステオポローシス>，詳細不明	M819$																						
			多発性骨髄腫症における骨粗しょう<鬆>症<オステオポローシス>	M820$																						
			内分泌障害における骨粗しょう<鬆>症<オステオポローシス>	M821$																						
			他に分類されるその他の疾患における骨粗しょう<鬆>症<オステオポローシス>	M828$																						
			骨格フッ素(沈着)症	M851$																						
07	0380	ガングリオン	滑膜肥大<肥厚>，他に分類されないもの	M672				手術なし	99	99	手術なし															
			一過性滑膜炎	M673				その他の手術あり	97	97		その他のKコード														
			ガングリオン	M674				関節滑膜切除術等	01	01	関節滑膜切除術	K066$														
									01	01	腱滑膜切除術	K035-2														
									01	01	骨腫瘍切除術	K052$														
									01	01	関節鏡下関節滑膜切除術	K066-2$														
									01	01	滑液膜摘出術	K066-3$														
									01	01	関節鏡下滑液膜摘出術	K066-4$														
									01	01	膝蓋骨滑液嚢切除術	K066-5														
									01	01	関節鏡下膝蓋骨滑液嚢切除術	K066-6														
									01	01	掌指関節滑膜切除術	K066-7														
									01	01	関節鏡下掌指関節滑膜切除術	K066-8														
									01	01	ガングリオン摘出術	K070$														
07	0390	線維芽細胞性障害	手掌腱膜線維腫症[デュピュイトラン<Dupuytren>拘縮]	M720$				手術なし	99	99	手術なし		1	2	皮弁作成術、移動術、切断術、遷延皮弁術	K015$	1	1	人工呼吸	J045$						
			ナックルパッド	M721$				手術あり	97	01	筋膜切離術、筋膜切開術	K023	1	1	分層植皮術	K013$										
			足底腱膜線維腫症	M722$					97	01	四肢・躯幹軟部腫瘍摘出術	K030$	1	1	全層植皮術	K013-2$										
			偽肉腫性線維腫症	M724$					97	01	デュプイトレン拘縮手術	K099-2$														
			その他の線維芽細胞性障害	M728$					97	97		その他のKコード														
			線維芽細胞性障害，詳細不明	M729$																						
07	0395	壊死性筋膜炎	ガスえ<壊>疽	A480	00	0	6歳以上	手術なし	99	99	手術なし		1	2	皮弁作成術、移動術、切断術、遷延皮弁術	K015$	1	3	人工腎臓 その他の場合	J0383						
			毒素ショック症候群	A483	06	1	6歳未満	手術あり	97	01	四肢切断術	K084$	1	2	動脈(皮)弁術、筋(皮)弁術	K016	1	2	中心静脈注射	G005						
			え<壊>死性筋膜炎	M726$					97	02	皮膚切開術	K001$	1	2	遊離皮弁術(顕微鏡下血管柄付きのもの) その他の場合	K0172	1	1	人工呼吸	J045$						
									97	02	デブリードマン	K002$	1	2	複合組織移植術	K019										
									97	97		その他のKコード	1	2	自家遊離複合組織移植術(顕微鏡下血管柄付きのもの)	K020										
													1	1	瘢痕拘縮形成手術	K010$										
													1	1	分層植皮術	K013$										
													1	1	全層植皮術	K013-2$										

診断群分類			医療資源を最も投入した傷病名		年齢、出生時体重			手術					手術・処置等1				手術・処置等2				定義副傷病				重症度等	
MDC	コード	分類名	ICD名称	ICDコード	コード	フラグ	年齢、出生時体重	手術分岐	対応コード	フラグ	点数表名称	区分番号等	対応コード	フラグ	処置等名称	区分番号等	対応コード	フラグ	処置等名称	区分番号等	対応コード	フラグ	疾患名	疾患コードまたはICDコード	フラグ	重症度等
07	040x	股関節骨頭壊死、股関節症(変形性を含む。)	**070401 股関節骨頭壊死**					手術なし	99	99	手術なし		1	2	皮弁作成術、移動術、切断術、遷延皮弁術	K015$	1	1	人工呼吸	J045$	1	3	股関節大腿近位骨折	160800		
			骨の特発性無菌<腐>性え<壊>死 骨盤部および大腿	M8705				その他の手術あり	97	97		その他のKコード	1	2	動脈(皮)弁術、筋(皮)弁術	K016										
			薬物による骨え<壊>死 骨盤部および大腿	M8715				関節滑膜切除術 肩、股、膝等	03	04	関節滑膜切除術 肩、股、膝	K0661	1	2	遊離皮弁術(顕微鏡下血管柄付きのもの) その他の場合	K0172										
			既往の外傷による骨え<壊>死 骨盤部および大腿	M8725					03	04	関節鏡下関節滑膜切除術 肩、股、膝	K066-21	1	2	複合組織移植術	K019										
			その他の続発性骨え<壊>死 骨盤部および大腿	M8735					03	04	滑液膜摘出術 肩、股、膝	K066-31	1	2	自家遊離複合組織移植術(顕微鏡下血管柄付きのもの)	K020										
			その他の骨え<壊>死 骨盤部および大腿	M8785					03	04	関節鏡下滑液膜摘出術 肩、股、膝	K066-41	1	2	組織拡張器による再建手術(一連につき) その他の場合	K0222										
			骨え<壊>死, 詳細不明 骨盤部および大腿	M8795					03	05	股関節内転筋切離術	K025	1	2	骨長調整手術	K058$										
			070402 股関節症(変形性を含む。)						03	05	股関節筋群解離術	K026	1	2	骨移植術(軟骨移植術を含む。)	K059$										
			クローン<Crohn>病[限局性腸炎]における関節障害 骨盤部および大腿	M0745					03	05	股関節周囲筋腱解離術(変形性股関節症)	K026-2	1	1	分層植皮術	K013$										
			潰瘍性大腸炎における関節障害 骨盤部および大腿	M0755				大腿骨頭回転骨切り術等	02	03	大腿骨頭回転骨切り術	K055-2	1	1	全層植皮術	K013-2$										
			その他の腸病(性)関節障害 骨盤部および大腿	M0765					02	03	骨切り術 肩甲骨、上腕、大腿	K0541														
			間欠性関節水腫 骨盤部および大腿	M1245					02	03	大腿骨近位部(転子間を含む。)骨切り術	K055-3														
			外傷性関節障害 骨盤部および大腿	M1255					02	03	関節切除術 肩、股、膝	K0721														
			その他の明示された関節障害, 他に分類されないもの 骨盤部および大腿	M1285					02	03	観血的関節固定術 肩、股、膝	K0781														
			単(発性)関節炎, 他に分類されないもの 骨盤部および大腿	M1315					02	03	関節形成手術 肩、股、膝	K0801														
			その他の明示された関節炎 骨盤部および大腿	M1385					02	03	人工関節抜去術	K082-2$														
			関節炎, 詳細不明 骨盤部および大腿	M1395					02	03	骨盤骨切り術	K140														
			股関節症[股関節部の関節症]	M16$					02	03	臼蓋形成手術	K141														
			その他の関節の原発性関節症 下腿	M1906					02	03	寛骨臼移動術	K141-2														
			その他の関節の外傷後関節症 下腿	M1916				人工関節再置換術等	01	01	人工関節再置換術	K082-3$														
			その他の続発性関節症 下腿	M1926					01	02	人工骨頭挿入術 肩、股	K0811														
			その他の明示された関節症 下腿	M1986					01	02	人工関節置換術	K082$														
			関節症, 詳細不明 下腿	M1996																						
			(四)肢不等長(後天性) 骨盤部および大腿	M2175																						
			(四)肢のその他の明示された後天性変形 骨盤部および大腿	M2185																						
			(四)肢の後天性変形, 詳細不明 骨盤部および大腿	M2195																						
			出血性関節症 骨盤部および大腿	M2505																						
			関節滲出液貯留 骨盤部および大腿	M2545																						
			骨棘 骨盤部および大腿	M2575																						
			その他の明示された関節障害 骨盤部および大腿	M2585																						
			関節障害, 詳細不明 骨盤部および大腿	M2595																						
07	0420	大腿骨頭すべり症	大腿骨頭すべり症(非外傷性)	M930				手術なし	99	99	手術なし		1	2	骨移植術(軟骨移植術を含む。)	K059$	1	1	人工呼吸	J045$					0	片側
								手術あり	97	01	骨折経皮的鋼線刺入固定術 肩甲骨、上腕、大腿	K0451													1	両側
									97	01	骨切り術 肩甲骨、上腕、大腿	K0541														
									97	01	大腿骨頭回転骨切り術	K055-2														
									97	01	大腿骨近位部(転子間を含む。)骨切り術	K055-3														
									97	97		その他のKコード														
07	0430	神経異栄養症、骨成長障害、骨障害(その他)	有痛性神経異栄養症	M890$				手術なし	99	99	手術なし		1	2	骨長調整手術	K058$	1	1	人工呼吸	J045$						
			骨端線成長停止	M891$				その他の手術あり	97	97		その他のKコード	1	2	骨移植術(軟骨移植術を含む。)	K059$										

診断群分類			医療資源を最も投入した傷病名		年齢、出生時体重			手術					手術・処置等1				手術・処置等2				定義副傷病				重症度等	
MDC	コード	分類名	ICD名称	ICDコード	コード	フラグ	年齢、出生時体重	手術分岐	対応コード	フラグ	点数表名称	区分番号等	対応コード	フラグ	処置等名称	区分番号等	対応コード	フラグ	処置等名称	区分番号等	対応コード	フラグ	疾患名	疾患コードまたはICDコード	フラグ	重症度等
			骨の発育および成長のその他の障害	M892$				骨部分切除術等	01	01	骨部分切除術	K049$														
			骨の肥厚＜大＞	M893$					01	01	骨腫瘍切除術	K052$														
			その他の肥厚＜大＞性骨関節症	M894$					01	01	多発性軟骨性外骨腫摘出術	K052-2$														
			骨溶解(症)	M895$					01	02	骨内異物(挿入物を含む。)除去術	K048$														
			その他の明示された骨障害	M898$					01	03	胸腔鏡下交感神経節切除術(両側)	K196-2														
			骨障害，詳細不明	M899$																						
07	0440	色素性絨毛結節性滑膜炎	絨毛結節性滑膜炎(色素性) 多部位	M1220				手術なし	99	99	手術なし		1	2	皮弁作成術、移動術、切断術、遷延皮弁術	K015$	1	1	人工呼吸	J045$						
			絨毛結節性滑膜炎(色素性) 肩甲帯	M1221				手術あり	97	01	人工骨頭挿入術	K081$	1	2	動脈(皮)弁術、筋(皮)弁術	K016										
			絨毛結節性滑膜炎(色素性) 上腕	M1222					97	01	人工関節置換術	K082$	1	2	骨移植術(軟骨移植術を含む。)	K059$										
			絨毛結節性滑膜炎(色素性) 前腕	M1223					97	01	人工関節再置換術	K082-3$														
			絨毛結節性滑膜炎(色素性) 手	M1224					97	02	関節滑膜切除術	K066$														
			絨毛結節性滑膜炎(色素性) 骨盤部および大腿	M1225					97	02	関節鏡下関節滑膜切除術	K066-2$														
			絨毛結節性滑膜炎(色素性) 下腿	M1226					97	02	滑液膜摘出術	K066-3$														
			絨毛結節性滑膜炎(色素性) 足関節部および足	M1227					97	02	関節鏡下滑液膜摘出術	K066-4$														
			絨毛結節性滑膜炎(色素性) その他	M1228					97	02	膝蓋骨滑液嚢切除術	K066-5														
			絨毛結節性滑膜炎(色素性) 部位不明	M1229					97	02	関節鏡下膝蓋骨滑液嚢切除術	K066-6														
									97	02	掌指関節滑膜切除術	K066-7														
									97	02	関節鏡下掌指関節滑膜切除術	K066-8														
									97	02	観血的関節固定術	K078$														
									97	03	関節内異物(挿入物を含む。)除去術	K065$														
									97	03	関節鏡下関節内異物(挿入物を含む。)除去術	K065-2$														
									97	97		その他のKコード														
07	0460	股関節ペルテス病	大腿骨頭の若年性骨軟骨症＜骨端症＞[レッグ・カルヴェ・ペルテス＜Legg－Calve－Perthes＞病]	M911$				手術なし	99	99	手術なし		1	2	骨長調整手術	K058$	1	1	人工呼吸	J045$						
								手術あり	97	01	骨切り術 肩甲骨、上腕、大腿	K0541	1	2	骨移植術(軟骨移植術を含む。)	K059$										
									97	01	大腿骨頭回転骨切り術	K055-2														
									97	01	大腿骨近位部(転子間を含む。)骨切り術	K055-3														
									97	01	関節形成手術 肩、股、膝	K0801														
									97	97		その他のKコード														
07	0470	関節リウマチ	腸バイパスに続発する関節障害 下腿	M0206	00	0	6歳以上	手術なし	99	99	手術なし		1	2	骨長調整手術	K058$	7	11	インフリキシマブ(強直性脊椎炎の場合)		1	2	肺炎、急性気管支炎、急性細気管支炎	040080	0	片側
			赤痢後関節障害 下腿	M0216	06	1	6歳未満	その他の手術あり	97	04	皮膚切開術	K001$	1	2	骨移植術(軟骨移植術を含む。)	K059$	6	10	インフリキシマブ		1	2	心不全	050130	1	両側
			予防接種後関節障害 下腿	M0226					97	97		その他のKコード					5	9	トシリズマブ							
			ライター＜Reiter＞病 多部位	M0230				筋肉内異物摘出術等	03	03	筋肉内異物摘出術	K029					5	9	アバタセプト							
			ライター＜Reiter＞病 肩甲帯	M0231					03	03	四肢・躯幹軟部腫瘍摘出術	K030$					4	8	アダリムマブ							
			ライター＜Reiter＞病 上腕	M0232					03	03	骨切り術	K054$					4	8	ゴリムマブ							
			ライター＜Reiter＞病 前腕	M0233					03	03	関節切開術	K060$					4	8	セルトリズマブペゴル							
			ライター＜Reiter＞病 手	M0234					03	03	肩甲関節周囲沈着石灰摘出術	K060-2					4	8	トファシチニブクエン酸塩							
			ライター＜Reiter＞病 骨盤部および大腿	M0235					03	03	関節内異物(挿入物を含む。)除去術	K065$					3	7	エタネルセプト							
			ライター＜Reiter＞病 下腿	M0236					03	03	関節鏡下関節内異物(挿入物を含む。)除去術	K065-2$					2	6	リハビリテーション							
			ライター＜Reiter＞病 足関節部および足	M0237					03	03	関節滑膜切除術 肩、股、膝	K0661					1	5	血球成分除去療法	J041-2						
			ライター＜Reiter＞病 その他	M0238					03	03	関節滑膜切除術 胸鎖、肘、手、足	K0662					1	4	血漿交換療法	J039						
			ライター＜Reiter＞病 部位不明	M0239					03	03	関節滑膜切除術 肩鎖、指(手、足)	K0663					1	2	中心静脈注射	G005						
			その他の反応性関節障害 肩甲帯	M0281					03	03	関節鏡下関節滑膜切除術	K066-2$					1	1	人工呼吸	J045$						
			その他の反応性関節障害 上腕	M0282					03	03	滑液膜摘出術	K066-3$														
			その他の反応性関節障害 前腕	M0283					03	03	関節鏡下滑液膜摘出術	K066-4$														
			その他の反応性関節障害 手	M0284					03	03	掌指関節滑膜切除術	K066-7														
			その他の反応性関節障害 骨盤部および大腿	M0285					03	03	関節鏡下掌指関節滑膜切除術	K066-8														
			その他の反応性関節障害 下腿	M0286					03	03	半月板切除術	K068														
			その他の反応性関節障害 足関節部および足	M0287					03	03	関節鏡下半月板切除術	K068-2														
			反応性関節障害，詳細不明 肩甲帯	M0291					03	03	関節内骨折観血的手術 肩、股、膝、肘	K0731														
			反応性関節障害，詳細不明 上腕	M0292					03	03	関節鏡下関節内骨折観血的手術 肩、股、膝	K073-21														
			反応性関節障害，詳細不明 前腕	M0293					03	03	観血的関節授動術	K076$														
			反応性関節障害，詳細不明 手	M0294					03	03	観血的関節固定術	K078$														

診断群分類			医療資源を最も投入した傷病名		年齢、出生時体重			手術					手術・処置等1				手術・処置等2				定義副傷病				重症度等	
MDC	コード	分類名	ICD名称	ICDコード	コード	フラグ	年齢、出生時体重	手術分岐	対応コード	フラグ	点数表名称	区分番号等	対応コード	フラグ	処置等名称	区分番号等	対応コード	フラグ	処置等名称	区分番号等	対応コード	フラグ	疾患名	疾患コードまたはICDコード	フラグ	重症度等
			反応性関節障害，詳細不明　骨盤部および大腿	M0295					03	03	関節形成手術	K080$														
			反応性関節障害，詳細不明　下腿	M0296					03	03	関節鏡下肩関節唇形成術	K080-5														
			反応性関節障害，詳細不明　足関節部および足	M0297				関節形成手術　肩、股、膝+人工骨頭挿入術　肩、股等	02	02	関節形成手術　肩、股、膝+人工骨頭挿入術　肩、股	K0801+K0811														
			フェルティー＜Felty＞症候群　多部位	M0500					02	02	関節形成手術　肩、股、膝+人工関節置換術　肩、股、膝	K0801+K0821														
			フェルティー＜Felty＞症候群　肩甲帯	M0501					02	02	人工骨頭挿入術　肩、股	K0811														
			フェルティー＜Felty＞症候群　上腕	M0502					02	02	人工関節置換術	K082$														
			フェルティー＜Felty＞症候群　前腕	M0503					02	02	脊椎骨切り術	K139														
			フェルティー＜Felty＞症候群　手	M0504					02	02	脊椎固定術、椎弓切除術、椎弓形成術（多椎間又は多椎弓の場合を含む。）　前方椎体固定	K1421														
			フェルティー＜Felty＞症候群　骨盤部および大腿	M0505					02	02	脊椎固定術、椎弓切除術、椎弓形成術（多椎間又は多椎弓の場合を含む。）　後方又は後側方固定	K1422														
			フェルティー＜Felty＞症候群　下腿	M0506					02	02	脊椎固定術、椎弓切除術、椎弓形成術（多椎間又は多椎弓の場合を含む。）　後方椎体固定	K1423														
			フェルティー＜Felty＞症候群　足関節部および足	M0507					02	02	脊椎固定術、椎弓切除術、椎弓形成術（多椎間又は多椎弓の場合を含む。）　前方後方同時固定	K1424														
			フェルティー＜Felty＞症候群　その他	M0508					02	02	脊椎側彎症手術	K142-2$														
			フェルティー＜Felty＞症候群　部位不明	M0509					02	02	体外式脊椎固定術	K144														
			リウマチ性肺疾患　多部位	M0510				人工関節再置換術	01	01	人工関節再置換術	K082-3$														
			リウマチ性肺疾患　肩甲帯	M0511																						
			リウマチ性肺疾患　上腕	M0512																						
			リウマチ性肺疾患　前腕	M0513																						
			リウマチ性肺疾患　手	M0514																						
			リウマチ性肺疾患　骨盤部および大腿	M0515																						
			リウマチ性肺疾患　下腿	M0516																						
			リウマチ性肺疾患　足関節部および足	M0517																						
			リウマチ性肺疾患　その他	M0518																						
			リウマチ性肺疾患　部位不明	M0519																						
			リウマチ性血管炎　多部位	M0520																						
			リウマチ性血管炎　肩甲帯	M0521																						
			リウマチ性血管炎　上腕	M0522																						
			リウマチ性血管炎　前腕	M0523																						
			リウマチ性血管炎　手	M0524																						
			リウマチ性血管炎　骨盤部および大腿	M0525																						
			リウマチ性血管炎　下腿	M0526																						
			リウマチ性血管炎　足関節部および足	M0527																						
			リウマチ性血管炎　その他	M0528																						
			リウマチ性血管炎　部位不明	M0529																						
			その他の臓器および器官系の併発症を伴う関節リウマチ　多部位	M0530																						
			その他の臓器および器官系の併発症を伴う関節リウマチ　肩甲帯	M0531																						
			その他の臓器および器官系の併発症を伴う関節リウマチ　上腕	M0532																						
			その他の臓器および器官系の併発症を伴う関節リウマチ　前腕	M0533																						
			その他の臓器および器官系の併発症を伴う関節リウマチ　手	M0534																						
			その他の臓器および器官系の併発症を伴う関節リウマチ　骨盤部および大腿	M0535																						
			その他の臓器および器官系の併発症を伴う関節リウマチ　下腿	M0536																						
			その他の臓器および器官系の併発症を伴う関節リウマチ　足関節部および足	M0537																						
			その他の臓器および器官系の併発症を伴う関節リウマチ　その他	M0538																						

診断群分類			医療資源を最も投入した傷病名		年齢、出生時体重			手術					手術・処置等1				手術・処置等2				定義副傷病				重症度等	
MDC	コード	分類名	ICD名称	ICDコード	コード	フラグ	年齢、出生時体重	手術分岐	対応コード	フラグ	点数表名称	区分番号等	対応コード	フラグ	処置等名称	区分番号等	対応コード	フラグ	処置等名称	区分番号等	対応コード	フラグ	疾患名	疾患コードまたはICDコード	フラグ	重症度等
			その他の臓器および器官系の併発症を伴う関節リウマチ　部位不明	M0539																						
			その他の血清反応陽性関節リウマチ　多部位	M0580																						
			その他の血清反応陽性関節リウマチ　肩甲帯	M0581																						
			その他の血清反応陽性関節リウマチ　上腕	M0582																						
			その他の血清反応陽性関節リウマチ　前腕	M0583																						
			その他の血清反応陽性関節リウマチ　手	M0584																						
			その他の血清反応陽性関節リウマチ　骨盤部および大腿	M0585																						
			その他の血清反応陽性関節リウマチ　下腿	M0586																						
			その他の血清反応陽性関節リウマチ　足関節部および足	M0587																						
			その他の血清反応陽性関節リウマチ　その他	M0588																						
			その他の血清反応陽性関節リウマチ　部位不明	M0589																						
			血清反応陽性関節リウマチ，詳細不明　多部位	M0590																						
			血清反応陽性関節リウマチ，詳細不明　肩甲帯	M0591																						
			血清反応陽性関節リウマチ，詳細不明　上腕	M0592																						
			血清反応陽性関節リウマチ，詳細不明　前腕	M0593																						
			血清反応陽性関節リウマチ，詳細不明　手	M0594																						
			血清反応陽性関節リウマチ，詳細不明　骨盤部および大腿	M0595																						
			血清反応陽性関節リウマチ，詳細不明　下腿	M0596																						
			血清反応陽性関節リウマチ，詳細不明　足関節部および足	M0597																						
			血清反応陽性関節リウマチ，詳細不明　その他	M0598																						
			血清反応陽性関節リウマチ，詳細不明　部位不明	M0599																						
			血清反応陰性関節リウマチ　多部位	M0600																						
			血清反応陰性関節リウマチ　肩甲帯	M0601																						
			血清反応陰性関節リウマチ　上腕	M0602																						
			血清反応陰性関節リウマチ　前腕	M0603																						
			血清反応陰性関節リウマチ　手	M0604																						
			血清反応陰性関節リウマチ　骨盤部および大腿	M0605																						
			血清反応陰性関節リウマチ　下腿	M0606																						
			血清反応陰性関節リウマチ　足関節部および足	M0607																						
			血清反応陰性関節リウマチ　その他	M0608																						
			血清反応陰性関節リウマチ　部位不明	M0609																						
			成人発症スチル＜Still＞病　多部位	M0610																						
			成人発症スチル＜Still＞病　肩甲帯	M0611																						
			成人発症スチル＜Still＞病　上腕	M0612																						
			成人発症スチル＜Still＞病　前腕	M0613																						
			成人発症スチル＜Still＞病　手	M0614																						
			成人発症スチル＜Still＞病　骨盤部および大腿	M0615																						
			成人発症スチル＜Still＞病　下腿	M0616																						
			成人発症スチル＜Still＞病　足関節部および足	M0617																						
			成人発症スチル＜Still＞病　その他	M0618																						
			成人発症スチル＜Still＞病　部位不明	M0619																						
			リウマチ性滑液包炎　多部位	M0620																						
			リウマチ性滑液包炎　肩甲帯	M0621																						

診断群分類			医療資源を最も投入した傷病名		年齢、出生時体重			手術					手術・処置等1				手術・処置等2				定義副傷病				重症度等	
MDC	コード	分類名	ICD名称	ICDコード	コード	フラグ	年齢、出生時体重	手術分岐	対応コード	フラグ	点数表名称	区分番号等	対応コード	フラグ	処置等名称	区分番号等	対応コード	フラグ	処置等名称	区分番号等	対応コード	フラグ	疾患名	疾患コードまたはICDコード	フラグ	重症度等
			リウマチ性滑液包炎　上腕	M0622																						
			リウマチ性滑液包炎　前腕	M0623																						
			リウマチ性滑液包炎　手	M0624																						
			リウマチ性滑液包炎　骨盤部および大腿	M0625																						
			リウマチ性滑液包炎　下腿	M0626																						
			リウマチ性滑液包炎　足関節部および足	M0627																						
			リウマチ性滑液包炎　その他	M0628																						
			リウマチ性滑液包炎　部位不明	M0629																						
			リウマチ性皮下結節　多部位	M0630																						
			リウマチ性皮下結節　肩甲帯	M0631																						
			リウマチ性皮下結節　上腕	M0632																						
			リウマチ性皮下結節　前腕	M0633																						
			リウマチ性皮下結節　手	M0634																						
			リウマチ性皮下結節　骨盤部および大腿	M0635																						
			リウマチ性皮下結節　下腿	M0636																						
			リウマチ性皮下結節　足関節部および足	M0637																						
			リウマチ性皮下結節　その他	M0638																						
			リウマチ性皮下結節　部位不明	M0639																						
			炎症性多発性関節障害　多部位	M0640																						
			炎症性多発性関節障害　肩甲帯	M0641																						
			炎症性多発性関節障害　上腕	M0642																						
			炎症性多発性関節障害　前腕	M0643																						
			炎症性多発性関節障害　手	M0644																						
			炎症性多発性関節障害　骨盤部および大腿	M0645																						
			炎症性多発性関節障害　下腿	M0646																						
			炎症性多発性関節障害　足関節部および足	M0647																						
			炎症性多発性関節障害　その他	M0648																						
			炎症性多発性関節障害　部位不明	M0649																						
			その他の明示された関節リウマチ　多部位	M0680																						
			その他の明示された関節リウマチ　肩甲帯	M0681																						
			その他の明示された関節リウマチ　上腕	M0682																						
			その他の明示された関節リウマチ　前腕	M0683																						
			その他の明示された関節リウマチ　手	M0684																						
			その他の明示された関節リウマチ　骨盤部および大腿	M0685																						
			その他の明示された関節リウマチ　下腿	M0686																						
			その他の明示された関節リウマチ　足関節部および足	M0687																						
			その他の明示された関節リウマチ　その他	M0688																						
			その他の明示された関節リウマチ　部位不明	M0689																						
			関節リウマチ，詳細不明　多部位	M0690																						
			関節リウマチ，詳細不明　肩甲帯	M0691																						
			関節リウマチ，詳細不明　上腕	M0692																						
			関節リウマチ，詳細不明　前腕	M0693																						
			関節リウマチ，詳細不明　手	M0694																						
			関節リウマチ，詳細不明　骨盤部および大腿	M0695																						
			関節リウマチ，詳細不明　下腿	M0696																						
			関節リウマチ，詳細不明　足関節部および足	M0697																						
			関節リウマチ，詳細不明　その他	M0698																						
			関節リウマチ，詳細不明　部位不明	M0699																						
			遠位指＜趾＞節間関節乾せん＜癬＞性関節障害　多部位	M0700																						
			遠位指＜趾＞節間関節乾せん＜癬＞性関節障害　肩甲帯	M0701																						

診断群分類			医療資源を最も投入した傷病名		年齢、出生時体重			手術					手術・処置等1				手術・処置等2				定義副傷病				重症度等	
MDC	コード	分類名	ICD名称	ICDコード	コード	フラグ	年齢、出生時体重	手術分岐	対応コード	フラグ	点数表名称	区分番号等	対応コード	フラグ	処置等名称	区分番号等	対応コード	フラグ	処置等名称	区分番号等	対応コード	フラグ	疾患名	疾患コードまたはICDコード	フラグ	重症度等
			遠位指＜趾＞節間関節乾せん＜癬＞性関節障害　上腕	M0702																						
			遠位指＜趾＞節間関節乾せん＜癬＞性関節障害　前腕	M0703																						
			遠位指＜趾＞節間関節乾せん＜癬＞性関節障害　手	M0704																						
			遠位指＜趾＞節間関節乾せん＜癬＞性関節障害　骨盤部および大腿	M0705																						
			遠位指＜趾＞節間関節乾せん＜癬＞性関節障害　下腿	M0706																						
			遠位指＜趾＞節間関節乾せん＜癬＞性関節障害　足関節部および足	M0707																						
			遠位指＜趾＞節間関節乾せん＜癬＞性関節障害　その他	M0708																						
			遠位指＜趾＞節間関節乾せん＜癬＞性関節障害　部位不明	M0709																						
			破壊性関節炎　多部位	M0710																						
			破壊性関節炎　骨盤部および大腿	M0715																						
			破壊性関節炎　下腿	M0716																						
			破壊性関節炎　その他	M0718																						
			破壊性関節炎　部位不明	M0719																						
			乾せん＜癬＞性脊椎炎　肩甲帯	M0721																						
			乾せん＜癬＞性脊椎炎　上腕	M0722																						
			乾せん＜癬＞性脊椎炎　前腕	M0723																						
			乾せん＜癬＞性脊椎炎　手	M0724																						
			乾せん＜癬＞性脊椎炎　骨盤部および大腿	M0725																						
			乾せん＜癬＞性脊椎炎　下腿	M0726																						
			乾せん＜癬＞性脊椎炎　足関節部および足	M0727																						
			乾せん＜癬＞性脊椎炎　その他	M0728																						
			乾せん＜癬＞性脊椎炎　部位不明	M0729																						
			クローン＜Crohn＞病［限局性腸炎］における関節障害　下腿	M0746																						
			潰瘍性大腸炎における関節障害　下腿	M0756																						
			その他の腸病（性）関節障害　下腿	M0766																						
			若年性関節リウマチ　多部位	M0800																						
			若年性関節リウマチ　肩甲帯	M0801																						
			若年性関節リウマチ　上腕	M0802																						
			若年性関節リウマチ　前腕	M0803																						
			若年性関節リウマチ　手	M0804																						
			若年性関節リウマチ　骨盤部および大腿	M0805																						
			若年性関節リウマチ　下腿	M0806																						
			若年性関節リウマチ　足関節部および足	M0807																						
			若年性関節リウマチ　その他	M0808																						
			若年性関節リウマチ　部位不明	M0809																						
			若年性強直性脊椎炎	M081$																						
			全身性発症を伴う若年性関節炎［スチル＜Still＞病］　多部位	M0820																						
			全身性発症を伴う若年性関節炎［スチル＜Still＞病］　肩甲帯	M0821																						
			全身性発症を伴う若年性関節炎［スチル＜Still＞病］　上腕	M0822																						
			全身性発症を伴う若年性関節炎［スチル＜Still＞病］　前腕	M0823																						
			全身性発症を伴う若年性関節炎［スチル＜Still＞病］　手	M0824																						
			全身性発症を伴う若年性関節炎［スチル＜Still＞病］　骨盤部および大腿	M0825																						
			全身性発症を伴う若年性関節炎［スチル＜Still＞病］　下腿	M0826																						
			全身性発症を伴う若年性関節炎［スチル＜Still＞病］　足関節部および足	M0827																						
			全身性発症を伴う若年性関節炎［スチル＜Still＞病］　その他	M0828																						
			全身性発症を伴う若年性関節炎［スチル＜Still＞病］　部位不明	M0829																						

診断群分類			医療資源を最も投入した傷病名		年齢、出生時体重			手術					手術・処置等1				手術・処置等2				定義副傷病				重症度等	
MDC	コード	分類名	ICD名称	ICDコード	コード	フラグ	年齢、出生時体重	手術分岐	対応コード	フラグ	点数表名称	区分番号等	対応コード	フラグ	処置等名称	区分番号等	対応コード	フラグ	処置等名称	区分番号等	対応コード	フラグ	疾患名	疾患コードまたはICDコード	フラグ	重症度等
			若年性多発性関節炎（血清反応陰性） 肩甲帯	M0831																						
			若年性多発性関節炎（血清反応陰性） 上腕	M0832																						
			若年性多発性関節炎（血清反応陰性） 前腕	M0833																						
			若年性多発性関節炎（血清反応陰性） 手	M0834																						
			若年性多発性関節炎（血清反応陰性） 骨盤部および大腿	M0835																						
			若年性多発性関節炎（血清反応陰性） 下腿	M0836																						
			若年性多発性関節炎（血清反応陰性） 足関節部および足	M0837																						
			少関節型若年性関節炎 肩甲帯	M0841																						
			少関節型若年性関節炎 上腕	M0842																						
			少関節型若年性関節炎 前腕	M0843																						
			少関節型若年性関節炎 手	M0844																						
			少関節型若年性関節炎 骨盤部および大腿	M0845																						
			少関節型若年性関節炎 下腿	M0846																						
			少関節型若年性関節炎 足関節部および足	M0847																						
			その他の若年性関節炎 肩甲帯	M0881																						
			その他の若年性関節炎 上腕	M0882																						
			その他の若年性関節炎 前腕	M0883																						
			その他の若年性関節炎 手	M0884																						
			その他の若年性関節炎 骨盤部および大腿	M0885																						
			その他の若年性関節炎 下腿	M0886																						
			その他の若年性関節炎 足関節部および足	M0887																						
			若年性関節炎，詳細不明 肩甲帯	M0891																						
			若年性関節炎，詳細不明 上腕	M0892																						
			若年性関節炎，詳細不明 前腕	M0893																						
			若年性関節炎，詳細不明 手	M0894																						
			若年性関節炎，詳細不明 骨盤部および大腿	M0895																						
			若年性関節炎，詳細不明 下腿	M0896																						
			若年性関節炎，詳細不明 足関節部および足	M0897																						
			乾せん＜癬＞における若年性関節炎 多部位	M0900																						
			乾せん＜癬＞における若年性関節炎 肩甲帯	M0901																						
			乾せん＜癬＞における若年性関節炎 上腕	M0902																						
			乾せん＜癬＞における若年性関節炎 前腕	M0903																						
			乾せん＜癬＞における若年性関節炎 手	M0904																						
			乾せん＜癬＞における若年性関節炎 骨盤部および大腿	M0905																						
			乾せん＜癬＞における若年性関節炎 下腿	M0906																						
			乾せん＜癬＞における若年性関節炎 足関節部および足	M0907																						
			乾せん＜癬＞における若年性関節炎 その他	M0908																						
			乾せん＜癬＞における若年性関節炎 部位不明	M0909																						
			回帰性リウマチ 肩甲帯	M1231																						
			回帰性リウマチ 上腕	M1232																						
			回帰性リウマチ 前腕	M1233																						
			回帰性リウマチ 手	M1234																						
			回帰性リウマチ 骨盤部および大腿	M1235																						
			回帰性リウマチ 下腿	M1236																						
			回帰性リウマチ 足関節部および足	M1237																						
			強直性脊椎炎	M45$																						

診断群分類			医療資源を最も投入した傷病名		年齢、出生時体重			手術					手術・処置等1				手術・処置等2				定義副傷病				重症度等	
MDC	コード	分類名	ICD名称	ICDコード	コード	フラグ	年齢、出生時体重	手術分岐	対応コード	フラグ	点数表名称	区分番号等	対応コード	フラグ	処置等名称	区分番号等	対応コード	フラグ	処置等名称	区分番号等	対応コード	フラグ	疾患名	疾患コードまたはICDコード	フラグ	重症度等
07	0510	痛風、関節の障害(その他)	痛風	M10$				手術なし	99	99	手術なし		1	2	骨移植術(軟骨移植術を含む。)	K059$	1	1	人工呼吸	J045$						
			その他の結晶性関節障害	M11$				手術あり	97	01	関節切開術	K060$														
			酵素欠損およびその他の遺伝性障害による痛風性関節障害	M140					97	01	関節滑膜切除術	K066$														
			その他の代謝障害における結晶性関節障害	M141					97	01	観血的関節固定術	K078$														
			リポイド皮膚関節炎	M143					97	01	関節形成手術	K080$														
			アミロイドーシス<アミロイド症>における関節障害	M144					97	01	関節鏡下肩関節唇形成術	K080-5														
			その他の内分泌，栄養および代謝障害における関節障害	M145					97	02	皮膚切開術	K001$														
			他に分類されるその他の明示された疾患における関節障害	M148					97	02	皮膚、皮下腫瘍摘出術(露出部)	K005$														
			リウマチ，詳細不明	M790$					97	97		その他のKコード														
07	0520	リンパ節、リンパ管の疾患	結核性末梢(性)リンパ節症	A182	00	0	6歳以上	手術なし	99	99	手術なし						1	2	中心静脈注射	G005						
			リンパ節の良性新生物	D360	06	1	6歳未満	手術あり	97	01	創傷処理	K000$					1	1	人工呼吸	J045$						
			慢性リンパ節炎，腸間膜を除く	I881					97	01	皮膚切開術	K001$														
			その他の非特異性リンパ節炎	I888					97	01	デブリードマン	K002$														
			非特異性リンパ節炎，詳細不明	I889					97	01	皮膚、皮下腫瘍摘出術(露出部)	K005$														
			リンパ管およびリンパ節のその他の非感染性障害	I89$					97	01	皮膚、皮下腫瘍摘出術(露出部以外)	K006$														
			急性リンパ節炎	L04$					97	01	リンパ節摘出術	K626$														
									97	01	リンパ管吻合術	K628														
									97	97		その他のKコード														
07	0560	全身性臓器障害を伴う自己免疫性疾患	サルコイドーシス	D86$	00	0	6歳以上	手術なし	99	99	手術なし		1	2	骨長調整手術	K058$	8	12	インフリキシマブ							
			心臓併発症の記載のないリウマチ熱	I00	06	1	6歳未満	手術あり	97	01	人工骨頭挿入術　肩、股	K0811	1	2	骨移植術(軟骨移植術を含む。)	K059$	6	10	ガンマグロブリン							
			え<壊>疽性膿皮症	L88					97	01	人工関節置換術　肩、股、膝	K0821					5	9	トシリズマブ							
			皮膚および皮下組織の肉芽腫性障害	L92$					97	01	人工関節抜去術	K082-2$					5	9	アバタセプト							
			エリテマトーデス<紅斑性狼瘡>	L93$					97	01	人工関節再置換術　肩、股、膝	K082-31					4	8	アダリムマブ							
			斑状強皮症[モルフェア]	L940					97	02	関節切開術	K060$					3	7	エタネルセプト							
			線状強皮症	L941					97	02	関節滑膜切除術	K066$					2	5	血漿交換療法	J039						
			皮膚石灰沈着症	L942					97	02	関節鏡下関節滑膜切除術	K066-2$					1	3	人工腎臓　その他の場合	J0383						
			手指硬化症	L943					97	02	滑液膜摘出術	K066-3$					1	2	中心静脈注射	G005						
			皮膚に限局した血管炎，他に分類されないもの	L95$					97	02	関節鏡下滑液膜摘出術	K066-4$					1	1	人工呼吸	J045$						
			(急性)熱性好中球性皮膚症[スウィート<Sweet>症候群]	L982					97	02	膝蓋骨滑液嚢切除術	K066-5														
			好酸球性蜂巣炎<蜂窩織炎>[ウェルズ<Wells>病]	L983					97	02	関節鏡下膝蓋骨滑液嚢切除術	K066-6														
			腸バイパスに続発する関節障害　多部位	M0200					97	02	掌指関節滑膜切除術	K066-7														
			腸バイパスに続発する関節障害　その他	M0208					97	02	関節鏡下掌指関節滑膜切除術	K066-8														
			腸バイパスに続発する関節障害　部位不明	M0209					97	02	観血的関節授動術	K076$														
			赤痢後関節障害　多部位	M0210					97	02	観血的関節制動術	K077$														
			赤痢後関節障害　その他	M0218					97	02	観血的関節固定術	K078$														
			赤痢後関節障害　部位不明	M0219					97	02	関節形成手術	K080$														
			予防接種後関節障害　多部位	M0220					97	02	関節鏡下肩関節唇形成術	K080-5														
			予防接種後関節障害　その他	M0228					97	97		その他のKコード														
			予防接種後関節障害　部位不明	M0229																						
			その他の反応性関節障害　多部位	M0280																						
			その他の反応性関節障害　その他	M0288																						
			その他の反応性関節障害　部位不明	M0289																						
			反応性関節障害，詳細不明　多部位	M0290																						
			反応性関節障害，詳細不明　その他	M0298																						
			反応性関節障害，詳細不明　部位不明	M0299																						
			髄膜炎菌感染後関節炎　多部位	M0300																						

診断群分類			医療資源を最も投入した傷病名		年齢、出生時体重			手術					手術・処置等1				手術・処置等2				定義副傷病				重症度等	
MDC	コード	分類名	ICD名称	ICDコード	コード	フラグ	年齢、出生時体重	手術分岐	対応コード	フラグ	点数表名称	区分番号等	対応コード	フラグ	処置等名称	区分番号等	対応コード	フラグ	処置等名称	区分番号等	対応コード	フラグ	疾患名	疾患コードまたはICDコード	フラグ	重症度等
			梅毒における感染後関節障害　多部位	M0310																						
			他に分類される疾患におけるその他の感染後関節障害　多部位	M0320																						
			他に分類されるその他の疾患における反応性関節障害　多部位	M0360																						
			乾せん＜癬＞性脊椎炎　多部位	M0720																						
			クローン＜Crohn＞病［限局性腸炎］における関節障害　多部位	M0740																						
			クローン＜Crohn＞病［限局性腸炎］における関節障害　その他	M0748																						
			クローン＜Crohn＞病［限局性腸炎］における関節障害　部位不明	M0749																						
			潰瘍性大腸炎における関節障害　多部位	M0750																						
			潰瘍性大腸炎における関節障害　その他	M0758																						
			潰瘍性大腸炎における関節障害　部位不明	M0759																						
			その他の腸病（性）関節障害　多部位	M0760																						
			その他の腸病（性）関節障害　その他	M0768																						
			その他の腸病（性）関節障害　部位不明	M0769																						
			若年性多発性関節炎（血清反応陰性）多部位	M0830																						
			若年性多発性関節炎（血清反応陰性）その他	M0838																						
			若年性多発性関節炎（血清反応陰性）部位不明	M0839																						
			少関節型若年性関節炎　多部位	M0840																						
			少関節型若年性関節炎　その他	M0848																						
			少関節型若年性関節炎　部位不明	M0849																						
			その他の若年性関節炎　多部位	M0880																						
			その他の若年性関節炎　その他	M0888																						
			その他の若年性関節炎　部位不明	M0889																						
			若年性関節炎，詳細不明　多部位	M0890																						
			若年性関節炎，詳細不明　その他	M0898																						
			若年性関節炎，詳細不明　部位不明	M0899																						
			クローン＜Crohn＞病［限局性腸炎］における若年性関節炎	M091$																						
			潰瘍性大腸炎における若年性関節炎	M092$																						
			他に分類されるその他の疾患における若年性関節炎	M098$																						
			リウマチ熱後慢性関節障害［ジャクー＜Jaccoud＞病］	M120$																						
			カシン・ベック＜Kaschin－Beck＞病	M121$																						
			回帰性リウマチ　多部位	M1230																						
			回帰性リウマチ　その他	M1238																						
			回帰性リウマチ　部位不明	M1239																						
			多発性関節炎，詳細不明　多部位	M1300																						
			多発性関節炎，詳細不明　上腕	M1302																						
			多発性関節炎，詳細不明　前腕	M1303																						
			多発性関節炎，詳細不明　骨盤部および大腿	M1305																						
			単（発性）関節炎，他に分類されないもの　多部位	M1310																						
			その他の明示された関節炎　多部位	M1380																						
			関節炎，詳細不明　多部位	M1390																						
			原発性全身性（骨）関節症	M150																						
			続発性多発性関節症	M153																						
			びらん性（骨）関節症	M154																						
			その他の多発性関節症	M158																						
			多発性関節症，詳細不明	M159																						
			その他の関節の原発性関節症　多部位	M1900																						
			結節性多発（性）動脈炎	M300																						
			肺の併発症を伴う多発（性）動脈炎［チャウグ・シュトラウス＜Churg－Strauss＞症候群］	M301																						
			若年性多発（性）動脈炎	M302																						

診断群分類			医療資源を最も投入した傷病名		年齢、出生時体重			手術					手術・処置等1				手術・処置等2				定義副傷病				重症度等	
MDC	コード	分類名	ICD名称	ICDコード	コード	フラグ	年齢、出生時体重	手術分岐	対応コード	フラグ	点数表名称	区分番号等	対応コード	フラグ	処置等名称	区分番号等	対応コード	フラグ	処置等名称	区分番号等	対応コード	フラグ	疾患名	疾患コードまたはICDコード	フラグ	重症度等
			結節性多発(性)動脈炎に関連するその他の病態	M308																						
			その他のえ＜壊＞死性血管障害	M31$																						
			全身性エリテマトーデス＜紅斑性狼瘡＞＜SLE＞	M32$																						
			若年性皮膚筋炎	M330																						
			その他の皮膚筋炎	M331																						
			多発性筋炎	M332																						
			皮膚(多発性)筋炎, 詳細不明	M339																						
			全身性硬化症	M34$																						
			乾燥症候群[シェーグレン＜Sjogren＞症候群]	M350																						
			その他の重複症候群	M351																						
			ベーチェット＜Behcet＞病	M352																						
			リウマチ性多発筋痛症	M353																						
			びまん性(好酸球増加性)筋膜炎	M354																						
			多巣性線維性硬化症	M355																						
			再発性＜反復性＞皮下脂肪組織炎[ウェーバー・クリスチャン＜Weber－Christian＞病]	M356																						
			過度＜剰＞運動性症候群	M357																						
			その他の明示された全身性結合組織疾患	M358																						
			全身性結合組織疾患, 詳細不明	M359																						
			他に分類される疾患における全身性結合組織障害	M36$																						
			サルコイドーシスにおける筋炎	M633																						
07	0570	瘢痕拘縮	皮膚の瘢痕状態および線維症	L905				手術なし	99	99	手術なし		2	2	皮弁作成術、移動術、切断術、遷延皮弁術	K015$	1	1	人工呼吸	J045$						
			皮膚の肥厚性障害	L91$				その他の手術あり	97	02	創傷処理	K000$	2	2	動脈(皮)弁術、筋(皮)弁術	K016										
									97	02	皮膚切開術	K001$	2	2	遊離皮弁術(顕微鏡下血管柄付きのもの) その他の場合	K0172										
									97	02	デブリードマン	K002$	2	2	複合組織移植術	K019										
									97	02	皮膚剥削術	K009$	2	2	自家遊離複合組織移植術(顕微鏡下血管柄付きのもの)	K020										
									97	97		その他のKコード	2	2	組織拡張器による再建手術(一連につき) その他の場合	K0222										
								瘢痕拘縮形成手術等	01	01	瘢痕拘縮形成手術	K010$	1	1	分層植皮術	K013$										
									01	01	腱剥離術(関節鏡下によるものを含む。)	K035	1	1	全層植皮術	K013-2$										
									01	01	観血的関節授動術	K076$														
									01	01	指瘢痕拘縮手術	K099														
07	0580	斜頸	斜頸	M436$				手術なし	99	99	手術なし						1	1	人工呼吸	J045$						
			胸鎖乳突筋の先天(性)変形	Q680				手術あり	97	01	腱切離・切除術(関節鏡下によるものを含む。)	K034														
									97	01	脊椎固定術、椎弓切除術、椎弓形成術(多椎間又は多椎弓の場合を含む。) 前方椎体固定	K1421														
									97	01	脊椎固定術、椎弓切除術、椎弓形成術(多椎間又は多椎弓の場合を含む。) 後方又は後側方固定	K1422														
									97	01	脊椎固定術、椎弓切除術、椎弓形成術(多椎間又は多椎弓の場合を含む。) 後方椎体固定	K1423														
									97	01	脊椎固定術、椎弓切除術、椎弓形成術(多椎間又は多椎弓の場合を含む。) 前方後方同時固定	K1424														
									97	01	体外式脊椎固定術	K144														
									97	97		その他のKコード														
07	0590	血管腫、リンパ管腫	血管腫,全ての部位	D180				手術なし	99	99	手術なし		1	3	血管塞栓術(頭部、胸腔、腹腔内血管等)	K615$	2	4	皮膚レーザー照射療法	J054-2$						
			リンパ管腫,全ての部位	D181				手術あり	97	01	皮膚、皮下、粘膜下血管腫摘出術(露出部)	K003$	1	2	皮弁作成術、移動術、切断術、遷延皮弁術	K015$	1	1	人工呼吸	J045$						
			遺伝性出血性毛細血管拡張症	I780					97	01	皮膚、皮下、粘膜下血管腫摘出術(露出部以外)	K004$	1	2	動脈(皮)弁術、筋(皮)弁術	K016										
									97	01	リンパ管腫摘出術	K625$	1	2	遊離皮弁術(顕微鏡下血管柄付きのもの) その他の場合	K0172										
									97	97		その他のKコード	1	2	複合組織移植術	K019										
													1	2	自家遊離複合組織移植術(顕微鏡下血管柄付きのもの)	K020										

診断群分類			医療資源を最も投入した傷病名		年齢、出生時体重			手術					手術・処置等1				手術・処置等2				定義副傷病				重症度等	
MDC	コード	分類名	ICD名称	ICDコード	コード	フラグ	年齢、出生時体重	手術分岐	対応コード	フラグ	点数表名称	区分番号等	対応コード	フラグ	処置等名称	区分番号等	対応コード	フラグ	処置等名称	区分番号等	対応コード	フラグ	疾患名	疾患コードまたはICDコード	フラグ	重症度等
													1	2	粘膜移植術	K021$										
													1	2	粘膜弁手術	K021-2$										
													1	2	組織拡張器による再建手術(一連につき)その他の場合	K0222										
													1	1	分層植皮術	K013$										
													1	1	全層植皮術	K013-2$										
07	0600	骨折変形癒合、癒合不全などによる変形(上肢以外)	骨折の変形癒合 骨盤部および大腿	M8405				手術なし	99	99	手術なし		1	2	皮弁作成術、移動術、切断術、遷延皮弁術	K015$	1	3	人工腎臓 その他の場合	J0383						
			骨折の変形癒合 下腿	M8406				その他の手術あり	97	02	難治性骨折電磁波電気治療法(一連につき)	K047	1	2	動脈(皮)弁術、筋(皮)弁術	K016	1	2	中心静脈注射	G005						
			骨折の変形癒合 足関節部および足	M8407					97	02	難治性骨折超音波治療法(一連につき)	K047-2	1	2	遊離皮弁術(顕微鏡下血管柄付きのもの)その他の場合	K0172	1	1	人工呼吸	J045$						
			骨折の骨癒合不全[偽関節] 骨盤部および大腿	M8415					97	02	超音波骨折治療法(一連につき)	K047-3	1	2	複合組織移植術	K019										
			骨折の骨癒合不全[偽関節] 下腿	M8416					97	97		その他のKコード	1	2	自家遊離複合組織移植術(顕微鏡下血管柄付きのもの)	K020										
			骨折の骨癒合不全[偽関節] 足関節部および足	M8417				骨長調整手術等	01	01	骨長調整手術	K058$	1	2	組織拡張器による再建手術(一連につき)その他の場合	K0222										
			骨折の癒合遅延 骨盤部および大腿	M8425					01	01	偽関節手術	K056$	1	2	骨移植術(軟骨移植術を含む。)	K059$										
			骨折の癒合遅延 下腿	M8426					01	01	変形治癒骨折矯正手術 前腕、下腿	K0572	1	1	分層植皮術	K013$										
			骨折の癒合遅延 足関節部および足	M8427					01	01	変形治癒骨折矯正手術 鎖骨、膝蓋骨、手、足、指(手、足)その他	K0573	1	1	全層植皮術	K013-2$										
			病的骨折, 他に分類されないもの 骨盤部および大腿	M8445					01	01	観血的関節固定術 胸鎖、肘、手、足	K0782														
			病的骨折, 他に分類されないもの 下腿	M8446					01	01	関節形成手術 胸鎖、肘、手、足	K0802														
			病的骨折, 他に分類されないもの 足関節部および足	M8447																						
			骨のその他の癒合障害 骨盤部および大腿	M8485																						
			骨のその他の癒合障害 下腿	M8486																						
			骨のその他の癒合障害 足関節部および足	M8487																						
			骨癒合術後または関節固定術後の偽関節	M960																						
			脊椎骨折の続発・後遺症	T911																						
			胸部<郭>および骨盤部のその他の骨折の続発・後遺症	T912																						
			大腿骨骨折の続発・後遺症	T931																						
			下肢のその他の骨折の続発・後遺症	T932																						
07	0610	骨折変形癒合、癒合不全などによる変形(上肢)	骨折の変形癒合 肩甲帯	M8401				手術なし	99	99	手術なし		1	2	皮弁作成術、移動術、切断術、遷延皮弁術	K015$	1	3	人工腎臓 その他の場合	J0383	1	3	脊椎骨粗鬆症	070370		
			骨折の変形癒合 上腕	M8402				その他の手術あり	97	02	難治性骨折電磁波電気治療法(一連につき)	K047	1	2	動脈(皮)弁術、筋(皮)弁術	K016	1	2	中心静脈注射	G005						
			骨折の変形癒合 前腕	M8403					97	02	難治性骨折超音波治療法(一連につき)	K047-2	1	2	遊離皮弁術(顕微鏡下血管柄付きのもの)その他の場合	K0172	1	1	人工呼吸	J045$						
			骨折の変形癒合 手	M8404					97	97		その他のKコード	1	2	複合組織移植術	K019										
			骨折の骨癒合不全[偽関節] 肩甲帯	M8411				変形治癒骨折矯正手術 前腕、下腿等	01	01	変形治癒骨折矯正手術 前腕、下腿	K0572	1	2	自家遊離複合組織移植術(顕微鏡下血管柄付きのもの)	K020										
			骨折の骨癒合不全[偽関節] 上腕	M8412					01	01	偽関節手術	K056$	1	2	組織拡張器による再建手術(一連につき)その他の場合	K0222										
			骨折の骨癒合不全[偽関節] 前腕	M8413					01	01	変形治癒骨折矯正手術 鎖骨、膝蓋骨、手、足、指(手、足)その他	K0573	1	2	骨移植術(軟骨移植術を含む。)	K059$										
			骨折の骨癒合不全[偽関節] 手	M8414					01	01	骨長調整手術	K058$	1	1	分層植皮術	K013$										
			骨折の癒合遅延 肩甲帯	M8421					01	01	観血的関節固定術 胸鎖、肘、手、足	K0782	1	1	全層植皮術	K013-2$										
			骨折の癒合遅延 上腕	M8422					01	01	関節形成手術 胸鎖、肘、手、足	K0802														
			骨折の癒合遅延 前腕	M8423																						
			骨折の癒合遅延 手	M8424																						
			疲労骨折, 他に分類されないもの 肩甲帯	M8431																						
			疲労骨折, 他に分類されないもの 上腕	M8432																						
			疲労骨折, 他に分類されないもの 前腕	M8433																						

診断群分類			医療資源を最も投入した傷病名		年齢、出生時体重			手術					手術・処置等1				手術・処置等2				定義副傷病				重症度等	
MDC	コード	分類名	ICD名称	ICDコード	コード	フラグ	年齢、出生時体重	手術分岐	対応コード	フラグ	点数表名称	区分番号等	対応コード	フラグ	処置等名称	区分番号等	対応コード	フラグ	処置等名称	区分番号等	対応コード	フラグ	疾患名	疾患コードまたはICDコード	フラグ	重症度等
			疲労骨折，他に分類されないもの　手	M8434																						
			病的骨折，他に分類されないもの　肩甲帯	M8441																						
			病的骨折，他に分類されないもの　上腕	M8442																						
			病的骨折，他に分類されないもの　前腕	M8443																						
			病的骨折，他に分類されないもの　手	M8444																						
			骨の癒合障害，詳細不明　肩甲帯	M8491																						
			骨の癒合障害，詳細不明　上腕	M8492																						
			骨の癒合障害，詳細不明　前腕	M8493																						
			骨の癒合障害，詳細不明　手	M8494																						
			腕の骨折の続発・後遺症	T921																						
			手首および手の骨折の続発・後遺症	T922																						
07	1030	その他の筋骨格系・結合組織の疾患	この表の傷病名の欄に掲げるICDコード以外の筋骨格系及び結合組織の疾患に係るICDコード	M!!!!				手術なし	99	99	手術なし						1	1	人工呼吸	J045$						
			ブドウ球菌性(多発性)関節炎　多部位	M0000				手術あり	97	97	手術あり															
			ブドウ球菌性(多発性)関節炎　その他	M0008																						
			ブドウ球菌性(多発性)関節炎　部位不明	M0009																						
			肺炎球菌性(多発性)関節炎　多部位	M0010																						
			肺炎球菌性(多発性)関節炎　その他	M0018																						
			肺炎球菌性(多発性)関節炎　部位不明	M0019																						
			その他のレンサ球菌性(多発性)関節炎　多部位	M0020																						
			その他のレンサ球菌性(多発性)関節炎　その他	M0028																						
			その他のレンサ球菌性(多発性)関節炎　部位不明	M0029																						
			その他の明示された病原体による(多発性)関節炎　多部位	M0080																						
			その他の明示された病原体による(多発性)関節炎　その他	M0088																						
			その他の明示された病原体による(多発性)関節炎　部位不明	M0089																						
			化膿性関節炎，詳細不明　多部位	M0090																						
			化膿性関節炎，詳細不明　その他	M0098																						
			化膿性関節炎，詳細不明　部位不明	M0099																						
			髄膜炎菌性関節炎　多部位	M0100																						
			髄膜炎菌性関節炎　その他	M0108																						
			髄膜炎菌性関節炎　部位不明	M0109																						
			結核性関節炎　多部位	M0110																						
			結核性関節炎　その他	M0118																						
			結核性関節炎　部位不明	M0119																						
			ライム＜Lyme＞病における関節炎　多部位	M0120																						
			ライム＜Lyme＞病における関節炎　その他	M0128																						
			ライム＜Lyme＞病における関節炎　部位不明	M0129																						
			他に分類されるその他の細菌性疾患における関節炎　多部位	M0130																						
			他に分類されるその他の細菌性疾患における関節炎　その他	M0138																						
			他に分類されるその他の細菌性疾患における関節炎　部位不明	M0139																						
			風疹性関節炎　多部位	M0140																						
			風疹性関節炎　その他	M0148																						
			風疹性関節炎　部位不明	M0149																						
			他に分類されるその他のウイルス疾患における関節炎　多部位	M0150																						
			他に分類されるその他のウイルス疾患における関節炎　その他	M0158																						
			他に分類されるその他のウイルス疾患における関節炎　部位不明	M0159																						

診断群分類			医療資源を最も投入した傷病名		年齢、出生時体重			手術					手術・処置等1				手術・処置等2				定義副傷病				重症度等	
MDC	コード	分類名	ICD名称	ICDコード	コード	フラグ	年齢、出生時体重	手術分岐	対応コード	フラグ	点数表名称	区分番号等	対応コード	フラグ	処置等名称	区分番号等	対応コード	フラグ	処置等名称	区分番号等	対応コード	フラグ	疾患名	疾患コードまたはICDコード	フラグ	重症度等
			真菌症における関節炎　多部位	M0160																						
			真菌症における関節炎　その他	M0168																						
			真菌症における関節炎　部位不明	M0169																						
			他に分類されるその他の感染症および寄生虫症における関節炎　多部位	M0180																						
			他に分類されるその他の感染症および寄生虫症における関節炎　その他	M0188																						
			他に分類されるその他の感染症および寄生虫症における関節炎　部位不明	M0189																						
			髄膜炎菌感染後関節炎　その他	M0308																						
			髄膜炎菌感染後関節炎　部位不明	M0309																						
			梅毒における感染後関節障害　上腕	M0312																						
			梅毒における感染後関節障害　その他	M0318																						
			梅毒における感染後関節障害　部位不明	M0319																						
			他に分類される疾患におけるその他の感染後関節障害　その他	M0328																						
			他に分類される疾患におけるその他の感染後関節障害　部位不明	M0329																						
			他に分類されるその他の疾患における反応性関節障害　その他	M0368																						
			他に分類されるその他の疾患における反応性関節障害　部位不明	M0369																						
			間欠性関節水腫　多部位	M1240																						
			間欠性関節水腫　その他	M1248																						
			間欠性関節水腫　部位不明	M1249																						
			外傷性関節障害　多部位	M1250																						
			外傷性関節障害　その他	M1258																						
			外傷性関節障害　部位不明	M1259																						
			その他の明示された関節障害，他に分類されないもの　多部位	M1280																						
			その他の明示された関節障害，他に分類されないもの　その他	M1288																						
			その他の明示された関節障害，他に分類されないもの　部位不明	M1289																						
			多発性関節炎，詳細不明　部位不明	M1309																						
			単（発性）関節炎，他に分類されないもの　部位不明	M1319																						
			その他の明示された関節炎　部位不明	M1389																						
			関節炎，詳細不明　部位不明	M1399																						
			その他の関節の原発性関節症　その他	M1908																						
			その他の関節の原発性関節症　部位不明	M1909																						
			その他の関節の外傷後関節症　多部位	M1910																						
			その他の関節の外傷後関節症　その他	M1918																						
			その他の関節の外傷後関節症　部位不明	M1919																						
			その他の続発性関節症　多部位	M1920																						
			その他の続発性関節症　その他	M1928																						
			その他の続発性関節症　部位不明	M1929																						
			その他の明示された関節症　多部位	M1980																						
			その他の明示された関節症　その他	M1988																						
			その他の明示された関節症　部位不明	M1989																						
			関節症，詳細不明　多部位	M1990																						
			関節症，詳細不明　その他	M1998																						
			関節症，詳細不明　部位不明	M1999																						
			外反変形，他に分類されないもの　多部位	M2100																						
			外反変形，他に分類されないもの　その他	M2108																						
			外反変形，他に分類されないもの　部位不明	M2109																						

診断群分類			医療資源を最も投入した傷病名		年齢、出生時体重			手術					手術・処置等1				手術・処置等2				定義副傷病				重症度等	
MDC	コード	分類名	ICD名称	ICDコード	コード	フラグ	年齢、出生時体重	手術分岐	対応コード	フラグ	点数表名称	区分番号等	対応コード	フラグ	処置等名称	区分番号等	対応コード	フラグ	処置等名称	区分番号等	対応コード	フラグ	疾患名	疾患コードまたはICDコード	フラグ	重症度等
			内反変形，他に分類されないもの　多部位	M2110																						
			内反変形，他に分類されないもの　その他	M2118																						
			内反変形，他に分類されないもの　部位不明	M2119																						
			屈曲変形　多部位	M2120																						
			屈曲変形　その他	M2128																						
			屈曲変形　部位不明	M2129																						
			(四)肢不等長(後天性)　多部位	M2170																						
			(四)肢不等長(後天性)　その他	M2178																						
			(四)肢不等長(後天性)　部位不明	M2179																						
			(四)肢のその他の明示された後天性変形　多部位	M2180																						
			(四)肢のその他の明示された後天性変形　その他	M2188																						
			(四)肢のその他の明示された後天性変形　部位不明	M2189																						
			(四)肢の後天性変形，詳細不明　多部位	M2190																						
			(四)肢の後天性変形，詳細不明　その他	M2198																						
			(四)肢の後天性変形，詳細不明　部位不明	M2199																						
			関節拘縮　多部位	M2450																						
			関節拘縮　その他	M2458																						
			関節拘縮　部位不明	M2459																						
			関節強直　多部位	M2460																						
			関節強直　その他	M2468																						
			関節強直　部位不明	M2469																						
			その他の明示された関節内障，他に分類されないもの　多部位	M2480																						
			その他の明示された関節内障，他に分類されないもの　その他	M2488																						
			その他の明示された関節内障，他に分類されないもの　部位不明	M2489																						
			出血性関節症　多部位	M2500																						
			出血性関節症　その他	M2508																						
			出血性関節症　部位不明	M2509																						
			関節の瘻(孔)　多部位	M2510																						
			関節の瘻(孔)　その他	M2518																						
			関節の瘻(孔)　部位不明	M2519																						
			関節滲出液貯留　多部位	M2540																						
			関節滲出液貯留　その他	M2548																						
			関節滲出液貯留　部位不明	M2549																						
			関節痛　多部位	M2550																						
			関節痛　肩甲帯	M2551																						
			関節痛　上腕	M2552																						
			関節痛　手	M2554																						
			関節痛　骨盤部および大腿	M2555																						
			関節痛　下腿	M2556																						
			関節痛　足関節部および足	M2557																						
			関節痛　その他	M2558																						
			関節痛　部位不明	M2559																						
			関節硬直，他に分類されないもの　多部位	M2560																						
			関節硬直，他に分類されないもの　その他	M2568																						
			関節硬直，他に分類されないもの　部位不明	M2569																						
			骨棘　多部位	M2570																						
			骨棘　その他	M2578																						
			骨棘　部位不明	M2579																						
			その他の明示された関節障害　多部位	M2580																						
			その他の明示された関節障害　その他	M2588																						
			その他の明示された関節障害　部位不明	M2589																						
			関節障害，詳細不明　多部位	M2590																						

診断群分類			医療資源を最も投入した傷病名		年齢、出生時体重			手術					手術・処置等1				手術・処置等2				定義副傷病				重症度等	
MDC	コード	分類名	ICD名称	ICDコード	コード	フラグ	年齢、出生時体重	手術分岐	対応コード	フラグ	点数表名称	区分番号等	対応コード	フラグ	処置等名称	区分番号等	対応コード	フラグ	処置等名称	区分番号等	対応コード	フラグ	疾患名	疾患コードまたはICDコード	フラグ	重症度等
			関節障害，詳細不明　その他	M2598																						
			関節障害，詳細不明　部位不明	M2599																						
			頚部および背部を障害する皮下脂肪組織炎	M540$																						
			神経根障害	M541$																						
			頚部痛	M542$																						
			坐骨神経痛	M543$																						
			坐骨神経痛を伴う腰痛症	M544$																						
			下背部痛	M545$																						
			胸椎の疼痛	M546$																						
			その他の背部痛	M548$																						
			背部痛，詳細不明	M549$																						
			その他の腱（鞘）拘縮	M671																						
			滑膜および腱のその他の明示された障害	M678																						
			滑膜および腱の障害，詳細不明	M679																						
			その他の明示された軟部組織障害	M798$																						
			軟部組織障害，詳細不明	M799$																						
			産じょく＜褥＞性骨軟化症　多部位	M8300																						
			産じょく＜褥＞性骨軟化症　肩甲帯	M8301																						
			産じょく＜褥＞性骨軟化症　上腕	M8302																						
			産じょく＜褥＞性骨軟化症　前腕	M8303																						
			産じょく＜褥＞性骨軟化症　手	M8304																						
			産じょく＜褥＞性骨軟化症　骨盤部および大腿	M8305																						
			産じょく＜褥＞性骨軟化症　足関節部および足	M8307																						
			産じょく＜褥＞性骨軟化症　その他	M8308																						
			産じょく＜褥＞性骨軟化症　部位不明	M8309																						
			老人性骨軟化症　多部位	M8310																						
			老人性骨軟化症　肩甲帯	M8311																						
			老人性骨軟化症　上腕	M8312																						
			老人性骨軟化症　前腕	M8313																						
			老人性骨軟化症　手	M8314																						
			老人性骨軟化症　骨盤部および大腿	M8315																						
			老人性骨軟化症　足関節部および足	M8317																						
			老人性骨軟化症　その他	M8318																						
			老人性骨軟化症　部位不明	M8319																						
			吸収不良による成人骨軟化症　多部位	M8320																						
			吸収不良による成人骨軟化症　肩甲帯	M8321																						
			吸収不良による成人骨軟化症　上腕	M8322																						
			吸収不良による成人骨軟化症　前腕	M8323																						
			吸収不良による成人骨軟化症　手	M8324																						
			吸収不良による成人骨軟化症　骨盤部および大腿	M8325																						
			吸収不良による成人骨軟化症　足関節部および足	M8327																						
			吸収不良による成人骨軟化症　その他	M8328																						
			吸収不良による成人骨軟化症　部位不明	M8329																						
			栄養失調性成人骨軟化症　多部位	M8330																						
			栄養失調性成人骨軟化症　肩甲帯	M8331																						
			栄養失調性成人骨軟化症　上腕	M8332																						
			栄養失調性成人骨軟化症　前腕	M8333																						
			栄養失調性成人骨軟化症　手	M8334																						
			栄養失調性成人骨軟化症　骨盤部および大腿	M8335																						
			栄養失調性成人骨軟化症　足関節部および足	M8337																						
			栄養失調性成人骨軟化症　その他	M8338																						
			栄養失調性成人骨軟化症　部位不明	M8339																						
			アルミニウム骨疾患　多部位	M8340																						
			アルミニウム骨疾患　肩甲帯	M8341																						
			アルミニウム骨疾患　上腕	M8342																						
			アルミニウム骨疾患　前腕	M8343																						
			アルミニウム骨疾患　手	M8344																						

診断群分類			医療資源を最も投入した傷病名		年齢、出生時体重			手術					手術・処置等1				手術・処置等2				定義副傷病				重症度等	
MDC	コード	分類名	ICD名称	ICDコード	コード	フラグ	年齢、出生時体重	手術分岐	対応コード	フラグ	点数表名称	区分番号等	対応コード	フラグ	処置等名称	区分番号等	対応コード	フラグ	処置等名称	区分番号等	対応コード	フラグ	疾患名	疾患コードまたはICDコード	フラグ	重症度等
			アルミニウム骨疾患　骨盤部および大腿	M8345																						
			アルミニウム骨疾患　足関節部および足	M8347																						
			アルミニウム骨疾患　その他	M8348																						
			アルミニウム骨疾患　部位不明	M8349																						
			成人におけるその他の薬物誘発性骨軟化症　多部位	M8350																						
			成人におけるその他の薬物誘発性骨軟化症　肩甲帯	M8351																						
			成人におけるその他の薬物誘発性骨軟化症　上腕	M8352																						
			成人におけるその他の薬物誘発性骨軟化症　前腕	M8353																						
			成人におけるその他の薬物誘発性骨軟化症　手	M8354																						
			成人におけるその他の薬物誘発性骨軟化症　骨盤部および大腿	M8355																						
			成人におけるその他の薬物誘発性骨軟化症　足関節部および足	M8357																						
			成人におけるその他の薬物誘発性骨軟化症　その他	M8358																						
			成人におけるその他の薬物誘発性骨軟化症　部位不明	M8359																						
			その他の成人骨軟化症　多部位	M8380																						
			その他の成人骨軟化症　肩甲帯	M8381																						
			その他の成人骨軟化症　上腕	M8382																						
			その他の成人骨軟化症　前腕	M8383																						
			その他の成人骨軟化症　手	M8384																						
			その他の成人骨軟化症　骨盤部および大腿	M8385																						
			その他の成人骨軟化症　足関節部および足	M8387																						
			その他の成人骨軟化症　その他	M8388																						
			その他の成人骨軟化症　部位不明	M8389																						
			成人骨軟化症，詳細不明　多部位	M8390																						
			成人骨軟化症，詳細不明　肩甲帯	M8391																						
			成人骨軟化症，詳細不明　上腕	M8392																						
			成人骨軟化症，詳細不明　前腕	M8393																						
			成人骨軟化症，詳細不明　手	M8394																						
			成人骨軟化症，詳細不明　骨盤部および大腿	M8395																						
			成人骨軟化症，詳細不明　足関節部および足	M8397																						
			成人骨軟化症，詳細不明　その他	M8398																						
			成人骨軟化症，詳細不明　部位不明	M8399																						
			頭蓋骨増殖症	M852$																						
			骨の密度および構造のその他の明示された障害	M858$																						
			骨の密度および構造の障害，詳細不明	M859$																						
			急性血行性骨髄炎　多部位	M8600																						
			頭蓋のパジェット＜ページェット＞＜Paget＞病　多部位	M8800																						
			頭蓋のパジェット＜ページェット＞＜Paget＞病　肩甲帯	M8801																						
			頭蓋のパジェット＜ページェット＞＜Paget＞病　上腕	M8802																						
			頭蓋のパジェット＜ページェット＞＜Paget＞病　前腕	M8803																						
			頭蓋のパジェット＜ページェット＞＜Paget＞病　手	M8804																						
			頭蓋のパジェット＜ページェット＞＜Paget＞病　骨盤部および大腿	M8805																						
			頭蓋のパジェット＜ページェット＞＜Paget＞病　下腿	M8806																						
			頭蓋のパジェット＜ページェット＞＜Paget＞病　足関節部および足	M8807																						
			頭蓋のパジェット＜ページェット＞＜Paget＞病　部位不明	M8809																						

診断群分類			医療資源を最も投入した傷病名		年齢、出生時体重			手術					手術・処置等1				手術・処置等2				定義副傷病				重症度等	
MDC	コード	分類名	ICD名称	ICDコード	コード	フラグ	年齢、出生時体重	手術分岐	対応コード	フラグ	点数表名称	区分番号等	対応コード	フラグ	処置等名称	区分番号等	対応コード	フラグ	処置等名称	区分番号等	対応コード	フラグ	疾患名	疾患コードまたはICDコード	フラグ	重症度等
			骨のパジェット＜ページェット＞＜Paget＞病，詳細不明	M889$																						
			骨結核	M900$																						
			他に分類されるその他の感染症における骨膜炎	M901$																						
			他に分類されるその他の感染症における骨障害	M902$																						
			新生物性疾患における変形性骨炎	M906$																						
			新生物性疾患における骨折	M907$																						
			偽性股関節痛	M913$																						
			その他の明示された骨軟骨障害	M938																						
			花キャベツ状耳	M951																						
			頭部のその他の後天性変形	M952																						
			頚部の後天性変形	M953																						
			胸部および肋骨の後天性変形	M954																						
			骨盤の後天性変形	M955																						
			筋骨格系のその他の明示された後天性変形	M958																						
			筋骨格系の後天性変形，詳細不明	M959																						
			椎弓切除後症候群，他に分類されないもの	M961																						
			整形外科的挿入物，関節プロステーシスまたは骨プレートの使用後に続発する骨折	M966																						
			その他の処置後筋骨格障害	M968																						
			処置後筋骨格障害，詳細不明	M969																						
			分節性および身体的機能不全	M990$																						
			亜脱臼（症）（椎骨）	M991$																						
			神経管の亜脱臼性狭窄（症）	M992$																						
			神経管の骨性狭窄（症）	M993$																						
			神経管の結合組織性狭窄（症）	M994$																						
			その他の生体力学的傷害＜損傷＞	M998$																						
			生体力学的傷害＜損傷＞，詳細不明	M999$																						
08	0005	黒色腫	体幹の悪性黒色腫	C435				手術なし	99	99	手術なし		1	3	血管塞栓術（頭部、胸腔、腹腔内血管等）	K615$	1	9	インターフェロン		1	2	脳腫瘍	010010		
			上肢の悪性黒色腫，肩を含む	C436				その他の手術あり	97	97		その他のKコード	1	2	皮弁作成術、移動術、切断術、遷延皮弁術	K015$	1	8	化学療法							
			下肢の悪性黒色腫，股関節部を含む	C437				皮膚悪性腫瘍切除術等	01	01	皮膚悪性腫瘍切除術	K007$	1	2	動脈（皮）弁術、筋（皮）弁術	K016	1	6	放射線療法							
			皮膚境界部悪性黒色腫	C438					01	01	四肢・躯幹軟部悪性腫瘍手術	K031$	1	2	遊離皮弁術（顕微鏡下血管柄付きのもの）その他の場合	K0172	1	2	中心静脈注射	G005						
			皮膚の悪性黒色腫，部位不明	C439					01	01	骨盤切断術	K137	1	2	複合組織移植術	K019	1	1	人工呼吸	J045$						
			口唇の上皮内黒色腫	D030					01	01	脊髄腫瘍摘出術　髄内のもの	K1912	1	2	自家遊離複合組織移植術（顕微鏡下血管柄付きのもの）	K020										
			その他および部位不明の顔面の上皮内黒色腫	D033					01	01	リンパ節群郭清術	K627$	1	2	粘膜移植術	K021$										
			頭皮および頚部の上皮内黒色腫	D034					01	02	四肢切断術	K084$	1	2	組織拡張器による再建手術（一連につき）その他の場合	K0222										
			体幹の上皮内黒色腫	D035					01	02	四肢関節離断術	K085$	1	2	腱縫合術+靭帯断裂縫合術	K037+K074$										
			上肢の上皮内黒色腫，肩を含む	D036					01	03	骨内異物（挿入物を含む。）除去術	K048$	1	2	腱縫合術+関節鏡下靭帯断裂縫合術	K037+K074-2$										
			下肢の上皮内黒色腫，股関節部を含む	D037					01	03	骨部分切除術	K049$	1	2	腱移植術（人工腱形成術を含む。）+靭帯断裂形成手術	K039$+K079$										
			その他の部位の上皮内黒色腫	D038					01	03	骨悪性腫瘍手術	K053$	1	2	腱移植術（人工腱形成術を含む。）+関節鏡下靭帯断裂形成手術	K039$+K079-2$										
			上皮内黒色腫，部位不明	D039									1	2	骨長調整手術	K058$										
													1	2	骨移植術（軟骨移植術を含む。）	K059$										
													1	2	神経縫合術	K182$										
													1	2	神経移植術	K198										
													1	2	動脈形成術、吻合術　その他の動脈	K6105										
													1	2	血管移植術、バイパス移植術　下腿、足部動脈	K6145										
													1	2	血管移植術、バイパス移植術　その他の動脈	K6146										
													1	1	分層植皮術	K013$										

診断群分類			医療資源を最も投入した傷病名		年齢、出生時体重			手術					手術・処置等1				手術・処置等2				定義副傷病				重症度等	
MDC	コード	分類名	ICD名称	ICDコード	コード	フラグ	年齢、出生時体重	手術分岐	対応コード	フラグ	点数表名称	区分番号等	対応コード	フラグ	処置等名称	区分番号等	対応コード	フラグ	処置等名称	区分番号等	対応コード	フラグ	疾患名	疾患コードまたはICDコード	フラグ	重症度等
													1	1	全層植皮術	K013-2$										
08	0006	皮膚の悪性腫瘍（黒色腫以外）	体幹の皮膚の悪性新生物	C445				手術なし	99	99	手術なし		1	1	分層植皮術	K013$	3	8	化学療法ありかつ放射線療法なし							
			上肢の皮膚の悪性新生物，肩を含む	C446				その他の手術あり	97	97		その他のKコード	1	1	全層植皮術	K013-2$	2	6	放射線療法							
			下肢の皮膚の悪性新生物，股関節部を含む	C447				皮膚悪性腫瘍切除術等	01	01	皮膚悪性腫瘍切除術	K007$	1	1	皮弁作成術、移動術、切断術、遷延皮弁術	K015$	1	2	中心静脈注射	G005						
			皮膚のその他の悪性新生物　皮膚の境界部病巣	C448					01	02	皮膚、皮下腫瘍摘出術（露出部）	K005$	1	1	動脈（皮）弁術、筋（皮）弁術	K016	1	1	人工呼吸	J045$						
			皮膚の悪性新生物，部位不明	C449					01	02	皮膚、皮下腫瘍摘出術（露出部以外）	K006$	1	1	遊離皮弁術（顕微鏡下血管柄付きのもの）その他の場合	K0172										
			皮膚の続発性悪性新生物	C792					01	02	皮膚腫瘍冷凍凝固摘出術（一連につき）	K006-4$	1	1	複合組織移植術	K019										
			眼瞼の皮膚の上皮内癌，眼角を含む	D041					01	02	四肢・躯幹軟部悪性腫瘍手術	K031$	1	1	自家遊離複合組織移植術（顕微鏡下血管柄付きのもの）	K020										
			頭皮および頸部の皮膚の上皮内癌	D044									1	1	組織拡張器による再建手術（一連につき）その他の場合	K0222										
			体幹の皮膚の上皮内癌	D045									1	1	骨移植術（軟骨移植術を含む。）	K059$										
			上肢の皮膚の上皮内癌，肩を含む	D046									1	1	リンパ節摘出術	K626$										
			下肢の皮膚の上皮内癌，股関節部を含む	D047									1	1	リンパ節群郭清術　後腹膜	K6277										
			その他の部位の皮膚の上皮内癌	D048									1	1	リンパ節群郭清術　骨盤	K6278										
			皮膚の上皮内癌，部位不明	D049																						
08	0007	皮膚の良性新生物	頭部，顔面および頸部の皮膚および皮下組織の良性脂肪腫性新生物（脂肪腫を含む）	D170				手術なし	99	99	手術なし		1	1	分層植皮術	K013$										
			体幹の皮膚および皮下組織の良性脂肪腫性新生物（脂肪腫を含む）	D171				その他の手術あり	97	02	四肢・躯幹軟部腫瘍摘出術	K030$	1	1	全層植皮術	K013-2$										
			（四）肢の皮膚および皮下組織の良性脂肪腫性新生物（脂肪腫を含む）	D172					97	97		その他のKコード	1	1	皮弁作成術、移動術、切断術、遷延皮弁術２５平方センチメートル未満	K0151										
			その他および部位不明の皮膚および皮下組織の良性脂肪腫性新生物（脂肪腫を含む）	D173				皮膚、皮下腫瘍摘出術（露出部）等	01	01	皮膚、皮下腫瘍摘出術（露出部）	K005$	1	1	動脈（皮）弁術、筋（皮）弁術	K016										
			頭部，顔面および頸部の結合組織およびその他の軟部組織の良性新生物	D210					01	01	皮膚、皮下腫瘍摘出術（露出部以外）	K006$	1	1	遊離皮弁術（顕微鏡下血管柄付きのもの）その他の場合	K0172										
			体幹のメラニン細胞性母斑の良性新生物	D225					01	01	皮膚腫瘍冷凍凝固摘出術（一連につき）	K006-4$	1	1	複合組織移植術	K019										
			上肢のメラニン細胞性母斑の良性新生物，肩を含む	D226									1	1	自家遊離複合組織移植術（顕微鏡下血管柄付きのもの）	K020										
			下肢のメラニン細胞性母斑の良性新生物，股関節部を含む	D227									1	1	組織拡張器による再建手術（一連につき）その他の場合	K0222										
			口唇の皮膚の良性新生物	D230																						
			耳および外耳道の皮膚の良性新生物	D232																						
			その他および部位不明の顔面の皮膚の良性新生物	D233																						
			頭皮および頸部の皮膚の良性新生物	D234																						
			体幹の皮膚の良性新生物	D235																						
			上肢の皮膚の良性新生物，肩を含む	D236																						
			下肢の皮膚の良性新生物，股関節部を含む	D237																						
			皮膚の良性新生物，部位不明	D239																						
			皮膚および皮下組織の毛包のう＜嚢＞胞	L72$																						
			脂漏性角化症	L82																						
08	0011	急性膿皮症	丹毒	A46				手術なし	99	99	手術なし		1	2	皮弁作成術、移動術、切断術、遷延皮弁術	K015$					1	3	貧血（その他）	130090		
			ブドウ球菌性熱傷様皮膚症候群＜ＳＳＳＳ＞	L00				手術あり	97	01	皮膚切開術　長径１０センチメートル未満	K0011	1	2	動脈（皮）弁術、筋（皮）弁術	K016										
			膿か＜痂＞疹	L01$					97	01	デブリードマン	K002$	1	2	遊離皮弁術（顕微鏡下血管柄付きのもの）その他の場合	K0172										
			顔面の皮膚膿瘍，せつ＜フルンケル＞および　よう＜カルブンケル＞	L020					97	01	ひょう疽手術	K090$	1	2	複合組織移植術	K019										
			頸部の皮膚膿瘍，せつ＜フルンケル＞および　よう＜カルブンケル＞	L021					97	97		その他のKコード	1	2	自家遊離複合組織移植術（顕微鏡下血管柄付きのもの）	K020										

診断群分類			医療資源を最も投入した傷病名		年齢、出生時体重			手術					手術・処置等1				手術・処置等2				定義副傷病				重症度等	
MDC	コード	分類名	ICD名称	ICDコード	コード	フラグ	年齢、出生時体重	手術分岐	対応コード	フラグ	点数表名称	区分番号等	対応コード	フラグ	処置等名称	区分番号等	対応コード	フラグ	処置等名称	区分番号等	対応コード	フラグ	疾患名	疾患コードまたはICDコード	フラグ	重症度等
			体幹の皮膚膿瘍，せつ<フルンケル>および ようく<カルブンケル>	L022									1	1	分層植皮術	K013$										
			(四)肢の皮膚膿瘍，せつ<フルンケル>および ようく<カルブンケル>	L024									1	1	全層植皮術	K013-2$										
			その他の部位の皮膚膿瘍，せつ<フルンケル>および ようく<カルブンケル>	L028																						
			皮膚膿瘍，せつ<フルンケル>および ようく<カルブンケル>，部位不明	L029																						
			蜂巣炎<蜂窩織炎>	L03$																						
			皮膚および皮下組織のその他の局所感染症	L08$																						
08	0020	帯状疱疹	帯状疱疹，その他の神経系合併症を伴うもの	B022	00	0	6歳以上		99	99	手術なし															
			帯状疱疹(性)眼疾患	B023	06	1	6歳未満		97	97	手術あり															
			播種性帯状疱疹	B027																						
			帯状疱疹，その他の合併症を伴うもの	B028																						
			帯状疱疹，合併症を伴わないもの	B029																						
08	0030	疱疹(帯状疱疹を除く。)、その類症	疱疹性湿疹	B000	00	0	15歳以上		99	99	手術なし															
			水痘，その他の合併症を伴うもの	B018	15	1	15歳未満		97	97	手術あり															
			水痘，合併症を伴わないもの	B019																						
08	0040	ウイルス性急性発疹症	麻疹，その他の合併症を伴うもの	B058	00	0	15歳以上		99	99	手術なし															
			麻疹，合併症を伴わないもの	B059	15	1	15歳未満		97	97	手術あり															
			風疹，その他の合併症を伴うもの	B068																						
			風疹，合併症を伴わないもの	B069																						
			伝染性紅斑[第5病]	B083																						
08	0050	湿疹、皮膚炎群	アトピー性皮膚炎	L20$	00	0	15歳以上		99	99	手術なし															
			脂漏性皮膚炎	L21$	15	1	15歳未満		97	97	手術あり															
			アレルギー性接触皮膚炎	L23$																						
			刺激性接触皮膚炎	L24$																						
			詳細不明の接触皮膚炎	L25$																						
			その他の皮膚炎	L30$																						
08	0070	慢性膿皮症	殿部の皮膚膿瘍，せつ<フルンケル>および ようく<カルブンケル>	L023				手術なし	99	99	手術なし		1	2	皮弁作成術、移動術、切断術、遷延皮弁術	K015$										
			毛巣のう<嚢>胞	L05$				手術あり	97	01	毛巣嚢、毛巣瘻、毛巣洞手術	K753	1	2	動脈(皮)弁術、筋(皮)弁術	K016										
									97	02	皮膚切開術	K001$	1	2	遊離皮弁術(顕微鏡下血管柄付きのもの)その他の場合	K0172										
									97	02	デブリードマン	K002$	1	2	複合組織移植術	K019										
									97	02	皮膚、皮下腫瘍摘出術(露出部以外)	K006$	1	2	自家遊離複合組織移植術(顕微鏡下血管柄付きのもの)	K020										
									97	97		その他のKコード	1	1	瘢痕拘縮形成手術	K010$										
													1	1	分層植皮術	K013$										
													1	1	全層植皮術	K013-2$										
08	0080	痒疹、蕁麻疹	慢性単純性苔せん<癬>および痒疹	L28$					99	99	手術なし						1	4	全身麻酔							
			そう<掻>痒症	L29$					97	97	手術あり															
			じんま<蕁麻>疹	L50$																						
08	0090	紅斑症	非水疱性多形紅斑	L510	00	0	6歳以上		99	99	手術なし															
			その他の多形紅斑	L518	06	1	6歳未満		97	97	手術あり															
			多形紅斑，詳細不明	L519																						
			結節性紅斑	L52																						
			その他の紅斑性病態	L53$																						
			他に分類される疾患における紅斑	L54$																						
			温熱性<日焼け>紅斑[温熱性皮膚炎]	L590																						
08	0100	薬疹、中毒疹	摂取物質による皮膚炎	L27$	00	0	6歳以上		99	99	手術なし		1	2	皮弁作成術、移動術、切断術、遷延皮弁術	K015$	1	4	全身麻酔							
					06	1	6歳未満		97	97	手術あり		1	2	動脈(皮)弁術、筋(皮)弁術	K016	1	1	人工呼吸	J045$						
													1	1	デブリードマン	K002$										
													1	1	分層植皮術	K013$										
													1	1	全層植皮術	K013-2$										

診断群分類			医療資源を最も投入した傷病名		年齢、出生時体重			手術					手術・処置等1				手術・処置等2				定義副傷病				重症度等	
MDC	コード	分類名	ICD名称	ICDコード	コード	フラグ	年齢、出生時体重	手術分岐	対応コード	フラグ	点数表名称	区分番号等	対応コード	フラグ	処置等名称	区分番号等	対応コード	フラグ	処置等名称	区分番号等	対応コード	フラグ	疾患名	疾患コードまたはICDコード	フラグ	重症度等
08	0105	重症薬疹	水疱性多形紅斑	L511	00	0	6歳以上		99	99	手術なし		1	2	皮弁作成術、移動術、切断術、遷延皮弁術	K015$	1	5	血漿交換療法	J039						
			中毒性表皮え＜壊＞死剥離症[ライエル＜ライル＞＜Lyell＞病]	L512	06	1	6歳未満		97	97	手術あり		1	2	動脈(皮)弁術、筋(皮)弁術	K016	1	4	全身麻酔							
													1	1	デブリードマン	K002$	1	1	人工呼吸	J045$						
													1	1	分層植皮術	K013$										
													1	1	全層植皮術	K013-2$										
08	0110	水疱症	天疱瘡	L10$					99	99	手術なし						2	6	ガンマグロブリン							
			その他のアカントリーゼ＜棘融解＞性障害	L11$					97	97	手術あり						1	5	血漿交換療法	J039						
			類天疱瘡	L12$																						
			その他の水疱症	L13$																						
			他に分類される疾患における水疱症	L14																						
			表皮水疱症	Q81$																						
08	0120	紅皮症	剥脱性皮膚炎	L26					99	99	手術なし															
									97	97	手術あり															
08	0130	角化症、角皮症	黒色表皮腫	L83	00	0	15歳以上		99	99	手術なし		1	2	皮弁作成術、移動術、切断術、遷延皮弁術	K015$	1	1	人工呼吸	J045$						
			後天性魚りんせん＜鱗癬＞	L850	15	1	15歳未満		97	97	手術あり		1	2	動脈(皮)弁術、筋(皮)弁術	K016										
			後天性掌蹠＜手掌足底＞角化症[角皮症]	L851									1	1	分層植皮術	K013$										
			皮膚乾燥症＜乾皮症＞	L853									1	1	全層植皮術	K013-2$										
			先天性魚りんせん＜鱗癬＞	Q80$																						
			皮膚のその他の明示された先天奇形	Q828																						
08	0140	炎症性角化症	尋常性乾せん＜癬＞	L400					99	99	手術なし						3	10	ウステキヌマブ							
			全身性膿疱性乾せん＜癬＞	L401					97	97	手術あり						2	9	インフリキシマブ							
			稽留性＜連続性＞先＜肢＞端皮膚炎	L402													1	8	アダリムマブ							
			掌蹠＜手掌足底＞膿疱症	L403																						
			滴状乾せん＜癬＞	L404																						
			関節障害性乾せん＜癬＞	L405																						
			その他の乾せん＜癬＞	L408																						
			乾せん＜癬＞，詳細不明	L409																						
			類乾せん＜癬＞	L41$																						
			バラ色ひこう＜粃糠＞疹	L42																						
			扁平苔せん＜癬＞	L43$																						
			その他の丘疹落せつ＜屑＞＜りんせつ＜鱗屑＞＞性障害	L44$																						
			その他の乾せん＜癬＞性関節障害	M073$																						
08	0150	爪の疾患	かん＜嵌＞入爪(甲)	L600				手術なし	99	99	手術なし		1	2	皮弁作成術、移動術、切断術、遷延皮弁術	K015$										
			爪(甲)剥離症	L601				手術あり	97	01	爪甲除去術	K089	1	2	動脈(皮)弁術、筋(皮)弁術	K016										
			爪(甲)鉤弯症	L602					97	01	陥入爪手術	K091$	1	2	遊離皮弁術(顕微鏡下血管柄付きのもの)その他の場合	K0172										
			爪栄養障害	L603					97	97		その他のKコード	1	2	複合組織移植術	K019										
			ボー＜Beau＞線＜爪横溝症＞	L604									1	2	自家遊離複合組織移植術(顕微鏡下血管柄付きのもの)	K020										
			黄色爪症候群	L605									1	1	分層植皮術	K013$										
			その他の爪の障害	L608									1	1	全層植皮術	K013-2$										
			爪の障害，詳細不明	L609																						
			他に分類される疾患における爪の障害	L62$																						
08	0160	皮膚の萎縮性障害	瘢痕性脱毛症	L66$					99	99	手術なし		1	2	皮弁作成術、移動術、切断術、遷延皮弁術	K015$										
			硬化性萎縮性苔せん＜癬＞	L900					97	01	瘢痕拘縮形成手術	K010$	1	2	動脈(皮)弁術、筋(皮)弁術	K016										
			シュヴェンガー・ブッジィ＜Schweninger－Buzzi＞の斑状皮膚萎縮症	L901					97	97		その他のKコード	1	2	遊離皮弁術(顕微鏡下血管柄付きのもの)その他の場合	K0172										
			ヤダッソン・ペリツァリィ＜Jadassohn－Pellizzari＞の斑状皮膚萎縮症	L902									1	2	複合組織移植術	K019										
			パシーニ＜Pasini＞およびピェリーニ＜Pierini＞の皮膚萎縮症	L903									1	2	自家遊離複合組織移植術(顕微鏡下血管柄付きのもの)	K020										
			慢性萎縮性肢端皮膚炎	L904									1	1	分層植皮術	K013$										
			線状皮膚萎縮症	L906									1	1	全層植皮術	K013-2$										
			皮膚のその他の萎縮性障害	L908																						

診断群分類			医療資源を最も投入した傷病名		年齢、出生時体重			手術					手術・処置等1				手術・処置等2				定義副傷病				重症度等	
MDC	コード	分類名	ICD名称	ICDコード	コード	フラグ	年齢、出生時体重	手術分岐	対応コード	フラグ	点数表名称	区分番号等	対応コード	フラグ	処置等名称	区分番号等	対応コード	フラグ	処置等名称	区分番号等	対応コード	フラグ	疾患名	疾患コードまたはICDコード	フラグ	重症度等
			皮膚の萎縮性障害，詳細不明	L909																						
08	0180	母斑、母斑症	口唇のメラニン細胞性母斑の良性新生物	D220				手術なし	99	99	手術なし		1	2	皮弁作成術、移動術、切断術、遷延皮弁術	K015$	1	5	皮膚レーザー照射療法	J054-2$						
			耳および外耳道のメラニン細胞性母斑の良性新生物	D222				手術あり	97	01	皮膚、皮下腫瘍摘出術（露出部）	K005$	1	2	動脈（皮）弁術、筋（皮）弁術	K016										
			その他および部位不明の顔面のメラニン細胞性母斑の良性新生物	D223					97	01	皮膚、皮下腫瘍摘出術（露出部以外）	K006$	1	2	遊離皮弁術（顕微鏡下血管柄付きのもの）その他の場合	K0172										
			頭皮および頸部のメラニン細胞性母斑の良性新生物	D224					97	97		その他のKコード	1	2	複合組織移植術	K019										
			メラニン細胞性母斑の良性新生物，部位不明	D229									1	2	自家遊離複合組織移植術（顕微鏡下血管柄付きのもの）	K020										
			母斑，非新生物性	I781									1	1	分層植皮術	K013$										
			先天性非腫瘍＜非新生物＞性母斑	Q825									1	1	全層植皮術	K013-2$										
			結節性硬化症	Q851																						
			その他の母斑症，他に分類されないもの	Q858																						
			母斑症，詳細不明	Q859																						
08	0190	脱毛症	円形脱毛症	L63$					99	99	手術なし		1	2	皮弁作成術、移動術、切断術、遷延皮弁術	K015$										
			男性ホルモン性脱毛症	L64$					97	97	手術あり		1	2	動脈（皮）弁術、筋（皮）弁術	K016										
			その他の非瘢痕性脱毛症	L65$									1	2	遊離皮弁術（顕微鏡下血管柄付きのもの）その他の場合	K0172										
													1	2	複合組織移植術	K019										
													1	2	自家遊離複合組織移植術（顕微鏡下血管柄付きのもの）	K020										
													1	1	分層植皮術	K013$										
													1	1	全層植皮術	K013-2$										
08	0210	ざ瘡、皮膚の障害（その他）	ざ瘡＜アクネ＞	L70$					99	99	手術なし		1	2	皮弁作成術、移動術、切断術、遷延皮弁術	K015$										
			その他の毛包障害	L73$					97	01	皮膚、皮下腫瘍摘出術（露出部）	K005$	1	1	分層植皮術	K013$										
			化膿性肉芽腫	L980					97	01	皮膚、皮下腫瘍摘出術（露出部以外）	K006$	1	1	全層植皮術	K013-2$										
									97	01	皮膚剥削術	K009$														
									97	97		その他のKコード														
08	0220	エクリン汗腺の障害、アポクリン汗腺の障害	エクリン汗腺の障害	L74$				手術なし	99	99	手術なし		1	2	皮弁作成術、移動術、切断術、遷延皮弁術	K015$										
			アポクリン汗腺の障害	L75$				手術あり	97	01	皮膚、皮下腫瘍摘出術（露出部）	K005$	1	2	動脈（皮）弁術、筋（皮）弁術	K016										
									97	01	皮膚、皮下腫瘍摘出術（露出部以外）	K006$	1	2	遊離皮弁術（顕微鏡下血管柄付きのもの）その他の場合	K0172										
									97	02	腋臭症手術	K008$	1	2	複合組織移植術	K019										
									97	02	交感神経節切除術	K196$	1	2	自家遊離複合組織移植術（顕微鏡下血管柄付きのもの）	K020										
									97	03	胸腔鏡下交感神経節切除術（両側）	K196-2	1	1	分層植皮術	K013$										
									97	97		その他のKコード	1	1	全層植皮術	K013-2$										
08	0230	皮膚色素異常症	白斑	L80				手術なし	99	99	手術なし		1	1	皮弁作成術、移動術、切断術、遷延皮弁術	K015$										
			その他の色素異常症	L81$				手術あり	97	01	皮膚、皮下腫瘍摘出術（露出部）	K005$	1	1	動脈（皮）弁術、筋（皮）弁術	K016										
									97	01	皮膚、皮下腫瘍摘出術（露出部以外）	K006$	1	1	遊離皮弁術（顕微鏡下血管柄付きのもの）その他の場合	K0172										
									97	01	分層植皮術	K013$	1	1	複合組織移植術	K019										
									97	01	全層植皮術	K013-2$														
									97	97		その他のKコード														
08	0240	多汗症	発汗過多＜多汗＞（症）	R61$				手術なし	99	99	手術なし															
								手術あり	97	01	腋臭症手術	K008$														
									97	01	交感神経節切除術	K196$														
									97	97		その他のKコード														
08	0245	放射線皮膚障害	非電離放射線の慢性曝露による皮膚変化	L57$				手術なし	99	99	手術なし		1	2	皮弁作成術、移動術、切断術、遷延皮弁術	K015$	1	1	人工呼吸	J045$						
			放射線皮膚炎	L58$				手術あり	97	01	創傷処理	K000$	1	2	動脈（皮）弁術、筋（皮）弁術	K016										
			皮膚および皮下組織の放射線に関連するその他の明示された障害	L598					97	01	皮膚切開術	K001$	1	2	遊離皮弁術（顕微鏡下血管柄付きのもの）その他の場合	K0172										

診断群分類			医療資源を最も投入した傷病名		年齢、出生時体重			手術					手術・処置等1				手術・処置等2				定義副傷病				重症度等	
MDC	コード	分類名	ICD名称	ICDコード	コード	フラグ	年齢、出生時体重	手術分岐	対応コード	フラグ	点数表名称	区分番号等	対応コード	フラグ	処置等名称	区分番号等	対応コード	フラグ	処置等名称	区分番号等	対応コード	フラグ	疾患名	疾患コードまたはICDコード	フラグ	重症度等
			皮膚および皮下組織の放射線に関連する障害，詳細不明	L599					97	01	デブリードマン	K002$	1	2	複合組織移植術	K019										
									97	01	皮膚、皮下腫瘍摘出術（露出部）	K005$	1	2	自家遊離複合組織移植術（顕微鏡下血管柄付きのもの）	K020										
									97	01	皮膚、皮下腫瘍摘出術（露出部以外）	K006$	1	2	組織拡張器による再建手術（一連につき）その他の場合	K0222										
									97	97		その他のKコード	1	2	骨移植術（軟骨移植術を含む。）	K059$										
													1	1	分層植皮術	K013$										
													1	1	全層植皮術	K013-2$										
08	0250	褥瘡潰瘍	じょく＜褥＞瘡性潰瘍	L89				手術なし	99	99	手術なし		1	2	皮弁作成術、移動術、切断術、遷延皮弁術	K015$	1	2	局所陰圧閉鎖処置	J003$						
								手術あり	97	01	創傷処理	K000$	1	2	動脈（皮）弁術、筋（皮）弁術	K016	1	1	重度褥瘡処置	J001-4$						
									97	01	皮膚切開術	K001$	1	2	遊離皮弁術（顕微鏡下血管柄付きのもの）その他の場合	K0172										
									97	01	デブリードマン	K002$	1	2	複合組織移植術	K019										
									97	01	皮膚、皮下腫瘍摘出術（露出部）	K005$	1	2	自家遊離複合組織移植術（顕微鏡下血管柄付きのもの）	K020										
									97	01	皮膚、皮下腫瘍摘出術（露出部以外）	K006$	1	2	組織拡張器による再建手術（一連につき）その他の場合	K0222										
									97	97		その他のKコード	1	1	分層植皮術	K013$										
													1	1	全層植皮術	K013-2$										
08	0260	その他の皮膚の疾患	乳房切断後リンパ浮腫症候群	I972					99	99	手術なし															
			おむつ＜ナプキン＞皮膚炎	L22					97	97	手術あり															
			他に分類される疾患における丘疹落せつ＜屑＞＜りんせつ＜鱗屑＞＞性障害	L45																						
			毛髪の色および毛幹の異常	L67$																						
			多毛症	L68$																						
			しゅさ＜酒さ＞	L71$																						
			うおのめ＜鶏眼＞およびべんち＜胼胝＞	L84																						
			点状（掌蹠＜手掌足底＞）角化症	L852																						
			その他の明示された表皮肥厚	L858																						
			表皮肥厚，詳細不明	L859																						
			他に分類される疾患における角皮症	L86																						
			経表皮性排除疾患	L87$																						
			ゴットロン＜Gottron＞丘疹	L944																						
			血管性多形皮膚萎縮症	L945																						
			アインフム＜特発性指趾離断症＞	L946																						
			その他の明示された限局性結合組織障害	L948																						
			限局性結合組織障害，詳細不明	L949																						
			人工皮膚炎	L981																						
			皮膚のムチン（沈着）症	L985																						
			皮膚および皮下組織のその他の浸潤性障害	L986																						
			皮膚および皮下組織の障害，詳細不明	L989																						
			他に分類される疾患における皮膚および皮下組織のその他の障害	L99$																						
08	0270	食物アレルギー	有害食物反応によるアナフィラキシーショック	T780					99	99	手術なし		1	1	小児食物アレルギー負荷検査	D291-2										
			その他の有害食物反応，他に分類されないもの	T781					97	97	手術あり															
09	0010	乳房の悪性腫瘍	乳房の悪性新生物	C50$				手術なし	99	99	手術なし		1	2	皮弁作成術、移動術、切断術、遷延皮弁術	K015$	8	13	ペバシズマブ		1	1	脳腫瘍	010010	0	片側
			乳房の上皮内癌	D05$				その他の手術あり	97	06	乳腺腫瘍画像ガイド下吸引術（一連につき）	K474-3	1	2	動脈（皮）弁術、筋（皮）弁術	K016	7	12	パクリタキセル（アルブミン懸濁型）		1	1	胸壁腫瘍、胸膜腫瘍	040050	1	両側
									97	06	乳癌冷凍凝固摘出術	K475-2	1	2	遊離皮弁術（顕微鏡下血管柄付きのもの）乳房再建術の場合	K0171	6	11	トラスツズマブ		1	2	放射線皮膚障害	080245		
									97	97		その他のKコード	1	2	複合組織移植術	K019	6	11	ペルツズマブ		1	3	肺の悪性腫瘍	040040		

診断群分類			医療資源を最も投入した傷病名		年齢、出生時体重			手術					手術・処置等1				手術・処置等2				定義副傷病				重症度等	
MDC	コード	分類名	ICD名称	ICDコード	コード	フラグ	年齢、出生時体重	手術分岐	対応コード	フラグ	点数表名称	区分番号等	対応コード	フラグ	処置等名称	区分番号等	対応コード	フラグ	処置等名称	区分番号等	対応コード	フラグ	疾患名	疾患コードまたはICDコード	フラグ	重症度等
								動脈(皮)弁及び筋(皮)弁を用いた乳房再建術(乳房切除後) 二次的に行うもの	04	05	動脈(皮)弁及び筋(皮)弁を用いた乳房再建術(乳房切除後) 二次的に行うもの	K476-32	1	2	自家遊離複合組織移植術(顕微鏡下血管柄付きのもの)	K020	5	10	エリブリンメシル酸塩		1	3	骨の悪性腫瘍(脊椎を除く。)	070040		
								乳腺悪性腫瘍手術 乳房部分切除術(腋窩部郭清を伴わないもの)	03	04	乳腺悪性腫瘍手術 乳房部分切除術(腋窩部郭清を伴わないもの)	K4762	1	2	組織拡張器による再建手術(一連につき) 乳房(再建手術)の場合	K0221	4	9	ゲムシタビン塩酸塩							
								乳腺悪性腫瘍手術 単純乳房切除術(乳腺全摘術)等	02	02	乳腺悪性腫瘍手術 単純乳房切除術(乳腺全摘術)	K4761	1	2	骨移植術(軟骨移植術を含む。)	K059$	4	8	シクロホスファミド+塩酸エピルビシンあり							
									02	02	乳腺悪性腫瘍手術 乳房切除術(腋窩部郭清を伴わないもの)	K4763	1	1	分層植皮術	K013$	4	7	パクリタキセル							
									02	03	リンパ節群郭清術	K627$	1	1	全層植皮術	K013-2$	4	7	ドセタキセル水和物							
								乳腺悪性腫瘍手術 乳房部分切除術(腋窩部郭清を伴うもの(内視鏡下によるものを含む。)) 等	01	01	乳腺悪性腫瘍手術 乳房部分切除術(腋窩部郭清を伴うもの(内視鏡下によるものを含む。))	K4764	1	1	陥没乳頭形成術、再建乳房乳頭形成術	K476-2	3	6	化学療法ありかつ放射線療法なし							
									01	01	乳腺悪性腫瘍手術 乳房切除術(腋窩鎖骨下部郭清を伴うもの)・胸筋切除を併施しないもの	K4765	1	1	動脈(皮)弁及び筋(皮)弁を用いた乳房再建術(乳房切除後) 一次的に行うもの	K476-31	2	5	放射線療法							
									01	01	乳腺悪性腫瘍手術 乳房切除術(腋窩鎖骨下部郭清を伴うもの)・胸筋切除を併施するもの	K4766					1	3	人工腎臓 その他の場合	J0383						
									01	01	乳腺悪性腫瘍手術 拡大乳房切除術(胸骨旁、鎖骨上、下窩など郭清を併施するもの)	K4767					1	2	中心静脈注射	G005						
																	1	1	人工呼吸	J045$						
09	0020	乳房の良性腫瘍	乳房の良性新生物	D24				手術なし	99	99	手術なし		1	2	皮弁作成術、移動術、切断術、遷延皮弁術	K015$	1	3	人工腎臓 その他の場合	J0383						
			その他および部位不明の性状不詳または不明の新生物 乳房	D486				手術あり	97	01	乳房切除術	K475	1	2	動脈(皮)弁術、筋(皮)弁術	K016	1	2	中心静脈注射	G005						
			良性乳房異形成(症)	N60$					97	02	乳腺腫瘍摘出術	K474$	1	2	遊離皮弁術(顕微鏡下血管柄付きのもの) 乳房再建術の場合	K0171	1	1	人工呼吸	J045$						
			乳房の詳細不明の塊＜lump＞	N63					97	02	乳管腺葉区域切除術	K474-2	1	2	複合組織移植術	K019										
									97	02	乳腺腫瘍画像ガイド下吸引術(一連につき)	K474-3	1	2	自家遊離複合組織移植術(顕微鏡下血管柄付きのもの)	K020										
									97	97		その他のKコード	1	2	組織拡張器による再建手術(一連につき) 乳房(再建手術)の場合	K0221										
													1	2	骨移植術(軟骨移植術を含む。)	K059$										
													1	1	分層植皮術	K013$										
													1	1	全層植皮術	K013-2$										
													1	1	陥没乳頭形成術、再建乳房乳頭形成術	K476-2										
09	0030	乳房の炎症性障害	乳房の炎症性障害	N61				手術なし	99	99	手術なし						1	3	人工腎臓 その他の場合	J0383						
			分娩に関連する乳房の感染症	O91$				手術あり	97	01	乳腺膿瘍切開術	K472					1	2	中心静脈注射	G005						
									97	01	乳腺腫瘍摘出術	K474$					1	1	人工呼吸	J045$						
									97	01	乳管腺葉区域切除術	K474-2														
									97	01	陥没乳頭形成術、再建乳房乳頭形成術	K476-2														
									97	97		その他のKコード														
09	0040	乳房の形態異常、女性化乳房、乳腺症など	乳房肥大	N62				手術なし	99	99	手術なし						1	3	人工腎臓 その他の場合	J0383						
			乳房のその他の障害	N64$				その他の手術あり	97	02	乳腺腫瘍摘出術	K474$					1	2	中心静脈注射	G005						
			分娩に関連する陥没乳頭	O920					97	02	乳管腺葉区域切除術	K474-2					1	1	人工呼吸	J045$						
			分娩に関連する乳頭亀裂	O921					97	02	乳腺腫瘍画像ガイド下吸引術(一連につき)	K474-3														
			乳房の先天奇形	Q83$					97	02	乳房切除術	K475														
									97	03	皮膚、皮下腫瘍摘出術(露出部)	K005$														
									97	03	皮膚、皮下腫瘍摘出術(露出部以外)	K006$														
									97	03	乳腺膿瘍切開術	K472														
									97	03	陥没乳頭形成術、再建乳房乳頭形成術	K476-2														
									97	97		その他のKコード														
								分層植皮術等	01	01	分層植皮術	K013$														
									01	01	全層植皮術	K013-2$														
									01	01	皮弁作成術、移動術、切断術、遷延皮弁術	K015$														
									01	01	動脈(皮)弁術、筋(皮)弁術	K016														

診断群分類			医療資源を最も投入した傷病名		年齢、出生時体重			手術					手術・処置等1				手術・処置等2				定義副傷病				重症度等	
MDC	コード	分類名	ICD名称	ICDコード	コード	フラグ	年齢、出生時体重	手術分岐	対応コード	フラグ	点数表名称	区分番号等	対応コード	フラグ	処置等名称	区分番号等	対応コード	フラグ	処置等名称	区分番号等	対応コード	フラグ	疾患名	疾患コードまたはICDコード	フラグ	重症度等
									01	01	遊離皮弁術(顕微鏡下血管柄付きのもの) 乳房再建術の場合	K0171														
									01	01	複合組織移植術	K019														
									01	01	自家遊離複合組織移植術(顕微鏡下血管柄付きのもの)	K020														
									01	01	組織拡張器による再建手術(一連につき) 乳房(再建手術)の場合	K0221														
									01	01	骨移植術(軟骨移植術を含む。)	K059$														
10	0010	多発性内分泌腺腫症	その他および部位不明の内分泌腺の良性新生物 複数の内分泌腺	D358				手術なし	99	99	手術なし															
			内分泌腺の性状不詳または不明の新生物 複数の内分泌腺	D448				手術あり	97	97	手術あり															
10	0020	甲状腺の悪性腫瘍	甲状腺の悪性新生物	C73				手術なし	99	99	手術なし						3	10	ヒトチロトロピンアルファ		1	1	特発性(単)ニューロパチー	010120		
			甲状腺およびその他の内分泌腺の上皮内癌	D093				その他の手術あり	97	03	喉頭悪性腫瘍手術	K394$					2	9	I131内用療法		1	3	縦隔悪性腫瘍、縦隔・胸膜の悪性腫瘍	040010		
			甲状腺の性状不詳または不明の新生物	D440					97	03	喉頭、下咽頭悪性腫瘍手術(頸部、胸部、腹部等の操作による再建を含む。)	K395					1	8	化学療法		1	3	肺の悪性腫瘍	040040		
			カルシトニンの分泌過剰	E070					97	03	気管形成手術(管状気管、気管移植等)	K403$					1	6	放射線療法							
									97	03	胸壁悪性腫瘍摘出術	K484$														
									97	03	縦隔腫瘍、胸腺摘出術	K502														
									97	03	縦隔郭清術	K503														
									97	03	縦隔悪性腫瘍手術	K504$														
									97	03	胸腔鏡下縦隔悪性腫瘍手術	K504-2														
									97	03	食道悪性腫瘍手術(消化管再建手術を併施するもの) 頸部、胸部、腹部の操作によるもの	K5291														
									97	03	胸腔鏡下食道悪性腫瘍手術 頸部、胸部、腹部の操作によるもの	K529-21														
									97	03	食道切除後2次的再建術	K531$														
									97	97		その他のKコード														
								甲状腺悪性腫瘍手術 切除等	01	01	甲状腺悪性腫瘍手術 切除	K4631														
									01	02	甲状腺悪性腫瘍手術 全摘及び亜全摘	K4632														
									01	04	甲状腺部分切除術、甲状腺腫摘出術	K461$														
10	0030	内分泌腺および関連組織の腫瘍	頭蓋咽頭管の悪性新生物	C752				手術なし	99	99	手術なし						1	8	化学療法							
			松果体の悪性新生物	C753				手術あり	97	97	手術あり						1	6	放射線療法							
			頚動脈小体の悪性新生物	C754																						
			大動脈小体およびその他のパラガングリア<傍神経節>の悪性新生物	C755																						
			その他の内分泌腺および関連組織の悪性新生物 複数の内分泌腺, 部位不明	C758																						
			その他の内分泌腺および関連組織の悪性新生物 内分泌腺, 部位不明	C759																						
			頭蓋咽頭管の良性新生物	D353																						
			松果体の良性新生物	D354																						
			頚動脈小体の良性新生物	D355																						
			その他の明示された内分泌腺の良性新生物	D357																						
			内分泌腺の良性新生物, 部位不明	D359																						
			上皮小体<副甲状腺>の性状不詳または不明の新生物	D442																						
			頭蓋咽頭管の性状不詳または不明の新生物	D444																						
			松果体の性状不詳または不明の新生物	D445																						
			頚動脈小体の性状不詳または不明の新生物	D446																						
10	0040	糖尿病性ケトアシドーシス、非ケトン昏睡	インスリン依存性糖尿病<IDDM> 昏睡を伴うもの	E100					99	99	手術なし						1	3	人工腎臓 その他の場合	J0383	1	1	誤嚥性肺炎	040081	0	JCS10未満
			インスリン依存性糖尿病<IDDM> ケトアシドーシスを伴うもの	E101					97	97	手術あり						1	2	中心静脈注射	G005	1	1	腎臓または尿路の感染症	110310	1	JCS10以上
			インスリン非依存性糖尿病<NIDDM> 昏睡を伴うもの	E110																						

診断群分類			医療資源を最も投入した傷病名		年齢、出生時体重			手術					手術・処置等1				手術・処置等2				定義副傷病				重症度等	
MDC	コード	分類名	ICD名称	ICDコード	コード	フラグ	年齢、出生時体重	手術分岐	対応コード	フラグ	点数表名称	区分番号等	対応コード	フラグ	処置等名称	区分番号等	対応コード	フラグ	処置等名称	区分番号等	対応コード	フラグ	疾患名	疾患コードまたはICDコード	フラグ	重症度等
			インスリン非依存性糖尿病＜NIDDM＞ ケトアシドーシスを伴うもの	E111																						
			その他の明示された糖尿病 昏睡を伴うもの	E130																						
			その他の明示された糖尿病 ケトアシドーシスを伴うもの	E131																						
			詳細不明の糖尿病 昏睡を伴うもの	E140																						
			詳細不明の糖尿病 ケトアシドーシスを伴うもの	E141																						
10	0050	低血糖症（糖尿病治療に伴う場合）	昏睡を伴わない薬物誘発性低血糖症	E160				99	99	手術なし							1	2	中心静脈注射	G005					0	JCS10未満
								97	97	手術あり							1	1	人工呼吸	J045$					1	JCS10以上
10	0060	1型糖尿病（糖尿病性ケトアシドーシスを除く。）	インスリン依存性糖尿病＜IDDM＞ 腎合併症を伴うもの	E102				99	99	手術なし							1	3	人工腎臓 その他の場合	J0383						
			インスリン依存性糖尿病＜IDDM＞ 眼合併症を伴うもの	E103				97	97	手術あり																
			インスリン依存性糖尿病＜IDDM＞ 神経（学的）合併症を伴うもの	E104																						
			インスリン依存性糖尿病＜IDDM＞ 末梢循環合併症を伴うもの	E105																						
			インスリン依存性糖尿病＜IDDM＞ その他の明示された合併症を伴うもの	E106																						
			インスリン依存性糖尿病＜IDDM＞ 多発合併症を伴うもの	E107																						
			インスリン依存性糖尿病＜IDDM＞ 詳細不明の合併症を伴うもの	E108																						
			インスリン依存性糖尿病＜IDDM＞ 合併症を伴わないもの	E109																						
10	0070	2型糖尿病（糖尿病性ケトアシドーシスを除く。）	インスリン非依存性糖尿病＜NIDDM＞ 腎合併症を伴うもの	E112				99	99	手術なし							1	3	人工腎臓 その他の場合	J0383						
			インスリン非依存性糖尿病＜NIDDM＞ 眼合併症を伴うもの	E113				97	97	手術あり																
			インスリン非依存性糖尿病＜NIDDM＞ 神経（学的）合併症を伴うもの	E114																						
			インスリン非依存性糖尿病＜NIDDM＞ 末梢循環合併症を伴うもの	E115																						
			インスリン非依存性糖尿病＜NIDDM＞ その他の明示された合併症を伴うもの	E116																						
			インスリン非依存性糖尿病＜NIDDM＞ 多発合併症を伴うもの	E117																						
			インスリン非依存性糖尿病＜NIDDM＞ 詳細不明の合併症を伴うもの	E118																						
			インスリン非依存性糖尿病＜NIDDM＞ 合併症を伴わないもの	E119																						
10	0080	その他の糖尿病（糖尿病性ケトアシドーシスを除く。）	栄養障害に関連する糖尿病 昏睡を伴うもの	E120				99	99	手術なし							1	3	人工腎臓 その他の場合	J0383	1	1	閉塞性動脈疾患	050170		
			栄養障害に関連する糖尿病 ケトアシドーシスを伴うもの	E121				97	97	手術あり																
			栄養障害に関連する糖尿病 腎合併症を伴うもの	E122																						
			栄養障害に関連する糖尿病 眼合併症を伴うもの	E123																						
			栄養障害に関連する糖尿病 神経（学的）合併症を伴うもの	E124																						
			栄養障害に関連する糖尿病 末梢循環合併症を伴うもの	E125																						
			栄養障害に関連する糖尿病 その他の明示された合併症を伴うもの	E126																						

診断群分類			医療資源を最も投入した傷病名		年齢、出生時体重			手術					手術・処置等1				手術・処置等2				定義副傷病				重症度等	
MDC	コード	分類名	ICD名称	ICDコード	コード	フラグ	年齢、出生時体重	手術分岐	対応コード	フラグ	点数表名称	区分番号等	対応コード	フラグ	処置等名称	区分番号等	対応コード	フラグ	処置等名称	区分番号等	対応コード	フラグ	疾患名	疾患コードまたはICDコード	フラグ	重症度等
			栄養障害に関連する糖尿病 多発合併症を伴うもの	E127																						
			栄養障害に関連する糖尿病 詳細不明の合併症を伴うもの	E128																						
			栄養障害に関連する糖尿病 合併症を伴わないもの	E129																						
			その他の明示された糖尿病 腎合併症を伴うもの	E132																						
			その他の明示された糖尿病 眼合併症を伴うもの	E133																						
			その他の明示された糖尿病 神経(学的)合併症を伴うもの	E134																						
			その他の明示された糖尿病 末梢循環合併症を伴うもの	E135																						
			その他の明示された糖尿病 その他の明示された合併症を伴うもの	E136																						
			その他の明示された糖尿病 多発合併症を伴うもの	E137																						
			その他の明示された糖尿病 詳細不明の合併症を伴うもの	E138																						
			その他の明示された糖尿病 合併症を伴わないもの	E139																						
			詳細不明の糖尿病 腎合併症を伴うもの	E142																						
			詳細不明の糖尿病 眼合併症を伴うもの	E143																						
			詳細不明の糖尿病 神経(学的)合併症を伴うもの	E144																						
			詳細不明の糖尿病 末梢循環合併症を伴うもの	E145																						
			詳細不明の糖尿病 その他の明示された合併症を伴うもの	E146																						
			詳細不明の糖尿病 多発合併症を伴うもの	E147																						
			詳細不明の糖尿病 詳細不明の合併症を伴うもの	E148																						
			詳細不明の糖尿病 合併症を伴わないもの	E149																						
			ブドウ糖負荷試験異常	R730																						
10	0100	糖尿病足病変	下肢の潰瘍, 他に分類されないもの	L97				手術なし	99	99	手術なし		1	2	皮弁作成術、移動術、切断術、遷延皮弁術	K015$	1	9	プロスタグランジンE1製剤(注射薬に限る。)							
			糖尿病性関節障害	M142				手術あり	97	01	四肢切断術 上腕、前腕、手、大腿、下腿、足	K0842	1	2	動脈(皮)弁術、筋(皮)弁術	K016	1	5	局所陰圧閉鎖処置	J003$						
			皮膚の慢性潰瘍, 他に分類されないもの	L984					97	01	四肢切断術 指(手、足)	K0843	1	2	遊離皮弁術(顕微鏡下血管柄付きのもの) その他の場合	K0172	1	3	人工腎臓 その他の場合	J0383						
			皮膚および皮下組織のその他の明示された障害	L988					97	01	四肢関節離断術 肘、手、足	K0852	1	1	分層植皮術	K013$										
									97	01	四肢関節離断術 指(手、足)	K0853	1	1	全層植皮術	K013-2$										
									97	01	血管移植術、バイパス移植術	K614$														
									97	02	断端形成術(軟部形成のみのもの)	K086$														
									97	02	断端形成術(骨形成を要するもの)	K087$														
									97	03	創傷処理	K000$														
									97	03	デブリードマン	K002$														
									97	03	骨掻爬術 鎖骨、膝蓋骨、手、足その他	K0433														
									97	97		その他のKコード														
10	0120	肥満症	肥満(症)	E66$					99	99	手術なし															
									97	97	手術あり															
10	0130	甲状腺の良性結節	甲状腺の良性新生物	D34				手術なし	99	99	手術なし						1	5	組織試験採取、切採法 甲状腺	D4178						
			ヨード欠乏による甲状腺障害および類縁病態	E01$				手術あり	97	01	甲状腺部分切除術、甲状腺腫摘出術 片葉のみの場合	K4611					1	4	エタノールの局所注入	J017						
			その他の非中毒性甲状腺腫	E04$					97	02	甲状腺部分切除術、甲状腺腫摘出術 両葉の場合	K4612														
			甲状腺ホルモン合成障害による甲状腺腫	E071					97	03	縦隔腫瘍、胸腺摘出術	K502														
									97	97		その他のKコード														

診断群分類			医療資源を最も投入した傷病名		年齢、出生時体重			手術					手術・処置等1				手術・処置等2				定義副傷病				重症度等	
MDC	コード	分類名	ICD名称	ICDコード	コード	フラグ	年齢、出生時体重	手術分岐	対応コード	フラグ	点数表名称	区分番号等	対応コード	フラグ	処置等名称	区分番号等	対応コード	フラグ	処置等名称	区分番号等	対応コード	フラグ	疾患名	疾患コードまたはICDコード	フラグ	重症度等
10	0140	甲状腺機能亢進症	びまん性甲状腺腫を伴う甲状腺中毒症	E050				手術なし	99	99	手術なし						2	9	I131内用療法		1	2	脊椎骨粗鬆症	070370		
			中毒性単発性甲状腺結節を伴う甲状腺中毒症	E051				手術あり	97	01	バセドウ甲状腺全摘(亜全摘)術(両葉)	K462					1	6	放射線療法							
			中毒性多結節性甲状腺腫を伴う甲状腺中毒症	E052					97	97		その他のKコード					1	5	エタノールの局所注入	J017						
			異所性甲状腺組織による甲状腺中毒症	E053													1	2	中心静脈注射	G005						
			人工的甲状腺中毒症	E054													1	1	人工呼吸	J045$						
			甲状腺クリーゼまたは急性発症	E055																						
			その他の甲状腺中毒症	E058																						
			甲状腺中毒症，詳細不明	E059																						
			亜急性甲状腺炎	E061																						
10	0150	慢性甲状腺炎	一過性甲状腺中毒症を伴う慢性甲状腺炎	E062					99	99	手術なし															
			自己免疫性甲状腺炎	E063					97	97	手術あり															
			薬物誘発性甲状腺炎	E064																						
			その他の慢性甲状腺炎	E065																						
			甲状腺炎，詳細不明	E069																						
			分娩後甲状腺炎	O905																						
10	0160	甲状腺機能低下症	無症候性ヨード欠乏性甲状腺機能低下症	E02					99	99	手術なし										1	1	心不全	050130	0	JCS10未満
			その他の甲状腺機能低下症	E03$					97	97	手術あり														1	JCS10以上
			その他の明示された甲状腺障害	E078																						
			治療後甲状腺機能低下症	E890																						
10	0170	急性甲状腺炎	急性甲状腺炎	E060					99	99	手術なし		1	1	咽頭瘻閉鎖術	K382										
									97	01	甲状腺部分切除術、甲状腺腫摘出術　片葉のみの場合	K4611														
									97	02	喉頭膿瘍切開術	K384														
									97	97		その他のKコード														
10	0180	副腎皮質機能亢進症、非機能性副腎皮質腫瘍	副腎皮質の悪性新生物	C740				手術なし	99	99	手術なし		1	1	造影剤注入手技　静脈造影カテーテル法	E0034	1	8	化学療法		1	2	肺の悪性腫瘍	040040	0	一側
			副腎の悪性新生物，部位不明	C749				その他の手術あり	97	05	胆管形成手術(胆管切除術を含む。)	K673					1	6	放射線療法		1	2	脊椎骨粗鬆症	070370	1	両側
			副腎の続発性悪性新生物	C797					97	06	リンパ節摘出術	K626$														
			副腎の良性新生物	D350					97	06	脾摘出術	K711														
			副腎の性状不詳または不明の新生物	D441					97	97		その他のKコード														
			薬物誘発性クッシング＜Cushing＞症候群	E242				腹腔鏡下副腎摘出術等	04	04	腹腔鏡下副腎摘出術	K754-2														
			異所性ACTH＜副腎皮質刺激ホルモン＞症候群	E243					04	04	副腎摘出術(副腎部分切除術を含む。)	K754														
			アルコール性偽性クッシング＜Cushing＞症候群	E244					04	04	腹腔鏡下小切開副腎摘出術	K754-3														
			その他のクッシング＜Cushing＞症候群	E248					04	04	副腎腫瘍摘出術　皮質腫瘍	K7551														
			クッシング＜Cushing＞症候群，詳細不明	E249				副腎悪性腫瘍手術等	03	03	副腎悪性腫瘍手術	K756														
			その他の副腎性器障害	E258					03	03	腹腔鏡下副腎悪性腫瘍手術	K756-2														
			副腎性器障害，詳細不明	E259				頭蓋内腫瘍摘出術等	01	01	頭蓋内腫瘍摘出術	K169$														
			原発性アルドステロン症	E260					01	02	経鼻的下垂体腫瘍摘出術	K171														
			続発性＜二次性＞アルドステロン症	E261					01	02	内視鏡下経鼻的下垂体腫瘍摘出術	K171-2														
			アルドステロン症，詳細不明	E269																						
			その他の副腎皮質機能亢進症	E270																						
10	0190	褐色細胞腫、パラガングリオーマ	副腎髄質の悪性新生物	C741				手術なし	99	99	手術なし						1	8	化学療法						0	一側
			大動脈小体およびその他のパラガングリア＜傍神経節＞の良性新生物	D356				手術あり	97	01	後腹膜悪性腫瘍手術	K643													1	両側
			大動脈小体およびその他のパラガングリア＜傍神経節＞の性状不詳または不明の新生物	D447					97	01	腹腔鏡下小切開後腹膜悪性腫瘍手術	K643-2														
			副腎髄質機能亢進症	E275					97	01	副腎悪性腫瘍手術	K756														
									97	01	腹腔鏡下副腎悪性腫瘍手術	K756-2														
									97	02	腹腔鏡下副腎摘出術	K754-2														
									97	02	腹腔鏡下小切開副腎摘出術	K754-3														

診断群分類			医療資源を最も投入した傷病名		年齢、出生時体重			手術					手術・処置等1				手術・処置等2				定義副傷病				重症度等	
MDC	コード	分類名	ICD名称	ICDコード	コード	フラグ	年齢、出生時体重	手術分岐	対応コード	フラグ	点数表名称	区分番号等	対応コード	フラグ	処置等名称	区分番号等	対応コード	フラグ	処置等名称	区分番号等	対応コード	フラグ	疾患名	疾患コードまたはICDコード	フラグ	重症度等
									97	02	副腎腫瘍摘出術　髄質腫瘍(褐色細胞腫)	K7552														
									97	02	腹腔鏡下副腎髄質腫瘍摘出術(褐色細胞腫)	K755-2														
									97	03	大網、腸間膜、後腹膜腫瘍摘出術	K642$														
									97	03	腹腔鏡下後腹膜腫瘍摘出術	K642-2														
									97	03	腹腔鏡下小切開後腹膜腫瘍摘出術	K642-3														
									97	04	胆管形成手術(胆管切除術を含む。)	K673														
									97	04	副腎摘出術(副腎部分切除術を含む。)	K754														
									97	97		その他のKコード														
10	0202	その他の副腎皮質機能低下症	酵素欠損による先天性副腎性器障害	E250					99	99	手術なし						1	2	中心静脈注射	G005						
			原発性副腎皮質機能不全(症)	E271					97	97	手術あり															
			アジソン<Addison>クリーゼ<発症>	E272																						
			薬物誘発性副腎皮質機能不全(症)	E273																						
			その他および詳細不明の副腎皮質機能不全(症)	E274																						
			治療後副腎皮質(・髄質)機能低下症	E896																						
10	0210	低血糖症	非糖尿病性低血糖性昏睡	E15					99	99	手術なし						1	2	中心静脈注射	G005						
			その他の低血糖症	E161					97	01	膵全摘術	K704														
			低血糖症，詳細不明	E162					97	02	膵頭部腫瘍切除術	K703$														
									97	03	膵中央切除術	K700														
									97	03	膵体尾部腫瘍切除術	K702$														
									97	03	腹腔鏡下膵体尾部腫瘍切除術	K702-2														
									97	97		その他のKコード														
10	0220	原発性副甲状腺機能亢進症、副甲状腺腫瘍	上皮小体<副甲状腺>の悪性新生物	C750				手術なし	99	99	手術なし		1	1	頸部郭清術	K469$										
			上皮小体<副甲状腺>の良性新生物	D351				その他の手術あり	97	04	リンパ節摘出術	K626$														
			原発性副甲状腺<上皮小体>機能亢進症	E210					97	97		その他のKコード														
			その他の副甲状腺<上皮小体>機能亢進症	E212				副甲状腺(上皮小体)腺腫過形成手術　副甲状腺(上皮小体)摘出術等	03	03	副甲状腺(上皮小体)腺腫過形成手術　副甲状腺(上皮小体)摘出術	K4641														
			副甲状腺<上皮小体>機能亢進症，詳細不明	E213					03	03	副甲状腺(上皮小体)腺腫過形成手術　副甲状腺(上皮小体)全摘術(一部筋肉移植)	K4642														
			その他の明示された副甲状腺<上皮小体>障害	E214				胸腔鏡下肺切除術　その他のもの等	01	01	胸腔鏡下肺切除術　その他のもの	K5132														
			副甲状腺<上皮小体>障害，詳細不明	E215					01	01	肺切除術	K511$														
									01	02	副甲状腺(上皮小体)悪性腫瘍手術(広汎)	K465														
10	0230	続発性副甲状腺機能亢進症	続発性<二次性>副甲状腺<上皮小体>機能亢進症，他に分類されないもの	E211				手術なし	99	99	手術なし															
								その他の手術あり	97	97		その他のKコード														
								副甲状腺(上皮小体)腺腫過形成手術	01	01	副甲状腺(上皮小体)腺腫過形成手術	K464$														
10	0240	副甲状腺機能低下症	副甲状腺<上皮小体>機能低下症	E20$					99	99	手術なし															
			治療後副甲状腺<上皮小体>機能低下症	E892					97	97	手術あり															
10	0250	下垂体機能低下症	下垂体機能低下症	E230				手術なし	99	99	手術なし		1	1	下垂体前葉負荷試験	D2871$	1	9	成長ホルモン剤		1	2	2型糖尿病(糖尿病性ケトアシドーシスを除く。)	100070		
			薬物誘発性下垂体機能低下症	E231				手術あり	97	01	経鼻的下垂体腫瘍摘出術	K171									1	2	その他の副腎皮質機能低下症	100202		
			その他の下垂体障害	E236					97	01	内視鏡下経鼻的下垂体腫瘍摘出術	K171-2									1	2	尿崩症	100280		
			下垂体障害，詳細不明	E237					97	02	頭蓋内腫瘍摘出術	K169$									1	2	代謝性疾患(糖尿病を除く。)	100300		
									97	97		その他のKコード														
10	0260	下垂体機能亢進症	下垂体の悪性新生物	C751				手術なし	99	99	手術なし		1	1	下垂体前葉負荷試験	D2871$	1	9	ソマトスタチンアナログ							

診断群分類			医療資源を最も投入した傷病名		年齢、出生時体重			手術					手術・処置等1				手術・処置等2				定義副傷病				重症度等	
MDC	コード	分類名	ICD名称	ICDコード	コード	フラグ	年齢、出生時体重	手術分岐	対応コード	フラグ	点数表名称	区分番号等	対応コード	フラグ	処置等名称	区分番号等	対応コード	フラグ	処置等名称	区分番号等	対応コード	フラグ	疾患名	疾患コードまたはICDコード	フラグ	重症度等
			下垂体の良性新生物	D352				手術あり	97	01	経鼻的下垂体腫瘍摘出術	K171					1	9	ペグビソマント							
			下垂体の性状不詳または不明の新生物	D443					97	01	内視鏡下経鼻的下垂体腫瘍摘出術	K171-2					1	8	化学療法							
			末端肥大症＜先端巨大症＞および下垂体性巨人症	E220					97	02	頭蓋内腫瘍摘出術	K169$					1	6	放射線療法							
			高プロラクチン血症	E221					97	97		その他のKコード														
			その他の下垂体機能亢進症	E228																						
			下垂体機能亢進症，詳細不明	E229																						
			下垂体依存性クッシング＜Cushing＞病	E240																						
			ネルソン＜Nelson＞症候群	E241																						
10	0270	間脳下垂体疾患（その他）	視床下部機能障害，他に分類されないもの	E233					99	99	手術なし						1	9	LH-RH							
			神経性無食欲症	F500					97	97	手術あり						1	6	放射線療法							
			神経性大食症	F502													1	2	中心静脈注射	G005						
10	0280	尿崩症	尿崩症	E232	00	0	15歳以上		99	99	手術なし															
					15	1	15歳未満		97	01	頭蓋内腫瘍摘出術	K169$														
									97	02	経鼻的下垂体腫瘍摘出術	K171														
									97	02	内視鏡下経鼻的下垂体腫瘍摘出術	K171-2														
									97	97		その他のKコード														
10	0285	ADH分泌異常症	抗利尿ホルモン不適合分泌症候群＜SIADH＞	E222	00	0	15歳以上		99	99	手術なし															
					15	1	15歳未満		97	01	頭蓋内腫瘍摘出術	K169$														
									97	02	経鼻的下垂体腫瘍摘出術	K171														
									97	02	内視鏡下経鼻的下垂体腫瘍摘出術	K171-2														
									97	97		その他のKコード														
10	0290	グルコース調節・膵内分泌障害、その他の内分泌疾患	先天性ヨード欠乏症候群	E00$	00	0	15歳以上		99	99	手術なし						1	9	ソマトスタチンアナログ							
			甲状腺障害，詳細不明	E079	15	1	15歳未満		97	01	頭蓋内腫瘍摘出術	K169$					1	9	性腺刺激ホルモン							
			グルカゴン分泌増加	E163					97	02	経鼻的下垂体腫瘍摘出術	K171														
			ガストリンの異常分泌	E164					97	02	内視鏡下経鼻的下垂体腫瘍摘出術	K171-2														
			その他の明示された膵内分泌障害	E168					97	03	膵全摘術	K704														
			膵内分泌障害，詳細不明	E169					97	04	膵頭部腫瘍切除術	K703$														
			その他の明示された副腎障害	E278					97	05	膵中央切除術	K700														
			副腎障害，詳細不明	E279					97	05	膵体尾部腫瘍切除術	K702$														
			卵巣機能障害	E28$					97	97		その他のKコード														
			精巣＜睾丸＞機能障害	E29$																						
			思春期障害，他に分類されないもの	E30$																						
			多腺性機能障害	E31$																						
			カルチノイド症候群	E340																						
			消化管ホルモンのその他の分泌過剰	E341																						
			異所性ホルモン分泌，他に分類されないもの	E342																						
			体質性高身長	E344																						
			アンドロゲン抵抗性症候群	E345																						
			その他の明示された内分泌障害	E348																						
			内分泌障害，詳細不明	E349																						
			他に分類される疾患における内分泌腺障害	E35$																						
			治療後低インスリン血症	E891																						
			治療後下垂体機能低下症	E893																						
			治療後卵巣機能不全(症)	E894																						
			治療後精巣<睾丸>機能低下症	E895																						
			その他の治療後内分泌および代謝障害	E898																						
			治療後内分泌および代謝障害,詳細不明	E899																						
			ターナー＜Turner＞症候群	Q96$																						
			クラインフェルター＜Klinefelter＞症候群，核型　47，XXY	Q980																						
			クラインフェルター＜Klinefelter＞症候群，３本以上のX染色体を持つ男性	Q981																						

診断群分類			医療資源を最も投入した傷病名		年齢、出生時体重			手術					手術・処置等1				手術・処置等2				定義副傷病				重症度等	
MDC	コード	分類名	ICD名称	ICDコード	コード	フラグ	年齢、出生時体重	手術分岐	対応コード	フラグ	点数表名称	区分番号等	対応コード	フラグ	処置等名称	区分番号等	対応コード	フラグ	処置等名称	区分番号等	対応コード	フラグ	疾患名	疾患コードまたはICDコード	フラグ	重症度等
			クラインフェルター＜Klineferter＞症候群，46，XX核型を持つ男性	Q982																						
			46，XX核型を持つその他の男性＜XX男性＞	Q983																						
			クラインフェルター＜Klinefelter＞症候群，詳細不明	Q984																						
10	0300	代謝性疾患（糖尿病を除く。）	糖原病	E740				手術なし	99	99	手術なし						1	5	血漿交換療法	J039						
			リポたんぱく＜蛋白＞代謝障害およびその他の脂（質）血症	E78$				手術あり	97	97	手術あり						1	3	人工腎臓　その他の場合	J0383						
			炎症性関節炎および痛風結節性疾患の徴候を伴わない高尿酸血症	E790																						
			ポルフィリンおよびビリルビン代謝障害	E80$																						
			銅代謝障害	E830																						
			鉄代謝障害	E831																						
			亜鉛代謝障害	E832																						
			リン代謝障害	E833																						
			マグネシウム代謝障害	E834																						
			その他のミネラル＜鉱質＞代謝障害	E838																						
			ミネラル＜鉱質＞代謝障害，詳細不明	E839																						
10	0310	腎血管性高血圧症	腎血管性高血圧（症）	I150				手術なし	99	99	手術なし		1	1	造影剤注入手技　動脈造影カテーテル法　主要血管の分枝血管を選択的に造影撮影した場合	E0033イ										
			腎動脈のアテローム＜じゅく＜粥＞状＞硬化（症）	I701				手術あり	97	01	腎血管性高血圧症手術（経皮的腎血管拡張術）	K613														
			腎動脈瘤	I722					97	97		その他のKコード														
10	0320	内分泌性高血圧症（その他）	その他の腎障害による二次性＜続発性＞高血圧（症）	I151					99	99	手術なし															
			内分泌障害による二次性＜続発性＞高血圧（症）	I152					97	97	手術あり															
			その他の二次性＜続発性＞高血圧（症）	I158																						
			二次性＜続発性＞高血圧（症），詳細不明	I159																						
10	0330	栄養障害（その他）	クワシオルコル	E40	00	0	15歳以上		99	99	手術なし						1	2	中心静脈注射	G005						
			栄養性消耗症＜マラスムス＞	E41	15	1	15歳未満		97	03	脾摘出術	K711					1	1	人工呼吸	J045$						
			消耗症（性）クワシオルコル	E42					97	04	水晶体再建術	K282$														
			詳細不明の重度たんぱく＜蛋白＞エネルギー性栄養失調（症）	E43					97	06	体外衝撃波胆石破砕術（一連につき）	K678														
			中等度および軽度のたんぱく＜蛋白＞エネルギー性栄養失調（症）	E44$					97	07	胃瘻造設術（経皮的内視鏡下胃瘻造設術、腹腔鏡下胃瘻造設術を含む。）	K664														
			たんぱく＜蛋白＞エネルギー性栄養失調（症）に続発する発育遅延	E45					97	97		その他のKコード														
			詳細不明のたんぱく＜蛋白＞エネルギー性栄養失調（症）	E46																						
			ビタミンA欠乏症	E50$																						
			脚気	E511																						
			その他のチ＜サイ＞アミン欠乏症の症状発現	E518																						
			チ＜サイ＞アミン欠乏症，詳細不明	E519																						
			ナイアシン欠乏症［ペラグラ］	E52																						
			その他のビタミンB群の欠乏症	E53$																						
			アスコルビン酸欠乏症	E54																						
			ビタミンD欠乏症	E55$																						
			その他のビタミン欠乏症	E56$																						
			食事性カルシウム欠乏症	E58																						
			食事性セレン欠乏症	E59																						
			食事性亜鉛欠乏症	E60																						
			その他の栄養素欠乏症	E61$																						
			その他の栄養欠乏症	E63$																						
			栄養失調（症）およびその他の栄養欠乏症の続発・後遺症	E64$																						
			限局性脂肪症＜脂肪過多症＞	E65																						
			その他の過栄養＜過剰摂食＞	E67$																						
			過栄養＜過剰摂食＞の続発・後遺症	E68																						

診断群分類			医療資源を最も投入した傷病名		年齢、出生時体重			手術					手術・処置等1				手術・処置等2				定義副傷病				重症度等	
MDC	コード	分類名	ICD名称	ICDコード	コード	フラグ	年齢、出生時体重	手術分岐	対応コード	フラグ	点数表名称	区分番号等	対応コード	フラグ	処置等名称	区分番号等	対応コード	フラグ	処置等名称	区分番号等	対応コード	フラグ	疾患名	疾患コードまたはICDコード	フラグ	重症度等
10	0335	代謝障害(その他)	芳香族アミノ酸代謝障害	E70$				手術なし	99	99	手術なし						2	9	酵素補充療法		1	2	誤嚥性肺炎	040081		
			側鎖<分枝鎖>アミノ酸代謝および脂肪酸代謝障害	E71$				手術あり	97	03	脾摘出術	K711					1	3	人工腎臓 その他の場合	J0383	1	2	胸水、胸膜の疾患(その他)	040190		
			その他のアミノ酸代謝障害	E72$					97	04	水晶体再建術	K282$					1	2	中心静脈注射	G005	1	2	腎臓または尿路の感染症	110310		
			乳糖不耐症	E73$					97	06	体外衝撃波胆石破砕術(一連につき)	K678					1	1	人工呼吸	J045$						
			フルクトース<果糖>代謝障害	E741					97	07	胃瘻造設術(経皮的内視鏡下胃瘻造設術、腹腔鏡下胃瘻造設術を含む。)	K664														
			ガラクトース代謝障害	E742					97	97		その他のKコード														
			その他の糖質腸吸収障害	E743																						
			ピルベート<ピルビン酸>代謝および糖新生障害	E744																						
			その他の明示された糖質代謝障害	E748																						
			糖質代謝障害, 詳細不明	E749																						
			スフィンゴリピド代謝障害およびその他の脂質蓄積障害	E75$																						
			グリコサミノグリカン代謝障害	E76$																						
			糖たんぱく<蛋白>代謝障害	E77$																						
			レッシュ・ナイハン<Lesch－Nyhan>症候群	E791																						
			その他のプリンおよびピリミジン代謝障害	E798																						
			プリンおよびピリミジン代謝障害, 詳細不明	E799																						
			のう胞性線維症<システィックファイブローシス>	E84$																						
			その他の代謝障害	E88$																						
			他に分類される疾患における栄養および代謝障害	E90																						
10	0360	小人症	低身長, 他に分類されないもの	E343					99	99	手術なし															
									97	01	骨移植術(軟骨移植術を含む。)	K059$														
									97	97		その他のKコード														
10	0370	アミロイドーシス	アミロイドーシス<アミロイド症>	E85$	00	0	15歳以上	手術なし	99	99	手術なし						1	3	人工腎臓 その他の場合	J0383						
					15	1	15歳未満	手術あり	97	01	血管結紮術 その他のもの	K6072														
									97	97		その他のKコード														
10	0380	体液量減少症	体液量減少(症)	E86					99	99	手術なし															
									97	97	手術あり															
10	0391	低カリウム血症	その他のアルドステロン症	E268				手術なし	99	99	手術なし															
			低カリウム<K>血症	E876				手術あり	97	97	手術あり															
10	0392	カルシウム代謝障害	カルシウム代謝障害	E835				手術なし	99	99	手術なし															
								手術あり	97	97	手術あり															
10	0393	その他の体液・電解質・酸塩基平衡障害	高浸透圧および高ナトリウム血症	E870				手術なし	99	99	手術なし															
			低浸透圧および低ナトリウム血症	E871				手術あり	97	97	手術あり															
			アシドーシス	E872																						
			アルカローシス	E873																						
			混合型酸塩基平衡障害	E874																						
			高カリウム<K>血症	E875																						
			体液過負荷	E877																						
			その他の電解質および体液障害, 他に分類されないもの	E878																						
11	001x	腎腫瘍	**110011 腎の悪性腫瘍**					手術なし	99	99	手術なし		1	1	造影剤注入手技 動脈造影カテーテル法	E0033$	4	10	IL-2		1	3	肺の悪性腫瘍	040040		
			腎盂を除く腎の悪性新生物	C64				その他の手術あり	97	03	血管塞栓術(頭部、胸腔、腹腔内血管等)	K615$					3	9	テムシロリムス		1	3	骨の悪性腫瘍(脊椎を除く。)	070040		
			腎および腎盂の続発性悪性新生物	C790					97	04	静脈血栓摘出術	K619$					2	8	スニチニブリンゴ酸							
			110012 腎の良性腫瘍						97	97		その他のKコード					2	8	エベロリムス							
			腎の良性新生物	D300				腎(尿管)悪性腫瘍手術等	01	01	腎(尿管)悪性腫瘍手術	K773					2	7	アキシチニブ							
			腎の性状不詳または不明の新生物	D410					01	02	腹腔鏡下腎(尿管)悪性腫瘍手術	K773-2					2	7	ソラフェニブトシル酸							
									01	02	腹腔鏡下小切開腎(尿管)悪性腫瘍手術	K773-3					1	6	化学療法							

診断群分類			医療資源を最も投入した傷病名		年齢、出生時体重			手術					手術・処置等1				手術・処置等2				定義副傷病				重症度等	
MDC	コード	分類名	ICD名称	ICDコード	コード	フラグ	年齢、出生時体重	手術分岐	対応コード	フラグ	点数表名称	区分番号等	対応コード	フラグ	処置等名称	区分番号等	対応コード	フラグ	処置等名称	区分番号等	対応コード	フラグ	疾患名	疾患コードまたはICDコード	フラグ	重症度等
									01	02	腎腫瘍凝固・焼灼術(冷凍凝固によるもの)	K773-4					1	6	放射線療法							
																	1	5	インターフェロン							
																	1	2	中心静脈注射	G005						
																	1	1	人工呼吸	J045$						
11	002x	性器の悪性腫瘍	**110021 陰茎の悪性腫瘍**					手術なし	99	99	手術なし		1	1	デブリードマン	K002$	1	8	化学療法							
			陰茎の悪性新生物	C60$				手術あり	97	11	陰茎悪性腫瘍手術	K827$	1	1	分層植皮術	K013$	1	6	放射線療法							
			陰茎の上皮内癌	D074					97	12	リンパ節群郭清術 鼠径部及び股部	K6276	1	1	全層植皮術	K013-2$	1	2	中心静脈注射	G005						
			110022 性器の悪性腫瘍						97	13	リンパ節群郭清術 後腹膜	K6277	1	1	皮弁作成術、移動術、切断術、遷延皮弁術	K015$	1	1	人工呼吸	J045$						
			男性生殖器の境界部病巣の悪性新生物	C638					97	13	リンパ節群郭清術 骨盤	K6278	1	1	動脈(皮)弁術、筋(皮)弁術	K016										
			男性生殖器の悪性新生物, 部位不明	C639					97	15	骨移植術(軟骨移植術を含む。)	K059$	1	1	遊離皮弁術(顕微鏡下血管柄付きのもの) その他の場合	K0172										
			腎尿路の境界部病巣の悪性新生物	C688					97	16	尿道下裂形成手術	K819	1	1	複合組織移植術	K019										
			尿路の悪性新生物, 部位不明	C689					97	16	陰茎形成術	K819-2	1	1	自家遊離複合組織移植術(顕微鏡下血管柄付きのもの)	K020										
			その他および部位不明の男性生殖器の上皮内癌	D076					97	17	包茎手術	K828$	1	1	粘膜移植術	K021$										
									97	97		その他のKコード	1	1	粘膜弁手術	K021-2$										
													1	1	神経移植術	K198										
													1	1	膀胱瘻造設術	K805										
11	004x	尿道・性器の良性腫瘍	**110041 尿道腫瘍**					手術なし	99	99	手術なし															
			尿道の良性新生物	D304				手術あり	97	01	皮膚、皮下腫瘍摘出術(露出部以外)	K006$														
			尿道粘膜脱	N363					97	02	皮膚、皮下、粘膜下血管腫摘出術(露出部以外)	K004$														
			110042 性器の良性腫瘍(その他)						97	03	分層植皮術	K013$														
			陰茎の良性新生物	D290					97	03	全層植皮術	K013-2$														
			その他の男性生殖器の良性新生物	D297					97	04	外尿道腫瘍切除術	K816														
			男性生殖器の良性新生物, 部位不明	D299					97	05	女子尿道脱手術	K822														
			その他の尿路の良性新生物	D307					97	97		その他のKコード														
			尿路の良性新生物, 部位不明	D309																						
			精巣<睾丸>の性状不詳または不明の新生物	D401																						
			その他の男性生殖器の性状不詳または不明の新生物	D407																						
			男性生殖器の性状不詳または不明の新生物, 部位不明	D409																						
			腎盂の性状不詳または不明の新生物	D411																						
			尿管の性状不詳または不明の新生物	D412																						
			尿道の性状不詳または不明の新生物	D413																						
			膀胱の性状不詳または不明の新生物	D414																						
			その他の尿路の性状不詳または不明の新生物	D417																						
			尿路の性状不詳または不明の新生物, 部位不明	D419																						
11	0050	後腹膜疾患	後腹膜および腹膜の続発性悪性新生物	C786				手術なし	99	99	手術なし						1	8	化学療法		1	2	誤嚥性肺炎	040081		
			後腹膜の良性新生物	D200				その他の手術あり	97	97		その他のKコード					1	6	放射線療法		1	3	敗血症	180010		
			その他および部位不明の性状不詳または不明の新生物 後腹膜	D483				後腹膜悪性腫瘍手術等	01	01	後腹膜悪性腫瘍手術	K643					1	2	中心静脈注射	G005						
									01	01	腹腔鏡下小切開後腹膜悪性腫瘍手術	K643-2					1	1	人工呼吸	J045$						
									01	02	大網、腸間膜、後腹膜腫瘍摘出術	K642$														
									01	02	腹腔鏡下後腹膜腫瘍摘出術	K642-2														
									01	02	腹腔鏡下小切開後腹膜腫瘍摘出術	K642-3														
									01	03	腎(尿管)悪性腫瘍手術	K773														
									01	03	腹腔鏡下腎(尿管)悪性腫瘍手術	K773-2														
									01	03	腹腔鏡下小切開腎(尿管)悪性腫瘍手術	K773-3														
									01	03	腎腫瘍凝固・焼灼術(冷凍凝固によるもの)	K773-4														

診断群分類			医療資源を最も投入した傷病名		年齢、出生時体重			手術					手術・処置等1				手術・処置等2				定義副傷病				重症度等	
MDC	コード	分類名	ICD名称	ICDコード	コード	フラグ	年齢、出生時体重	手術分岐	対応コード	フラグ	点数表名称	区分番号等	対応コード	フラグ	処置等名称	区分番号等	対応コード	フラグ	処置等名称	区分番号等	対応コード	フラグ	疾患名	疾患コードまたはICDコード	フラグ	重症度等
									01	04	試験開腹術	K636														
									01	04	腹腔鏡下試験開腹術	K636-3														
									01	04	腹腔鏡下試験切除術	K636-4														
									01	05	経皮的腎(腎盂)瘻造設術	K775														
									01	05	残存尿管摘出術	K784														
									01	05	尿管剥離術	K784-2														
									01	05	尿管膀胱吻合術	K786														
									01	05	尿管尿管吻合術	K787														
									01	06	リンパ節群郭清術　後腹膜	K6277														
									01	06	リンパ節群郭清術　骨盤	K6278														
11	0060	腎盂・尿管の悪性腫瘍	腎盂の悪性新生物	C65				手術なし	99	99	手術なし		1	1	経皮的腎(腎盂)瘻造設術	K775	2	8	化学療法		1	1	白血球疾患(その他)	130070		
			尿管の悪性新生物	C66				その他の手術あり	97	97		その他のKコード					1	6	放射線療法		1	3	肺の悪性腫瘍	040040		
			その他および部位不明の腎尿路の上皮内癌	D091				経尿道的腎盂尿管腫瘍摘出術等	02	03	経尿道的腎盂尿管腫瘍摘出術	K785					1	2	中心静脈注射	G005	1	3	骨の悪性腫瘍(脊椎を除く。)	070040		
									02	03	腹腔鏡下小切開尿管腫瘍摘出術	K785-2					1	1	人工呼吸	J045$						
									02	04	膀胱悪性腫瘍手術　経尿道的手術	K8036$														
									02	04	腹腔鏡下膀胱悪性腫瘍手術	K803-2														
									02	04	腹腔鏡下小切開膀胱悪性腫瘍手術	K803-3														
									02	05	血管塞栓術(頭部、胸腔、腹腔内血管等)	K615$														
									02	06	膀胱単純摘除術　その他のもの	K8012														
									02	07	経皮的腎盂腫瘍切除術(経皮的腎瘻造設術を含む。)	K765														
								腎(尿管)悪性腫瘍手術等	01	01	腎(尿管)悪性腫瘍手術	K773														
									01	02	腹腔鏡下腎(尿管)悪性腫瘍手術	K773-2														
									01	02	腹腔鏡下小切開腎(尿管)悪性腫瘍手術	K773-3														
									01	02	腎腫瘍凝固・焼灼術(冷凍凝固によるもの)	K773-4														
11	0070	膀胱腫瘍	膀胱の悪性新生物	C67$				手術なし	99	99	手術なし		1	1	血管塞栓術(頭部、胸腔、腹腔内血管等)	K615$	2	8	化学療法		1	1	白血球疾患(その他)	130070		
			尿道の悪性新生物	C680				その他の手術あり	97	03	尿管皮膚瘻造設術	K790	1	1	経皮的腎(腎盂)瘻造設術	K775	1	6	放射線療法		1	3	肺の悪性腫瘍	040040		
			尿道傍腺の悪性新生物	C681					97	03	膀胱壁切除術	K799	1	1	膀胱内凝血除去術	K797	1	2	中心静脈注射	G005	1	3	ヘルニアの記載のない腸閉塞	060210		
			膀胱ならびにその他および部位不明の尿路の続発性悪性新生物	C791					97	03	膀胱憩室切除術	K800	1	1	膀胱瘻造設術	K805	1	1	人工呼吸	J045$	1	3	骨の悪性腫瘍(脊椎を除く。)	070040		
			膀胱の上皮内癌	D090					97	03	膀胱単純摘除術	K801$									1	3	水腎症(その他)	110420		
			膀胱の良性新生物	D303					97	03	膀胱腫瘍摘出術	K802									1	3	貧血(その他)	130090		
									97	03	腹腔鏡下小切開膀胱腫瘍摘出切除術	K802-4														
									97	03	腹腔鏡下膀胱部分切除術	K802-5														
									97	03	尿膜管摘出術	K804														
									97	03	腹腔鏡下尿膜管摘出術	K804-2														
									97	03	尿道悪性腫瘍摘出術	K817$														
									97	97		その他のKコード														
								膀胱悪性腫瘍手術　経尿道的手術	02	02	膀胱悪性腫瘍手術　経尿道的手術	K8036$														
								膀胱悪性腫瘍手術　切除等	01	01	膀胱悪性腫瘍手術　切除	K8031														
									01	01	膀胱悪性腫瘍手術　全摘(腸管等を利用して尿路変更を行わないもの)	K8032														
									01	01	膀胱悪性腫瘍手術　全摘(尿管S状結腸吻合を利用して尿路変更を行うもの)	K8033														
									01	01	膀胱悪性腫瘍手術　全摘(回腸又は結腸導管を利用して尿路変更を行うもの)	K8034														
									01	01	膀胱悪性腫瘍手術　全摘(代用膀胱を利用して尿路変更を行うもの)	K8035														
									01	01	腹腔鏡下膀胱悪性腫瘍手術	K803-2														
									01	01	腹腔鏡下小切開膀胱悪性腫瘍手術	K803-3														
11	0080	前立腺の悪性腫瘍	前立腺の悪性新生物	C61				手術なし	99	99	手術なし		1	1	前立腺針生検法	D413	3	9	密封小線源治療(一連につき)組織内照射 前立腺癌に対する永久挿入療法	M0043イ	1	1	骨の悪性腫瘍(脊椎を除く。)	070040		
			その他の明示された男性生殖器の悪性新生物	C637				その他の手術あり	97	04	経尿道的前立腺手術	K841$					2	6	放射線療法		1	1	白血球疾患(その他)	130070		
			前立腺の上皮内癌	D075					97	05	前立腺被膜下摘出術	K840					1	8	ドセタキセル水和物		1	2	肺の悪性腫瘍	040040		

診断群分類			医療資源を最も投入した傷病名		年齢、出生時体重			手術					手術・処置等1				手術・処置等2				定義副傷病				重症度等	
MDC	コード	分類名	ICD名称	ICDコード	コード	フラグ	年齢、出生時体重	手術分岐	対応コード	フラグ	点数表名称	区分番号等	対応コード	フラグ	処置等名称	区分番号等	対応コード	フラグ	処置等名称	区分番号等	対応コード	フラグ	疾患名	疾患コードまたはICDコード	フラグ	重症度等
									97	97		その他のKコード					1	7	化学療法		1	2	肝・肝内胆管の悪性腫瘍(続発性を含む。)	060050		
								精巣摘出術	02	03	精巣摘出術	K830					1	2	中心静脈注射	G005	1	3	水腎症(その他)	110420		
								前立腺悪性腫瘍手術等	01	01	前立腺悪性腫瘍手術	K843					1	1	人工呼吸	J045$						
									01	02	腹腔鏡下前立腺悪性腫瘍手術	K843-2														
									01	02	腹腔鏡下小切開前立腺悪性腫瘍手術	K843-3														
11	0100	精巣腫瘍	精巣<睾丸>の悪性新生物	C62$				手術なし	99	99	手術なし		1	1	血管塞栓術(頭部、胸腔、腹腔内血管等)	K615$	1	8	化学療法		1	1	白血球疾患(その他)	130070		
			精巣上体<副睾丸>の悪性新生物	C630				その他の手術あり	97	02	精巣上体摘出術	K832	1	1	リンパ節摘出術	K626$	1	6	放射線療法							
			精索の悪性新生物	C631					97	04	精巣摘出術	K830	1	1	リンパ節群郭清術　後腹膜	K6277	1	2	中心静脈注射	G005						
			陰のう<嚢>の悪性新生物	C632					97	97		その他のKコード	1	1	腹腔鏡下小切開後腹膜リンパ節群郭清術	K627-4	1	1	人工呼吸	J045$						
			精索の良性脂肪腫性新生物(脂肪腫を含む)	D176				精巣悪性腫瘍手術	01	01	精巣悪性腫瘍手術	K833	1	1	リンパ節群郭清術　骨盤	K6278										
			精巣<睾丸>の良性新生物	D292																						
			精巣上体<副睾丸>の良性新生物	D293																						
11	012x	上部尿路疾患	**110121　上部尿路結石**					手術なし	99	99	手術なし		1	1	経皮的腎(腎盂)瘻造設術	K775					1	1	敗血症	180010		
			腎結石性および尿管結石性閉塞を伴う水腎症	N132				その他の手術あり	97	05	経皮的尿管拡張術(経皮的腎瘻造設術を含む。)	K766														
			腎結石および尿管結石	N20$					97	05	経皮的腎嚢胞穿刺術	K771														
			110122　上部尿路疾患(その他)						97	05	経皮的腎(腎盂)瘻造設術	K775														
			腎盂の良性新生物	D301					97	05	経尿道的尿管狭窄拡張術	K783														
			尿管の良性新生物	D302					97	05	経尿道的腎盂尿管腫瘍摘出術	K785														
			腎のう<嚢>胞, 後天性	N281					97	05	腹腔鏡下小切開尿管腫瘍摘出術	K785-2														
			腎および尿管のその他の明示された障害	N288					97	97		その他のKコード														
								体外衝撃波腎・尿管結石破砕術(一連につき)	04	04	体外衝撃波腎・尿管結石破砕術(一連につき)	K768														
								経皮的尿路結石除去術(経皮的腎瘻造設術を含む。)	03	03	経皮的尿路結石除去術(経皮的腎瘻造設術を含む。)	K764														
								経尿道的尿路結石除去術等	02	02	経尿道的尿路結石除去術	K781$														
									02	02	ピンハンマー式尿路結石破砕術	K781-2														
								腎切石術等	01	01	腎切石術	K763														
									01	01	腎切半術	K759														
									01	01	腎盂切石術	K767														
									01	01	腎摘出術	K772														
									01	01	腹腔鏡下腎摘出術	K772-2														
									01	01	腹腔鏡下小切開腎摘出術	K772-3														
									01	01	尿管切石術	K782$														
11	013x	下部尿路疾患	**110131　下部尿路結石症**		00	0	2歳以上	手術なし	99	99	手術なし		1	1	膀胱瘻造設術	K805	1	4	シンチグラム	E100$						
			下部尿路結石	N21$	02	1	2歳未満	その他の手術あり	97	02	経尿道的尿管凝血除去術(バスケットワイヤーカテーテル使用)	K798-2														
			110132　膀胱尿管逆流症						97	03	尿道結石、異物摘出術	K815$														
			膀胱尿管逆流性尿路疾患	N137					97	97		その他のKコード														
			その他の閉塞性尿路疾患および逆流性尿路疾患	N138				膀胱結石、異物摘出術　経尿道的手術等	06	08	膀胱結石、異物摘出術　経尿道的手術	K7981														
			閉塞性尿路疾患および逆流性尿路疾患, 詳細不明	N139					06	08	尿失禁手術	K823$														
			先天性膀胱尿管腎逆流	Q627					06	08	腹腔鏡下尿失禁手術	K823-4														
			110133　神経因性膀胱						06	08	人工尿道括約筋植込・置換術	K823-5														
			馬尾症候群	G834				膀胱結石、異物摘出術　膀胱高位切開術	05	01	膀胱結石、異物摘出術　膀胱高位切開術	K7982														
			神経因性膀胱(機能障害), 他に分類されないもの	N31$				尿管膀胱吻合術等	03	05	尿管膀胱吻合術	K786														
			110134　下部尿路の炎症						03	06	膀胱尿管逆流手術	K809-2														
			尿路性器のクラミジア感染症, 詳細不明	A562					03	06	腹腔鏡下膀胱内手術	K809-3														
			膀胱炎	N30$				尿道狭窄内視鏡手術等	02	04	尿道狭窄内視鏡手術	K821														
			尿道炎および尿道症候群	N34$					02	04	外尿道口切開術	K814														
			110135　尿道狭窄						02	04	尿道狭窄拡張術(尿道バルーンカテーテル)	K821-2														
			尿道狭窄	N35$					02	04	尿道ステント前立腺部尿道拡張術	K821-3														
			処置後尿道狭窄	N991				尿道形成手術	01	07	尿道形成手術	K818$														

診断群分類			医療資源を最も投入した傷病名		年齢、出生時体重			手術					手術・処置等1				手術・処置等2				定義副傷病				重症度等	
MDC	コード	分類名	ICD名称	ICDコード	コード	フラグ	年齢、出生時体重	手術分岐	対応コード	フラグ	点数表名称	区分番号等	対応コード	フラグ	処置等名称	区分番号等	対応コード	フラグ	処置等名称	区分番号等	対応コード	フラグ	疾患名	疾患コードまたはICDコード	フラグ	重症度等
			110136 尿失禁																							
			緊張性＜腹圧性＞尿失禁	N393																						
			その他の明示された尿失禁	N394																						
11	0200	前立腺肥大症等	前立腺の良性新生物	D291				手術なし	99	99	手術なし		1	1	前立腺針生検法	D413										
			前立腺の性状不詳または不明の新生物	D400				その他の手術あり	97	05	経尿道的前立腺高温度治療（一連につき）	K841-3														
			前立腺肥大（症）	N40					97	05	焦点式高エネルギー超音波療法（一連につき）	K841-4														
									97	97		その他のKコード														
								経尿道的レーザー前立腺切除術	04	04	経尿道的レーザー前立腺切除術	K841-2$														
								経尿道的前立腺手術	02	02	経尿道的前立腺手術	K841$														
								前立腺被膜下摘出術	01	01	前立腺被膜下摘出術	K840														
11	022x	男性生殖器疾患	**110221 男性生殖器炎症性疾患**					手術なし	99	99	手術なし										1	3	2型糖尿病（糖尿病性ケトアシドーシスを除く。）	100070		
			前立腺の炎症性疾患	N41$				その他の手術あり	97	06	停留精巣固定術	K836									1	3	前立腺肥大症等	110200		
			精巣＜睾丸＞炎および精巣上体＜副睾丸＞炎	N45$					97	07	精巣摘出術	K830														
			110222 陰茎・包皮の疾患						97	08	精巣上体摘出術	K832														
			過長包皮，包茎およびかん＜嵌＞頓包茎	N47					97	09	精管切断、切除術（両側）	K829														
			陰茎のその他の障害	N48$					97	10	前立腺膿瘍切開術	K839														
			110223 陰嚢内疾患（悪性、炎症性疾患を除く。）						97	97		その他のKコード														
			陰のう＜嚢＞の良性新生物	D294				包茎手術	04	05	包茎手術	K828$														
			陰のう＜嚢＞静脈瘤	I861				精索静脈瘤手術等	03	03	精索静脈瘤手術	K834														
			精巣＜睾丸＞水瘤および精液瘤	N43$					03	04	腹腔鏡下内精巣静脈結紮術	K834-2														
			精巣＜睾丸＞捻転	N44				陰嚢水腫手術等	02	02	陰嚢水腫手術	K835$														
			110224 男性生殖器の障害						02	02	ヘルニア手術　鼠径ヘルニア	K6335														
			男性不妊（症）	N46					02	02	腹腔鏡下鼠径ヘルニア手術（両側）	K634														
			男性生殖器のその他の明示された障害	N508				精索捻転手術	01	01	精索捻転手術	K838$														
11	0260	ネフローゼ症候群	ネフローゼ症候群	N04$	00	0	2歳以上	手術なし	99	99	手術なし		1	1	経皮的針生検法	D412	3	5	血漿交換療法	J039						
					02	1	2歳未満	手術あり	97	01	動脈形成術、吻合術　その他の動脈	K6105					1	3	人工腎臓　その他の場合	J0383						
									97	97		その他のKコード														
11	0270	急速進行性腎炎症候群	急速進行性腎炎症候群	N01$	00	0	2歳以上	手術なし	99	99	手術なし		1	1	動脈形成術、吻合術　その他の動脈	K6105	3	5	血漿交換療法	J039						
					02	1	2歳未満	手術あり	97	97	手術あり						1	3	人工腎臓　その他の場合	J0383						
11	0275	急性腎炎症候群	急性腎炎症候群	N00$	00	0	2歳以上		99	99	手術なし		1	1	動脈形成術、吻合術　その他の動脈	K6105										
					02	1	2歳未満		97	97	手術あり															
11	0280	慢性腎炎症候群・慢性間質性腎炎・慢性腎不全	腎不全を伴う高血圧性腎疾患	I120	00	0	2歳以上	手術なし	99	99	手術なし		1	1	経皮的針生検法	D412	4	6	血漿交換療法	J039	1	1	肺炎、急性気管支炎、急性細気管支炎	040080		
			腎不全を伴わない高血圧性腎疾患	I129	02	1	2歳未満	その他の手術あり	97	97		その他のKコード					3	5	持続緩徐式血液濾過	J038-2	1	1	誤嚥性肺炎	040081		
			反復性および持続性血尿	N02$				内シャント血栓除去術等	03	06	内シャント血栓除去術	K608-3					2	4	腹膜灌流　連続携行式腹膜灌流	J0421	1	3	胸水、胸膜の疾患（その他）	040190		
			慢性腎炎症候群	N03$					03	07	経皮的シャント拡張術・血栓除去術	K616-4					1	3	人工腎臓　その他の場合	J0383	1	3	敗血症	180010		
			詳細不明の腎炎症候群	N05$					03	08	血管結紮術　その他のもの	K6072														
			明示された形態学的病変を伴う単独たんぱく＜蛋白＞尿	N06$				動脈形成術、吻合術　その他の動脈等	02	02	動脈形成術、吻合術　その他の動脈	K6105														
			遺伝性腎症＜ネフロパシー＞，他に分類されないもの	N07$					02	03	内シャント又は外シャント設置術	K610-3														
			他に分類される疾患における糸球体障害	N08$					02	04	血管移植術、バイパス移植術　その他の動脈	K6146														
			慢性尿細管間質性腎炎	N11$					02	05	上腕動脈表在化法	K607-3														

診断群分類			医療資源を最も投入した傷病名		年齢、出生時体重			手術					手術・処置等1				手術・処置等2				定義副傷病				重症度等	
MDC	コード	分類名	ICD名称	ICDコード	コード	フラグ	年齢、出生時体重	手術分岐	対応コード	フラグ	点数表名称	区分番号等	対応コード	フラグ	処置等名称	区分番号等	対応コード	フラグ	処置等名称	区分番号等	対応コード	フラグ	疾患名	疾患コードまたはICDコード	フラグ	重症度等
			尿細管間質性腎炎，急性または慢性と明示されないもの	N12				連続携行式腹膜灌流用カテーテル腹腔内留置術	01	01	連続携行式腹膜灌流用カテーテル腹腔内留置術	K635-3														
			薬物および重金属により誘発された尿細管間質および尿細管の病態	N14$																						
			慢性腎不全	N18$																						
			持続性たんぱく<蛋白>尿，詳細不明	N391																						
			起立性たんぱく<蛋白>尿，詳細不明	N392																						
11	0290	急性腎不全	肝腎症候群	K767				手術なし	99	99	手術なし						3	5	持続緩徐式血液濾過	J038-2	1	1	肺炎、急性気管支炎、急性細気管支炎	040080		
			急性腎不全	N17$				その他の手術あり	97	02	動脈形成術、吻合術　その他の動脈	K6105					1	3	人工腎臓　その他の場合	J0383	1	1	誤嚥性肺炎	040081		
									97	97		その他のKコード									1	3	敗血症	180010		
								経皮的腎(腎盂)瘻造設術等	01	01	経皮的腎(腎盂)瘻造設術	K775														
									01	01	経尿道的尿管ステント留置術	K783-2														
									01	01	経尿道的尿管ステント抜去術	K783-3														
									01	01	膀胱結石、異物摘出術　経尿道的手術	K7981														
									01	01	経尿道的尿管凝血除去術(バスケットワイヤーカテーテル使用)	K798-2														
11	0310	腎臓または尿路の感染症	急性尿細管間質性腎炎	N10				手術なし	99	99	手術なし		1	1	経皮的腎(腎盂)瘻造設術	K775					1	1	誤嚥性肺炎	040081		
			膿腎(症)	N136				その他の手術あり	97	02	腎摘出術	K772	1	1	経尿道的尿管ステント留置術	K783-2					1	1	敗血症	180010		
			腎膿瘍および腎周囲膿瘍	N151					97	02	腹腔鏡下腎摘出術	K772-2									1	3	肺炎、急性気管支炎、急性細気管支炎	040080		
			尿路感染症，部位不明	N390					97	02	腹腔鏡下小切開腎摘出術	K772-3														
									97	03	腎周囲膿瘍切開術	K758														
									97	97		その他のKコード														
								経皮的腎(腎盂)瘻造設術等	01	01	経皮的腎(腎盂)瘻造設術	K775														
									01	01	経尿道的尿管ステント留置術	K783-2														
11	0320	腎、泌尿器の疾患(その他)	腎静脈の塞栓症および血栓症	I823	00	0	6歳以上	手術なし	99	99	手術なし		1	1	シンチグラム	E100$										
			バルカン<Balkan>腎症<ネフロパシー>	N150	06	1	6歳未満	その他の手術あり	97	97		その他のKコード														
			その他の明示された腎尿細管間質性疾患	N158				瘢痕拘縮形成手術等	01	01	瘢痕拘縮形成手術	K010$														
			腎尿細管間質性疾患，詳細不明	N159					01	02	尿道下裂形成手術	K819														
			他に分類される疾患における腎尿細管間質性障害	N16$					01	02	陰茎形成術	K819-2														
			詳細不明の腎不全	N19					01	03	分層植皮術	K013$														
			他に分類される疾患における尿路結石	N22$					01	03	全層植皮術	K013-2$														
			詳細不明の腎仙痛	N23					01	04	皮弁作成術、移動術、切断術、遷延皮弁術	K015$														
			腎尿細管機能障害から生じた障害	N25$					01	05	副甲状腺(上皮小体)腺腫過形成手術	K464$														
			詳細不明の萎縮腎	N26					01	06	腎盂形成手術	K778														
			原因不明の矮小腎	N27$					01	06	腹腔鏡下腎盂形成手術	K778-2														
			腎および尿管の障害，詳細不明	N289					01	07	腎摘出術	K772														
			他に分類される疾患における腎および尿管のその他の障害	N29$					01	07	腹腔鏡下腎摘出術	K772-2														
			その他の膀胱障害	N32$					01	07	腹腔鏡下小切開腎摘出術	K772-3														
			他に分類される疾患における膀胱障害	N33$					01	09	経皮的腎(腎盂)瘻造設術	K775														
			尿道瘻	N360					01	10	経尿道的尿管狭窄拡張術	K783														
			尿道憩室	N361					01	11	小腸結腸内視鏡的止血術	K722														
			尿道小丘	N362					01	12	尿管切石術	K782$														
			尿道のその他の明示された障害	N368					01	13	尿管口形成手術	K794														
			尿道の障害，詳細不明	N369					01	14	動脈形成術、吻合術　その他の動脈	K6105														
			他に分類される疾患における尿道の障害	N37$					01	16	経皮的腎盂腫瘍切除術(経皮的腎瘻造設術を含む。)	K765														
			尿路系のその他の明示された障害	N398					01	17	経尿道的腎盂尿管腫瘍摘出術	K785														
			尿路系の障害，詳細不明	N399					01	17	腹腔鏡下小切開尿管腫瘍摘出術	K785-2														

診断群分類			医療資源を最も投入した傷病名		年齢、出生時体重			手術					手術・処置等1				手術・処置等2				定義副傷病				重症度等	
MDC	コード	分類名	ICD名称	ICDコード	コード	フラグ	年齢、出生時体重	手術分岐	対応コード	フラグ	点数表名称	区分番号等	対応コード	フラグ	処置等名称	区分番号等	対応コード	フラグ	処置等名称	区分番号等	対応コード	フラグ	疾患名	疾患コードまたはICDコード	フラグ	重症度等
			前立腺のその他の障害	N42$					01	18	膀胱腫瘍摘出術	K802														
			男性生殖器の炎症性障害，他に分類されないもの	N49$					01	18	腹腔鏡下小切開膀胱腫瘍摘出切除術	K802-4														
			精巣＜睾丸＞の萎縮	N500					01	18	腹腔鏡下膀胱部分切除術	K802-5														
			男性生殖器の血管障害	N501					01	19	膀胱壁切除術	K799														
			男性生殖器の障害，詳細不明	N509					01	20	膀胱単純摘除術	K801$														
			他に分類される疾患における男性生殖器の障害	N51$					01	21	試験開腹術	K636														
			処置後腎不全	N990					01	21	腹腔鏡下試験開腹術	K636-3														
			(手)術後膣癒着	N992					01	21	腹腔鏡下試験切除術	K636-4														
			子宮切除後膣(壁)脱	N993					01	22	尿失禁手術	K823$														
			処置後骨盤腹膜癒着	N994					01	22	腹腔鏡下尿失禁手術	K823-4														
			尿路の外部ストマの機能不全	N995					01	23	膀胱瘻造設術	K805														
			腎尿路生殖器系のその他の処置後障害	N998					01	24	尿道形成手術	K818$														
			腎尿路生殖器系の処置後障害，詳細不明	N999					01	24	尿道狭窄拡張術(尿道バルーンカテーテル)	K821-2														
			尿管の無発生	Q624					01	25	尿道狭窄内視鏡手術	K821														
			尿管のその他の先天奇形	Q628					01	25	尿道ステント前立腺部尿道拡張術	K821-3														
									01	26	外尿道腫瘍切除術	K816														
									01	27	尿道周囲膿瘍切開術	K813														
									01	28	精巣摘出術	K830														
									01	29	膀胱結石、異物摘出術　経尿道的手術	K7981														
									01	29	経尿道的尿管凝血除去術(バスケットワイヤーカテーテル使用)	K798-2														
									01	30	尿道結石、異物摘出術	K815$														
									01	31	経尿道的尿路結石除去術	K781$														
11	0420	水腎症(その他)	尿管腎盂移行部閉塞を伴う水腎症	N130				手術なし	99	99	手術なし						1	4	シンチグラム	E100$	1	3	急性腎不全	110290		
			尿管狭窄を伴う水腎症，他に分類されないもの	N131				その他の手術あり	97	03	経尿道的尿管狭窄拡張術	K783														
			その他および詳細不明の水腎症	N133					97	04	経皮的尿管拡張術(経皮的腎瘻造設術を含む。)	K766														
			水尿管(症)	N134					97	05	経皮的腎(腎盂)瘻造設術	K775														
			水腎症を伴わない尿管の屈曲および狭窄	N135					97	05	経尿道的尿管ステント留置術	K783-2														
									97	05	経尿道的尿管ステント抜去術	K783-3														
									97	05	膀胱結石、異物摘出術　経尿道的手術	K7981														
									97	97		その他のKコード														
								腎摘出術等	01	01	腎摘出術	K772														
									01	01	腹腔鏡下腎摘出術	K772-2														
									01	01	腹腔鏡下小切開腎摘出術	K772-3														
									01	02	腎盂形成手術	K778														
									01	02	腹腔鏡下腎盂形成手術	K778-2														
11	0430	腎動脈塞栓症	腎虚血および腎梗塞	N280	00	0	6歳以上		99	99	手術なし															
					06	1	6歳未満		97	01	動脈形成術、吻合術　腹腔内動脈(大動脈を除く。)	K6103														
									97	97		その他のKコード														
12	0010	卵巣・子宮附属器の悪性腫瘍	卵巣の悪性新生物	C56				手術なし	99	99	手術なし						6	10	ドキソルビシン塩酸塩リポソーム製剤		1	1	ヘルニアの記載のない腸閉塞	060210		
			その他及び部位不明の女性生殖器の悪性新生物	C57$				その他の手術あり	97	02	試験開腹術	K636					5	9	カルボプラチン+ドセタキセル水和物あり		1	1	白血球疾患(その他)	130070		
			卵巣の続発性悪性新生物	C796					97	02	腹腔鏡下試験開腹術	K636-3					5	9	カルボプラチン+パクリタキセルあり		1	2	脳腫瘍	010010		
									97	02	腹腔鏡下試験切除術	K636-4					4	8	化学療法ありかつ放射線療法なし		1	2	胸水、胸膜の疾患(その他)	040190		
									97	97		その他のKコード					3	7	化学療法ありかつ放射線療法あり							
								子宮附属器悪性腫瘍手術(両側)等	01	01	子宮附属器悪性腫瘍手術(両側)	K889					2	6	化学療法なしかつ放射線療法あり							
									01	01	リンパ節群郭清術　後腹膜	K6277					1	2	中心静脈注射	G005						
									01	01	リンパ節群郭清術　骨盤	K6278					1	1	人工呼吸	J045$						
									01	01	大網切除術	K641														
									01	01	骨盤内臓全摘術	K645														
									01	01	直腸切除・切断術　低位前方切除術	K7402														
									01	01	子宮全摘術	K877														
									01	01	子宮附属器腫瘍摘出術(両側)	K888$														

診断群分類			医療資源を最も投入した傷病名		年齢、出生時体重			手術					手術・処置等1				手術・処置等2				定義副傷病				重症度等	
MDC	コード	分類名	ICD名称	ICDコード	コード	フラグ	年齢、出生時体重	手術分岐	対応コード	フラグ	点数表名称	区分番号等	対応コード	フラグ	処置等名称	区分番号等	対応コード	フラグ	処置等名称	区分番号等	対応コード	フラグ	疾患名	疾患コードまたはICDコード	フラグ	重症度等
									01	01	卵管全摘除術、卵管腫瘤全摘除術、子宮卵管留血腫手術(両側)	K888-2$														
12	002x	子宮頸・体部の悪性腫瘍	**120021 子宮頸部の悪性腫瘍**					手術なし	99	99	手術なし						4	8	化学療法ありかつ放射線療法なし		1	1	ヘルニアの記載のない腸閉塞	060210		
			子宮頚(部)の悪性新生物	C53$				その他の手術あり	97	04	試験開腹術	K636					3	7	化学療法ありかつ放射線療法あり		1	1	膀胱腫瘍	110070		
			子宮頚(部)の上皮内癌	D06$					97	04	腹腔鏡下試験開腹術	K636-3					2	6	化学療法なしかつ放射線療法あり		1	1	白血球疾患(その他)	130070		
			子宮頚(部)の異形成	N87$					97	04	腹腔鏡下試験切除術	K636-4					1	2	中心静脈注射	G005	1	2	脳腫瘍	010010		
			120022 子宮体部の悪性腫瘍						97	97		その他のKコード					1	1	人工呼吸	J045$	1	2	腎臓または尿路の感染症	110310		
			子宮体部の悪性新生物	C54$				子宮内膜掻爬術	03	03	子宮内膜掻爬術	K861									1	2	子宮・子宮附属器の炎症性疾患	120110		
			子宮内膜の上皮内癌	D070				子宮筋腫摘出(核出)術 腟式等	02	02	子宮筋腫摘出(核出)術 腟式	K8722									1	3	静脈・リンパ管疾患	050180		
			120023 子宮の悪性腫瘍(その他)						02	02	子宮頸部(腟部)切除術	K867									1	3	結腸(虫垂を含む。)の悪性腫瘍	060035		
			子宮の悪性新生物, 部位不明	C55					02	02	子宮頸部摘出術(腟部切断術を含む。)	K867-3									1	3	直腸肛門(直腸S状部から肛門)の悪性腫瘍	060040		
			その他および部位不明の女性生殖器の上皮内癌	D073					02	02	子宮頸部異形成上皮又は上皮内癌レーザー照射治療	K867-4									1	3	骨の悪性腫瘍(脊椎を除く。)	070040		
								子宮悪性腫瘍手術等	01	01	子宮悪性腫瘍手術	K879									1	3	リンパ節、リンパ管の疾患	070520		
									01	01	リンパ節群郭清術 後腹膜	K6277									1	3	2型糖尿病(糖尿病性ケトアシドーシスを除く。)	100070		
									01	01	リンパ節群郭清術 骨盤	K6278									1	3	後腹膜疾患	110050		
									01	01	骨盤内臓全摘術	K645									1	3	下部尿路疾患	11013x		
									01	01	子宮全摘術	K877									1	3	腎、泌尿器の疾患(その他)	110320		
																					1	3	水腎症(その他)	110420		
																					1	3	卵巣・子宮附属器の悪性腫瘍	120010		
																					1	3	貧血(その他)	130090		
																					1	3	血液疾患(その他)	130120		
12	0030	外陰の悪性腫瘍	外陰(部)の悪性新生物	C51$				手術なし	99	99	手術なし		1	2	皮弁作成術、移動術、切断術、遷延皮弁術	K015$	3	8	化学療法ありかつ放射線療法なし							
			外陰部の上皮内癌	D071				手術あり	97	01	皮膚悪性腫瘍切除術	K007$	1	2	動脈(皮)弁術、筋(皮)弁術	K016	2	6	放射線療法							
			軽度外陰異形成	N900					97	01	女子外性器悪性腫瘍手術	K850$	1	2	遊離皮弁術(顕微鏡下血管柄付きのもの)その他の場合	K0172	1	2	中心静脈注射	G005						
			中等度外陰異形成	N901					97	02	女子外性器腫瘍摘出術	K849	1	2	複合組織移植術	K019	1	1	人工呼吸	J045$						
			高度外陰異形成, 他に分類されないもの	N902					97	97		その他のKコード	1	2	自家遊離複合組織移植術(顕微鏡下血管柄付きのもの)	K020										
			外陰異形成, 詳細不明	N903									1	2	粘膜移植術	K021$										
			外陰の白斑症＜ロイコプラキー＞	N904									1	2	粘膜弁手術	K021-2$										
													1	1	分層植皮術	K013$										
													1	1	全層植皮術	K013-2$										
12	0040	腟の悪性腫瘍	腟の悪性新生物	C52				手術なし	99	99	手術なし		1	2	皮弁作成術、移動術、切断術、遷延皮弁術	K015$	3	8	化学療法ありかつ放射線療法なし							
			腟の上皮内癌	D072				手術あり	97	01	腟壁悪性腫瘍手術	K857	1	2	動脈(皮)弁術、筋(皮)弁術	K016	2	6	放射線療法							
			軽度腟異形成	N890					97	01	子宮全摘術	K877	1	2	遊離皮弁術(顕微鏡下血管柄付きのもの)その他の場合	K0172	1	2	中心静脈注射	G005						
			中等度腟異形成	N891					97	02	腟壁腫瘍摘出術	K856	1	2	複合組織移植術	K019	1	1	人工呼吸	J045$						
			高度腟異形成, 他に分類されないもの	N892					97	97		その他のKコード	1	2	自家遊離複合組織移植術(顕微鏡下血管柄付きのもの)	K020										
			腟異形成, 詳細不明	N893									1	2	粘膜移植術	K021$										
			腟の白斑症＜ロイコプラキー＞	N894									1	2	粘膜弁手術	K021-2$										
													1	2	造腟術、腟閉鎖症術	K859$										
													1	1	分層植皮術	K013$										

診断群分類			医療資源を最も投入した傷病名		年齢、出生時体重			手術					手術・処置等1				手術・処置等2				定義副傷病				重症度等	
MDC	コード	分類名	ICD名称	ICDコード	コード	フラグ	年齢、出生時体重	手術分岐	対応コード	フラグ	点数表名称	区分番号等	対応コード	フラグ	処置等名称	区分番号等	対応コード	フラグ	処置等名称	区分番号等	対応コード	フラグ	疾患名	疾患コードまたはICDコード	フラグ	重症度等
													1	1	全層植皮術	K013-2$										
12	0050	絨毛性疾患	胎盤の悪性新生物	C58				手術なし	99	99	手術なし						1	8	化学療法							
			胎盤の性状不詳または不明の新生物	D392				その他の手術あり	97	01	子宮全摘術	K877														
			胞状奇胎	O01$					97	97		その他のKコード														
								胞状奇胎除去術等	01	02	胞状奇胎除去術	K911														
									01	02	子宮内膜掻爬術	K861														
12	0060	子宮の良性腫瘍	子宮平滑筋腫	D25$				手術なし	99	99	手術なし						1	1	人工呼吸	J045$						
			子宮のその他の良性新生物	D26$				その他の手術あり	97	97		その他のKコード														
			子宮の性状不詳または不明の新生物	D390				腹腔鏡下腟式子宮全摘術等	02	02	腹腔鏡下腟式子宮全摘術	K877-2														
									02	02	腹腔鏡下子宮筋腫摘出(核出)術	K872-2														
									02	03	子宮鏡下子宮内膜焼灼術	K863-3														
									02	03	子宮鏡下有茎粘膜下筋腫切出術、子宮内膜ポリープ切除術	K872-3														
									02	03	子宮鏡下子宮筋腫摘出術	K873														
								子宮全摘術等	01	01	子宮全摘術	K877														
									01	01	子宮息肉様筋腫摘出術(腟式)	K871														
									01	01	子宮筋腫摘出(核出)術　腹式	K8721														
									01	01	子宮筋腫摘出(核出)術　腟式	K8722														
									01	01	子宮腟上部切断術	K876														
									01	01	腹腔鏡下子宮腟上部切断術	K876-2														
									01	01	広靭帯内腫瘍摘出術	K878														
									01	01	腹腔鏡下広靭帯内腫瘍摘出術	K878-2														
12	0070	卵巣の良性腫瘍	卵巣の良性新生物	D27				手術なし	99	99	手術なし						1	1	人工呼吸	J045$	1	3	腹膜炎、腹腔内膿瘍(女性器職器を除く。)	060370		
			卵巣の性状不詳または不明の新生物	D391				その他の手術あり	97	97		その他のKコード									1	3	水腎症(その他)	110420		
								卵巣部分切除術(腟式を含む。) 腹腔鏡によるもの等	02	02	卵巣部分切除術(腟式を含む。) 腹腔鏡によるもの	K8872														
									02	02	腟式卵巣嚢腫内容排除術	K885														
									02	02	経皮的卵巣嚢腫内容排除術	K885-2														
									02	02	卵管結紮術(腟式を含む。)(両側) 腹腔鏡によるもの	K887-22														
									02	02	卵管口切開術　腹腔鏡によるもの	K887-32														
									02	02	腹腔鏡下多嚢胞性卵巣焼灼術	K887-4														
									02	02	子宮附属器腫瘍摘出術(両側) 腹腔鏡によるもの	K8882														
									02	02	卵管全摘除術、卵管腫瘤全摘除術、子宮卵管留血腫手術(両側) 腹腔鏡によるもの	K888-22														
								卵巣部分切除術(腟式を含む。) 開腹によるもの等	01	01	卵巣部分切除術(腟式を含む。) 開腹によるもの	K8871														
									01	01	子宮腟上部切断術	K876														
									01	01	腹腔鏡下子宮腟上部切断術	K876-2														
									01	01	子宮全摘術	K877														
									01	01	広靭帯内腫瘍摘出術	K878														
									01	01	腹腔鏡下広靭帯内腫瘍摘出術	K878-2														
									01	01	卵管結紮術(腟式を含む。)(両側) 開腹によるもの	K887-21														
									01	01	卵管口切開術　開腹によるもの	K887-31														
									01	01	子宮附属器腫瘍摘出術(両側) 開腹によるもの	K8881														
									01	01	卵管全摘除術、卵管腫瘤全摘除術、子宮卵管留血腫手術(両側) 開腹によるもの	K888-21														
12	0080	女性生殖器の良性腫瘍(その他)	その他および部位不明の女性生殖器の良性新生物	D28$				手術なし	99	99	手術なし		1	2	皮弁作成術、移動術、切断術、遷延皮弁術	K015$	1	1	人工呼吸	J045$						
			その他の女性生殖器の性状不詳または不明の新生物	D397				手術あり	97	01	腟壁腫瘍摘出術	K856	1	2	動脈(皮)弁術、筋(皮)弁術	K016										
			女性生殖器の性状不詳または不明の新生物, 部位不明	D399					97	01	子宮附属器腫瘍摘出術(両側)	K888$	1	2	遊離皮弁術(顕微鏡下血管柄付きのもの) その他の場合	K0172										

診断群分類			医療資源を最も投入した傷病名		年齢、出生時体重			手術					手術・処置等1				手術・処置等2				定義副傷病				重症度等	
MDC	コード	分類名	ICD名称	ICDコード	コード	フラグ	年齢、出生時体重	手術分岐	対応コード	フラグ	点数表名称	区分番号等	対応コード	フラグ	処置等名称	区分番号等	対応コード	フラグ	処置等名称	区分番号等	対応コード	フラグ	疾患名	疾患コードまたはICDコード	フラグ	重症度等
									97	01	卵管全摘除術、卵管腫瘤全摘除術、子宮卵管留血腫手術(両側)	K888-2$	1	2	複合組織移植術	K019										
									97	02	輪状処女膜切除術	K847	1	2	粘膜移植術	K021$										
									97	02	バルトリン腺嚢胞腫瘍摘出術(造袋術を含む。)	K848	1	2	粘膜弁手術	K021-2$										
									97	03	皮膚、皮下腫瘍摘出術(露出部以外)	K006$	1	2	造腟術、腟閉鎖症術	K859$										
									97	97		その他のKコード	1	1	分層植皮術	K013$										
													1	1	全層植皮術	K013-2$										
12	0090	生殖器脱出症	女性性器脱	N81$				手術なし	99	99	手術なし						1	1	人工呼吸	J045$						
								手術あり	97	01	直腸脱手術　腹会陰からのもの(腸切除を含む。)	K7424														
									97	01	子宮脱手術	K865$														
									97	01	子宮全摘術	K877														
									97	02	膀胱脱手術	K802-2$														
									97	02	腹腔鏡下膀胱脱手術	K802-6														
									97	02	会陰形成手術	K851$														
									97	02	腟壁裂創縫合術(分娩時を除く。) 腟円蓋に及ぶ裂創	K8523														
									97	02	腟閉鎖術	K853$														
									97	02	造腟術、腟閉鎖症術　腟断端挙上によるもの	K8593														
									97	02	腟壁形成手術	K860														
									97	02	腟断端挙上術(腟式、腹式)	K860-2														
									97	97		その他のKコード														
12	0100	子宮内膜症	子宮の子宮内膜症	N800				手術なし	99	99	手術なし						1	1	人工呼吸	J045$	1	3	ヘルニアの記載のない腸閉塞	060210		
			卵巣の子宮内膜症	N801				その他の手術あり	97	97		その他のKコード														
			卵管の子宮内膜症	N802				腹腔鏡下腟式子宮全摘術等	02	02	腹腔鏡下腟式子宮全摘術	K877-2														
			骨盤腹膜の子宮内膜症	N803					02	03	腹腔鏡下子宮内膜症病巣除去術	K863														
			直腸腟中隔および腟の子宮内膜症	N804					02	03	子宮附属器癒着剥離術(両側) 腹腔鏡によるもの	K8862														
			腸の子宮内膜症	N805					02	04	腟式卵巣嚢腫内容排除術	K885														
			皮膚瘢痕における子宮内膜症	N806					02	04	経皮的卵巣嚢腫内容排除術	K885-2														
			その他の子宮内膜症	N808					02	04	卵巣部分切除術(腟式を含む。)	K887$														
			子宮内膜症，詳細不明	N809					02	04	卵管結紮術(腟式を含む。)(両側)	K887-2$														
									02	04	卵管口切開術	K887-3$														
								子宮全摘術等	01	01	子宮全摘術	K877														
									01	01	子宮附属器癒着剥離術(両側) 開腹によるもの	K8861														
									01	01	子宮附属器腫瘍摘出術(両側)	K888$														
									01	01	卵管全摘除術、卵管腫瘤全摘除術、子宮卵管留血腫手術(両側)	K888-2$														
12	0110	子宮・子宮附属器の炎症性疾患	卵管炎および卵巣炎	N70$				手術なし	99	99	手術なし						1	1	人工呼吸	J045$	1	1	2型糖尿病(糖尿病性ケトアシドーシスを除く。)	100070		
			子宮の炎症性疾患，子宮頸(部)を除く	N71$				その他の手術あり	97	03	卵管形成手術(卵管・卵巣移植、卵管架橋等)	K890									1	3	腹膜炎、腹腔内膿瘍(女性器臓器を除く。)	060370		
			子宮頸(部)の炎症性疾患	N72					97	03	腹腔鏡下卵管形成術	K890-3														
			その他の女性骨盤炎症性疾患	N73$					97	04	卵管鏡下卵管形成術	K890-2														
			他に分類される疾患における女性骨盤炎症性障害	N74$					97	97		その他のKコード														
								骨盤腹膜外膿瘍切開排膿術等	02	02	骨盤腹膜外膿瘍切開排膿術	K638														
									02	02	限局性腹腔膿瘍手術　ダグラス窩膿瘍	K6372														
									02	02	経皮的腹腔膿瘍ドレナージ術	K637-2														
									02	02	急性汎発性腹膜炎手術	K639														
									02	02	腹腔鏡下汎発性腹膜炎手術	K639-3														
									02	02	腟式子宮旁結合織炎(膿瘍)切開術	K854														
									02	02	後腟円蓋切開(子宮外妊娠)	K854-2														
									02	02	子宮附属器癒着剥離術(両側)	K886$														
								子宮全摘術等	01	01	子宮全摘術	K877														
									01	01	子宮附属器腫瘍摘出術(両側)	K888$														

診断群分類			医療資源を最も投入した傷病名		年齢、出生時体重			手術					手術・処置等1				手術・処置等2				定義副傷病				重症度等	
MDC	コード	分類名	ICD名称	ICDコード	コード	フラグ	年齢、出生時体重	手術分岐	対応コード	フラグ	点数表名称	区分番号等	対応コード	フラグ	処置等名称	区分番号等	対応コード	フラグ	処置等名称	区分番号等	対応コード	フラグ	疾患名	疾患コードまたはICDコード	フラグ	重症度等
									01	01	卵管全摘除術、卵管腫瘤全摘除術、子宮卵管留血腫手術(両側)	K888-2$														
12	0120	卵巣・卵管・広間膜の非炎症性疾患	卵巣，卵管および子宮広間膜の非炎症性障害	N83$				手術なし	99	99	手術なし						1	1	人工呼吸	J045$						
								手術あり	97	01	子宮附属器癒着剥離術(両側)	K886$														
									97	01	卵巣部分切除術(腟式を含む。)	K887$														
									97	01	卵管結紮術(腟式を含む。)(両側)	K887-2$														
									97	01	卵管口切開術	K887-3$														
									97	01	子宮附属器腫瘍摘出術(両側)	K888$														
									97	01	卵管全摘除術、卵管腫瘤全摘除術、子宮卵管留血腫手術(両側)	K888-2$														
									97	97		その他のKコード														
12	0130	異所性妊娠(子宮外妊娠)	子宮外妊娠	O00$				手術なし	99	99	手術なし						1	2	人工呼吸	J045$						
								手術あり	97	01	子宮全摘術	K877														
									97	01	子宮外妊娠手術	K912$														
									97	02	子宮内膜掻爬術	K861														
									97	97		その他のKコード														
12	0140	流産	受胎のその他の異常生成物	O02$					99	99	手術なし		1	3	血管塞栓術(頭部、胸腔、腹腔内血管等)	K615$	1	2	人工呼吸	J045$						
			自然流産	O03$					97	01	子宮全摘術	K877														
			医学的人工流産	O04$					97	02	流産手術	K909$														
			その他の流産	O05$					97	02	子宮内容除去術(不全流産)	K909-2														
			詳細不明の流産	O06$					97	97		その他のKコード														
			不成功に終わった人工流産	O07$																						
			流産，子宮外妊娠および胞状奇胎妊娠に続発する合併症	O08$																						
12	0150	妊娠早期の出血	妊娠早期の出血	O20$				手術なし	99	99	手術なし						1	2	人工呼吸	J045$						
								その他の手術あり	97	02	流産手術	K909$														
									97	02	子宮内容除去術(不全流産)	K909-2														
									97	02	胞状奇胎除去術	K911														
									97	97		その他のKコード														
								子宮頸管縫縮術	01	01	子宮頸管縫縮術	K906$														
12	0160	妊娠高血圧症候群関連疾患	妊娠，分娩および産じょく<褥>に合併する既存の高血圧(症)	O10$				手術なし	99	99	手術なし		1	4	試験開腹術	K636	1	4	人工腎臓 その他の場合	J0383	1	1	早産、切迫早産	120170		
			増悪したたんぱく<蛋白>尿を伴う既存の高血圧性障害	O11				手術あり	97	01	子宮破裂手術	K903$	1	4	腹腔鏡下試験開腹術	K636-3	1	4	血漿交換療法	J039						
			高血圧(症)を伴わない妊娠浮腫および妊娠たんぱく<蛋白>尿	O12$					97	01	妊娠子宮摘出術(ポロー手術)	K904	1	4	腹腔鏡下試験切除術	K636-4	1	3	中心静脈注射	G005						
			明らかなたんぱく<蛋白>尿を伴わない妊娠高血圧(症)	O13					97	02	帝王切開術	K898$	1	4	胆嚢摘出術	K672	1	2	人工呼吸	J045$						
			明らかなたんぱく<蛋白>尿を伴う妊娠高血圧(症)	O14$					97	03	分娩時頸部切開術(縫合を含む。)	K891	1	4	腸管癒着症手術	K714										
			子かん<癇>	O15$					97	03	子宮内反症整復手術(腟式、腹式) 非観血的	K9051	1	4	小腸切除術 悪性腫瘍手術以外の切除術	K7161										
			詳細不明の母体の高血圧(症)	O16					97	03	子宮内反症整復手術(腟式、腹式) 観血的	K9052	1	4	虫垂切除術	K718$										
									97	03	子宮頸管縫縮術	K906$	1	4	結腸切除術	K719$										
									97	03	流産手術	K909$	1	3	血管塞栓術(頭部、胸腔、腹腔内血管等)	K615$										
									97	03	子宮内容除去術(不全流産)	K909-2	1	2	子宮筋腫摘出(核出)術 腹式	K8721										
									97	04	骨盤位娩出術	K892	1	2	子宮附属器腫瘍摘出術(両側) 開腹によるもの	K8881										
									97	04	吸引娩出術	K893	1	1	子宮頸管縫縮術	K906$										
									97	04	鉗子娩出術	K894$														
									97	04	胎児縮小術(娩出術を含む。)	K899														
									97	04	臍帯還納術	K900														
									97	04	脱垂肢整復術	K900-2														
									97	04	子宮双手圧迫術(大動脈圧迫術を含む。)	K901														
									97	04	胎盤用手剥離術	K902														
									97	05	会陰(陰門)切開及び縫合術(分娩時)	K895														
									97	05	会陰(腟壁)裂創縫合術(分娩時)	K896$														
									97	05	頸管裂創縫合術(分娩時)	K897														
									97	06	胎児外回転術	K907														
									97	06	胎児内(双合)回転術	K908														

診断群分類			医療資源を最も投入した傷病名		年齢、出生時体重			手術					手術・処置等1				手術・処置等2				定義副傷病				重症度等	
MDC	コード	分類名	ICD名称	ICDコード	コード	フラグ	年齢、出生時体重	手術分岐	対応コード	フラグ	点数表名称	区分番号等	対応コード	フラグ	処置等名称	区分番号等	対応コード	フラグ	処置等名称	区分番号等	対応コード	フラグ	疾患名	疾患コードまたはICDコード	フラグ	重症度等
									97	97		その他のKコード														
12	0165	妊娠合併症等	過度の妊娠嘔吐	O21$				手術なし	99	99	手術なし		1	4	試験開腹術	K636	1	4	人工腎臓 その他の場合	J0383						
			妊娠中の静脈合併症	O22$				手術あり	97	01	子宮破裂手術	K903$	1	4	腹腔鏡下試験開腹術	K636-3	1	4	血漿交換療法	J039						
			妊娠中の腎尿路性器感染症	O23$					97	01	妊娠子宮摘出術(ポロー手術)	K904	1	4	腹腔鏡下試験切除術	K636-4	1	3	中心静脈注射	G005						
			妊娠中の栄養失調(症)	O25					97	01	子宮内反症整復手術(腟式、腹式) 観血的	K9052	1	4	胆嚢摘出術	K672	1	2	人工呼吸	J045$						
			主として妊娠に関連するその他の病態の母体ケア	O26$					97	02	帝王切開術	K898$	1	4	腸管癒着症手術	K714										
									97	03	分娩時頸部切開術(縫合を含む。)	K891	1	4	小腸切除術 悪性腫瘍手術以外の切除術	K7161										
									97	03	子宮内反症整復手術(腟式、腹式) 非観血的	K9051	1	4	虫垂切除術	K718$										
									97	03	流産手術	K909$	1	4	結腸切除術	K719$										
									97	03	子宮内容除去術(不全流産)	K909-2	1	3	血管塞栓術(頭部、胸腔、腹腔内血管等)	K615$										
									97	04	骨盤位娩出術	K892	1	2	子宮筋腫摘出(核出)術 腹式	K8721										
									97	04	吸引娩出術	K893	1	2	子宮附属器腫瘍摘出術(両側) 開腹によるもの	K8881										
									97	04	鉗子娩出術	K894$	1	1	子宮頸管縫縮術	K906$										
									97	04	胎児縮小術(娩出術を含む。)	K899														
									97	04	臍帯還納術	K900														
									97	04	脱垂肢整復術	K900-2														
									97	04	子宮双手圧迫術(大動脈圧迫術を含む。)	K901														
									97	04	胎盤用手剥離術	K902														
									97	05	会陰(陰門)切開及び縫合術(分娩時)	K895														
									97	05	会陰(腟壁)裂創縫合術(分娩時)	K896$														
									97	05	頸管裂創縫合術(分娩時)	K897														
									97	06	胎児外回転術	K907														
									97	06	胎児内(双合)回転術	K908														
									97	97		その他のKコード														
12	0170	早産、切迫早産	多胎妊娠	O30$				手術なし	99	99	手術なし		1	4	試験開腹術	K636	1	4	人工腎臓 その他の場合	J0383						
			妊娠満37週未満の偽陣痛	O470				その他の手術あり	97	04	吸引娩出術	K893	1	4	腹腔鏡下試験開腹術	K636-3	1	4	血漿交換療法	J039						
			妊娠満37週以後の偽陣痛	O471					97	04	鉗子娩出術	K894$	1	4	腹腔鏡下試験切除術	K636-4	1	3	中心静脈注射	G005						
			偽陣痛, 詳細不明	O479					97	04	胎児縮小術(娩出術を含む。)	K899	1	4	胆嚢摘出術	K672	1	2	人工呼吸	J045$						
			早産	O60					97	04	臍帯還納術	K900	1	4	腸管癒着症手術	K714										
									97	04	脱垂肢整復術	K900-2	1	4	小腸切除術 悪性腫瘍手術以外の切除術	K7161										
									97	04	子宮双手圧迫術(大動脈圧迫術を含む。)	K901	1	4	虫垂切除術	K718$										
									97	04	胎盤用手剥離術	K902	1	4	結腸切除術	K719$										
									97	04	胎児内(双合)回転術	K908	1	3	血管塞栓術(頭部、胸腔、腹腔内血管等)	K615$										
									97	05	分娩時頸部切開術(縫合を含む。)	K891	1	2	子宮筋腫摘出(核出)術 腹式	K8721										
									97	05	会陰(陰門)切開及び縫合術(分娩時)	K895	1	2	子宮附属器腫瘍摘出術(両側) 開腹によるもの	K8881										
									97	05	会陰(腟壁)裂創縫合術(分娩時)	K896$	1	1	子宮頸管縫縮術	K906$										
									97	05	頸管裂創縫合術(分娩時)	K897														
									97	97		その他のKコード														
								子宮破裂手術等	01	01	子宮破裂手術	K903$														
									01	01	妊娠子宮摘出術(ポロー手術)	K904														
									01	02	帝王切開術	K898$														
									01	02	子宮内反症整復手術(腟式、腹式)	K905$														
12	0180	胎児及び胎児付属物の異常	多胎妊娠に特異的な合併症	O31$				手術なし	99	99	手術なし		1	4	試験開腹術	K636	1	4	人工腎臓 その他の場合	J0383						
			既知の胎位異常またはその疑いのための母体ケア	O32$				その他の手術あり	97	97		その他のKコード	1	4	腹腔鏡下試験開腹術	K636-3	1	4	血漿交換療法	J039						
			既知の胎児骨盤不均衡またはその疑いのための母体ケア	O33$				内視鏡的胎盤吻合血管レーザー焼灼術	04	07	内視鏡的胎盤吻合血管レーザー焼灼術	K910-2	1	4	腹腔鏡下試験切除術	K636-4	1	3	中心静脈注射	G005						
			既知の母体骨盤臓器の異常またはその疑いのための母体ケア	O34$				胎児外回転術等	03	06	胎児外回転術	K907	1	4	胆嚢摘出術	K672	1	2	人工呼吸	J045$						
			既知の胎児異常および傷害またはその疑いのための母体ケア	O35$					03	06	胎児内(双合)回転術	K908	1	4	腸管癒着症手術	K714										
			その他の既知の胎児側の問題またはその疑いのための母体ケア	O36$				骨盤位娩出術等	02	04	骨盤位娩出術	K892	1	4	小腸切除術 悪性腫瘍手術以外の切除術	K7161										
			羊水過多症	O40					02	04	吸引娩出術	K893	1	4	虫垂切除術	K718$										

診断群分類			医療資源を最も投入した傷病名		年齢、出生時体重			手術					手術・処置等1				手術・処置等2				定義副傷病				重症度等	
MDC	コード	分類名	ICD名称	ICDコード	コード	フラグ	年齢、出生時体重	手術分岐	対応コード	フラグ	点数表名称	区分番号等	対応コード	フラグ	処置等名称	区分番号等	対応コード	フラグ	処置等名称	区分番号等	対応コード	フラグ	疾患名	疾患コードまたはICDコード	フラグ	重症度等
			羊水および羊膜のその他の障害	O41$					02	04	鉗子娩出術	K894$	1	4	結腸切除術	K719$										
			前期破水	O42$					02	04	胎児縮小術(娩出術を含む。)	K899	1	3	血管塞栓術(頭部、胸腔、腹腔内血管等)	K615$										
			胎盤障害	O43$					02	04	臍帯還納術	K900	1	2	子宮筋腫摘出(核出)術 腹式	K8721										
			分娩前出血, 他に分類されないもの	O46$					02	04	脱垂肢整復術	K900-2	1	2	子宮附属器腫瘍摘出術(両側) 開腹によるもの	K8881										
			遷延妊娠	O48					02	04	子宮双手圧迫術(大動脈圧迫術を含む。)	K901	1	1	子宮頸管縫縮術	K906$										
									02	04	胎盤用手剥離術	K902														
									02	05	分娩時頸部切開術(縫合を含む。)	K891														
									02	05	会陰(陰門)切開及び縫合術(分娩時)	K895														
									02	05	会陰(腟壁)裂創縫合術(分娩時)	K896$														
									02	05	頸管裂創縫合術(分娩時)	K897														
								子宮全摘術等	01	01	子宮全摘術	K877														
									01	01	子宮破裂手術	K903$														
									01	01	妊娠子宮摘出術(ポロー手術)	K904														
									01	02	子宮筋腫摘出(核出)術 腟式	K8722														
									01	02	帝王切開術	K898$														
									01	02	子宮内反症整復手術(腟式、腹式)	K905$														
12	0182	前置胎盤および低置胎盤	前置胎盤	O44$				手術なし	99	99	手術なし		1	4	試験開腹術	K636	1	4	人工腎臓 その他の場合	J0383	1	3	早産、切迫早産	120170		
								その他の手術あり	97	04	骨盤位娩出術	K892	1	4	腹腔鏡下試験開腹術	K636-3	1	4	血漿交換療法	J039						
									97	04	吸引娩出術	K893	1	4	腹腔鏡下試験切除術	K636-4	1	3	中心静脈注射	G005						
									97	04	鉗子娩出術	K894$	1	4	胆嚢摘出術	K672	1	2	人工呼吸	J045$						
									97	04	胎児縮小術(娩出術を含む。)	K899	1	4	腸管癒着症手術	K714										
									97	04	臍帯還納術	K900	1	4	小腸切除術 悪性腫瘍手術以外の切除術	K7161										
									97	04	脱垂肢整復術	K900-2	1	4	虫垂切除術	K718$										
									97	04	子宮双手圧迫術(大動脈圧迫術を含む。)	K901	1	4	結腸切除術	K719$										
									97	04	胎盤用手剥離術	K902	1	3	血管塞栓術(頭部、胸腔、腹腔内血管等)	K615$										
									97	05	分娩時頸部切開術(縫合を含む。)	K891	1	2	子宮筋腫摘出(核出)術 腹式	K8721										
									97	05	会陰(陰門)切開及び縫合術(分娩時)	K895	1	2	子宮附属器腫瘍摘出術(両側) 開腹によるもの	K8881										
									97	05	会陰(腟壁)裂創縫合術(分娩時)	K896$	1	1	子宮頸管縫縮術	K906$										
									97	05	頸管裂創縫合術(分娩時)	K897														
									97	06	胎児外回転術	K907														
									97	06	胎児内(双合)回転術	K908														
									97	97		その他のKコード														
								子宮筋腫摘出(核出)術 腟式等	02	02	子宮筋腫摘出(核出)術 腟式	K8722														
									02	02	帝王切開術	K898$														
									02	02	子宮内反症整復手術(腟式、腹式)	K905$														
								子宮全摘術等	01	01	子宮全摘術	K877														
									01	01	子宮破裂手術	K903$														
									01	01	妊娠子宮摘出術(ポロー手術)	K904														
12	0185	(常位)胎盤早期剥離	(常位)胎盤早期剥離	O45$				手術なし	99	99	手術なし		1	4	試験開腹術	K636	1	4	人工腎臓 その他の場合	J0383						
								手術あり	97	01	子宮全摘術	K877	1	4	腹腔鏡下試験開腹術	K636-3	1	4	血漿交換療法	J039						
									97	01	子宮破裂手術	K903$	1	4	腹腔鏡下試験切除術	K636-4	1	3	中心静脈注射	G005						
									97	01	妊娠子宮摘出術(ポロー手術)	K904	1	4	胆嚢摘出術	K672	1	2	人工呼吸	J045$						
									97	02	子宮筋腫摘出(核出)術 腟式	K8722	1	4	腸管癒着症手術	K714										
									97	02	帝王切開術	K898$	1	4	小腸切除術 悪性腫瘍手術以外の切除術	K7161										
									97	02	子宮内反症整復手術(腟式、腹式)	K905$	1	4	虫垂切除術	K718$										
									97	04	骨盤位娩出術	K892	1	4	結腸切除術	K719$										
									97	04	吸引娩出術	K893	1	3	血管塞栓術(頭部、胸腔、腹腔内血管等)	K615$										
									97	04	鉗子娩出術	K894$	1	2	子宮筋腫摘出(核出)術 腹式	K8721										
									97	04	胎児縮小術(娩出術を含む。)	K899	1	2	子宮附属器腫瘍摘出術(両側) 開腹によるもの	K8881										
									97	04	臍帯還納術	K900	1	1	子宮頸管縫縮術	K906$										
									97	04	脱垂肢整復術	K900-2														
									97	04	子宮双手圧迫術(大動脈圧迫術を含む。)	K901														
									97	04	胎盤用手剥離術	K902														
									97	05	分娩時頸部切開術(縫合を含む。)	K891														
									97	05	会陰(陰門)切開及び縫合術(分娩時)	K895														
									97	05	会陰(腟壁)裂創縫合術(分娩時)	K896$														

診断群分類			医療資源を最も投入した傷病名		年齢、出生時体重			手術					手術・処置等1				手術・処置等2				定義副傷病				重症度等	
MDC	コード	分類名	ICD名称	ICDコード	コード	フラグ	年齢、出生時体重	手術分岐	対応コード	フラグ	点数表名称	区分番号等	対応コード	フラグ	処置等名称	区分番号等	対応コード	フラグ	処置等名称	区分番号等	対応コード	フラグ	疾患名	疾患コードまたはICDコード	フラグ	重症度等
									97	05	頸管裂創縫合術(分娩時)	K897														
									97	06	胎児外回転術	K907														
									97	06	胎児内(双合)回転術	K908														
									97	97		その他のKコード														
12	0190	女性生殖系の炎症性疾患(その他)	バルトリン<Bartholin>腺の疾患	N75$				手術なし	99	99	手術なし						1	2	人工呼吸	J045$						
			膣および外陰のその他の炎症	N76$				手術あり	97	01	バルトリン腺膿瘍切開術	K844														
			他に分類される疾患における外陰膣の潰瘍形成および炎症	N77$					97	01	バルトリン腺嚢胞腫瘍摘出術(造袋術を含む。)	K848														
									97	97		その他のKコード														
12	0200	妊娠中の糖尿病	妊娠中の糖尿病	O24$				手術なし	99	99	手術なし		1	4	試験開腹術	K636	1	4	人工腎臓 その他の場合	J0383						
								その他の手術あり	97	97		その他のKコード	1	4	腹腔鏡下試験開腹術	K636-3	1	4	血漿交換療法	J039						
								帝王切開術	01	01	帝王切開術	K898$	1	4	腹腔鏡下試験切除術	K636-4	1	3	中心静脈注射	G005						
													1	4	胆嚢摘出術	K672	1	2	人工呼吸	J045$						
													1	4	腸管癒着症手術	K714										
													1	4	小腸切除術 悪性腫瘍手術以外の切除術	K7161										
													1	4	虫垂切除術	K718$										
													1	4	結腸切除術	K719$										
													1	3	血管塞栓術(頭部、胸腔、腹腔内血管等)	K615$										
													1	2	子宮筋腫摘出(核出)術 腹式	K8721										
													1	2	子宮附属器腫瘍摘出術(両側) 開腹によるもの	K8881										
													1	1	子宮頸管縫縮術	K906$										
12	0210	女性性器を含む瘻	女性性器を含む瘻	N82$				手術なし	99	99	手術なし		1	1	膀胱瘻造設術	K805	1	2	人工呼吸	J045$						
								手術あり	97	01	腎摘出術	K772														
									97	01	腹腔鏡下小切開腎摘出術	K772-3														
									97	01	回腸(結腸)導管造設術	K812														
									97	02	人工肛門造設術	K726														
									97	02	尿管膀胱吻合術	K786														
									97	02	尿管皮膚瘻造設術	K790														
									97	02	尿道形成手術 前部尿道	K8181														
									97	03	膣腸瘻閉鎖術	K858														
									97	03	腹壁子宮瘻手術	K881														
									97	97		その他のKコード														
12	0220	女性性器のポリープ	女性性器のポリープ	N84$				手術なし	99	99	手術なし						1	2	人工呼吸	J045$						
								その他の手術あり	97	97		その他のKコード														
								子宮内膜掻爬術	02	04	子宮内膜掻爬術	K861														
								子宮全摘術等	01	01	子宮全摘術	K877														
									01	01	女子外性器腫瘍摘出術	K849														
									01	02	腹腔鏡下子宮筋腫摘出(核出)術	K872-2														
									01	02	子宮鏡下有茎粘膜下筋腫切出術、子宮内膜ポリープ切除術	K872-3														
									01	03	肛門良性腫瘍、肛門ポリープ、肛門尖圭コンジローム切除術	K747														
									01	03	膣壁腫瘍摘出術	K856														
									01	03	膣壁嚢腫切除術	K856-2														
									01	03	膣ポリープ切除術	K856-3														
									01	03	膣壁尖圭コンジローム切除術	K856-4														
									01	03	子宮頸管ポリープ切除術	K866														
									01	03	子宮膣部冷凍凝固術	K866-2														
12	0230	子宮の非炎症性障害	子宮のその他の非炎症性障害, 子宮頚(部)を除く	N85$				手術なし	99	99	手術なし						1	2	人工呼吸	J045$	1	3	卵巣の良性腫瘍	120070		
			子宮頚(部)のびらんおよび外反(症)	N86				その他の手術あり	97	97		その他のKコード									1	3	子宮内膜症	120100		
			子宮頚(部)のその他の非炎症性障害	N88$				子宮鏡下子宮中隔切除術、子宮内腔癒着切除術(癒着剥離術を含む。)等	02	02	子宮鏡下子宮中隔切除術、子宮内腔癒着切除術(癒着剥離術を含む。)	K863-2									1	3	妊娠早期の出血	120150		

診断群分類			医療資源を最も投入した傷病名		年齢、出生時体重			手術					手術・処置等1				手術・処置等2				定義副傷病				重症度等	
MDC	コード	分類名	ICD名称	ICDコード	コード	フラグ	年齢、出生時体重	手術分岐	対応コード	フラグ	点数表名称	区分番号等	対応コード	フラグ	処置等名称	区分番号等	対応コード	フラグ	処置等名称	区分番号等	対応コード	フラグ	疾患名	疾患コードまたはICDコード	フラグ	重症度等
									02	03	子宮頸部(膣部)切除術	K867									1	3	早産、切迫早産	120170		
									02	03	子宮頸部異形成上皮又は上皮内癌レーザー照射治療	K867-4														
									02	03	子宮頸管形成手術	K883														
									02	04	子宮内膜掻爬術	K861														
									02	04	子宮位置矯正術	K864$														
								子宮全摘術	01	01	子宮全摘術	K877														
12	0240	膣及び外陰の非炎症性障害	膣の狭窄および閉鎖	N895					99	99	手術なし						1	2	人工呼吸	J045$						
			処女膜輪狭小	N896					97	01	会陰形成手術	K851$														
			膣留血症	N897					97	01	膣壁形成手術	K860														
			膣のその他の明示された非炎症性障害	N898					97	02	卵管形成手術(卵管・卵巣移植、卵管架橋等)	K890														
			膣の非炎症性障害，詳細不明	N899					97	03	処女膜切開術	K845														
			外陰萎縮	N905					97	03	処女膜切除術	K846														
			外陰肥大	N906					97	03	輪状処女膜切除術	K847														
			外陰のう＜嚢＞胞	N907					97	03	膣壁裂創縫合術(分娩時を除く。)	K852$														
			外陰および会陰のその他の明示された非炎症性障害	N908					97	04	分層植皮術	K013$														
			外陰および会陰の非炎症性障害，詳細不明	N909					97	04	全層植皮術	K013-2$														
									97	04	皮弁作成術、移動術、切断術、遷延皮弁術	K015$														
									97	04	遊離皮弁術(顕微鏡下血管柄付きのもの) その他の場合	K0172														
									97	97		その他のKコード														
12	0250	生殖・月経周期に関連する病態	無月経，過少月経および希発月経	N91$				手術なし	99	99	手術なし															
			過多月経，頻発月経及び月経不順	N92$				手術あり	97	01	子宮内膜掻爬術	K861														
			子宮および膣のその他の異常出血	N93$					97	01	子宮鏡下子宮内膜焼灼術	K863-3														
			女性生殖器及び月経周期に関連する疼痛及びその他の病態	N94$					97	97		その他のKコード														
			閉経期およびその他の閉経周辺期障害	N95$																						
			習慣流産	N96																						
			女性不妊症	N97$																						
12	0260	分娩の異常	分娩誘発の不成功	O61$				手術なし	99	99	手術なし		1	3	血管塞栓術(頭部、胸腔、腹腔内血管等)	K615$	1	4	人工腎臓 その他の場合	J0383						
			娩出力の異常	O62$				その他の手術あり	97	03	子宮頸管縫縮術	K906$					1	4	血漿交換療法	J039						
			遷延分娩	O63$					97	06	胎児外回転術	K907					1	3	中心静脈注射	G005						
			胎位異常および胎向異常による分娩停止	O64$					97	06	胎児内(双合)回転術	K908					1	2	人工呼吸	J045$						
			母体の骨盤異常による分娩停止	O65$					97	97		その他のKコード														
			その他の分娩停止	O66$				骨盤位娩出術等	02	04	骨盤位娩出術	K892														
			分娩時出血を合併する分娩，他に分類されないもの	O67$					02	04	吸引娩出術	K893														
			胎児ストレス[仮死＜ジストレス＞]を合併する分娩	O68$					02	04	鉗子娩出術	K894$														
			臍帯合併症を合併する分娩	O69$					02	04	臍帯還納術	K900														
			分娩における会陰裂傷＜laceration＞	O70$					02	04	脱垂肢整復術	K900-2														
			その他の産科的外傷	O71$					02	04	子宮双手圧迫術(大動脈圧迫術を含む。)	K901														
			第3期出血	O720					02	04	胎盤用手剥離術	K902														
			その他の分娩直後出血	O721					02	05	分娩時頸部切開術(縫合を含む。)	K891														
			遷延および二次性分娩後出血	O722					02	05	会陰(陰門)切開及び縫合術(分娩時)	K895														
			遺残胎盤および遺残卵膜，出血を伴わないもの	O73$					02	05	会陰(膣壁)裂創縫合術(分娩時)	K896$														
			分娩における麻酔合併症	O74$					02	05	頸管裂創縫合術(分娩時)	K897														
			分娩のその他の合併症，他に分類されないもの	O75$				子宮破裂手術等	01	01	子宮破裂手術	K903$														
			鉗子分娩および吸引分娩による単胎分娩	O81$					01	01	妊娠子宮摘出術(ポロー手術)	K904														
			帝王切開による単胎分娩	O82$					01	02	帝王切開術	K898$														
			その他の介助単胎分娩	O83$					01	02	胎児縮小術(娩出術を含む。)	K899														
			多胎分娩	O84$					01	02	子宮内反症整復手術(膣式、腹式)	K905$														
12	0270	産褥期を中心とするその他の疾患	母体の分娩前スクリーニングにおける異常所見	O28$				手術なし	99	99	手術なし		1	3	血管塞栓術(頭部、胸腔、腹腔内血管等)	K615$	1	4	人工腎臓 その他の場合	J0383						

診断群分類			医療資源を最も投入した傷病名		年齢、出生時体重			手術					手術・処置等1				手術・処置等2				定義副傷病				重症度等	
MDC	コード	分類名	ICD名称	ICDコード	コード	フラグ	年齢、出生時体重	手術分岐	対応コード	フラグ	点数表名称	区分番号等	対応コード	フラグ	処置等名称	区分番号等	対応コード	フラグ	処置等名称	区分番号等	対応コード	フラグ	疾患名	疾患コードまたはICDコード	フラグ	重症度等
			妊娠中の麻酔合併症	O29$				手術あり	97	01	妊娠子宮摘出術(ボロー手術)	K904					1	4	血漿交換療法	J039						
			産じょく<褥>性敗血症	O85					97	01	子宮内反症整復手術(腟式、腹式) 観血的	K9052					1	3	中心静脈注射	G005						
			その他の産じょく<褥>性感染症	O86$					97	02	会陰形成手術	K851$					1	2	人工呼吸	J045$						
			産じょく<褥>における静脈合併症	O87$					97	02	外陰・腟血腫除去術	K851-2														
			産科的塞栓症	O88$					97	02	腟壁裂創縫合術(分娩時を除く。)	K852$														
			産じょく<褥>における麻酔合併症	O89$					97	02	子宮内反症整復手術(腟式、腹式) 非観血的	K9051														
			帝王切開創の離開	O900					97	03	乳腺膿瘍切開術	K472														
			産科的会陰創の離開	O901					97	97		その他のKコード														
			産科的創傷の血腫	O902																						
			産じょく<褥>における心筋症	O903																						
			分娩後急性腎不全	O904																						
			産じょく<褥>のその他の合併症，他に分類されないもの	O908																						
			産じょく<褥>の合併症，詳細不明	O909																						
			妊娠，分娩および産じょく<褥>の合併症の続発・後遺症	O94																						
			原因不明の産科的死亡	O95																						
			分娩満42日以後1年未満に発生したあらゆる産科的原因による母体死亡	O96																						
			直接産科的原因の続発・後遺症による死亡	O97																						
			他に分類されるが妊娠，分娩および産じょく<褥>に合併する母体の感染症および寄生虫症	O98$																						
			他に分類されるが妊娠，分娩および産じょく<褥>に合併するその他の母体疾患	O99$																						
12	0271	産褥期の乳房障害	分娩に関連するその他および詳細不明の乳房障害	O922					99	99	手術なし		1	3	血管塞栓術(頭部、胸腔、腹腔内血管等)	K615$	1	4	人工腎臓 その他の場合	J0383						
			乳汁分泌欠如(症)	O923					97	01	乳腺膿瘍切開術	K472					1	4	血漿交換療法	J039						
			乳汁分泌過少(症)	O924					97	97		その他のKコード					1	3	中心静脈注射	G005						
			乳汁分泌抑制	O925													1	2	人工呼吸	J045$						
			乳汁漏出症	O926																						
			その他および詳細不明の乳汁分泌障害	O927																						
12	0280	骨盤静脈瘤、外陰静脈瘤	骨盤静脈瘤	I862					99	99	手術なし															
			外陰静脈瘤	I863					97	97	手術あり															
12	0300	人工授精に関する合併症	人工授精に関連する合併症	N98$					99	99	手術なし															
									97	97	手術あり															
13	0010	急性白血病	急性リンパ芽球性白血病	C910	00	0	15歳以上	手術なし	99	99	手術なし						7	12	クロファラビン		1	1	敗血症	180010		
			その他のリンパ性白血病	C917	15	1	15歳未満	手術あり	97	03	脾摘出術	K711					7	12	ネララビン		1	2	播種性血管内凝固症候群	130100		
			リンパ性白血病，詳細不明	C919					97	03	腹腔鏡下脾摘出術	K711-2					6	11	ダサチニブ水和物							
			急性骨髄性白血病	C920					97	04	リンパ節摘出術	K626$					6	11	ニロチニブ塩酸塩水和物							
			骨髄性肉腫	C923					97	97		その他のKコード					5	10	三酸化ヒ素製剤							
			急性前骨髄球性白血病	C924													4	9	ゲムツズマブオゾガマイシン							
			急性骨髄単球性白血病	C925													3	8	イマチニブメシル酸							
			その他の骨髄性白血病	C927													2	7	化学療法							
			骨髄性白血病，詳細不明	C929													1	6	放射線療法							
			急性単球性白血病	C930													1	3	人工腎臓 その他の場合	J0383						
			その他の単球性白血病	C937													1	2	中心静脈注射	G005						
			単球性白血病，詳細不明	C939													1	1	人工呼吸	J045$						
			急性赤血病および赤白血病	C940																						
			急性巨核芽球性白血病	C942																						
			急性汎骨髄症	C944																						
			急性骨髄線維症	C945																						
			その他の明示された白血病	C947																						
			細胞型不明の急性白血病	C950																						
			細胞型不明のその他の白血病	C957																						
			白血病，詳細不明	C959																						

診断群分類			医療資源を最も投入した傷病名		年齢、出生時体重			手術					手術・処置等1				手術・処置等2				定義副傷病				重症度等	
MDC	コード	分類名	ICD名称	ICDコード	コード	フラグ	年齢、出生時体重	手術分岐	対応コード	フラグ	点数表名称	区分番号等	対応コード	フラグ	処置等名称	区分番号等	対応コード	フラグ	処置等名称	区分番号等	対応コード	フラグ	疾患名	疾患コードまたはICDコード	フラグ	重症度等
13	0020	ホジキン病	ホジキン＜Hodgkin＞病 リンパ球優勢型	C810				手術なし	99	99	手術なし						3	8	化学療法ありかつ放射線療法なし							
			ホジキン＜Hodgkin＞病 結節硬化型	C811				手術あり	97	03	脾摘出術	K711					2	6	放射線療法							
			ホジキン＜Hodgkin＞病 混合細胞型	C812					97	03	腹腔鏡下脾摘出術	K711-2					1	3	人工腎臓 その他の場合	J0383						
			ホジキン＜Hodgkin＞病 リンパ球減少型	C813					97	04	リンパ節摘出術	K626$					1	2	中心静脈注射	G005						
			その他のホジキン＜Hodgkin＞病	C817					97	97		その他のKコード					1	1	人工呼吸	J045$						
			ホジキン＜Hodgkin＞病，詳細不明	C819																						
13	0030	非ホジキンリンパ腫	中細胞型，ろ＜濾＞胞性非ホジキン＜non－Hodgkin＞リンパ腫	C820				手術なし	99	99	手術なし						7	11	イブリツモマブチウキセタン塩化イットリウム		1	1	敗血症	180010		
			中細胞および大細胞混合型，ろ＜濾＞胞性非ホジキン＜non－Hodgkin＞リンパ腫	C821				手術あり	97	03	胃局所切除術	K654-2					7	11	イブリツモマブチウキセタン塩化インジウム		1	2	脳性麻痺	070140		
			大細胞型，ろ＜濾＞胞性非ホジキン＜non－Hodgkin＞リンパ腫	C822					97	03	腹腔鏡下胃局所切除術	K654-3$					6	10	モガムリズマブ		1	3	脳腫瘍	010010		
			ろ＜濾＞胞性非ホジキン＜non－Hodgkin＞リンパ腫のその他の型	C827					97	03	胃切除術	K655$					5	9	ベンダムスチン塩酸塩							
			ろ＜濾＞胞性非ホジキン＜non－Hodgkin＞リンパ腫，詳細不明	C829					97	03	腹腔鏡下胃切除術	K655-2$					4	8	リツキシマブ							
			びまん性非ホジキン＜non－Hodgkin＞リンパ腫 小細胞型（びまん性）	C830					97	03	噴門側胃切除術	K655-4$					3	7	化学療法ありかつ放射線療法なし							
			びまん性非ホジキン＜non－Hodgkin＞リンパ腫 小切れ込み核細胞型（びまん性）	C831					97	03	腹腔鏡下噴門胃切除術	K655-5$					2	6	放射線療法							
			びまん性非ホジキン＜non－Hodgkin＞リンパ腫 小細胞および大細胞混合型（びまん性）	C832					97	04	脾摘出術	K711					1	3	人工腎臓 その他の場合	J0383						
			びまん性非ホジキン＜non－Hodgkin＞リンパ腫 大細胞型（びまん性）	C833					97	04	腹腔鏡下脾摘出術	K711-2					1	2	中心静脈注射	G005						
			びまん性非ホジキン＜non－Hodgkin＞リンパ腫 免疫芽球型（びまん性）	C834					97	05	リンパ節摘出術	K626$					1	1	人工呼吸	J045$						
			びまん性非ホジキン＜non－Hodgkin＞リンパ腫 リンパ芽球型（びまん性）	C835					97	97		その他のKコード														
			びまん性非ホジキン＜non－Hodgkin＞リンパ腫 未分化型（びまん性）	C836																						
			バーキット＜Burkitt＞腫瘍	C837																						
			びまん性非ホジキン＜non－Hodgkin＞リンパ腫のその他の型	C838																						
			びまん性非ホジキン＜non－Hodgkin＞リンパ腫，詳細不明	C839																						
			菌状息肉症	C840																						
			セザリー＜Sezary＞病	C841																						
			Tゾーン＜T－zone＞リンパ腫	C842																						
			リンパ類上皮性リンパ腫	C843																						
			末梢性T細胞リンパ腫	C844																						
			その他および詳細不明のT細胞リンパ腫	C845																						
			リンパ肉腫	C850																						
			B細胞リンパ腫，詳細不明	C851																						
			非ホジキン＜non－Hodgkin＞リンパ腫のその他の明示された型	C857																						
			非ホジキン＜non－Hodgkin＞リンパ腫，型不明	C859																						
			成人型T細胞白血病	C915																						
13	0040	多発性骨髄腫、免疫系悪性新生物	ワルデンストレーム＜Waldenstrom＞マクログロブリン血症	C880				手術なし	99	99	手術なし						5	10	ボルテゾミブ		1	2	胸椎、腰椎以下骨折損傷（胸・腰髄損傷を含む。）	160690		
			アルファH（重）鎖病	C881				手術あり	97	97	手術あり						5	10	レナリドミド水和物		1	2	敗血症	180010		
			ガンマH（重）鎖病	C882													4	9	サリドマイド							
			免疫増殖性小腸疾患	C883													3	8	化学療法ありかつ放射線療法なし							
			その他の悪性免疫増殖性疾患	C887													2	6	放射線療法							

診断群分類			医療資源を最も投入した傷病名		年齢、出生時体重			手術					手術・処置等1				手術・処置等2				定義副傷病				重症度等	
MDC	コード	分類名	ICD名称	ICDコード	コード	フラグ	年齢、出生時体重	手術分岐	対応コード	フラグ	点数表名称	区分番号等	対応コード	フラグ	処置等名称	区分番号等	対応コード	フラグ	処置等名称	区分番号等	対応コード	フラグ	疾患名	疾患コードまたはICDコード	フラグ	重症度等
			悪性免疫増殖性疾患，詳細不明	C889													1	5	血漿交換療法	J039						
			多発性骨髄腫	C900													1	3	人工腎臓　その他の場合	J0383						
			形質細胞白血病	C901													1	2	中心静脈注射	G005						
			形質細胞腫，髄外性	C902													1	1	人工呼吸	J045$						
13	0050	慢性白血病、骨髄増殖性疾患	慢性リンパ球性白血病	C911				手術なし	99	99	手術なし						4	10	ダサチニブ水和物							
			亜急性リンパ球性白血病	C912				手術あり	97	03	脾摘出術	K711					4	10	ニロチニブ塩酸塩水和物							
			前リンパ球性白血病	C913					97	03	腹腔鏡下脾摘出術	K711-2					3	9	イマチニブメシル酸							
			毛様細胞性＜hairy－cell＞白血病	C914					97	04	リンパ節摘出術	K626$					2	8	化学療法							
			慢性骨髄性白血病	C921					97	97		その他のKコード					1	6	放射線療法							
			亜急性骨髄性白血病	C922													1	3	人工腎臓　その他の場合	J0383						
			慢性単球性白血病	C931													1	2	中心静脈注射	G005						
			亜急性単球性白血病	C932													1	1	人工呼吸	J045$						
			肥満細胞白血病	C943																						
			細胞型不明の慢性白血病	C951																						
			細胞型不明の亜急性白血病	C952																						
			真正赤血球増加症＜多血症＞	D45																						
			慢性骨髄増殖性疾患	D471																						
			本態性（出血性）血小板血症	D473																						
13	0060	骨髄異形成症候群	骨髄異形成症候群　鉄芽球を伴わない不応性貧血と記載されたもの	D460				手術なし	99	99	手術なし						4	9	アザシチジン		1	3	敗血症	180010		
			骨髄異形成症候群　鉄芽球を伴う不応性貧血	D461				手術あり	97	03	リンパ節摘出術	K626$					3	8	化学療法							
			骨髄異形成症候群　芽球過剰性不応性貧血	D462					97	97		その他のKコード					1	6	放射線療法							
			骨髄異形成症候群　白血病移行期にある芽球過剰性不応性貧血	D463													1	3	人工腎臓　その他の場合	J0383						
			骨髄異形成症候群　不応性貧血，詳細不明	D464													1	2	中心静脈注射	G005						
			その他の骨髄異形成症候群	D467													1	1	人工呼吸	J045$						
			骨髄異形成症候群，詳細不明	D469																						
13	0070	白血球疾患（その他）	無顆粒球症	D70	00	0	6歳以上	手術なし	99	99	手術なし						1	2	中心静脈注射	G005	1	1	敗血症	180010		
			白血球の遺伝性異常	D720	06	1	6歳未満	手術あり	97	03	リンパ節摘出術	K626$					1	1	人工呼吸	J045$	1	3	播種性血管内凝固症候群	130100		
			好酸球増加症	D721					97	97		その他のKコード														
			その他の明示された白血球の障害	D728																						
			白血球の障害，詳細不明	D729																						
13	0080	再生不良性貧血	慢性後天性赤芽球ろう＜癆＞	D600				手術なし	99	99	手術なし						3	9	抗リンパ球グロブリン		1	3	白血球疾患（その他）	130070		
			一過性後天性赤芽球ろう＜癆＞	D601				手術あり	97	97	手術あり						1	8	化学療法		1	3	敗血症	180010		
			後天性赤芽球ろう＜癆＞，詳細不明	D609													1	5	インターフェロン							
			体質性再生不良性貧血	D610													1	5	シクロスポリン（点眼薬を除く。）							
			薬物誘発性再生不良性貧血	D611													1	2	中心静脈注射	G005						
			その他の外的因子による再生不良性貧血	D612													1	1	人工呼吸	J045$						
			特発性再生不良性貧血	D613																						
			無形成性貧血，詳細不明	D619																						
13	0090	貧血（その他）	失血による鉄欠乏性貧血（慢性）	D500				手術なし	99	99	手術なし						2	10	エクリズマブ							
			鉄欠乏性えん＜嚥＞下障害	D501				手術あり	97	03	脾摘出術	K711					1	9	人ハプトグロビン							
			その他の鉄欠乏性貧血	D508					97	03	腹腔鏡下脾摘出術	K711-2					1	5	血漿交換療法	J039						
			鉄欠乏性貧血，詳細不明	D509					97	97		その他のKコード					1	2	中心静脈注射	G005						
			ビタミンB12欠乏性貧血，内因子欠乏によるもの	D510													1	1	人工呼吸	J045$						
			ビタミンB12欠乏性貧血，たんぱく＜蛋白＞尿を伴う選択的ビタミンB12吸収不良によるもの	D511																						
			トランスコバラミンⅡ欠乏症	D512																						
			その他の食事性ビタミンB12欠乏性貧血	D513																						
			その他のビタミンB12欠乏性貧血	D518																						
			ビタミンB12欠乏性貧血，詳細不明	D519																						

診断群分類			医療資源を最も投入した傷病名		年齢、出生時体重			手術					手術・処置等1				手術・処置等2				定義副傷病				重症度等	
MDC	コード	分類名	ICD名称	ICDコード	コード	フラグ	年齢、出生時体重	手術分岐	対応コード	フラグ	点数表名称	区分番号等	対応コード	フラグ	処置等名称	区分番号等	対応コード	フラグ	処置等名称	区分番号等	対応コード	フラグ	疾患名	疾患コードまたはICDコード	フラグ	重症度等
			食事性葉酸欠乏性貧血	D520																						
			薬物誘発性葉酸欠乏性貧血	D521																						
			その他の葉酸欠乏性貧血	D528																						
			葉酸欠乏性貧血，詳細不明	D529																						
			たんぱく＜蛋白＞欠乏性貧血	D530																						
			その他の巨赤芽球性貧血，他に分類されないもの	D531																						
			壊血病性貧血	D532																						
			その他の明示された栄養性貧血	D538																						
			栄養性貧血，詳細不明	D539																						
			グルコース－６－リン＜燐＞酸脱水素酵素［G6PD］欠損による貧血	D550																						
			その他のグルタチオン代謝障害による貧血	D551																						
			解糖系酵素障害による貧血	D552																						
			酵素障害による貧血，詳細不明	D559																						
			アルファサラセミア＜地中海貧血＞	D560																						
			ベータサラセミア＜地中海貧血＞	D561																						
			デルタ・ベータサラセミア＜地中海貧血＞	D562																						
			サラセミア＜地中海貧血＞保因者	D563																						
			遺伝性高胎児ヘモグロビン＜血色素＞症［HPFH］	D564																						
			サラセミア＜地中海貧血＞，詳細不明	D569																						
			鎌状赤血球貧血，クリーゼを伴うもの	D570																						
			鎌状赤血球貧血，クリーゼを伴わないもの	D571																						
			重複ヘテロ複合型鎌状化障害	D572																						
			鎌状赤血球保因者	D573																						
			遺伝性球状赤血球症	D580																						
			遺伝性楕円赤血球症	D581																						
			その他の異常ヘモグロビン＜血色素＞症	D582																						
			その他の明示された遺伝性溶血性貧血	D588																						
			遺伝性溶血性貧血，詳細不明	D589																						
			薬物誘発性自己免疫性溶血性貧血	D590																						
			その他の自己免疫性溶血性貧血	D591																						
			薬物誘発性非自己免疫性溶血性貧血	D592																						
			溶血性尿毒症症候群	D593																						
			その他の非自己免疫性溶血性貧血	D594																						
			発作性夜間ヘモグロビン＜血色素＞尿症［マルキャファーヴァ・ミケリ＜Marchiafava－Micheli＞症候群］	D595																						
			その他の外因による溶血性ヘモグロビン＜血色素＞尿症	D596																						
			後天性溶血性貧血，詳細不明	D599																						
			急性出血後貧血	D62																						
			遺伝性鉄芽球性貧血	D640																						
			続発性鉄芽球性貧血，疾病によるもの	D641																						
			続発性鉄芽球性貧血，薬物および毒素によるもの	D642																						
			その他の鉄芽球性貧血	D643																						
			先天性赤血球生成障害性貧血	D644																						
			その他の明示された貧血	D648																						
			貧血，詳細不明	D649																						
13	0100	播種性血管内凝固症候群	播種性血管内凝固症候群［脱線維素症候群］	D65				99	99	手術なし							4	9	トロンボモデュリンアルファ							
			循環抗凝固薬による出血性障害	D683				97	97	手術あり							3	8	アンチトロンビンIII製剤							
			分娩後凝固障害	O723													2	5	血漿交換療法	J039						
																	2	2	人工呼吸	J045$						
																	1	1	中心静脈注射	G005						
13	0110	出血性疾患（その他）	血小板機能異常症	D691	00	0	16歳以上	99	99	手術なし			1	1	脾摘出術	K711	4	10	ガンマグロブリン		1	1	敗血症	180010		

診断群分類			医療資源を最も投入した傷病名		年齢、出生時体重			手術					手術・処置等1				手術・処置等2				定義副傷病				重症度等	
MDC	コード	分類名	ICD名称	ICDコード	コード	フラグ	年齢、出生時体重	手術分岐	対応コード	フラグ	点数表名称	区分番号等	対応コード	フラグ	処置等名称	区分番号等	対応コード	フラグ	処置等名称	区分番号等	対応コード	フラグ	疾患名	疾患コードまたはICDコード	フラグ	重症度等
			その他の血小板非減少性紫斑病	D692	16	1	16歳未満		97	97	手術あり		1	1	腹腔鏡下脾摘出術	K711-2	3	9	アルガトロバン水和物							
			特発性血小板減少性紫斑病	D693													2	8	ロミプロスチム							
			その他の原発性血小板減少症	D694													1	6	放射線療法							
			続発性血小板減少症	D695													1	5	血漿交換療法	J039						
			血小板減少症，詳細不明	D696													1	1	人工呼吸	J045$						
			その他の明示された出血性病態	D698																						
			出血性病態，詳細不明	D699																						
13	0111	アレルギー性紫斑病	アレルギー性紫斑病	D690					99	99	手術なし						1	9	第XIII因子製剤							
									97	97	手術あり															
13	0120	血液疾患（その他）	慢性赤血病	C941					99	99	手術なし						4	10	カナキヌマブ		1	1	敗血症	180010		
			ヌクレオチド代謝障害による貧血	D553					97	03	脾摘出術	K711					3	9	インターフェロン							
			酵素障害によるその他の貧血	D558					97	04	腹腔鏡下脾摘出術	K711-2					3	8	化学療法							
			その他のサラセミア＜地中海貧血＞	D568					97	05	リンパ節摘出術	K626$					1	6	放射線療法							
			その他の鎌状赤血球障害	D578					97	97		その他のKコード					1	2	中心静脈注射	G005						
			その他の後天性溶血性貧血	D598													1	1	人工呼吸	J045$						
			その他の後天性赤芽球ろう＜癆＞	D608																						
			その他の明示された無形成性貧血	D618																						
			他に分類される慢性疾患における貧血	D63$																						
			脾疾患	D73$																						
			メトヘモグロビン血症	D74$																						
			血液および造血器のその他の疾患	D75$																						
			リンパ細網組織および細網組織球系の疾患	D76$																						
			他に分類される疾患における血液および造血器のその他の障害	D77																						
			その他の免疫機構の障害，他に分類されないもの	D89$																						
13	0130	凝固異常（その他）	フォン　ウ＜ヴ＞ィルブランド＜ト＞＜von Willebrand＞病	D680					99	99	手術なし						2	8	アンチトロンビンIII製剤		1	1	敗血症	180010		
			遺伝性第ＸＩ因子欠乏症	D681					97	97	手術あり						1	5	リハビリテーション							
			その他の凝固因子の遺伝性欠乏症	D682													1	1	人工呼吸	J045$						
			後天性凝固因子欠乏症	D684																						
			その他の明示された凝固障害	D688																						
			凝固障害，詳細不明	D689																						
13	0140	造血器疾患（その他）	性状不詳および不明の組織球性および肥満細胞性腫瘍	D470					99	99	手術なし															
			単クローン性異常免疫グロブリン血症＜monoclonal gammopathy＞	D472					97	97	手術あり															
			リンパ組織，造血組織および関連組織の性状不詳または不明のその他の明示された新生物	D477																						
			リンパ組織，造血組織および関連組織の性状不詳または不明の新生物，詳細不明	D479																						
13	0150	原発性免疫不全症候群	多形核好中球機能障害	D71	00	0	6歳以上	手術なし	99	99	手術なし						1	9	ガンマグロブリン		1	2	肺炎、急性気管支炎、急性細気管支炎	040080		
			主として抗体欠乏を伴う免疫不全症	D80$	06	1	6歳未満	手術あり	97	97	手術あり															
			複合免疫不全症	D81$																						
			その他の大きな欠損に関連する免疫不全症	D82$																						
			分類不能型免疫不全症	D83$																						
			その他の免疫不全症	D84$																						
13	0160	後天性免疫不全症候群	感染症および寄生虫症を起こしたヒト免疫不全ウイルス［HIV］病	B20$					99	99	手術なし						1	2	中心静脈注射	G005	1	1	その他の真菌感染症	180035		
			悪性新生物を起こしたヒト免疫不全ウイルス［HIV］病	B21$					97	97	手術あり															
			その他の明示された疾患を起こしたヒト免疫不全ウイルス［HIV］病	B22$																						
			その他の病態を起こしたヒト免疫不全ウイルス［HIV］病	B23$																						
			詳細不明のヒト免疫不全ウイルス［HIV］病	B24																						
			カポジ＜Kaposi＞肉腫	C46$																						

診断群分類			医療資源を最も投入した傷病名		年齢、出生時体重			手術					手術・処置等1				手術・処置等2				定義副傷病				重症度等	
MDC	コード	分類名	ICD名称	ICDコード	コード	フラグ	年齢、出生時体重	手術分岐	対応コード	フラグ	点数表名称	区分番号等	対応コード	フラグ	処置等名称	区分番号等	対応コード	フラグ	処置等名称	区分番号等	対応コード	フラグ	疾患名	疾患コードまたはICDコード	フラグ	重症度等
13	0170	血友病	遺伝性第Ⅷ因子欠乏症	D66					99	99	手術なし						1	4	血漿交換療法	J039						
			遺伝性第Ⅸ因子欠乏症	D67					97	97	手術あり						1	1	人工呼吸	J045$						
14	0010	妊娠期間短縮、低出産体重に関連する障害	現在の妊娠とは無関係の場合もありうる母体の病態により影響を受けた胎児および新生児	P00$			出生時体重	手術なし	99	99	手術なし						4	9	一酸化窒素吸入療法ありかつパリビズマブあり		1	2	その他の先天異常	140620		
			母体の妊娠合併症により影響を受けた胎児および新生児	P01$	00000	1	2500g以上	手術あり	97	01	新生児仮死蘇生術　仮死第2度のもの	K9132					4	9	肺サーファクタントありかつパリビズマブあり		1	2	染色体異常（ターナー症候群及びクラインフェルター症候群を除く。）	150110		
			胎盤，臍帯および卵膜の合併症により影響を受けた胎児および新生児	P02$	2500	2	1500～2499g		97	02	急性汎発性腹膜炎手術	K639					3	8	一酸化窒素吸入療法	J045-2						
			その他の分娩合併症により影響を受けた胎児および新生児	P03$	1500	3	1000～1499g		97	02	腹腔鏡下汎発性腹膜炎手術	K639-3					3	8	肺サーファクタント							
			胎盤または母乳を介して有害な影響を受けた胎児および新生児	P04$	1000	4	1000g未満		97	02	新生児仮死蘇生術　仮死第1度のもの	K9131					2	7	パリビズマブ							
			胎児発育遅延＜成長遅滞＞および胎児栄養失調(症)	P05$					97	03	網膜光凝固術　その他特殊なもの(一連につき)	K2762					1	2	中心静脈注射	G005						
			妊娠期間短縮および低出産体重に関連する障害，他に分類されないもの	P07$					97	97		その他のKコード					1	1	人工呼吸	J045$						
			遷延妊娠および高出産体重に関連する障害	P08$																						
			出産損傷による頭蓋内裂傷＜laceration＞および出血	P10$																						
			中枢神経系のその他の出産損傷	P11$																						
			頭皮の出産損傷	P12$																						
			骨格の出産損傷	P13$																						
			その他の出産損傷	P15$																						
			子宮内低酸素症	P20$																						
			出生時仮死	P21$																						
			新生児の呼吸窮＜促＞迫	P22$																						
			先天性肺炎	P23$																						
			新生児吸引症候群	P24$																						
			周産期に発生した間質性気腫および関連病態	P25$																						
			周産期に発生した肺出血	P26$																						
			周産期に発生した慢性呼吸器疾患	P27$																						
			周産期に発生したその他の呼吸器病態	P28$																						
			周産期に発生した心血管障害	P29$																						
			先天性ウイルス疾患	P35$																						
			新生児の細菌性敗血症	P36$																						
			その他の先天性感染症および寄生虫症	P37$																						
			軽度出血を伴うまたは伴わない新生児の臍炎	P38																						
			周産期に特異的なその他の感染症	P39$																						
			胎児失血	P50$																						
			新生児の臍出血	P51$																						
			胎児および新生児の頭蓋内非外傷性出血	P52$																						
			胎児および新生児の出血性疾患	P53																						
			その他の新生児出血	P54$																						
			胎児および新生児の溶血性疾患	P55$																						
			溶血性疾患による胎児水腫	P56$																						
			核黄疸	P57$																						
			その他の多量の溶血による新生児黄疸	P58$																						
			早産に関連する新生児黄疸	P590																						
			濃縮胆汁症候群	P591																						
			その他および詳細不明の肝細胞傷害による新生児黄疸	P592																						
			母乳の抱合抑制因子による新生児黄疸	P593																						
			その他の明示された原因による新生児黄疸	P598																						
			新生児黄疸，詳細不明	P599																						
			胎児および新生児の播種性血管内凝固	P60																						

診断群分類			医療資源を最も投入した傷病名		年齢、出生時体重			手術					手術・処置等1				手術・処置等2				定義副傷病				重症度等	
MDC	コード	分類名	ICD名称	ICDコード	コード	フラグ	年齢、出生時体重	手術分岐	対応コード	フラグ	点数表名称	区分番号等	対応コード	フラグ	処置等名称	区分番号等	対応コード	フラグ	処置等名称	区分番号等	対応コード	フラグ	疾患名	疾患コードまたはICDコード	フラグ	重症度等
			その他の周産期の血液障害	P61$																						
			胎児および新生児に特異的な一過性糖質代謝障害	P70$																						
			カルシウムおよびマグネシウム代謝の一過性新生児障害	P71$																						
			その他の一過性新生児内分泌障害	P72$																						
			その他の一過性新生児電解質障害および代謝障害	P74$																						
			胎便＜メコニウム＞イレウス	P75																						
			新生児のその他の腸閉塞	P76$																						
			胎児および新生児のえ＜壊＞死性腸炎	P77																						
			周産期の腸穿孔	P780																						
			その他の新生児腹膜炎	P781																						
			母体血液のえん＜嚥＞下による新生児吐血およびメレナ	P782																						
			新生児非感染性下痢症	P783																						
			その他の明示された周産期の消化器系障害	P788																						
			周産期の消化器系障害，詳細不明	P789																						
			新生児低体温	P80$																						
			新生児のその他の体温調節機能障害	P81$																						
			胎児および新生児に特異的な外皮のその他の病態	P83$																						
			新生児のけいれん＜痙攣＞	P90																						
			新生児の脳のその他の機能障害	P91$																						
			新生児の哺乳上の問題	P92$																						
			胎児および新生児に投与された薬物による反応および中毒	P93																						
			新生児の筋緊張障害	P94$																						
			原因不明の胎児死亡	P95																						
			周産期に発生したその他の病態	P96$																						
14	0070	頭蓋、顔面骨の先天異常	顔面非対称	Q670				手術なし	99	99	手術なし		1	1	分層植皮術	K013$	1	1	人工呼吸	J045$						
			顔面圧縮＜圧迫顔面＞	Q671				その他の手術あり	97	97		その他のKコード	1	1	全層植皮術	K013-2$										
			長頭（症）	Q672				上顎骨形成術　単純な場合等	02	02	上顎骨形成術　単純な場合	K4431	1	1	皮弁作成術、移動術、切断術、遷延皮弁術	K015$										
			斜頭（蓋）（症）	Q673					02	02	上顎骨形成術　複雑な場合及び2次的再建の場合	K4432	1	1	動脈（皮）弁術、筋（皮）弁術	K016										
			頭蓋および顔面骨のその他の先天奇形	Q75$					02	02	上顎骨形成術　骨移動を伴う場合	K4433	1	1	遊離皮弁術（顕微鏡下血管柄付きのもの）その他の場合	K0172										
			先天奇形症候群，主として顔貌異常を伴うもの	Q870					02	02	下顎骨形成術　おとがい形成の場合	K4441	1	1	複合組織移植術	K019										
									02	02	下顎骨形成術　短縮又は伸長の場合	K4442	1	1	自家遊離複合組織移植術（顕微鏡下血管柄付きのもの）	K020										
									02	02	下顎骨形成術　再建の場合	K4443	1	1	粘膜移植術	K021$										
									02	02	下顎骨形成術　骨移動を伴う場合	K4444	1	1	粘膜弁手術	K021-2$										
									02	02	下顎骨延長術	K444-2$	1	1	骨移植術（軟骨移植術を含む。）	K059$										
									02	02	顎関節形成術	K445														
									02	03	骨腫瘍切除術	K052$														
									02	03	眼窩縁形成手術（骨移植によるもの）	K237														
								頭蓋骨形成手術　頭蓋骨のみのもの等	01	01	頭蓋骨形成手術　頭蓋骨のみのもの	K1801														
									01	01	頭蓋骨形成手術　硬膜形成を伴うもの	K1802														
									01	01	頭蓋骨形成手術　骨移動を伴うもの	K1803														
14	0080	脳、脊髄の先天異常	無脳症および類似先天奇形	Q00$				手術なし	99	99	手術なし		1	2	皮弁作成術、移動術、切断術、遷延皮弁術	K015$	1	5	リハビリテーション							
			脳瘤	Q01$				手術あり	97	01	脊髄腫瘍摘出術	K191$	1	2	動脈（皮）弁術、筋（皮）弁術	K016	1	1	人工呼吸	J045$						
			小頭症	Q02					97	02	脊椎固定術、椎弓切除術、椎弓形成術（多椎間又は多椎弓の場合を含む。）　椎弓切除	K1425	1	2	遊離皮弁術（顕微鏡下血管柄付きのもの）その他の場合	K0172										
			先天性水頭症	Q03$					97	02	穿頭脳室ドレナージ術	K145	1	2	複合組織移植術	K019										
			脳のその他の先天奇形	Q04$					97	02	減圧開頭術　キアリ奇形、脊髄空洞症の場合	K1491	1	2	自家遊離複合組織移植術（顕微鏡下血管柄付きのもの）	K020										
			二分脊椎＜脊椎披＜破＞裂＞	Q05$					97	02	水頭症手術	K174$	1	2	組織拡張器による再建手術（一連につき）その他の場合	K0222										
			脊髄のその他の先天奇形	Q06$					97	03	脊椎披裂手術	K138$	1	2	骨移植術（軟骨移植術を含む。）	K059$										

診断群分類			医療資源を最も投入した傷病名		年齢、出生時体重			手術					手術・処置等1				手術・処置等2				定義副傷病				重症度等	
MDC	コード	分類名	ICD名称	ICDコード	コード	フラグ	年齢、出生時体重	手術分岐	対応コード	フラグ	点数表名称	区分番号等	対応コード	フラグ	処置等名称	区分番号等	対応コード	フラグ	処置等名称	区分番号等	対応コード	フラグ	疾患名	疾患コードまたはICDコード	フラグ	重症度等
			神経系のその他の先天奇形	Q07$					97	97		その他のKコード	1	1	分層植皮術	K013$										
			潜在性二分脊椎＜脊椎披＜破＞裂＞	Q760									1	1	全層植皮術	K013-2$										
14	0090	先天性鼻涙管閉塞	涙管の先天(性)狭窄	Q105					99	99	手術なし														0	初回
									97	01	先天性鼻涙管閉塞開放術	K201													0	片側
									97	01	涙嚢摘出術	K203													1	再手術
									97	01	涙嚢鼻腔吻合術	K204													1	両側
									97	02	涙管チューブ挿入術	K202$														
									97	97		その他のKコード														
14	0100	眼の先天異常	先天(性)眼瞼外反(症)	Q101					99	99	手術なし		1	2	皮弁作成術、移動術、切断術、遷延皮弁術	K015$									0	片側
			先天(性)眼瞼内反(症)	Q102					97	01	眼瞼内反症手術	K217$	1	2	動脈(皮)弁術、筋(皮)弁術	K016									1	両側
			眼瞼のその他の先天奇形	Q103					97	02	涙嚢鼻腔吻合術	K204	1	2	遊離皮弁術(顕微鏡下血管柄付きのもの)その他の場合	K0172										
			涙器の欠損および無発生	Q104					97	02	涙小管形成手術	K206	1	2	複合組織移植術	K019										
			涙器のその他の先天奇形	Q106					97	02	眼瞼外反症手術	K218	1	2	自家遊離複合組織移植術(顕微鏡下血管柄付きのもの)	K020										
			眼窩の先天奇形	Q107					97	02	結膜嚢形成手術	K223$	1	2	粘膜移植術	K021$										
			無眼球(症), 小眼球(症)および巨大眼球(症)	Q11$					97	02	眼窩縁形成手術(骨移植によるもの)	K237	1	2	粘膜弁手術	K021-2$										
			眼球後極部の先天奇形	Q14$					97	02	網膜光凝固術	K276$	1	2	組織拡張器による再建手術(一連につき)その他の場合	K0222										
			眼のその他の明示された先天奇形	Q158					97	02	硝子体切除術	K279	1	2	骨移植術(軟骨移植術を含む。)	K059$										
			眼の先天奇形, 詳細不明	Q159					97	97		その他のKコード	1	1	分層植皮術	K013$										
													1	1	全層植皮術	K013-2$										
14	0110	鼻の先天異常	鼻の後天性変形	M950					99	99	手術なし		1	2	皮弁作成術、移動術、切断術、遷延皮弁術	K015$										
			後鼻孔閉鎖(症)	Q300					97	01	後鼻孔閉鎖症手術　単純なもの(膜性閉鎖)	K3461	1	2	動脈(皮)弁術、筋(皮)弁術	K016										
			鼻の無発生および未発達	Q301					97	01	後鼻孔閉鎖症手術　複雑なもの(骨性閉鎖)	K3462	1	2	遊離皮弁術(顕微鏡下血管柄付きのもの)その他の場合	K0172										
			裂溝性鼻, 切痕性鼻および鼻裂	Q302					97	02	変形外鼻手術	K347-2	1	2	複合組織移植術	K019										
			先天性穿孔性鼻中隔	Q303					97	97		その他のKコード	1	2	自家遊離複合組織移植術(顕微鏡下血管柄付きのもの)	K020										
			鼻のその他の先天奇形	Q308									1	2	粘膜移植術	K021$										
			鼻の先天奇形, 詳細不明	Q309									1	2	粘膜弁手術	K021-2$										
													1	2	組織拡張器による再建手術(一連につき)その他の場合	K0222										
													1	2	骨移植術(軟骨移植術を含む。)	K059$										
													1	1	分層植皮術	K013$										
													1	1	全層植皮術	K013-2$										
													1	1	筋膜移植術	K033$										
14	0140	口蓋・口唇先天性疾患	口蓋裂	Q35$					99	99	手術なし		1	2	皮弁作成術、移動術、切断術、遷延皮弁術	K015$										
			唇裂	Q36$					97	01	顎・口蓋裂形成手術	K407$	1	2	動脈(皮)弁術、筋(皮)弁術	K016										
			唇裂を伴う口蓋裂	Q37$					97	02	口唇裂形成手術(片側)	K426$	1	2	遊離皮弁術(顕微鏡下血管柄付きのもの)その他の場合	K0172										
									97	02	口唇裂形成手術(両側)	K426-2$	1	2	複合組織移植術	K019										
									97	03	鼻中隔矯正術	K347	1	2	自家遊離複合組織移植術(顕微鏡下血管柄付きのもの)	K020										
									97	03	変形外鼻手術	K347-2	1	2	粘膜移植術	K021$										
									97	03	鼻咽腔閉鎖術	K375-2	1	2	粘膜弁手術	K021-2$										
									97	97		その他のKコード	1	2	組織拡張器による再建手術(一連につき)その他の場合	K0222										
													1	2	骨移植術(軟骨移植術を含む。)	K059$										
													1	1	分層植皮術	K013$										
													1	1	全層植皮術	K013-2$										
14	0170	正中頸嚢胞・側頸嚢胞	鰓溝＜裂＞の洞, 瘻およびのう＜嚢＞胞	Q180				手術なし	99	99	手術なし															
			顔面および頸部のその他の明示された先天奇形	Q188				手術あり	97	01	甲状舌管嚢胞摘出術	K414-2														

診断群分類			医療資源を最も投入した傷病名		年齢、出生時体重			手術					手術・処置等1				手術・処置等2				定義副傷病				重症度等	
MDC	コード	分類名	ICD名称	ICDコード	コード	フラグ	年齢、出生時体重	手術分岐	対応コード	フラグ	点数表名称	区分番号等	対応コード	フラグ	処置等名称	区分番号等	対応コード	フラグ	処置等名称	区分番号等	対応コード	フラグ	疾患名	疾患コードまたはICDコード	フラグ	重症度等
			その他の内分泌腺の先天奇形	Q892					97	01	頸瘻、頸嚢摘出術	K467														
									97	97		その他のKコード														
14	0190	小耳症・耳介異常・外耳道閉鎖	先天性耳介欠損	Q160				手術なし	99	99	手術なし		1	2	皮弁作成術、移動術、切断術、遷延皮弁術	K015$										
			外耳道の先天(性)欠損, 閉鎖および狭窄	Q161				手術あり	97	01	小耳症手術	K299$	1	2	動脈(皮)弁術、筋(皮)弁術	K016										
			巨<大>耳(症)	Q171					97	02	耳介形成手術	K296$	1	2	遊離皮弁術(顕微鏡下血管柄付きのもの) その他の場合	K0172										
			小耳(症)	Q172					97	04	外耳道形成手術	K297	1	2	組織拡張器による再建手術(一連につき) その他の場合	K0222										
			その他の耳の変形	Q173					97	04	外耳道造設術・閉鎖症手術	K298	1	2	骨移植術(軟骨移植術を含む。)	K059$										
			耳の位置異常	Q174					97	97		その他のKコード	1	1	分層植皮術	K013$										
			聳立耳	Q175									1	1	全層植皮術	K013-2$										
14	0210	先天性耳瘻孔、副耳	副耳(介)	Q170				手術なし	99	99	手術なし		1	2	皮弁作成術、移動術、切断術、遷延皮弁術	K015$										
			先天性耳ろう<瘻>孔と先天性のう<嚢>胞	Q181				その他の手術あり	97	03	皮膚切開術	K001$	1	2	組織拡張器による再建手術(一連につき) その他の場合	K0222										
									97	97		その他のKコード	1	2	骨移植術(軟骨移植術を含む。)	K059$										
								副耳(介)切除術	02	02	副耳(介)切除術	K288	1	1	分層植皮術	K013$										
								先天性耳瘻管摘出術	01	01	先天性耳瘻管摘出術	K287	1	1	全層植皮術	K013-2$										
14	0220	耳の疾患(その他)	耳管欠損	Q162					99	99	手術なし		1	2	皮弁作成術、移動術、切断術、遷延皮弁術	K015$	1	1	人工呼吸	J045$						
			中耳のその他の先天奇形	Q164					97	01	耳介形成手術	K296$	1	2	動脈(皮)弁術、筋(皮)弁術	K016										
			内耳の先天奇形	Q165					97	02	鼓室形成手術	K319	1	2	遊離皮弁術(顕微鏡下血管柄付きのもの) その他の場合	K0172										
			聴覚障害の原因となる耳の先天奇形, 詳細不明	Q169					97	97		その他のKコード	1	2	組織拡張器による再建手術(一連につき) その他の場合	K0222										
			耳のその他の明示された先天奇形	Q178									1	2	骨移植術(軟骨移植術を含む。)	K059$										
			耳の先天奇形, 詳細不明	Q179									1	1	分層植皮術	K013$										
			その他の鰓溝<裂>奇形	Q182									1	1	全層植皮術	K013-2$										
			頚の翼状異常	Q183																						
			顔面および頚部の先天奇形, 詳細不明	Q189																						
14	0230	喉頭の疾患(その他)	喉頭低形成<形成不全>	Q312					99	99	手術なし						1	9	パリビズマブ							
			喉頭のう<嚢>胞	Q313					97	97	手術あり						1	9	肺サーファクタント							
			先天性喉頭軟化症	Q315													1	2	中心静脈注射	G005						
			喉頭の先天奇形, 詳細不明	Q319													1	1	人工呼吸	J045$						
14	0245	舌・口腔・咽頭の先天異常	巨口(症)	Q184				手術なし	99	99	手術なし						1	1	人工呼吸	J045$						
			小口(症)	Q185				その他の手術あり	97	02	口唇腫瘍摘出術	K421$														
			(巨)大(口)唇(症)	Q186					97	02	口唇裂形成手術(片側)	K426$														
			小(口)唇(症)	Q187					97	02	口唇裂形成手術(両側)	K426-2$														
			口唇の先天奇形, 他に分類されないもの	Q380					97	03	舌形成手術(巨舌症手術)	K418														
			舌小帯短縮(症)	Q381					97	04	鼻咽腔閉鎖術	K375-2														
			巨(大)舌(症)	Q382					97	04	咽頭瘻閉鎖術	K382														
			舌のその他の先天奇形	Q383					97	04	咽頭皮膚瘻孔閉鎖術	K382-2														
			唾液腺および唾液腺管の先天奇形	Q384					97	97		その他のKコード														
			口蓋の先天奇形, 他に分類されないもの	Q385				舌繋癒痕性短縮矯正術等	01	01	舌繋癒痕性短縮矯正術	K418-2														
			口(腔)のその他の先天奇形	Q386					01	01	頬、口唇、舌小帯形成手術	K419														
			咽頭のう<嚢>	Q387																						
			咽頭のその他の先天奇形	Q388																						
14	0260	胸郭の変形および先天異常	漏斗胸	Q676	00	0	15歳以上	手術なし	99	99	手術なし						1	5	胸腔穿刺	J008						
			鳩胸	Q677	15	1	15歳未満	その他の手術あり	97	03	肋骨切除術	K482$					1	4	持続的胸腔ドレナージ	J019						
			胸のその他の先天(性)変形	Q678					97	03	膿胸腔有茎大網充填術	K497-2					1	1	人工呼吸	J045$						
			頚肋	Q765					97	03	胸郭形成手術(膿胸手術の場合) 肋骨切除を主とするもの	K4981														

診断群分類			医療資源を最も投入した傷病名		年齢、出生時体重			手術					手術・処置等1				手術・処置等2				定義副傷病				重症度等	
MDC	コード	分類名	ICD名称	ICDコード	コード	フラグ	年齢、出生時体重	手術分岐	対応コード	フラグ	点数表名称	区分番号等	対応コード	フラグ	処置等名称	区分番号等	対応コード	フラグ	処置等名称	区分番号等	対応コード	フラグ	疾患名	疾患コードまたはICDコード	フラグ	重症度等
			肋骨のその他の先天奇形	Q766					97	97		その他のKコード														
			胸骨の先天奇形	Q767				漏斗胸手術　胸骨挙上法によるもの等	01	01	漏斗胸手術　胸骨挙上法によるもの	K4871														
									01	01	漏斗胸手術　胸骨翻転法によるもの	K4872														
									01	02	漏斗胸手術　胸腔鏡によるもの	K4873														
14	0270	肺の先天性異常	先天性のう<嚢>胞肺	Q330	00	0	15歳以上	手術なし	99	99	手術なし						1	9	パリビズマブ							
			肺の副葉	Q331	15	1	15歳未満	手術あり	97	01	肺切除術　区域切除（1肺葉に満たないもの）	K5112					1	9	肺サーファクタント							
			肺分画症	Q332					97	02	肺切除術　楔状部分切除	K5111					1	2	中心静脈注射	G005						
			肺の無発生	Q333					97	97		その他のKコード					1	1	人工呼吸	J045$						
			先天性気管支拡張症	Q334																						
			肺の異所組織	Q335																						
			肺の低形成<形成不全>および異形成<形成異常>	Q336																						
			肺のその他の先天奇形	Q338																						
			肺の先天奇形，詳細不明	Q339																						
			胸膜の異常	Q340																						
14	0280	気道の先天異常	喉頭横隔膜症	Q310	00	0	15歳以上	手術なし	99	99	手術なし		1	2	人工心肺（1日につき）	K601$	1	9	パリビズマブ							
			先天性声門下狭窄（症）	Q311	15	1	15歳未満	手術あり	97	01	気管切開術	K386					1	9	肺サーファクタント							
			喉頭のその他の先天奇形	Q318					97	02	喉頭狭窄症手術	K398$					1	1	人工呼吸	J045$						
			気管および気管支の先天奇形	Q32$					97	02	気管狭窄症手術	K399														
			呼吸器系のその他の明示された先天奇形	Q348					97	02	喉頭形成手術	K400$														
			呼吸器系の先天奇形，詳細不明	Q349					97	02	気管支形成手術	K518$														
									97	03	喉頭横隔膜切除術（ステント挿入固定術を含む。）	K397														
									97	97		その他のKコード														
14	029x	動脈管開存症、心房中隔欠損症	**140291　動脈管開存症**				出生時体重	手術なし	99	99	手術なし		1	1	心臓カテーテル法による諸検査（一連の検査について）	D206$	1	9	パリビズマブ		1	3	染色体異常（ターナー症候群及びクラインフェルター症候群を除く。）	150110		
			動脈管開存（症）	Q250	00	0	2500g以上	その他の手術あり	97	02	動脈管開存症手術　経皮的動脈管開存閉鎖術	K5621														
			140292　心房中隔欠損症		00 25	1	2500g未満		97	02	経皮的心房中隔欠損閉鎖術	K574-2														
			心房中隔欠損（症）	Q211	00				97	02	血管塞栓術（頭部、胸腔、腹腔内血管等）	K615$														
									97	97		その他のKコード														
								弁形成術等	01	01	弁形成術	K554$														
									01	01	動脈管開存症手術　動脈管開存閉鎖術（直視下）	K5622														
									01	01	心房中隔欠損閉鎖術	K574$														
14	031x	先天性心疾患（動脈管開存症、心房中隔欠損症を除く。）	**140311　心室中隔欠損症**		00	0	1歳以上	手術なし	99	99	手術なし		1	1	心臓カテーテル法による諸検査（一連の検査について）	D206$	1	9	パリビズマブ		1	3	染色体異常（ターナー症候群及びクラインフェルター症候群を除く。）	150110		
			心室中隔欠損（症）	Q210	01	1	1歳未満	その他の手術あり	97	97		その他のKコード														
			140312　房室中隔欠損症					経皮的肺動脈形成術等	04	04	経皮的肺動脈形成術	K570-3														
			房室中隔欠損（症）	Q212					04	04	経皮的肺動脈弁拡張術	K570-2														
			140313　その他の左右短絡性心奇形						04	04	血管塞栓術（頭部、胸腔、腹腔内血管等）	K615$														
			大動脈肺動脈中隔欠損（症）	Q214				心室中隔欠損閉鎖術等	03	03	心室中隔欠損閉鎖術	K576$														
			冠（状）血管の奇形	Q245					03	03	肺静脈還流異常症手術　部分肺静脈還流異常	K5711														
			大動脈のその他の先天奇形	Q254					03	03	バルサルバ洞動脈瘤手術	K577$														
			肺動脈のその他の先天奇形	Q257					03	03	不完全型房室中隔欠損症手術	K579$														
			部分肺静脈還流<結合>異常（症）	Q263					03	03	大動脈弁狭窄直視下切開術	K556														
			140314　非短絡性心奇形						03	03	経皮的大動脈弁拡張術	K556-2														
			大動脈弁の先天性閉鎖不全（症）	Q231					03	03	大動脈弁下狭窄切除術（線維性、筋肥厚性を含む。）	K557-2														

診断群分類			医療資源を最も投入した傷病名		年齢、出生時体重			手術					手術・処置等1				手術・処置等2				定義副傷病				重症度等	
MDC	コード	分類名	ICD名称	ICDコード	コード	フラグ	年齢、出生時体重	手術分岐	対応コード	フラグ	点数表名称	区分番号等	対応コード	フラグ	処置等名称	区分番号等	対応コード	フラグ	処置等名称	区分番号等	対応コード	フラグ	疾患名	疾患コードまたはICDコード	フラグ	重症度等
			先天性僧帽弁狭窄(症)	Q232					03	03	ロス手術(自己肺動脈弁組織による大動脈基部置換術)	K558														
			先天性僧帽弁閉鎖不全(症)	Q233					03	03	血管輪又は重複大動脈弓離断手術	K564														
			大動脈狭窄(症)	Q253					03	03	肺動脈狭窄症、純型肺動脈弁閉鎖症手術	K570$														
			肺動脈狭窄(症)	Q256					03	03	三心房心手術	K575														
			140315 ファロー四徴症						03	03	右室二腔症手術	K578														
			ファロー四徴(症)	Q213					03	03	両大血管右室起始症手術　単独のもの	K5821														
			140316 新生児乳児の先天性心奇形						03	03	修正大血管転位症手術　心室中隔欠損パッチ閉鎖術	K5841														
			総動脈幹(症)	Q200					03	03	冠動静脈瘻開胸的遮断術	K588														
			両大血管右室起始(症)	Q201				ファロー四徴症手術等	02	02	ファロー四徴症手術	K580$														
			両大血管左室起始(症)	Q202					02	02	肺動脈閉鎖症手術	K581$														
			(心)室大血管結合不一致	Q203					02	02	弁形成術	K554$														
			肺動脈弁閉鎖(症)	Q220					02	02	大動脈弁上狭窄手術	K557														
			右心低形成＜形成不全＞症候群	Q226					02	02	ダムス・ケー・スタンセル(DKS)吻合を伴う大動脈狭窄症手術	K557-4														
			左心低形成＜形成不全＞症候群	Q234					02	02	巨大側副血管手術(肺内肺動脈統合術)	K565														
			大動脈縮窄(症)	Q251					02	02	大動脈肺動脈中隔欠損症手術	K568$														
			大動脈弁閉鎖(症)	Q252					02	02	三尖弁手術(エプスタイン氏奇形、ウール氏病手術)	K569														
			肺動脈閉鎖(症)	Q255					02	02	両大血管右室起始症手術　右室流出路形成を伴うもの	K5822														
			総＜全＞肺静脈還流＜結合＞異常(症)	Q262					02	02	大血管転位症手術	K583$														
			140317 その他の複雑心奇形						02	02	総動脈幹症手術	K585														
			両心室結合	Q204					02	02	単心室症又は三尖弁閉鎖症手術	K586$														
			房室結合不一致	Q205					02	02	冠動脈起始異常症手術	K589														
			先天性三尖弁狭窄(症)	Q224				完全型房室中隔欠損症手術等	01	01	完全型房室中隔欠損症手術	K579-2$														
			140318 その他の循環器系の先天性奇形						01	01	肺動脈絞扼術	K563														
			心臓の房室および結合部のその他の先天奇形	Q208					01	01	体動脈肺動脈短絡手術(ブラロック手術、ウォータストン手術)	K566														
			心臓の房室および結合部の先天奇形，詳細不明	Q209					01	01	大動脈縮窄(離断)症手術	K567$														
			心(臓)中隔のその他の先天奇形	Q218					01	01	肺静脈還流異常症手術　総肺静脈還流異常	K5712$														
			心(臓)中隔の先天奇形，詳細不明	Q219					01	01	肺静脈形成術	K572														
			先天性肺動脈弁狭窄(症)	Q221					01	01	心房中隔欠損作成術	K573$														
			先天性肺動脈弁閉鎖不全(症)	Q222					01	01	両大血管右室起始症手術　心室中隔欠損閉鎖術及び大血管血流転換を伴うもの(タウシッヒ・ビング奇形手術)	K5823														
			肺動脈弁のその他の先天奇形	Q223					01	01	修正大血管転位症手術　根治手術(ダブルスイッチ手術)	K5842														
			エプスタイン＜Ebstein＞奇形＜異常＞	Q225					01	01	左心低形成症候群手術(ノルウッド手術)	K587														
			三尖弁のその他の先天奇形	Q228																						
			三尖弁の先天奇形，詳細不明	Q229																						
			大動脈弁の先天性狭窄(症)	Q230																						
			大動脈弁および僧帽弁のその他の先天奇形	Q238																						
			大動脈弁および僧帽弁の先天奇形，詳細不明	Q239																						
			右胸心＜右心症＞	Q240																						
			左胸心＜左心症＞	Q241																						
			三心房心	Q242																						
			肺動脈漏斗部狭窄(症)	Q243																						
			先天性大動脈弁下狭窄(症)	Q244																						
			先天性心ブロック	Q246																						
			心臓のその他の明示された先天奇形	Q248																						
			心臓の先天奇形，詳細不明	Q249																						
			大型動脈のその他の先天奇形	Q258																						
			大型動脈の先天奇形，詳細不明	Q259																						
			大静脈の先天性狭窄(症)	Q260																						
			左上大静脈遺残	Q261																						
			肺静脈還流＜結合＞異常(症)，詳細不明	Q264																						
			門脈還流＜結合＞異常(症)	Q265																						
			門脈・肝動脈瘻	Q266																						
			大型静脈のその他の先天奇形	Q268																						
			大型静脈の先天奇形，詳細不明	Q269																						

診断群分類			医療資源を最も投入した傷病名		年齢、出生時体重			手術					手術・処置等1				手術・処置等2				定義副傷病				重症度等	
MDC	コード	分類名	ICD名称	ICDコード	コード	フラグ	年齢、出生時体重	手術分岐	対応コード	フラグ	点数表名称	区分番号等	対応コード	フラグ	処置等名称	区分番号等	対応コード	フラグ	処置等名称	区分番号等	対応コード	フラグ	疾患名	疾患コードまたはICDコード	フラグ	重症度等
14	0390	食道の先天異常	食道の先天奇形	Q39$				手術なし	99	99	手術なし						1	9	パリビズマブ							
								その他の手術あり	97	02	先天性食道閉鎖症根治手術	K528					1	9	肺サーファクタント							
									97	02	先天性食道狭窄症根治手術	K528-2					1	2	中心静脈注射	G005						
									97	03	食道アカラシア形成手術	K530					1	1	人工呼吸	J045$						
									97	03	腹腔鏡下食道アカラシア形成手術	K530-2														
									97	97		その他のKコード														
								食道狭窄拡張術等	01	01	食道狭窄拡張術	K522$														
									01	01	食道ステント留置術	K522-2														
14	0410	先天性肥厚性幽門狭窄症	先天性肥厚性幽門狭窄	Q400				手術なし	99	99	手術なし						1	2	中心静脈注射	G005						
								手術あり	97	01	胃切開術	K648					1	1	人工呼吸	J045$						
									97	01	幽門形成術(粘膜外幽門筋切開術を含む。)	K666														
									97	01	腹腔鏡下幽門形成術	K666-2														
									97	97		その他のKコード														
14	0430	腸管の先天異常	胃のその他の明示された先天奇形	Q402				手術なし	99	99	手術なし						1	9	パリビズマブ							
			胃の先天奇形，詳細不明	Q403				その他の手術あり	97	04	人工肛門形成術	K736$					1	9	肺サーファクタント							
			上部消化管のその他の明示された先天奇形	Q408					97	97		その他のKコード					1	2	中心静脈注射	G005						
			上部消化管の先天奇形，詳細不明	Q409				小腸切除術　悪性腫瘍手術以外の切除術等	01	01	小腸切除術　悪性腫瘍手術以外の切除術	K7161					1	1	人工呼吸	J045$						
			小腸の先天(性)欠損，閉鎖および狭窄	Q41$					01	01	小腸腫瘍、小腸憩室摘出術(メッケル憩室炎手術を含む。)	K717														
			メッケル＜Meckel＞憩室	Q430					01	01	腹腔鏡下結腸切除術	K719-2$														
			結腸のその他の先天性機能障害	Q432					01	01	腸吻合術	K724														
			腸管固定の先天奇形	Q433$					01	01	人工肛門造設術	K726														
			重複腸(管)＜腸重複症＞	Q434					01	01	腸狭窄部切開縫合術	K728														
			腸のその他の明示された先天奇形	Q438					01	01	腸閉鎖症手術	K729$														
			腸の先天奇形，詳細不明	Q439					01	01	腹腔鏡下腸閉鎖症手術	K729-3														
			輪状＜環状＞膵	Q451					01	01	腸回転異常症手術	K734														
			消化器系のその他の明示された先天奇形	Q458					01	01	腹腔鏡下腸回転異常症手術	K734-2														
			消化器系の先天奇形，詳細不明	Q459					01	01	直腸切除・切断術　切除術	K7401														
									01	01	腹腔鏡下直腸切除・切断術　切除術	K740-21														
									01	01	肛門形成手術　肛門狭窄形成手術	K7521														
14	044x	直腸肛門奇形、ヒルシュスプルング病	**140441　直腸肛門奇形**					手術なし	99	99	手術なし						1	9	パリビズマブ							
			大腸の先天(性)欠損，閉鎖および狭窄	Q42$				その他の手術あり	97	04	肛門形成手術	K752$					1	9	肺サーファクタント							
			異所性肛門＜肛門転位＞	Q435					97	97		その他のKコード					1	2	中心静脈注射	G005						
			直腸および肛門の先天性瘻	Q436				鎖肛手術　肛門膜状閉鎖切開等	03	03	鎖肛手術　肛門膜状閉鎖切開	K7511					1	1	人工呼吸	J045$						
			総排泄腔遺残	Q437					03	03	人工肛門造設術	K726														
			140442　ヒルシュスプルング病						03	03	人工肛門閉鎖術	K732$														
			ヒルシュスプルング＜Hirschsprung＞病	Q431					03	03	鎖肛手術　会陰式	K7512														
								先天性巨大結腸症手術等	02	02	先天性巨大結腸症手術	K735														
									02	02	腹腔鏡下先天性巨大結腸症手術	K735-3														
								鎖肛手術　仙骨会陰式等	01	01	鎖肛手術　仙骨会陰式	K7513														
									01	01	鎖肛手術　腹会陰、腹仙骨式	K7514														
									01	01	腹腔鏡下鎖肛手術(腹会陰、腹仙骨式)	K751-3														
14	0450	胆道の先天異常(拡張症)	胆のう＜嚢＞の無発生，無形成および低形成＜形成不全＞	Q440				手術なし	99	99	手術なし						1	2	中心静脈注射	G005						
			胆のう＜嚢＞のその他の先天奇形	Q441				手術あり	97	01	胆管形成手術(胆管切除術を含む。)	K673					1	1	人工呼吸	J045$						
			先天性胆道拡張症＜総胆管のう＜嚢＞胞＞	Q444					97	01	総胆管拡張症手術	K674														
			胆管のその他の先天奇形	Q445					97	01	肝内胆管(肝管)胃(腸)吻合術	K696														
			肝のう＜嚢＞胞性疾患	Q446					97	01	膵頭部腫瘍切除術　膵頭十二指腸切除術の場合	K7031														
			肝のその他の先天奇形	Q447					97	02	胆管切開結石摘出術(チューブ挿入を含む。)胆嚢摘出を含まないもの	K6712														

診断群分類			医療資源を最も投入した傷病名		年齢、出生時体重			手術					手術・処置等1				手術・処置等2				定義副傷病				重症度等	
MDC	コード	分類名	ICD名称	ICDコード	コード	フラグ	年齢、出生時体重	手術分岐	対応コード	フラグ	点数表名称	区分番号等	対応コード	フラグ	処置等名称	区分番号等	対応コード	フラグ	処置等名称	区分番号等	対応コード	フラグ	疾患名	疾患コードまたはICDコード	フラグ	重症度等
			膵の無発生，無形成および低形成＜形成不全＞	Q450					97	02	胆嚢摘出術	K672														
			先天性膵のう＜嚢＞胞	Q452					97	02	腹腔鏡下胆嚢摘出術	K672-2														
			膵および膵管のその他の先天奇形	Q453					97	97		その他のKコード														
14	0460	胆道の先天異常（閉鎖症）	胆道＜管＞閉鎖（症）	Q442				手術なし	99	99	手術なし						1	2	中心静脈注射	G005						
			胆管の先天（性）狭窄	Q443				手術あり	97	01	先天性胆道閉鎖症手術	K684					1	1	人工呼吸	J045$						
									97	02	門脈体循環静脈吻合術（門脈圧亢進症手術）	K621														
									97	97		その他のKコード														
14	0480	先天性腹壁異常	臍帯ヘルニア	Q792					99	99	手術なし		1	2	皮弁作成術、移動術、切断術、遷延皮弁術	K015$	1	9	パリビズマブ							
			腹壁破裂（症）	Q793					97	01	ヘルニア手術　臍帯ヘルニア	K6334	1	2	動脈（皮）弁術、筋（皮）弁術	K016	1	9	肺サーファクタント							
									97	97		その他のKコード	1	2	遊離皮弁術（顕微鏡下血管柄付きのもの）その他の場合	K0172	1	2	中心静脈注射	G005						
													1	2	複合組織移植術	K019	1	1	人工呼吸	J045$						
													1	2	自家遊離複合組織移植術（顕微鏡下血管柄付きのもの）	K020										
													1	2	組織拡張器による再建手術（一連につき）その他の場合	K0222										
													1	1	分層植皮術	K013$										
													1	1	全層植皮術	K013-2$										
													1	1	筋膜移植術　その他のもの	K0332										
14	0490	手足先天性疾患	足の先天（性）変形	Q66$				手術なし	99	99	手術なし		1	2	皮弁作成術、移動術、切断術、遷延皮弁術	K015$	1	1	人工呼吸	J045$					0	片側
			手の先天（性）変形	Q681				手術あり	97	01	腱鞘切開術（関節鏡下によるものを含む。）	K028	1	2	動脈（皮）弁術、筋（皮）弁術	K016									1	両側
			膝の先天（性）変形	Q682					97	01	腱切離・切除術（関節鏡下によるものを含む。）	K034	1	2	遊離皮弁術（顕微鏡下血管柄付きのもの）その他の場合	K0172										
			脛骨および腓骨の先天（性）弯曲	Q684					97	01	腱剥離術（関節鏡下によるものを含む。）	K035	1	2	複合組織移植術	K019										
			脚の長管骨の先天（性）弯曲，詳細不明	Q685					97	01	腱移行術	K040$	1	2	自家遊離複合組織移植術（顕微鏡下血管柄付きのもの）	K020										
			その他の明示された先天（性）筋骨格変形	Q688					97	01	骨折観血的手術	K046$	1	2	組織拡張器による再建手術（一連につき）その他の場合	K0222										
			副（手）指	Q690					97	01	観血的整復固定術（インプラント周囲骨折に対するもの）	K046-2$	1	2	骨移植術（軟骨移植術を含む。）	K059$										
			副母指	Q691					97	01	偽関節手術	K056$	1	1	分層植皮術	K013$										
			副趾	Q692					97	01	関節脱臼非観血的整復術	K061$	1	1	全層植皮術	K013-2$										
			多指＜趾＞（症），詳細不明	Q699					97	01	非観血的関節授動術　胸鎖、肘、手、足	K0752														
			癒合指	Q700					97	01	非観血的関節授動術　肩鎖、指（手、足）	K0753														
			みずかき＜翼状＞指	Q701					97	01	観血的関節授動術　胸鎖、肘、手、足	K0762														
			癒合趾	Q702					97	01	観血的関節授動術　肩鎖、指（手、足）	K0763														
			みずかき＜翼状＞趾	Q703					97	01	観血的関節固定術　胸鎖、肘、手、足	K0782														
			多合指＜趾＞（症）	Q704					97	01	観血的関節固定術　肩鎖、指（手、足）	K0783														
			合指＜趾＞（症），詳細不明	Q709					97	01	関節形成手術	K080$														
			上肢の先天（性）完全欠損	Q710					97	01	関節鏡下肩関節唇形成術	K080-5														
			上腕および前腕の先天（性）欠損，手の存在するもの	Q711					97	01	神経縫合術	K182$														
			前腕および手の先天（性）合併欠損	Q712					97	01	神経再生誘導術	K182-3														
			手および指の先天（性）欠損	Q713					97	01	神経剥離術	K188$														
			橈骨の縦線＜軸＞型欠損	Q714					97	01	神経移植術	K198														
			尺骨の縦線＜軸＞型欠損	Q715					97	02	難治性骨折電磁波電気治療法（一連につき）	K047														
			裂手	Q716					97	02	難治性骨折超音波治療法（一連につき）	K047-2														
			上肢のその他の減形成	Q718					97	02	骨内異物（挿入物を含む。）除去術	K048$														
			上肢の減形成，詳細不明	Q719					97	03	骨切り術	K054$														
			下肢の先天（性）完全欠損	Q720					97	03	変形治癒骨折矯正手術	K057$														
			大腿および下腿の先天（性）欠損，足の存在するもの	Q721					97	03	骨長調整手術	K058$														
			下腿および足の先天（性）合併欠損	Q722					97	03	内反足手術	K080-2														
			足および趾＜足ゆび＞の先天（性）欠損	Q723					97	03	足三関節固定（ランプリヌディ）手術	K094														
			大腿骨の縦線＜軸＞型欠損	Q724					97	03	多指症手術	K100$														
			脛骨の縦線＜軸＞型欠損	Q725					97	03	合指症手術	K101$														
			腓骨の縦線＜軸＞型欠損	Q726					97	03	指癒着症手術	K101-2$														
			裂足	Q727					97	03	巨指症手術	K102$														
			下肢の減形成，詳細不明	Q729					97	03	屈指症手術、斜指症手術	K103$														
			詳細不明の（四）肢の減形成	Q73$					97	03	裂手、裂足手術	K105														

診断群分類			医療資源を最も投入した傷病名		年齢、出生時体重			手術					手術・処置等1				手術・処置等2				定義副傷病				重症度等	
MDC	コード	分類名	ICD名称	ICDコード	コード	フラグ	年齢、出生時体重	手術分岐	対応コード	フラグ	点数表名称	区分番号等	対応コード	フラグ	処置等名称	区分番号等	対応コード	フラグ	処置等名称	区分番号等	対応コード	フラグ	疾患	疾患コードまたはICDコード	フラグ	重症度等
			上肢のその他の先天奇形，肩甲帯を含む	Q740					97	03	母指化手術	K106														
			(四)肢の詳細不明の先天奇形	Q749					97	03	指移植手術	K107														
									97	03	母指対立再建術	K108														
									97	03	第四足指短縮症手術	K110														
									97	03	第一足指外反症矯正手術	K110-2														
									97	97		その他のKコード														
14	0500	骨軟骨先天性形成異常	骨軟骨異形成＜形成異常＞(症)，長管骨および脊椎の成長障害を伴うもの	Q77$				手術なし	99	99	手術なし		1	2	皮弁作成術、移動術、切断術、遷延皮弁術	K015$	1	1	人工呼吸	J045$						
			その他の骨軟骨異形成＜形成異常＞(症)	Q78$				手術あり	97	01	瘢痕拘縮形成手術	K010$	1	2	動脈(皮)弁術、筋(皮)弁術	K016										
			エーラース・ダンロス＜Ehlers－Danlos＞症候群	Q796					97	01	骨腫瘍切除術	K052$	1	2	遊離皮弁術(顕微鏡下血管柄付きのもの) その他の場合	K0172										
			筋骨格系のその他の先天奇形	Q798					97	01	多発性骨腫摘出術	K052-3$	1	2	複合組織移植術	K019										
									97	01	骨切り術	K054$	1	2	自家遊離複合組織移植術(顕微鏡下血管柄付きのもの)	K020										
									97	01	骨長調整手術	K058$	1	2	組織拡張器による再建手術(一連につき) その他の場合	K0222										
									97	01	指瘢痕拘縮手術	K099	1	2	骨移植術(軟骨移植術を含む。)	K059$										
									97	01	頭蓋骨形成手術　頭蓋骨のみのもの	K1801	1	1	分層植皮術	K013$										
									97	01	頭蓋骨形成手術　硬膜形成を伴うもの	K1802	1	1	全層植皮術	K013-2$										
									97	01	頭蓋骨形成手術　骨移動を伴うもの	K1803														
									97	01	眼窩内腫瘍摘出術(深在性)	K235														
									97	01	眼窩縁形成手術(骨移植によるもの)	K237														
									97	01	下顎骨部分切除術	K437														
									97	01	上顎骨切除術	K440														
									97	01	上顎骨形成術　単純な場合	K4431														
									97	01	上顎骨形成術　複雑な場合及び2次的再建の場合	K4432														
									97	01	上顎骨形成術　骨移動を伴う場合	K4433														
									97	01	下顎骨形成術　おとがい形成の場合	K4441														
									97	01	下顎骨形成術　短縮又は伸長の場合	K4442														
									97	01	下顎骨形成術　再建の場合	K4443														
									97	01	下顎骨形成術　骨移動を伴う場合	K4444														
									97	01	下顎骨延長術	K444-2$														
									97	02	腱延長術	K038														
									97	02	観血的関節固定術	K078$														
									97	97		その他のKコード														
14	0510	股関節先天性疾患、大腿骨先天性疾患	股関節部の先天(性)変形	Q65$				手術なし	99	99	手術なし						1	1	人工呼吸	J045$					0	片側
			大腿骨の先天(性)弯曲	Q683				その他の手術あり	97	97		その他のKコード													1	両側
								先天性股関節脱臼観血的整復術等	01	01	先天性股関節脱臼観血的整復術	K064														
									01	01	骨切り術　肩甲骨、上腕、大腿	K0541														
									01	01	骨切り術　鎖骨、膝蓋骨、手、足、指(手、足)その他	K0543														
									01	01	大腿骨頭回転骨切り術	K055-2														
									01	01	大腿骨近位部(転子間を含む。)骨切り術	K055-3														
									01	01	骨長調整手術　骨短縮術	K0582														
									01	01	骨長調整手術　骨延長術(指(手、足)以外)	K0584														
									01	01	観血的関節固定術　肩、股、膝	K0781														
									01	01	関節形成手術　肩、股、膝	K0801														
									01	01	関節鏡下肩関節唇形成術	K080-5														
									01	01	臼蓋形成手術	K141														
									01	02	関節脱臼非観血的整復術　肩、股、膝	K0611														
									01	02	先天性股関節脱臼非観血的整復術(両側)　リーメンビューゲル法	K0621														
14	0550	先天性嚢胞性腎疾患	のう＜嚢＞胞性腎疾患	Q61$				手術なし	99	99	手術なし		1	2	経皮的腎嚢胞穿刺術	K771	1	1	人工呼吸	J045$						
								手術あり	97	01	癒合腎離断術	K760														
									97	01	腎部分切除術	K769														
									97	01	腹腔鏡下腎部分切除術	K769-2														
									97	01	腹腔鏡下小切開腎部分切除術	K769-3														

診断群分類			医療資源を最も投入した傷病名		年齢、出生時体重			手術					手術・処置等1				手術・処置等2				定義副傷病				重症度等	
MDC	コード	分類名	ICD名称	ICDコード	コード	フラグ	年齢、出生時体重	手術分岐	対応コード	フラグ	点数表名称	区分番号等	対応コード	フラグ	処置等名称	区分番号等	対応コード	フラグ	処置等名称	区分番号等	対応コード	フラグ	疾患名	疾患コードまたはICDコード	フラグ	重症度等
									97	01	腎摘出術	K772														
									97	01	腹腔鏡下腎摘出術	K772-2														
									97	01	腹腔鏡下小切開腎摘出術	K772-3														
									97	02	腎嚢胞切除縮小術	K770														
									97	02	腹腔鏡下腎嚢胞切除縮小術	K770-2														
									97	02	腹腔鏡下腎嚢胞切除術	K770-3														
									97	97		その他のKコード														
14	056x	先天性水腎症、先天性上部尿路疾患	**140561 先天性水腎症**					手術なし	99	99	手術なし						1	1	人工呼吸	J045$						
			先天性水腎症	Q620				手術あり	97	01	癒合腎離断術	K760														
			尿管の閉鎖および狭窄	Q621					97	01	経皮的尿管拡張術（経皮的腎瘻造設術を含む。）	K766														
			先天性巨大尿管（症）	Q622					97	01	腎部分切除術	K769														
			腎盂および尿管のその他の閉塞性欠損	Q623					97	01	腹腔鏡下腎部分切除術	K769-2														
			140562 先天性上部尿路疾患						97	01	腹腔鏡下小切開腎部分切除術	K769-3														
			重複尿管	Q625					97	01	腎摘出術	K772														
			尿管の位置異常	Q626					97	01	腹腔鏡下腎摘出術	K772-2														
			腎のその他の先天奇形	Q63$					97	01	腹腔鏡下小切開腎摘出術	K772-3														
									97	01	腎盂形成手術	K778														
									97	01	腹腔鏡下腎盂形成手術	K778-2														
									97	01	尿管切石術	K782$														
									97	01	残存尿管摘出術	K784														
									97	01	尿管剥離術	K784-2														
									97	01	尿管膀胱吻合術	K786														
									97	01	尿管尿管吻合術	K787														
									97	01	尿管口形成手術	K794														
									97	02	経皮的腎（腎盂）瘻造設術	K775														
									97	02	経尿道的尿管狭窄拡張術	K783														
									97	97		その他のKコード														
14	0580	先天性下部尿路疾患	尿道下裂	Q54$				手術なし	99	99	手術なし		1	2	皮弁作成術、移動術、切断術、遷延皮弁術	K015$	1	1	人工呼吸	J045$						
			精巣＜睾丸＞の欠損および無形成	Q550				その他の手術あり	97	97		その他のKコード	1	2	動脈（皮）弁術、筋（皮）弁術	K016										
			精巣＜睾丸＞および陰のう＜嚢＞の低形成＜形成不全＞	Q551				尿膜管摘出術等	03	03	尿膜管摘出術	K804	1	2	遊離皮弁術（顕微鏡下血管柄付きのもの）その他の場合	K0172										
			精管閉鎖	Q553					03	03	人工肛門造設術	K726	1	2	複合組織移植術	K019										
			精管，精巣上体＜副睾丸＞，精のう＜嚢＞および前立腺のその他の先天奇形	Q554					03	03	腹腔鏡下尿膜管摘出術	K804-2	1	2	自家遊離複合組織移植術（顕微鏡下血管柄付きのもの）	K020										
			陰茎の先天（性）欠損および無形成	Q555					03	03	精巣摘出術	K830	1	2	組織拡張器による再建手術（一連につき）その他の場合	K0222										
			陰茎のその他の先天奇形	Q556				尿道形成手術等	02	02	尿道形成手術	K818$	1	1	分層植皮術	K013$										
			男性生殖器のその他の明示された先天奇形	Q558					02	02	尿道下裂形成手術	K819	1	1	全層植皮術	K013-2$										
			男性生殖器の先天奇形，詳細不明	Q559					02	02	尿道上裂形成手術	K820														
			尿路系のその他の先天奇形	Q64$					02	02	尿道狭窄内視鏡手術	K821														
								膀胱壁切除術等	01	01	膀胱壁切除術	K799														
									01	01	膀胱瘻造設術	K805														
14	0590	停留精巣	精巣＜睾丸＞および陰のう＜嚢＞のその他の先天奇形	Q552				手術なし	99	99	手術なし						1	1	人工呼吸	J045$						
			停留精巣＜睾丸＞	Q53$				手術あり	97	01	停留精巣固定術	K836														
									97	02	性腺摘出術	K913-2$														
									97	03	試験開腹術	K636														
									97	03	腹腔鏡下試験開腹術	K636-3														
									97	03	腹腔鏡下試験切除術	K636-4														
									97	03	尿道周囲膿瘍切開術	K813														
									97	03	尿道下裂形成手術	K819														
									97	03	陰茎形成術	K819-2														
									97	97		その他のKコード														
14	0600	女性性器の先天性異常	子宮および子宮頸（部）の先天奇形	Q51$				手術なし	99	99	手術なし		1	2	皮弁作成術、移動術、切断術、遷延皮弁術	K015$	1	9	パリビズマブ							
			女性性器のその他の先天奇形	Q52$				手術あり	97	01	会陰形成手術	K851$	1	2	動脈（皮）弁術、筋（皮）弁術	K016	1	9	肺サーファクタント							
									97	01	癒合陰唇形成手術	K851-3$	1	2	遊離皮弁術（顕微鏡下血管柄付きのもの）その他の場合	K0172	1	1	人工呼吸	J045$						

診断群分類			医療資源を最も投入した傷病名		年齢、出生時体重			手術					手術・処置等1				手術・処置等2				定義副傷病				重症度等	
MDC	コード	分類名	ICD名称	ICDコード	コード	フラグ	年齢、出生時体重	手術分岐	対応コード	フラグ	点数表名称	区分番号等	対応コード	フラグ	処置等名称	区分番号等	対応コード	フラグ	処置等名称	区分番号等	対応コード	フラグ	疾患名	疾患コードまたはICDコード	フラグ	重症度等
									97	01	腟中隔切除術	K855$	1	2	複合組織移植術	K019										
									97	01	造腟術、腟閉鎖症術	K859$	1	2	自家遊離複合組織移植術(顕微鏡下血管柄付きのもの)	K020										
									97	01	腹腔鏡下造腟術	K859-2	1	2	組織拡張器による再建手術(一連につき)その他の場合	K0222										
									97	01	腟壁形成手術	K860	1	1	分層植皮術	K013$										
									97	01	子宮鏡下子宮中隔切除術、子宮内腔癒着切除術(癒着剥離術を含む。)	K863-2	1	1	全層植皮術	K013-2$										
									97	01	重複子宮、双角子宮手術	K882														
									97	01	子宮頸管形成手術	K883														
									97	01	子宮頸管閉鎖症手術	K883-2$														
									97	01	奇形子宮形成手術(ストラスマン手術)	K884														
									97	02	処女膜切開術	K845														
									97	02	処女膜切除術	K846														
									97	02	輪状処女膜切除術	K847														
									97	97		その他のKコード														
14	0620	その他の先天異常	心耳相同	Q206				手術なし	99	99	手術なし		1	2	皮弁作成術、移動術、切断術、遷延皮弁術	K015$									0	片側
			臍動脈の先天性欠損および低形成＜形成不全＞	Q270				手術あり	97	01	試験開頭術	K148	1	2	動脈(皮)弁術、筋(皮)弁術	K016									1	両側
			先天性腎動脈狭窄(症)	Q271					97	01	減圧開頭術　キアリ奇形、脊髄空洞症の場合	K1491	1	2	遊離皮弁術(顕微鏡下血管柄付きのもの)その他の場合	K0172										
			腎動脈のその他の先天奇形	Q272					97	01	髄液漏閉鎖術	K179	1	2	複合組織移植術	K019										
			末梢性動静脈奇形	Q273					97	01	頭蓋骨形成手術　頭蓋骨のみのもの	K1801	1	2	自家遊離複合組織移植術(顕微鏡下血管柄付きのもの)	K020										
			先天性静脈拡張症	Q274					97	01	頭蓋骨形成手術　硬膜形成を伴うもの	K1802	1	2	組織拡張器による再建手術(一連につき)その他の場合	K0222										
			末梢血管系のその他の明示された先天奇形	Q278					97	01	頭蓋骨形成手術　骨移動を伴うもの	K1803	1	1	分層植皮術	K013$										
			末梢血管系の先天奇形，詳細不明	Q279					97	02	眼窩縁形成手術(骨移植によるもの)	K237	1	1	全層植皮術	K013-2$										
			循環器系のその他の明示された先天奇形	Q288					97	03	抜歯手術(1歯につき)	K404$														
			循環器系の先天奇形，詳細不明	Q289					97	03	上顎骨形成術　単純な場合	K4431														
			卵巣，卵管および広間膜の先天奇形	Q50$					97	03	上顎骨形成術　複雑な場合及び2次的再建の場合	K4432														
			性不確定および仮性半陰陽	Q56$					97	03	上顎骨形成術　骨移動を伴う場合	K4433														
			腎の無発生およびその他の減形成	Q60$					97	03	下顎骨形成術　おとがい形成の場合	K4441														
			頭蓋，顔面および顎のその他の先天(性)変形	Q674					97	03	下顎骨形成術　短縮又は伸長の場合	K4442														
			下肢のその他の減形成	Q728					97	03	下顎骨形成術　再建の場合	K4443														
			膝の先天奇形	Q741					97	03	下顎骨形成術　骨移動を伴う場合	K4444														
			下肢のその他の先天奇形，骨盤帯を含む	Q742					97	03	下顎骨延長術	K444-2$														
			先天性多発性関節拘縮(症)	Q743					97	03	顎関節形成術	K445														
			(四)肢のその他の明示された先天奇形	Q748					97	04	気管切開術	K386														
			骨性胸郭のその他の先天奇形	Q768					97	04	肺切除術	K511$														
			骨性胸郭の先天奇形，詳細不明	Q769					97	06	ヘルニア手術　臍帯ヘルニア	K6334														
			プルンベリー＜prune　belly＞症候群	Q794					97	06	胃瘻造設術(経皮的内視鏡下胃瘻造設術、腹腔鏡下胃瘻造設術を含む。)	K664														
			腹壁のその他の先天奇形	Q795					97	07	皮膚、皮下、粘膜下血管腫摘出術(露出部)	K003$														
			筋骨格系の先天奇形，詳細不明	Q799					97	07	皮膚、皮下、粘膜下血管腫摘出術(露出部以外)	K004$														
			遺伝性リンパ浮腫	Q820					97	07	皮膚剥削術	K009$														
			色素性乾皮症	Q821					97	07	骨長調整手術	K058$														
			肥満細胞症	Q822					97	07	多指症手術	K100$														
			色素失調症	Q823					97	07	合指症手術	K101$														
			外胚葉性異形成く形成異常＞(症)(無(発)汗(症)性)	Q824					97	07	指癒着症手術	K101-2$														
			皮膚の先天奇形，詳細不明	Q829					97	09	陥没乳頭形成術、再建乳房乳頭形成術	K476-2														
			外皮のその他の先天奇形	Q84$					97	11	経皮的腎(腎盂)瘻造設術	K775														
			既知の外因による先天奇形症候群，他に分類されないもの	Q86$					97	11	膀胱瘻造設術	K805														
			先天奇形症候群，主として低身長を伴うもの	Q871					97	12	卵巣部分切除術(腟式を含む。)	K887$														
			先天奇形症候群，主として(四)肢の障害されたもの	Q872					97	12	子宮附属器腫瘍摘出術(両側)	K888$														

診断群分類			医療資源を最も投入した傷病名		年齢、出生時体重			手術					手術・処置等1				手術・処置等2				定義副傷病				重症度等	
MDC	コード	分類名	ICD名称	ICDコード	コード	フラグ	年齢、出生時体重	手術分岐	対応コード	フラグ	点数表名称	区分番号等	対応コード	フラグ	処置等名称	区分番号等	対応コード	フラグ	処置等名称	区分番号等	対応コード	フラグ	疾患名	疾患コードまたはICDコード	フラグ	重症度等
			早期過(剰)成長を含む先天奇形症候群	Q873					97	97		その他のKコード														
			マルファン＜Marfan＞症候群	Q874																						
			その他の骨格変化を伴うその他の先天奇形症候群	Q875																						
			その他の明示された先天奇形症候群，他に分類されないもの	Q878																						
			脾の先天奇形	Q890																						
			副腎の先天奇形	Q891																						
			内臓逆位	Q893																						
			結合＜二重＞体＜結合双体＞	Q894																						
			多発先天奇形，他に分類されないもの	Q897																						
			その他の明示された先天奇形	Q898																						
			先天奇形，詳細不明	Q899																						
15	0010	ウイルス性腸炎	ウイルス性およびその他の明示された腸管感染症	A08$	00	0	6歳以上		99	99	手術なし						1	3	人工腎臓　慢性維持透析を行った場合	J0381$						
			感染症と推定される下痢および胃腸炎	A09	06	1	6歳未満		97	97	手術あり						1	3	人工腎臓　慢性維持透析濾過(複雑なもの)を行った場合	J0382						
																	1	2	中心静脈注射	G005						
																	1	1	人工呼吸	J045$						
15	0020	細菌性腸炎	コレラ	A00$	00	0	6歳以上		99	99	手術なし						1	3	人工腎臓　慢性維持透析を行った場合	J0381$						
			腸チフスおよびパラチフス	A01$	06	1	6歳未満		97	97	手術あり						1	3	人工腎臓　慢性維持透析濾過(複雑なもの)を行った場合	J0382						
			サルモネラ腸炎	A020													1	2	中心静脈注射	G005						
			局所的サルモネラ感染症	A022													1	1	人工呼吸	J045$						
			その他の明示されたサルモネラ感染症	A028																						
			サルモネラ感染症，詳細不明	A029																						
			志賀菌による細菌性赤痢	A030																						
			フレクスナー菌による細菌性赤痢	A031																						
			ボイド菌による細菌性赤痢	A032																						
			ソンネ菌による細菌性赤痢	A033																						
			その他の細菌性赤痢	A038																						
			細菌性赤痢，詳細不明	A039																						
			腸管病原性大腸菌感染症	A040																						
			腸管毒素原性大腸菌感染症	A041																						
			腸管組織侵襲性大腸菌感染症	A042																						
			腸管出血性大腸菌感染症	A043																						
			その他の大腸菌性腸管感染症	A044																						
			カンピロバクター腸炎	A045																						
			エルシニア　エンテロコリチカによる腸炎	A046																						
			その他の明示された細菌性腸管感染症	A048																						
			細菌性腸管感染症，詳細不明	A049																						
			ブドウ球菌性食中毒	A050																						
			ウェルシュ菌食中毒	A052																						
			腸炎ビブリオ食中毒	A053																						
			セレウス菌食中毒	A054																						
			その他の明示された細菌性食中毒	A058																						
			細菌性食中毒，詳細不明	A059																						
15	0021	偽膜性腸炎	クロストリジウム・ディフィシルによる全腸炎	A047	00	0	6歳以上		99	99	手術なし						1	3	人工腎臓　慢性維持透析を行った場合	J0381$						
					06	1	6歳未満		97	97	手術あり						1	3	人工腎臓　慢性維持透析濾過(複雑なもの)を行った場合	J0382						
																	1	2	中心静脈注射	G005						
																	1	1	人工呼吸	J045$						
15	0030	ウイルス性髄膜炎	ウイルス(性)髄膜炎	A87$	00	0	6歳以上		99	99	手術なし		1	1	腰椎穿刺、胸椎穿刺、頸椎穿刺（脳脊髄圧測定を含む。）	D403	1	2	中心静脈注射	G005						
					06	1	6歳未満		97	97	手術あり						1	1	人工呼吸	J045$						
15	0040	熱性けいれん	熱性けいれん＜痙攣＞	R560					99	99	手術なし		1	1	腰椎穿刺、胸椎穿刺、頸椎穿刺（脳脊髄圧測定を含む。）	D403	1	2	中心静脈注射	G005						
									97	97	手術あり						1	1	人工呼吸	J045$						

診断群分類			医療資源を最も投入した傷病名		年齢、出生時体重			手術					手術・処置等1				手術・処置等2				定義副傷病				重症度等	
MDC	コード	分類名	ICD名称	ICDコード	コード	フラグ	年齢、出生時体重	手術分岐	対応コード	フラグ	点数表名称	区分番号等	対応コード	フラグ	処置等名称	区分番号等	対応コード	フラグ	処置等名称	区分番号等	対応コード	フラグ	疾患名	疾患コードまたはICDコード	フラグ	重症度等
15	0050	急性脳炎急性脳症	日本脳炎	A830	00	0	15歳以上		99	99	手術なし		1	1	腰椎穿刺、胸椎穿刺、頸椎穿刺 （脳脊髄圧測定を含む。）	D403	1	2	中心静脈注射	G005	1	1	てんかん	010230		
			西部馬脳炎	A831	15	1	15歳未満		97	97	手術あり						1	1	人工呼吸	J045$	1	1	敗血症	180010		
			東部馬脳炎	A832																						
			セントルイス脳炎	A833																						
			オーストラリア脳炎	A834																						
			カリフォルニア脳炎	A835																						
			ロシオ＜Rocio＞ウイルス病	A836																						
			ダニ媒介ウイルス(性)脳炎	A84$																						
			エンテロウイルス(性)脳炎	A850																						
			アデノウイルス脳炎	A851																						
			節足動物媒介ウイルス(性)脳炎，詳細不明	A852																						
			詳細不明のウイルス(性)脳炎	A86																						
			脳症＜エンセファロパチ＜シ＞ー＞，詳細不明	G934																						
15	0070	川崎病	皮膚粘膜リンパ節症候群[川崎病]	M303	00	0	2歳以上		99	99	手術なし		1	1	心臓カテーテル法による諸検査(一連の検査について)	D206$	1	9	ガンマグロブリン							
					02	1	2歳未満		97	97	手術あり						1	4	血漿交換療法	J039						
																	1	1	人工呼吸	J045$						
15	0100	虐待症候群	虐待症候群	T74$					99	99	手術なし						1	1	人工呼吸	J045$						
									97	97	手術あり															
15	0110	染色体異常(ターナー症候群及びクラインフェルター症候群を除く。)	ダウン＜Down＞症候群	Q90$					99	99	手術なし						1	2	中心静脈注射	G005						
			エドワーズ＜Edwards＞症候群およびパトー＜Patau＞症候群	Q91$					97	01	多指症手術	K100$					1	1	人工呼吸	J045$						
			常染色体のその他のトリソミーおよび部分トリソミー，他に分類されないもの	Q92$					97	01	合指症手術	K101$														
			常染色体のモノソミーおよび欠失，他に分類されないもの	Q93$					97	01	指癒着症手術	K101-2$														
			均衡型再配列およびマーカー(染色体)，他に分類されないもの	Q95$					97	02	卵巣部分切除術(腟式を含む。)	K887$														
			その他の性染色体異常，女性表現型，他に分類されないもの	Q97$					97	02	子宮附属器腫瘍摘出術(両側)	K888$														
			核型　47，XYY＜XYY男性＞	Q985					97	97		その他のKコード														
			性染色体構造異常を持つ男性	Q986																						
			性染色体モザイクを持つ男性	Q987																						
			その他の明示された性染色体異常，男性表現型	Q988																						
			性染色体異常，男性表現型，詳細不明	Q989																						
			その他の染色体異常，他に分類されないもの	Q99$																						
16	0100	頭蓋・頭蓋内損傷	頭皮の表在損傷	S000				手術なし	99	99	手術なし		1	3	骨折経皮的鋼線刺入固定術　鎖骨、膝蓋骨、手、足、指(手、足)その他	K0453	1	4	頭蓋内圧持続測定	D227$	1	1	てんかん	010230	0	片側
			頭部の多発性表在損傷	S007				その他の手術あり	97	02	穿頭脳室ドレナージ術	K145	1	3	鋼線等による直達牽引(初日。観血的に行った場合の手技料を含む。)(1局所につき)	K083	1	3	人工腎臓　その他の場合	J0383	1	1	肺炎、急性気管支炎、急性細気管支炎	040080	1	両側
			頭部のその他の部位の表在損傷	S008					97	02	穿頭術(トレパナチオン)	K147	1	3	仙腸関節脱臼観血的手術	K119	1	2	中心静脈注射	G005	1	1	誤嚥性肺炎	040081		
			頭部の表在損傷，部位不明	S009					97	02	機能的定位脳手術	K154$	1	3	恥骨結合離開観血的手術	K120	1	1	人工呼吸	J045$	1	2	下部尿路疾患	11013x		
			頭皮の開放創	S010					97	02	慢性硬膜下血腫穿孔洗浄術	K164-2	1	3	骨盤骨折非観血的整復術	K121					1	2	前立腺肥大症等	110200		
			頭部の多発性開放創	S017					97	03	血管塞栓術(頭部、胸腔、腹腔内血管等)	K615$	1	3	腸骨翼骨折観血的手術	K124					1	3	水頭症	010200		
			頭部のその他の部位の開放創	S018					97	04	脳内異物摘出術	K165	1	3	骨盤骨折観血的手術(腸骨翼骨折を除く。)	K125										
			頭部の開放創，部位不明	S019					97	04	頭蓋骨形成手術　頭蓋骨のみのもの	K1801	1	3	脊椎、骨盤内異物(挿入物)除去術	K128										
			頭蓋穹隆部骨折	S020$					97	04	頭蓋骨形成手術　硬膜形成を伴うもの	K1802	1	3	仙腸関節固定術	K143										
			頭蓋底骨折	S021$					97	04	頭蓋骨形成手術　骨移動を伴うもの	K1803	1	3	体外式脊椎固定術	K144										
			頭蓋内損傷	S06$					97	97		その他のKコード	1	3	気管切開術	K386										
			頭蓋の挫滅損傷	S071				減圧開頭術　その他の場合等	01	01	減圧開頭術　その他の場合	K1492	1	3	肋骨骨折観血的手術	K481										
			頭部の挫滅損傷，部位不明	S079					01	01	頭蓋骨膜下血腫摘出術	K163	1	3	胸骨切除術、胸骨骨折観血手術	K483										
			頭皮の裂離	S080					01	01	頭蓋内血腫除去術(開頭して行うもの)	K164$	1	3	胸腔内(胸膜内)血腫除去術	K494										

診断群分類			医療資源を最も投入した傷病名		年齢、出生時体重			手術					手術・処置等1				手術・処置等2				定義副傷病				重症度等	
MDC	コード	分類名	ICD名称	ICDコード	コード	フラグ	年齢、出生時体重	手術分岐	対応コード	フラグ	点数表名称	区分番号等	対応コード	フラグ	処置等名称	区分番号等	対応コード	フラグ	処置等名称	区分番号等	対応コード	フラグ	疾患名	疾患コードまたはICDコード	フラグ	重症度等
			頭部の部位不明の外傷性切断	S089					01	01	脳切除術	K168	1	3	気管支異物除去術　直達鏡によるもの	K5091										
			頭部の血管損傷，他に分類されないもの	S090									1	3	気管支異物除去術　開胸手術によるもの	K5092										
			頭部の筋および腱の損傷	S091									1	3	肺切除術	K511$										
			頭部の多発性損傷	S097									1	3	胸腔鏡下肺切除術	K513$										
													1	3	肺縫縮術	K517										
													1	3	横隔膜縫合術　経胸又は経腹	K5341										
													1	3	横隔膜縫合術　経胸及び経腹	K5342										
													1	3	血管結紮術	K607$										
													1	3	血管縫合術（簡単なもの）	K607-2										
													1	3	静脈形成術、吻合術　胸腔内静脈	K6231										
16	0200	顔面損傷（口腔、咽頭損傷を含む。）	鼻の表在損傷	S003				手術なし	99	99	手術なし		1	3	血管結紮術　その他のもの	K6072	1	5	気管切開術	K386					0	片側
			耳の表在損傷	S004				その他の手術あり	97	04	小児創傷処理（6歳未満）	K000-2$	1	3	血管塞栓術（頭部、胸腔、腹腔内血管等）	K615$	1	4	頭蓋内圧持続測定	D227$					1	両側
			口唇および口腔の表在損傷	S005					97	04	デブリードマン	K002$	1	2	皮弁作成術、移動術、切断術、遷延皮弁術	K015$	1	4	胃瘻造設術（経皮的内視鏡下胃瘻造設術、腹腔鏡下胃瘻造設術を含む。）	K664						
			鼻の開放創	S012					97	97		その他のKコード	1	2	動脈（皮）弁術、筋（皮）弁術	K016	1	3	人工腎臓　その他の場合	J0383						
			耳の開放創	S013				鼻骨骨折整復固定術等	02	02	鼻骨骨折整復固定術	K333	1	2	遊離皮弁術（顕微鏡下血管柄付きのもの）その他の場合	K0172	1	2	中心静脈注射	G005						
			頬部および側頭下顎部の開放創	S014					02	02	眼窩骨折観血的手術（眼窩ブローアウト骨折手術を含む。）	K227	1	2	複合組織移植術	K019	1	1	人工呼吸	J045$						
			口唇および口腔の開放創	S015					02	02	眼窩骨折整復術	K228	1	2	自家遊離複合組織移植術（顕微鏡下血管柄付きのもの）	K020										
			鼻骨骨折	S022$					02	02	鼻骨脱臼整復術	K333-2	1	2	粘膜移植術	K021$										
			眼窩底部骨折	S023$					02	02	鼻骨骨折徒手整復術	K333-3	1	2	粘膜弁手術	K021-2$										
			頬骨および上顎骨骨折	S024$					02	02	鼻骨骨折観血的手術	K334	1	2	組織拡張器による再建手術（一連につき）その他の場合	K0222										
			歯の破折	S025$					02	02	鼻骨変形治癒骨折矯正術	K334-2	1	2	骨移植術（軟骨移植術を含む。）	K059$										
			下顎骨骨折	S026$					02	02	鼻中隔骨折観血的手術	K335	1	1	分層植皮術	K013$										
			頭蓋骨および顔面骨を含む多発骨折	S027$					02	02	上顎洞鼻内手術（スツルマン氏、吉田氏変法を含む。）	K335-2	1	1	全層植皮術	K013-2$										
			その他の頭蓋骨および顔面骨の骨折	S028$					02	02	上顎洞鼻外手術	K335-3														
			頭蓋骨および顔面骨の骨折，部位不明	S029$					02	02	頬骨骨折観血的整復術	K427														
			動眼神経損傷	S041					02	02	頬骨変形治癒骨折矯正術	K427-2														
			滑車神経損傷	S042					02	03	眼窩内異物除去術（表在性）	K229														
			三叉神経損傷	S043					02	03	下顎骨折非観血的整復術	K428														
			外転神経損傷	S044					02	03	顎関節脱臼非観血的整復術	K430														
			顔面神経損傷	S045					02	03	上顎骨折非観血的整復術	K432														
			聴神経損傷	S046				下顎骨折観血的手術等	01	01	下顎骨折観血的手術	K429$														
			副神経損傷	S047					01	01	下顎関節突起骨折観血的手術	K429-2$														
			その他の脳神経損傷	S048					01	01	顎関節脱臼観血的手術	K431														
			詳細不明の脳神経損傷	S049					01	01	上顎骨折観血的手術	K433														
			顔面の挫滅損傷	S070					01	01	顔面多発骨折観血的手術	K434														
			頭部のその他の部位の挫滅損傷	S078					01	01	顔面多発骨折変形治癒矯正術	K434-2														
			耳の外傷性切断	S081					01	01	上顎骨形成術　単純な場合	K4431														
			頭部のその他の部位の外傷性切断	S088					01	01	上顎骨形成術　複雑な場合及び2次的再建の場合	K4432														
			頭部の詳細不明の損傷	S099					01	01	上顎骨形成術　骨移動を伴う場合	K4433														
			咽喉部＜のど＞の挫傷	S100					01	01	下顎骨形成術　おとがい形成の場合	K4441														
			咽喉部＜のど＞のその他および詳細不明の表在損傷	S101					01	01	下顎骨形成術　短縮又は伸長の場合	K4442														
			口腔内異物	T180					01	01	下顎骨形成術　再建の場合	K4443														
									01	01	下顎骨形成術　骨移動を伴う場合	K4444														
									01	01	顎関節形成術	K445														
									01	01	顎関節授動術	K446$														
16	0250	眼損傷	眼窩の穿通創後の異物残留（陳旧性）	H055				手術なし	99	99	手術なし		1	2	皮弁作成術、移動術、切断術、遷延皮弁術	K015$	1	3	人工腎臓　その他の場合	J0383						
			眼内磁性異物残留（陳旧性）	H446				その他の手術あり	97	02	眼窩膿瘍切開術	K226	1	2	動脈（皮）弁術、筋（皮）弁術	K016	1	2	中心静脈注射	G005						
			眼内非磁性異物残留（陳旧性）	H447					97	02	眼窩内異物除去術（表在性）	K229	1	2	遊離皮弁術（顕微鏡下血管柄付きのもの）その他の場合	K0172	1	1	人工呼吸	J045$						
			眼瞼および眼球周囲部の挫傷	S001					97	02	眼窩内異物除去術（深在性）	K230$	1	2	複合組織移植術	K019										

診断群分類			医療資源を最も投入した傷病名		年齢、出生時体重			手術					手術・処置等1				手術・処置等2				定義副傷病				重症度等	
MDC	コード	分類名	ICD名称	ICDコード	コード	フラグ	年齢、出生時体重	手術分岐	対応コード	フラグ	点数表名称	区分番号等	対応コード	フラグ	処置等名称	区分番号等	対応コード	フラグ	処置等名称	区分番号等	対応コード	フラグ	疾患名	疾患コードまたはICDコード	フラグ	重症度等
			眼瞼および眼球周囲部のその他の表在損傷	S002					97	02	義眼台包埋術	K243	1	2	粘膜弁手術	K021-2$										
			眼瞼および眼球周囲部の開放創	S011					97	02	角膜・強膜異物除去術	K252	1	2	組織拡張器による再建手術（一連につき）その他の場合	K0222										
			結膜損傷および角膜擦過傷，異物の記載がないもの	S050					97	03	小児創傷処理（6歳未満）	K000-2$	1	2	筋膜移植術	K033$										
			眼球および眼窩組織の挫傷	S051					97	03	皮膚切開術	K001$	1	2	骨移植術（軟骨移植術を含む。）	K059$										
			眼球の裂傷＜laceration＞および破裂，眼球内組織の脱出または喪失を伴うもの	S052					97	03	瘢痕拘縮形成手術	K010$	1	1	分層植皮術	K013$										
			眼球の裂傷＜laceration＞，眼球内組織の脱出または喪失を伴わないもの	S053					97	03	涙嚢鼻腔吻合術	K204	1	1	全層植皮術	K013-2$										
			眼窩の穿通創，異物を伴うものまたは伴わないもの	S054					97	03	涙小管形成手術	K206	1	1	粘膜移植術	K021$										
			眼球の穿通創，異物を伴うもの	S055					97	03	瞼縁縫合術（瞼板縫合術を含む。）	K207														
			眼球の穿通創，異物を伴わないもの	S056					97	03	前房、虹彩内異物除去術	K274														
			眼球の裂離	S057					97	97		その他のKコード														
			眼球および眼窩のその他の損傷	S058				硝子体切除術等	01	01	硝子体切除術	K279														
			眼球および眼窩の損傷，詳細不明	S059					01	01	眼球内容除去術	K239														
			角膜内異物	T150					01	01	眼球摘出術	K241														
			結膜のう＜嚢＞内異物	T151					01	01	眼球摘出及び組織又は義眼台充填術	K245														
			外眼のその他の部位および多部位における異物	T158					01	01	角膜・強膜縫合術	K246														
			外眼における異物，部位不明	T159					01	01	硝子体注入・吸引術	K278														
			眼および付属器に限局する熱傷および腐食	T26$					01	01	硝子体茎頸微鏡下離断術	K280$														
									01	01	網膜付着組織を含む硝子体切除術（眼内内視鏡を用いるもの）	K280-2														
16	0300	喉頭・頸部気管損傷	喉頭および気管を含む開放創	S110	00	0	15歳以上	手術なし	99	99	手術なし						1	3	人工腎臓　その他の場合	J0383						
			気道内異物	T17$	15	1	15歳未満	手術あり	97	01	気管形成手術（管状気管、気管移植等）　頸部からのもの	K4031					1	2	中心静脈注射	G005						
									97	02	気管切開術	K386					1	1	人工呼吸	J045$						
									97	02	喉頭異物摘出術	K390$														
									97	02	気管異物除去術	K391$														
									97	03	小児創傷処理（6歳未満）	K000-2$														
									97	97		その他のKコード														
16	0350	頸部損傷（喉頭・頸部気管損傷、頸椎頸髄損傷を除く。）	頭部の関節および靭帯の脱臼，捻挫およびストレイン	S03$				手術なし	99	99	手術なし						1	3	人工腎臓　その他の場合	J0383						
			頸部の多発性表在損傷	S107				手術あり	97	01	食道縫合術（穿孔、損傷）　頸部手術	K5201					1	2	中心静脈注射	G005						
			頸部のその他の部位の表在損傷	S108					97	01	動脈形成術、吻合術　その他の動脈	K6105					1	1	人工呼吸	J045$						
			頸部の表在損傷，部位不明	S109					97	01	静脈形成術、吻合術　その他の静脈	K6233														
			甲状腺を含む開放創	S111					97	02	神経縫合術　その他のもの	K1822														
			咽頭および頸部食道を含む開放創	S112					97	02	甲状腺部分切除術、甲状腺腫摘出術	K461$														
			頸部の多発性開放創	S117					97	03	食道異物摘出術　頸部手術によるもの	K5231														
			頸部のその他の部位の開放創	S118					97	97		その他のKコード														
			頸部の開放創，部位不明	S119																						
			頸部のその他の部位の骨折	S128$																						
			甲状腺部の捻挫およびストレイン	S135																						
			頸部の血管損傷	S15$																						
			頸部の筋および腱の損傷	S16																						
			頸部の挫滅損傷	S17$																						
			頸部の外傷性切断	S18																						
			頸部のその他および詳細不明の損傷	S19$																						
16	0400	胸郭・横隔膜損傷	胸部＜郭＞の表在損傷	S20$	00	0	15歳以上	手術なし	99	99	手術なし						1	5	持続的胸腔ドレナージ	J019						
			胸部＜郭＞の開放創	S21$	15	1	15歳未満	その他の手術あり	97	97		その他のKコード					1	4	胸腔穿刺	J008						
			胸骨骨折	S222$				肋骨骨折観血的手術等	02	02	肋骨骨折観血的手術	K481					1	3	人工腎臓　その他の場合	J0383						
			肋骨骨折	S223$					02	02	胸骨切除術、胸骨骨折観血手術	K483					1	2	中心静脈注射	G005						
			多発性肋骨骨折	S224$				血管結紮術　開胸又は開腹を伴うもの等	01	01	血管結紮術　開胸又は開腹を伴うもの	K6071					1	1	人工呼吸	J045$						

診断群分類			医療資源を最も投入した傷病名		年齢、出生時体重			手術					手術・処置等1				手術・処置等2				定義副傷病				重症度等	
MDC	コード	分類名	ICD名称	ICDコード	コード	フラグ	年齢、出生時体重	手術分岐	対応コード	フラグ	点数表名称	区分番号等	対応コード	フラグ	処置等名称	区分番号等	対応コード	フラグ	処置等名称	区分番号等	対応コード	フラグ	疾患名	疾患コードまたはICDコード	フラグ	重症度等
			動揺胸郭	S225$					01	01	横隔膜縫合術　経胸又は経腹	K5341														
			骨性胸郭のその他の部位の骨折	S228$					01	01	横隔膜縫合術　経胸及び経腹	K5342														
			骨性胸郭の骨折，部位不明	S229$					01	01	胸腔鏡下（腹腔鏡下を含む。）横隔膜縫合術	K534-3														
			肋骨および胸骨の捻挫およびストレイン	S234																						
			胸部＜郭＞のその他および部位不明の捻挫およびストレイン	S235																						
			その他の明示された胸腔内臓器の損傷	S278$																						
			胸部＜郭＞のその他および詳細不明の損傷	S29$																						
16	0440	外耳・中耳損傷（異物を含む。）	鼓膜の外傷性破裂	S092					99	99	手術なし						1	3	人工腎臓　その他の場合	J0383						
			頭部のその他の明示された損傷	S098					97	97	手術あり						1	2	中心静脈注射	G005						
			耳内異物	T16													1	1	人工呼吸	J045$						
16	0450	肺・胸部気管・気管支損傷	胸部＜郭＞の末梢神経損傷	S243	00	0	15歳以上	手術なし	99	99	手術なし						1	5	持続的胸腔ドレナージ	J019						
			胸部交感神経損傷	S244	15	1	15歳未満	その他の手術あり	97	04	試験開胸術	K488					1	4	胸腔穿刺	J008						
			胸部＜郭＞の詳細不明の神経損傷	S246					97	04	胸腔鏡下試験開胸術	K488-3					1	3	人工腎臓　その他の場合	J0383						
			肺血管損傷	S254					97	04	胸腔鏡下試験切除術	K488-4					1	2	中心静脈注射	G005						
			肋間血管損傷	S255					97	97		その他のKコード					1	1	人工呼吸	J045$						
			胸部＜郭＞の多発性血管損傷	S257				気管切開術等	02	03	気管切開術	K386														
			胸部＜郭＞のその他の血管損傷	S258					02	03	気管支異物除去術　直達鏡によるもの	K5091														
			胸部＜郭＞の詳細不明の血管損傷	S259					02	03	気管支異物除去術　開胸手術によるもの	K5092														
			外傷性気胸	S270$				肺切除術等	01	01	肺切除術	K511$														
			外傷性血胸	S271$					01	01	血管結紮術	K607$														
			外傷性血気胸	S272$					01	01	血管縫合術（簡単なもの）	K607-2														
			その他の肺損傷	S273$					01	01	静脈形成術、吻合術　胸腔内静脈	K6231														
			気管支損傷	S274$					01	02	胸腔内（胸膜内）血腫除去術	K494														
			胸部＜郭＞の気管損傷	S275$					01	02	胸腔鏡下肺切除術	K513$														
			胸膜損傷	S276$					01	02	肺縫縮術	K517														
			胸腔内臓器の多発性損傷	S277$																						
			詳細不明の胸腔内臓器の損傷	S279$																						
			胸部＜郭＞の挫滅損傷および外傷性切断	S28$																						
16	0480	心・大血管損傷	胸部大動脈損傷	S250				手術なし	99	99	手術なし		1	2	大動脈バルーンパンピング法（IABP法）（1日につき）	K600$	1	4	心膜穿刺	J048						
			腕頭動脈または鎖骨下動脈の損傷	S251				手術あり	97	01	大動脈瘤切除術（吻合又は移植を含む。）　上行大動脈　その他のもの	K5601ニ	1	2	経皮的心肺補助法（1日につき）	K602$	1	3	人工腎臓　その他の場合	J0383						
			上大静脈損傷	S252					97	01	大動脈瘤切除術（吻合又は移植を含む。）　弓部大動脈	K5602	1	2	補助人工心臓（1日につき）	K603$	1	2	中心静脈注射	G005						
			腕頭静脈または鎖骨下静脈の損傷	S253					97	01	大動脈瘤切除術（吻合又は移植を含む。）　下行大動脈	K5604					1	1	人工呼吸	J045$						
			心臓損傷	S26$					97	01	ステントグラフト内挿術　胸部大動脈	K5611														
									97	01	血管結紮術　開胸又は開腹を伴うもの	K6071														
									97	01	動脈形成術、吻合術　その他の動脈	K6105														
									97	01	血管移植術、バイパス移植術　大動脈	K6141														
									97	01	血管移植術、バイパス移植術　胸腔内動脈	K6142														
									97	02	心膜縫合術	K538														
									97	02	心筋縫合止血術（外傷性）	K538-2														
									97	02	心膜切開術	K539														
									97	02	心膜嚢胞、心膜腫瘍切除術	K539-2														
									97	02	心腔内異物除去術	K542														
									97	03	血管塞栓術（頭部、胸腔、腹腔内血管等）	K615$														
									97	04	開胸心臓マッサージ	K545														
									97	05	試験開心術	K541														
									97	97		その他のKコード														
16	0500	食道・胃損傷	胃損傷	S363$				手術なし	99	99	手術なし						1	3	人工腎臓　その他の場合	J0383						
			食道内異物	T181				その他の手術あり	97	02	食道縫合術（穿孔、損傷）	K520$					1	2	中心静脈注射	G005						
			胃内異物	T182					97	02	食道切除再建術	K525$					1	1	人工呼吸	J045$						
			食道の熱傷	T281					97	02	非開胸的食道抜去術（消化管再建手術を併施するもの）	K525-3														
			食道の腐食	T286					97	02	胃局所切除術	K654-2														
									97	02	腹腔鏡下胃局所切除術	K654-3$														
									97	02	胃切除術　単純切除術	K6551														

診断群分類			医療資源を最も投入した傷病名		年齢、出生時体重			手術					手術・処置等1				手術・処置等2				定義副傷病				重症度等	
MDC	コード	分類名	ICD名称	ICDコード	コード	フラグ	年齢、出生時体重	手術分岐	対応コード	フラグ	点数表名称	区分番号等	対応コード	フラグ	処置等名称	区分番号等	対応コード	フラグ	処置等名称	区分番号等	対応コード	フラグ	疾患名	疾患コードまたはICDコード	フラグ	重症度等
									97	02	腹腔鏡下胃切除術　単純切除術	K655-21														
									97	02	胃全摘術　単純全摘術	K6571														
									97	02	腹腔鏡下胃全摘術　単純全摘術	K657-21														
									97	03	大網切除術	K641														
									97	03	胃縫合術（大網充填術又は被覆術を含む。）	K647														
									97	03	胃腸吻合術（ブラウン吻合を含む。）	K662														
									97	03	腹腔鏡下胃腸吻合術	K662-2														
									97	04	試験開腹術	K636														
									97	97		その他のKコード														
								食道異物摘出術等	01	01	食道異物摘出術	K523$														
									01	01	食道・胃内異物除去摘出術（マグネットカテーテルによるもの）	K653-2														
									01	01	内視鏡的食道及び胃内異物摘出術	K653-3														
16	0510	肝・胆道・膵・脾損傷	肝または胆のう<嚢>の損傷	S361$				手術なし	99	99	手術なし		1	2	血管塞栓術（頭部、胸腔、腹腔内血管等）	K615$	1	3	人工腎臓　その他の場合	J0383						
			膵損傷	S362$				手術あり	97	01	血管結紮術　開胸又は開腹を伴うもの	K6071					1	2	中心静脈注射	G005						
			脾損傷	S360$					97	01	静脈形成術、吻合術　腹腔内静脈	K6232					1	1	人工呼吸	J045$						
									97	01	胆管形成手術（胆管切除術を含む。）	K673														
									97	01	総胆管胃（腸）吻合術	K680														
									97	01	肝縫合術	K690														
									97	01	肝切除術	K695$														
									97	01	腹腔鏡下肝切除術	K695-2$														
									97	01	膵中央切除術	K700														
									97	01	膵体尾部腫瘍切除術	K702$														
									97	01	腹腔鏡下膵体尾部腫瘍切除術	K702-2														
									97	01	膵頭部腫瘍切除術	K703$														
									97	01	膵管空腸吻合術	K706														
									97	01	脾摘出術	K711														
									97	02	経皮的腹腔膿瘍ドレナージ術	K637-2														
									97	02	限局性腹腔膿瘍手術　その他のもの	K6374														
									97	02	胆嚢摘出術	K672														
									97	02	胆管外瘻造設術	K682$														
									97	02	経皮的胆管ドレナージ術	K682-2														
									97	02	内視鏡的経鼻胆管ドレナージ術（ENBD）	K682-3														
									97	02	内視鏡的胆道ステント留置術	K688														
									97	02	膵破裂縫合術	K701														
									97	02	膵嚢胞外瘻造設術	K707$														
									97	02	膵管外瘻造設術	K708														
									97	02	膵管誘導手術	K708-2														
									97	02	脾縫合術（部分切除を含む。）	K710														
									97	03	試験開腹術	K636														
									97	97		その他のKコード														
16	054x	腸管損傷（胃以外）	**160541　小腸・小腸腸間膜損傷**					手術なし	99	99	手術なし						1	3	人工腎臓　その他の場合	J0383						
			小腸損傷	S364$				手術あり	97	01	血管結紮術　開胸又は開腹を伴うもの	K6071					1	2	中心静脈注射	G005						
			小腸内異物	T183					97	01	腸間膜損傷手術　縫合、修復のみのもの	K6401					1	1	人工呼吸	J045$						
			160542　結腸・直腸腸間膜損傷						97	01	腸間膜損傷手術　腸管切除を伴うもの	K6402														
			大腸損傷	S365$					97	01	胃腸吻合術（ブラウン吻合を含む。）	K662														
			大腸内異物	T184					97	01	腹腔鏡下胃腸吻合術	K662-2														
			160543　直腸・肛門損傷						97	01	十二指腸空腸吻合術	K663														
			直腸損傷	S366$					97	01	腸切開術	K713														
			肛門および直腸内異物	T185					97	01	小腸切除術　悪性腫瘍手術以外の切除術	K7161														
									97	01	腹腔鏡下小腸切除術	K716-2$														
									97	01	結腸切除術　小範囲切除	K7191														
									97	01	結腸切除術　結腸半側切除	K7192														
									97	01	腸吻合術	K724														
									97	01	直腸異物除去術	K738$														
									97	01	直腸切除・切断術	K740$														
									97	02	限局性腹腔膿瘍手術　その他のもの	K6374														
									97	02	経皮的腹腔膿瘍ドレナージ術	K637-2														
									97	02	急性汎発性腹膜炎手術	K639														
									97	02	腹腔鏡下汎発性腹膜炎手術	K639-3														
									97	02	腸瘻、虫垂瘻造設術	K725														
									97	02	腹腔鏡下腸瘻、虫垂瘻造設術	K725-2														
									97	02	人工肛門造設術	K726														
									97	03	試験開腹術	K636														

診断群分類			医療資源を最も投入した傷病名		年齢、出生時体重			手術					手術・処置等1				手術・処置等2				定義副傷病				重症度等	
MDC	コード	分類名	ICD名称	ICDコード	コード	フラグ	年齢、出生時体重	手術分岐	対応コード	フラグ	点数表名称	区分番号等	対応コード	フラグ	処置等名称	区分番号等	対応コード	フラグ	処置等名称	区分番号等	対応コード	フラグ	疾患名	疾患コードまたはICDコード	フラグ	重症度等
									97	97		その他のKコード														
16	0570	腹部血管損傷	腹部，下背部および骨盤部の血管損傷	S35$				手術なし	99	99	手術なし						1	3	人工腎臓 その他の場合	J0383						
								手術あり	97	01	大動脈瘤切除術（吻合又は移植を含む。） 腹部大動脈（分枝血管の再建を伴うもの）	K5606					1	2	中心静脈注射	G005						
									97	01	動脈形成術、吻合術 腹腔内動脈（大動脈を除く。）	K6103					1	1	人工呼吸	J045$						
									97	02	ステントグラフト内挿術 腹部大動脈	K5612														
									97	02	血管結紮術 開胸又は開腹を伴うもの	K6071														
									97	02	静脈形成術、吻合術 腹腔内静脈	K6232														
									97	97		その他のKコード														
16	0575	その他腹腔内臓器の損傷	腹腔内臓器の多発性損傷	S367$				手術なし	99	99	手術なし						1	3	人工腎臓 その他の場合	J0383						
			その他の腹腔内臓器の損傷	S368$				手術あり	97	01	直腸異物除去術	K738$					1	2	中心静脈注射	G005						
			詳細不明の腹腔内臓器の損傷	S369$					97	97		その他のKコード					1	1	人工呼吸	J045$						
			消化管のその他の部位および多部位における異物	T188																						
			消化管のその他の部位の熱傷	T282																						
			消化管のその他の部位の腐食	T287																						
16	0580	腹壁損傷	腹部，下背部および骨盤部の表在損傷	S30$				手術なし	99	99	手術なし						1	3	人工腎臓 その他の場合	J0383					0	片側
			下背部および骨盤部の開放創	S310				手術あり	97	01	試験開腹術	K636					1	2	中心静脈注射	G005					1	両側
			腹壁の開放創	S311					97	97		その他のKコード					1	1	人工呼吸	J045$						
16	0590	四肢神経損傷	肩および上腕の神経損傷	S44$					99	99	手術なし		1	2	皮弁作成術、移動術、切断術、遷延皮弁術	K015$	1	3	人工腎臓 その他の場合	J0383					0	片側
			前腕の神経損傷	S54$					97	01	腱移植術（人工腱形成術を含む。）	K039$	1	2	動脈（皮）弁術、筋（皮）弁術	K016	1	2	中心静脈注射	G005					1	両側
			手首および手の神経損傷	S64$					97	01	腱移行術	K040$	1	2	遊離皮弁術（顕微鏡下血管柄付きのもの） その他の場合	K0172	1	1	人工呼吸	J045$						
			股関節部および大腿の神経損傷	S74$					97	01	神経縫合術	K182$	1	2	複合組織移植術	K019										
			下腿の神経損傷	S84$					97	01	神経交差縫合術	K182-2$	1	2	自家遊離複合組織移植術（顕微鏡下血管柄付きのもの）	K020										
			足首および足の神経損傷	S94$					97	01	神経再生誘導術	K182-3	1	2	組織拡張器による再建手術（一連につき） その他の場合	K0222										
			上肢の詳細不明の神経損傷，部位不明	T113					97	01	神経移行術	K197	1	1	分層植皮術	K013$										
									97	01	神経移植術	K198	1	1	全層植皮術	K013-2$										
									97	02	デブリードマン	K002$														
									97	02	観血的関節固定術	K078$														
									97	02	神経剥離術	K188$														
									97	97		その他のKコード														
16	0600	四肢血管損傷	肩および上腕の血管損傷	S45$					99	99	手術なし		1	2	皮弁作成術、移動術、切断術、遷延皮弁術	K015$	1	3	人工腎臓 その他の場合	J0383						
			前腕の血管損傷	S55$					97	01	四肢関節離断術	K085$	1	2	動脈（皮）弁術、筋（皮）弁術	K016	1	2	中心静脈注射	G005						
			手首および手の血管損傷	S65$					97	01	動脈形成術、吻合術	K610$	1	2	遊離皮弁術（顕微鏡下血管柄付きのもの） その他の場合	K0172	1	1	人工呼吸	J045$						
			股関節部および大腿の血管損傷	S75$					97	01	四肢の血管吻合術	K610-4	1	2	複合組織移植術	K019										
			下腿の血管損傷	S85$					97	01	血管移植術、バイパス移植術	K614$	1	2	自家遊離複合組織移植術（顕微鏡下血管柄付きのもの）	K020										
			足首および足の血管損傷	S95$					97	01	四肢の血管拡張術・血栓除去術	K616	1	2	組織拡張器による再建手術（一連につき） その他の場合	K0222										
			上肢の詳細不明の血管損傷，部位不明	T114					97	02	デブリードマン	K002$	1	1	分層植皮術	K013$										
									97	02	四肢切断術	K084$	1	1	全層植皮術	K013-2$										
									97	02	肩甲帯離断術	K084-2														
									97	02	血管結紮術	K607$														
									97	02	血管縫合術（簡単なもの）	K607-2														
									97	97		その他のKコード														
16	0610	四肢筋腱損傷	筋離解	M620$				手術なし	99	99	手術なし		1	2	皮弁作成術、移動術、切断術、遷延皮弁術	K015$	1	3	人工腎臓 その他の場合	J0383					0	片側
			その他の筋断裂（非外傷性）	M621$				その他の手術あり	97	03	デブリードマン	K002$	1	2	動脈（皮）弁術、筋（皮）弁術	K016	1	2	中心静脈注射	G005					1	両側

診断群分類			医療資源を最も投入した傷病名		年齢、出生時体重			手術					手術・処置等1				手術・処置等2				定義副傷病				重症度等	
MDC	コード	分類名	ICD名称	ICDコード	コード	フラグ	年齢、出生時体重	手術分岐	対応コード	フラグ	点数表名称	区分番号等	対応コード	フラグ	処置等名称	区分番号等	対応コード	フラグ	処置等名称	区分番号等	対応コード	フラグ	疾患名	疾患コードまたはICDコード	フラグ	重症度等
			移動不能症候群(対麻痺性)	M623$					97	97		その他のKコード	1	2	遊離皮弁術(顕微鏡下血管柄付きのもの)その他の場合	K0172	1	1	人工呼吸	J045$						
			筋ストレイン	M626$				腱縫合術等	02	02	腱縫合術	K037	1	2	複合組織移植術	K019										
			その他の明示された筋障害	M628$					02	02	腱剥離術(関節鏡下によるものを含む。)	K035	1	2	自家遊離複合組織移植術(顕微鏡下血管柄付きのもの)	K020										
			筋障害, 詳細不明	M629$					02	02	腱移植術(人工腱形成術を含む。)	K039$	1	2	組織拡張器による再建手術(一連につき)その他の場合	K0222										
			膝窩(部)のう<嚢>胞の破裂	M660$					02	02	腱移行術	K040$	1	1	分層植皮術	K013$										
			滑膜の断裂	M661$					02	02	観血的関節固定術	K078$	1	1	全層植皮術	K013-2$										
			伸筋腱の特発性断裂	M662$				靭帯断裂形成手術等	01	01	靭帯断裂形成手術	K079$														
			屈筋腱の特発性断裂	M663$					01	01	腱切離・切除術(関節鏡下によるものを含む。)+腱移行術 指(手、足)	K034+K0401														
			その他の腱の特発性断裂	M664$					01	01	腱縫合術+腱移行術+腱移植術(人工腱形成術を含む。)	K037+K040$+K039$														
			詳細不明の腱の特発性断裂	M665$					01	01	腱移植術(人工腱形成術を含む。)+腱移行術	K039$+K040$														
			肩および上腕の筋および腱の損傷	S46$					01	01	靭帯断裂縫合術	K074$														
			肘の捻挫およびストレイン	S534					01	01	関節鏡下靭帯断裂縫合術	K074-2$														
			前腕の筋および腱の損傷	S56$					01	01	関節鏡下靭帯断裂形成手術	K079-2$														
			手首および手根の靭帯の外傷性断裂	S633					01	01	関節形成手術 肩、股、膝	K0801														
			中手指節関節および指節間関節の靭帯の外傷性断裂	S634					01	01	肩腱板断裂手術	K080-3$														
			手首の捻挫およびストレイン	S635					01	01	関節鏡下肩腱板断裂手術	K080-4$														
			指の捻挫およびストレイン	S636					01	01	関節鏡下肩関節唇形成術	K080-5														
			手のその他および部位不明の捻挫およびストレイン	S637																						
			手首および手の筋および腱の損傷	S66$																						
			股関節部の捻挫およびストレイン	S731																						
			股関節部および大腿の筋および腱の損傷	S76$																						
			下腿の筋および腱の損傷	S86$																						
			足首の捻挫およびストレイン	S934																						
			趾<足ゆび>の捻挫およびストレイン	S935																						
			足のその他および部位不明の捻挫およびストレイン	S936																						
			足首および足の筋および腱の損傷	S96$																						
			上肢の詳細不明の関節および靭帯の脱臼, 捻挫およびストレイン, 部位不明	T112																						
			上肢の詳細不明の筋および腱の損傷, 部位不明	T115																						
16	0620	肘、膝の外傷(スポーツ障害等を含む。)	膝内障	M23$				手術なし	99	99	手術なし		1	2	骨移植術(軟骨移植術を含む。)	K059$	1	3	人工腎臓 その他の場合	J0383						
			膝蓋前部滑液包炎	M704$				その他の手術あり	97	97		その他のKコード	1	2	関節鏡下自家骨軟骨移植術	K059-2	1	2	中心静脈注射	G005						
			膝のその他の滑液包炎	M705$				関節内異物(挿入物を含む。)除去術等	02	02	関節内異物(挿入物を含む。)除去術	K065$					1	1	人工呼吸	J045$						
			産じょく<褥>性骨軟化症 下腿	M8306					02	02	骨穿孔術	K042														
			老人性骨軟化症 下腿	M8316					02	02	関節鏡下関節内異物(挿入物を含む。)除去術	K065-2$														
			吸収不良による成人骨軟化症 下腿	M8326				腱縫合術等	01	01	腱縫合術	K037														
			栄養失調性成人骨軟化症 下腿	M8336					01	01	関節滑膜切除術	K066$														
			アルミニウム骨疾患 下腿	M8346					01	01	関節鏡下関節滑膜切除術	K066-2$														
			成人におけるその他の薬物誘発性骨軟化症 下腿	M8356					01	01	滑液膜摘出術	K066-3$														
			その他の成人骨軟化症 下腿	M8386					01	01	関節鏡下滑液膜摘出術	K066-4$														
			成人骨軟化症, 詳細不明 下腿	M8396					01	01	膝蓋骨滑液嚢切除術	K066-5														
			離断性骨軟骨炎	M932					01	01	関節鏡下膝蓋骨滑液嚢切除術	K066-6														
			外側側副靭帯の外傷性断裂	S532					01	01	関節鼠摘出手術	K067$														
			内側側副靭帯の外傷性断裂	S533					01	01	関節鏡下関節鼠摘出手術	K067-2$														
			膝蓋骨の脱臼	S830					01	01	半月板切除術	K068														
			膝の脱臼	S831					01	01	関節鏡下半月板切除術	K068-2														
			半月裂傷<断裂><tear>, 新鮮損傷	S832					01	01	半月板縫合術	K069														
			膝関節軟骨の裂傷<断裂><tear>, 新鮮損傷	S833					01	01	関節鏡下半月板縫合術	K069-3														

診断群分類			医療資源を最も投入した傷病名		年齢、出生時体重			手術					手術・処置等1				手術・処置等2				定義副傷病				重症度等	
MDC	コード	分類名	ICD名称	ICDコード	コード	フラグ	年齢、出生時体重	手術分岐	対応コード	フラグ	点数表名称	区分番号等	対応コード	フラグ	処置等名称	区分番号等	対応コード	フラグ	処置等名称	区分番号等	対応コード	フラグ	疾患名	疾患コードまたはICDコード	フラグ	重症度等
			膝の(内側)(外側)側副靭帯の捻挫およびストレイン	S834					01	01	関節内骨折観血的手術　肩、股、膝、肘	K0731														
			膝の(前)(後)十字靭帯の捻挫およびストレイン	S835					01	01	関節内骨折観血的手術　胸鎖、手、足	K0732														
			膝のその他および部位不明の捻挫およびストレイン	S836					01	01	関節鏡下関節内骨折観血的手術　肩、股、膝	K073-21														
			膝の組織の多発性損傷	S837					01	01	関節鏡下関節内骨折観血的手術　胸鎖、肘、手、足	K073-22														
									01	01	靭帯断裂縫合術	K074$														
									01	01	関節鏡下靭帯断裂縫合術	K074-2$														
									01	01	靭帯断裂形成手術	K079$														
									01	01	関節鏡下靭帯断裂形成手術	K079-2$														
16	0640	外傷性切断	肩および上腕の外傷性切断	S48$				手術なし	99	99	手術なし		1	2	皮弁作成術、移動術、切断術、遷延皮弁術	K015$	1	3	人工腎臓　その他の場合	J0383					0	片側
			前腕の外傷性切断	S58$				その他の手術あり	97	97		その他のKコード	1	2	動脈(皮)弁術、筋(皮)弁術	K016	1	2	中心静脈注射	G005					1	両側
			手首および手の外傷性切断	S68$				四肢切断術等	02	02	四肢切断術	K084$	1	2	遊離皮弁術(顕微鏡下血管柄付きのもの)その他の場合	K0172	1	1	人工呼吸	J045$						
			股関節部および大腿の外傷性切断	S78$					02	02	肩甲帯離断術	K084-2	1	2	複合組織移植術	K019										
			下腿の外傷性切断	S88$					02	02	四肢関節離断術	K085$	1	2	自家遊離複合組織移植術(顕微鏡下血管柄付きのもの)	K020										
			足首および足の外傷性切断	S98$					02	02	母指化手術	K106	1	2	組織拡張器による再建手術(一連につき)その他の場合	K0222										
			多部位の外傷性切断	T05$					02	02	指移植手術	K107	1	1	分層植皮術	K013$										
			体幹の外傷性切断，部位不明	T096					02	03	断端形成術(骨形成を要するもの)	K087$	1	1	全層植皮術	K013-2$										
			上肢の外傷性切断，部位不明	T116				切断四肢再接合術	01	01	切断四肢再接合術	K088$														
			下肢の外傷性切断，部位不明	T136																						
			部位不明の挫滅損傷および外傷性切断	T147																						
16	0650	コンパートメント症候群	筋の阻血性梗塞	M622$				手術なし	99	99	手術なし		1	2	皮弁作成術、移動術、切断術、遷延皮弁術	K015$	1	3	人工腎臓　その他の場合	J0383						
			筋拘縮　多部位	M6240				手術あり	97	01	四肢切断術	K084$	1	2	動脈(皮)弁術、筋(皮)弁術	K016	1	2	中心静脈注射	G005						
			筋拘縮　上腕	M6242					97	01	肩甲帯離断術	K084-2	1	2	遊離皮弁術(顕微鏡下血管柄付きのもの)その他の場合	K0172	1	1	人工呼吸	J045$						
			筋拘縮　前腕	M6243					97	01	四肢関節離断術	K085$	1	2	複合組織移植術	K019										
			筋拘縮　足関節部および足	M6247					97	02	筋膜切離術、筋膜切開術	K023	1	2	自家遊離複合組織移植術(顕微鏡下血管柄付きのもの)	K020										
			筋拘縮　その他	M6248					97	02	筋切離術	K024	1	2	組織拡張器による再建手術(一連につき)その他の場合	K0222										
			筋拘縮　部位不明	M6249					97	03	腱延長術	K038	1	1	分層植皮術	K013$										
			筋の消耗および萎縮，他に分類されないもの	M625$					97	03	腱移行術	K040$	1	1	全層植皮術	K013-2$										
			筋の外傷性阻血	T796					97	03	観血的関節授動術	K076$														
									97	03	母指対立再建術	K108														
									97	03	神経剥離術	K188$														
									97	03	神経移植術	K198														
									97	97		その他のKコード														
16	0660	皮下軟部損傷・挫滅損傷、開放創	腹部，下背部および骨盤部の多発性開放創	S317				手術なし	99	99	手術なし		1	2	皮弁作成術、移動術、切断術、遷延皮弁術	K015$	1	3	人工腎臓　その他の場合	J0383						
			腹部，下背部および骨盤部のその他および部位不明の挫滅損傷	S381				手術あり	97	01	四肢切断術	K084$	1	2	動脈(皮)弁術、筋(皮)弁術	K016	1	2	中心静脈注射	G005						
			肩および上腕の表在損傷	S40$					97	01	肩甲帯離断術	K084-2	1	2	遊離皮弁術(顕微鏡下血管柄付きのもの)その他の場合	K0172	1	1	人工呼吸	J045$						
			肩の開放創	S410					97	01	四肢関節離断術	K085$	1	2	複合組織移植術	K019										
			上腕の開放創	S411					97	01	断端形成術(骨形成を要するもの)	K087$	1	2	自家遊離複合組織移植術(顕微鏡下血管柄付きのもの)	K020										
			肩および上腕の多発性開放創	S417					97	02	小児創傷処理(6歳未満)	K000-2$	1	2	組織拡張器による再建手術(一連につき)その他の場合	K0222										
			肩甲＜上肢＞帯のその他および部位不明の開放創	S418					97	02	皮膚切開術	K001$	1	1	分層植皮術	K013$										
			肩および上腕の挫滅損傷	S47					97	02	爪甲除去術	K089	1	1	全層植皮術	K013-2$										
			前腕の表在損傷	S50$					97	97		その他のKコード														
			前腕の開放創	S51$																						
			前腕の挫滅損傷	S57$																						

診断群分類			医療資源を最も投入した傷病名		年齢、出生時体重			手術					手術・処置等1				手術・処置等2				定義副傷病				重症度等	
MDC	コード	分類名	ICD名称	ICDコード	コード	フラグ	年齢、出生時体重	手術分岐	対応コード	フラグ	点数表名称	区分番号等	対応コード	フラグ	処置等名称	区分番号等	対応コード	フラグ	処置等名称	区分番号等	対応コード	フラグ	疾患名	疾患コードまたはICDコード	フラグ	重症度等
			爪の傷害を伴わない指の挫傷	S600																						
			爪の傷害を伴う指の挫傷	S601																						
			手首および手のその他の部位の挫傷	S602																						
			手首および手の多発性表在損傷	S607																						
			手首および手のその他の表在損傷	S608																						
			手首および手の表在損傷，詳細不明	S609																						
			爪の傷害を伴わない指の開放創	S610																						
			爪の傷害を伴う指の開放創	S611																						
			手首および手の多発性開放創	S617																						
			手首および手のその他の部位の開放創	S618																						
			手首および手の開放創，部位不明	S619																						
			母指およびその他の指の挫滅損傷	S670																						
			手首および手のその他および部位不明の挫滅損傷	S678																						
			股関節部および大腿の表在損傷	S70$																						
			股関節部および大腿の開放創	S71$																						
			股関節部および大腿の挫滅損傷	S77$																						
			下腿の表在損傷	S80$																						
			下腿の開放創	S81$																						
			下腿の挫滅損傷	S87$																						
			足首および足の表在損傷	S90$																						
			足首および足の開放創	S91$																						
			足首および足の挫滅損傷	S97$																						
			上肢の開放創，部位不明	T111																						
			上肢のその他の明示された損傷，部位不明	T118																						
16	0690	胸椎、腰椎以下骨折損傷（胸・腰髄損傷を含む。）	胸椎骨折	S220$				手術なし	99	99	手術なし		1	2	骨移植術（軟骨移植術を含む。）	K059$	1	3	人工腎臓　その他の場合	J0383	1	2	誤嚥性肺炎	040081		
			胸椎の多発骨折	S221$				その他の手術あり	97	02	脊椎脱臼非観血的整復術	K117					1	2	中心静脈注射	G005						
			胸部椎間板の外傷性断裂	S230					97	97		その他のKコード					1	1	人工呼吸	J045$						
			胸椎の脱臼	S231				脊椎、骨盤脱臼観血的手術等	01	01	脊椎、骨盤脱臼観血的手術	K118														
			胸部＜郭＞のその他および部位不明の脱臼	S232					01	01	椎間板摘出術	K134$														
			胸椎の捻挫およびストレイン	S233					01	01	脊椎固定術、椎弓切除術、椎弓形成術（多椎間又は多椎弓の場合を含む。）	K142$														
			胸髄の振とう＜盪＞（症）および浮腫	S240					01	01	体外式脊椎固定術	K144														
			胸髄のその他および詳細不明の損傷	S241																						
			胸椎の神経根損傷	S242																						
			胸部＜郭＞のその他の神経損傷	S245																						
			腰椎骨折	S320$																						
			腰部椎間板の外傷性断裂	S330																						
			腰椎脱臼	S331																						
			腰髄の振とう＜盪＞（症）および浮腫	S340																						
			腰髄のその他の損傷	S341																						
			腰椎および仙椎の神経根損傷	S342																						
			馬尾損傷	S343																						
			腰仙神経そう＜叢＞損傷	S344																						
			腰部，仙骨部および骨盤部の交感神経損傷	S345																						
			脊椎骨折，部位不明	T08$																						
16	0700	鎖骨骨折、肩甲骨骨折	鎖骨骨折　閉鎖性	S4200				手術なし	99	99	手術なし		1	1	超音波骨折治療法（一連につき）	K047-3	1	3	人工腎臓　その他の場合	J0383	1	3	脊椎骨粗鬆症	070370		
			肩甲骨骨折　閉鎖性	S4210				手術あり	97	01	骨折観血的手術　肩甲骨、上腕、大腿	K0461					1	2	中心静脈注射	G005	1	3	2型糖尿病（糖尿病性ケトアシドーシスを除く。）	100070		
									97	01	観血的整復固定術（インプラント周囲骨折に対するもの）　肩甲骨、上腕、大腿	K046-21					1	1	人工呼吸	J045$	1	3	頭蓋・頭蓋内損傷	160100		
									97	01	観血的整復固定術（インプラント周囲骨折に対するもの）　手、足、指（手、足）	K046-23									1	3	胸郭・横隔膜損傷	160400		
									97	01	骨折観血的手術　鎖骨、膝蓋骨、手（舟状骨を除く。）、足、指（手、足）その他	K0463									1	3	肩関節周辺の骨折脱臼	160720		
									97	01	関節脱臼観血的整復術　肩、股、膝	K0631														
									97	01	関節内骨折観血的手術　肩、股、膝、肘	K0731														

診断群分類			医療資源を最も投入した傷病名		年齢、出生時体重			手術					手術・処置等1				手術・処置等2				定義副傷病				重症度等	
MDC	コード	分類名	ICD名称	ICDコード	コード	フラグ	年齢、出生時体重	手術分岐	対応コード	フラグ	点数表名称	区分番号等	対応コード	フラグ	処置等名称	区分番号等	対応コード	フラグ	処置等名称	区分番号等	対応コード	フラグ	疾患名	疾患コードまたはICDコード	フラグ	重症度等
									97	01	関節鏡下関節内骨折観血的手術　肩、股、膝	K073-21														
									97	02	骨折非観血的整復術　肩甲骨、上腕、大腿	K0441														
									97	02	骨折非観血的整復術　鎖骨、膝蓋骨、手、足その他	K0443														
									97	02	関節脱臼非観血的整復術　肩、股、膝	K0611														
									97	97		その他のKコード														
16	0710	鎖骨骨折、肩甲骨骨折の開放骨折	鎖骨骨折 開放性	S4201					99	99	手術なし		1	2	骨移植術(軟骨移植術を含む。)	K059$	1	3	人工腎臓　その他の場合	J0383						
			肩甲骨骨折 開放性	S4211					97	01	骨折観血的手術　肩甲骨、上腕、大腿	K0461					1	2	中心静脈注射	G005						
									97	01	観血的整復固定術(インプラント周囲骨折に対するもの)　肩甲骨、上腕、大腿	K046-21					1	1	人工呼吸	J045$						
									97	97		その他のKコード														
16	0720	肩関節周辺の骨折脱臼	関節の病的脱臼および亜脱臼，他に分類されないもの　肩甲帯	M2431				手術なし	99	99	手術なし		1	2	骨移植術(軟骨移植術を含む。)	K059$	1	3	人工腎臓　その他の場合	J0383	1	3	脊椎骨粗鬆症	070370		
			関節の反復性脱臼および亜脱臼　肩甲帯	M2441				その他の手術あり	97	02	骨折非観血的整復術　肩甲骨、上腕、大腿	K0441	1	1	超音波骨折治療法(一連につき)	K047-3	1	2	中心静脈注射	G005	1	3	貧血(その他)	130090		
			上腕骨近位端骨折　閉鎖性	S4220					97	02	関節脱臼非観血的整復術　肩、股、膝	K0611					1	1	人工呼吸	J045$						
			上腕骨骨幹部骨折　閉鎖性	S4230					97	97		その他のKコード														
			鎖骨，肩甲骨および上腕骨の多発骨折　閉鎖性	S4270				骨折観血的手術　肩甲骨、上腕、大腿等	01	01	骨折観血的手術　肩甲骨、上腕、大腿	K0461														
			肩および上腕のその他の部位の骨折　閉鎖性	S4280					01	01	骨折経皮的鋼線刺入固定術	K045$														
			肩甲＜上肢＞帯の骨折，部位不明　閉鎖性	S4290					01	01	観血的整復固定術(インプラント周囲骨折に対するもの)　肩甲骨、上腕、大腿	K046-21														
			肩関節脱臼	S430					01	01	骨部分切除術	K049$														
			肩鎖関節脱臼	S431					01	01	関節脱臼観血的整復術　肩、股、膝	K0631														
			胸鎖関節脱臼	S432					01	01	関節内骨折観血的手術　肩、股、膝、肘	K0731														
			肩甲＜上肢＞帯のその他および部位不明の脱臼	S433					01	01	関節鏡下関節内骨折観血的手術　肩、股、膝	K073-21														
									01	01	関節形成手術　肩、股、膝	K0801														
									01	01	関節鏡下肩関節唇形成術	K080-5														
									01	01	人工骨頭挿入術　肩、股	K0811														
									01	01	神経縫合術　その他のもの	K1822														
									01	01	神経交差縫合術　その他のもの	K182-22														
									01	01	神経剥離術	K188$														
16	0730	肩関節周辺開放骨折	上腕骨近位端骨折 開放性	S4221					99	99	手術なし		1	2	骨移植術(軟骨移植術を含む。)	K059$	1	3	人工腎臓　その他の場合	J0383						
			上腕骨骨幹部骨折 開放性	S4231					97	01	骨折観血的手術　肩甲骨、上腕、大腿	K0461					1	2	中心静脈注射	G005						
			鎖骨，肩甲骨および上腕骨の多発骨折 開放性	S4271					97	01	観血的整復固定術(インプラント周囲骨折に対するもの)　肩甲骨、上腕、大腿	K046-21					1	1	人工呼吸	J045$						
			肩および上腕のその他の部位の骨折 開放性	S4281					97	01	鋼線等による直達牽引(初日。観血的に行った場合の手技料を含む。)(1局所につき)	K083														
			肩甲＜上肢＞帯の骨折，部位不明 開放性	S4291					97	97		その他のKコード														
16	0740	肘関節周辺の骨折・脱臼	上腕骨遠位端骨折　閉鎖性	S4240				手術なし	99	99	手術なし		1	2	骨移植術(軟骨移植術を含む。)	K059$	1	3	人工腎臓　その他の場合	J0383	1	3	狭心症、慢性虚血性心疾患	050050		
			尺骨近位端骨折 閉鎖性	S5200				手術あり	97	01	骨折経皮的鋼線刺入固定術　前腕、下腿	K0452	1	1	超音波骨折治療法(一連につき)	K047-3	1	2	中心静脈注射	G005	1	3	脊椎骨粗鬆症	070370		
			橈骨近位端骨折 閉鎖性	S5210					97	01	骨折観血的手術　肩甲骨、上腕、大腿	K0461					1	1	人工呼吸	J045$	1	3	2型糖尿病(糖尿病性ケトアシドーシスを除く。)	100070		
			橈骨頭の脱臼	S530					97	01	骨折観血的手術　前腕、下腿、手舟状骨	K0462									1	3	代謝性疾患(糖尿病を除く。)	100300		
			肘の脱臼，詳細不明	S531					97	01	観血的整復固定術(インプラント周囲骨折に対するもの)　肩甲骨、上腕、大腿	K046-21									1	3	頭蓋・頭蓋内損傷	160100		
									97	01	観血的整復固定術(インプラント周囲骨折に対するもの)　前腕、下腿	K046-22														
									97	01	骨切り術	K054$														
									97	01	関節脱臼観血的整復術　胸鎖、肘、手、足	K0632														
									97	01	関節内骨折観血的手術　肩、股、膝、肘	K0731														
									97	01	関節鏡下関節内骨折観血的手術　胸鎖、肘、手、足	K073-22														
									97	01	靭帯断裂縫合術	K074$														
									97	01	関節鏡下靭帯断裂縫合術	K074-2$														

診断群分類			医療資源を最も投入した傷病名		年齢、出生時体重			手術					手術・処置等1				手術・処置等2				定義副傷病				重症度等	
MDC	コード	分類名	ICD名称	ICDコード	コード	フラグ	年齢、出生時体重	手術分岐	対応コード	フラグ	点数表名称	区分番号等	対応コード	フラグ	処置等名称	区分番号等	対応コード	フラグ	処置等名称	区分番号等	対応コード	フラグ	疾患名	疾患コードまたはICDコード	フラグ	重症度等
									97	01	靭帯断裂形成手術	K079$														
									97	01	関節鏡下靭帯断裂形成手術	K079-2$														
									97	01	神経剥離術	K188$														
									97	02	骨折非観血的整復術　肩甲骨、上腕、大腿	K0441														
									97	02	骨折非観血的整復術　前腕、下腿	K0442														
									97	02	関節脱臼非観血的整復術　胸鎖、肘、手、足	K0612														
									97	02	鋼線等による直達牽引（初日。観血的に行った場合の手技料を含む。）（1局所につき）	K083														
									97	97		その他のKコード														
16	0750	肘関節周辺開放骨折	上腕骨遠位端骨折 開放性	S4241					99	99	手術なし		1	2	骨移植術（軟骨移植術を含む。）	K059$	1	3	人工腎臓　その他の場合	J0383						
			尺骨近位端骨折 開放性	S5201					97	01	骨折観血的手術　肩甲骨、上腕、大腿	K0461					1	2	中心静脈注射	G005						
			橈骨近位端骨折 開放性	S5211					97	01	骨折観血的手術　前腕、下腿、手舟状骨	K0462					1	1	人工呼吸	J045$						
									97	01	観血的整復固定術（インプラント周囲骨折に対するもの）　肩甲骨、上腕、大腿	K046-21														
									97	01	観血的整復固定術（インプラント周囲骨折に対するもの）　前腕、下腿	K046-22														
									97	02	鋼線等による直達牽引（初日。観血的に行った場合の手技料を含む。）（1局所につき）	K083														
									97	97		その他のKコード														
16	0760	前腕の骨折	尺骨骨幹部骨折 閉鎖性	S5220				手術なし	99	99	手術なし		1	2	骨移植術（軟骨移植術を含む。）	K059$	1	3	人工腎臓　その他の場合	J0383	1	1	脊椎骨粗鬆症	070370	0	片側
			橈骨骨幹部骨折 閉鎖性	S5230				手術あり	97	01	骨折観血的手術　前腕、下腿、手舟状骨	K0462	1	1	超音波骨折治療法（一連につき）	K047-3	1	2	中心静脈注射	G005	1	3	狭心症、慢性虚血性心疾患	050050	1	両側
			尺骨および橈骨の両骨幹部の骨折 閉鎖性	S5240					97	01	観血的整復固定術（インプラント周囲骨折に対するもの）　前腕、下腿	K046-22					1	1	人工呼吸	J045$	1	3	頭蓋・頭蓋内損傷	160100		
			橈骨遠位端骨折 閉鎖性	S5250					97	01	関節脱臼観血的整復術　胸鎖、肘、手、足	K0632									1	3	胸椎、腰椎以下骨折損傷（胸・腰髄損傷を含む。）	160690		
			前腕の多発骨折 閉鎖性	S5270					97	01	関節内骨折観血的手術　肩、股、膝、肘	K0731									1	3	骨盤損傷	160980		
			前腕のその他の部位の骨折 閉鎖性	S5280					97	01	関節内骨折観血的手術　胸鎖、手、足	K0732														
			前腕の骨折，部位不明 閉鎖性	S5290					97	01	関節鏡下関節内骨折観血的手術　胸鎖、肘、手、足	K073-22														
									97	01	神経剥離術	K188$														
									97	02	骨折非観血的整復術　前腕、下腿	K0442														
									97	02	関節脱臼非観血的整復術　胸鎖、肘、手、足	K0612														
									97	02	鋼線等による直達牽引（初日。観血的に行った場合の手技料を含む。）（1局所につき）	K083														
									97	97		その他のKコード														
16	0770	前腕開放骨折	尺骨骨幹部骨折 開放性	S5221					99	99	手術なし		1	2	皮弁作成術、移動術、切断術、遷延皮弁術	K015$	1	3	人工腎臓　その他の場合	J0383						
			橈骨骨幹部骨折 開放性	S5231					97	01	骨折観血的手術　前腕、下腿、手舟状骨	K0462	1	2	動脈（皮）弁術、筋（皮）弁術	K016	1	2	中心静脈注射	G005						
			尺骨および橈骨の両骨幹部の骨折 開放性	S5241					97	01	観血的整復固定術（インプラント周囲骨折に対するもの）　前腕、下腿	K046-22	1	2	遊離皮弁術（顕微鏡下血管柄付きのもの）その他の場合	K0172	1	1	人工呼吸	J045$						
			橈骨遠位端骨折 開放性	S5251					97	97		その他のKコード	1	2	複合組織移植術	K019										
			前腕の多発骨折 開放性	S5271									1	2	自家遊離複合組織移植術（顕微鏡下血管柄付きのもの）	K020										
			前腕のその他の部位の骨折 開放性	S5281									1	2	組織拡張器による再建手術（一連につき）その他の場合	K0222										
			前腕の骨折，部位不明 開放性	S5291									1	2	骨移植術（軟骨移植術を含む。）	K059$										
													1	1	分層植皮術	K013$										
													1	1	全層植皮術	K013-2$										
													1	1	超音波骨折治療法（一連につき）	K047-3										
16	0780	手関節周辺骨折 脱臼	尺骨および橈骨の両遠位端の骨折 閉鎖性	S5260				手術なし	99	99	手術なし		1	2	骨移植術（軟骨移植術を含む。）	K059$	1	3	人工腎臓　その他の場合	J0383	1	3	脊椎骨粗鬆症	070370	0	片側
			手の舟状骨骨折 閉鎖性	S6200				手術あり	97	01	指伸筋腱脱臼観血的整復術	K040-2	1	1	超音波骨折治療法（一連につき）	K047-3	1	2	中心静脈注射	G005	1	3	2型糖尿病（糖尿病性ケトアシドーシスを除く。）	100070	1	両側
			その他の手根骨骨折 閉鎖性	S6210					97	01	骨折経皮的鋼線刺入固定術　鎖骨、膝蓋骨、手、足、指（手、足）その他	K0453					1	1	人工呼吸	J045$	1	3	代謝性疾患（糖尿病を除く。）	100300		
			第1中手骨骨折 閉鎖性	S6220					97	01	骨折観血的手術　前腕、下腿、手舟状骨	K0462														

診断群分類			医療資源を最も投入した傷病名		年齢、出生時体重			手術					手術・処置等1				手術・処置等2				定義副傷病				重症度等	
MDC	コード	分類名	ICD名称	ICDコード	コード	フラグ	年齢、出生時体重	手術分岐	対応コード	フラグ	点数表名称	区分番号等	対応コード	フラグ	処置等名称	区分番号等	対応コード	フラグ	処置等名称	区分番号等	対応コード	フラグ	疾患名	疾患コードまたはICDコード	フラグ	重症度等
			その他の中手骨骨折 閉鎖性	S6230					97	01	観血的整復固定術(インプラント周囲骨折に対するもの) 前腕、下腿	K046-22														
			中手骨の多発骨折 閉鎖性	S6240					97	01	観血的整復固定術(インプラント周囲骨折に対するもの) 手、足、指(手、足)	K046-23														
			母指の骨折 閉鎖性	S6250					97	01	骨折観血的手術 鎖骨、膝蓋骨、手(舟状骨を除く。)、足、指(手、足)その他	K0463														
			その他の指の骨折 閉鎖性	S6260					97	01	関節脱臼観血的整復術 胸鎖、肘、手、足	K0632														
			指の多発骨折 閉鎖性	S6270					97	01	関節脱臼観血的整復術 肩鎖、指(手、足)	K0633														
			手首および手のその他および部位不明の骨折 閉鎖性	S6280					97	02	骨折非観血的整復術 鎖骨、膝蓋骨、手、足その他	K0443														
			手首の脱臼	S630					97	02	関節脱臼非観血的整復術 胸鎖、肘、手、足	K0612														
			指の脱臼	S631					97	02	関節脱臼非観血的整復術 肩鎖、指(手、足)、小児肘内障	K0613														
			指の多発性脱臼	S632					97	97		その他のKコード														
16	0790	手関節周辺開放骨折	尺骨および橈骨の両遠位端の骨折 開放性	S5261					99	99	手術なし		1	2	皮弁作成術、移動術、切断術、遷延皮弁術	K015$	1	3	人工腎臓 その他の場合	J0383						
			手の舟状骨骨折 開放性	S6201					97	01	骨折観血的手術 前腕、下腿、手舟状骨	K0462	1	2	動脈(皮)弁術、筋(皮)弁術	K016	1	2	中心静脈注射	G005						
			その他の手根骨骨折 開放性	S6211					97	01	骨折観血的手術 鎖骨、膝蓋骨、手(舟状骨を除く。)、足、指(手、足)その他	K0463	1	2	遊離皮弁術(顕微鏡下血管柄付きのもの) その他の場合	K0172	1	1	人工呼吸	J045$						
			第1中手骨骨折 開放性	S6221					97	01	観血的整復固定術(インプラント周囲骨折に対するもの) 前腕、下腿	K046-22	1	2	複合組織移植術	K019										
			その他の中手骨骨折 開放性	S6231					97	01	観血的整復固定術(インプラント周囲骨折に対するもの) 手、足、指(手、足)	K046-23	1	2	自家遊離複合組織移植術(顕微鏡下血管柄付きのもの)	K020										
			中手骨の多発骨折 開放性	S6241					97	02	鋼線等による直達牽引(初日。観血的に行った場合の手技料を含む。)(1局所につき)	K083	1	2	組織拡張器による再建手術(一連につき) その他の場合	K0222										
			母指の骨折 開放性	S6251					97	97		その他のKコード	1	2	骨移植術(軟骨移植術を含む。)	K059$										
			その他の指の骨折 開放性	S6261									1	1	分層植皮術	K013$										
			指の多発骨折 開放性	S6271									1	1	全層植皮術	K013-2$										
			手首および手のその他および部位不明の骨折 開放性	S6281																						
16	0800	股関節大腿近位骨折	関節の病的脱臼および亜脱臼, 他に分類されないもの 骨盤部および大腿	M2435				手術なし	99	99	手術なし		1	2	骨移植術(軟骨移植術を含む。)	K059$	1	3	人工腎臓 その他の場合	J0383	1	2	肺炎、急性気管支炎、急性細気管支炎	040080	0	片側
			関節の反復性脱臼および亜脱臼 骨盤部および大腿	M2445				その他の手術あり	97	03	骨折非観血的整復術 肩甲骨、上腕、大腿+鋼線等による直達牽引(初日。観血的に行った場合の手技料を含む。)(1局所につき)	K0441+K083	1	1	超音波骨折治療法(一連につき)	K047-3	1	2	中心静脈注射	G005	1	2	誤嚥性肺炎	040081	1	両側
			大腿骨頸部骨折 閉鎖性	S7200					97	03	関節脱臼非観血的整復術 肩、股、膝	K0611					1	1	人工呼吸	J045$						
			転子貫通骨折 閉鎖性	S7210					97	03	鋼線等による直達牽引(初日。観血的に行った場合の手技料を含む。)(1局所につき)	K083														
			転子下骨折 閉鎖性	S7220					97	97		その他のKコード														
			大腿骨骨幹部骨折 閉鎖性	S7230				人工骨頭挿入術 肩、股等	01	01	人工骨頭挿入術 肩、股	K0811														
			大腿骨の多発骨折 閉鎖性	S7270					01	02	骨折観血的手術 肩甲骨、上腕、大腿	K0461														
			大腿骨のその他の部位の骨折 閉鎖性	S7280					01	02	観血的整復固定術(インプラント周囲骨折に対するもの) 肩甲骨、上腕、大腿	K046-21														
			大腿骨骨折, 部位不明 閉鎖性	S7290					01	02	関節脱臼観血的整復術 肩、股、膝	K0631														
			股関節脱臼	S730																						
16	0810	股関節大腿近位開放骨折	大腿骨頸部骨折 開放性	S7201					99	99	手術なし		1	2	皮弁作成術、移動術、切断術、遷延皮弁術	K015$	1	3	人工腎臓 その他の場合	J0383						
			転子貫通骨折 開放性	S7211					97	01	骨折観血的手術 肩甲骨、上腕、大腿	K0461	1	2	動脈(皮)弁術、筋(皮)弁術	K016	1	2	中心静脈注射	G005						
			転子下骨折 開放性	S7221					97	01	観血的整復固定術(インプラント周囲骨折に対するもの) 肩甲骨、上腕、大腿	K046-21	1	2	遊離皮弁術(顕微鏡下血管柄付きのもの) その他の場合	K0172	1	1	人工呼吸	J045$						
			大腿骨骨幹部骨折 開放性	S7231					97	02	関節脱臼非観血的整復術 肩、股、膝	K0611	1	2	複合組織移植術	K019										
			大腿骨の多発骨折 開放性	S7271					97	02	鋼線等による直達牽引(初日。観血的に行った場合の手技料を含む。)(1局所につき)	K083	1	2	自家遊離複合組織移植術(顕微鏡下血管柄付きのもの)	K020										
			大腿骨のその他の部位の骨折 開放性	S7281					97	97		その他のKコード	1	2	組織拡張器による再建手術(一連につき) その他の場合	K0222										
			大腿骨骨折, 部位不明 開放性	S7291									1	2	骨移植術(軟骨移植術を含む。)	K059$										
													1	1	分層植皮術	K013$										
													1	1	全層植皮術	K013-2$										
16	0820	膝関節周辺骨折・脱臼	大腿骨遠位端骨折 閉鎖性	S7240				手術なし	99	99	手術なし		1	2	骨移植術(軟骨移植術を含む。)	K059$	1	3	人工腎臓 その他の場合	J0383						
			膝蓋骨骨折 閉鎖性	S8200				その他の手術あり	97	02	骨折非観血的整復術 前腕、下腿	K0442	1	1	超音波骨折治療法(一連につき)	K047-3	1	2	中心静脈注射	G005						

診断群分類			医療資源を最も投入した傷病名		年齢、出生時体重			手術					手術・処置等1				手術・処置等2				定義副傷病				重症度等	
MDC	コード	分類名	ICD名称	ICDコード	コード	フラグ	年齢、出生時体重	手術分岐	対応コード	フラグ	点数表名称	区分番号等	対応コード	フラグ	処置等名称	区分番号等	対応コード	フラグ	処置等名称	区分番号等	対応コード	フラグ	疾患名	疾患コードまたはICDコード	フラグ	重症度等
			脛骨近位端骨折 閉鎖性	S8210					97	02	骨折非観血的整復術 鎖骨、膝蓋骨、手、足その他	K0443					1	1	人工呼吸	J045$						
			下腿の多発骨折 閉鎖性	S8270					97	02	鋼線等による直達牽引(初日。観血的に行った場合の手技料を含む。)(1局所につき)	K083														
									97	97		その他のKコード														
								骨折観血的手術等	01	01	骨折観血的手術	K046$														
									01	01	観血的整復固定術(インプラント周囲骨折に対するもの)	K046-2$														
									01	01	骨部分切除術 鎖骨、膝蓋骨、手、足、指(手、足)その他	K0493														
									01	01	骨全摘術 鎖骨、膝蓋骨、手、足その他	K0513														
									01	01	関節脱臼観血的整復術 肩、股、膝	K0631														
									01	01	関節滑膜切除術 肩、股、膝	K0661														
									01	01	関節鏡下関節滑膜切除術 肩、股、膝	K066-21														
									01	01	滑液膜摘出術 肩、股、膝	K066-31														
									01	01	関節鏡下滑液膜摘出術 肩、股、膝	K066-41														
									01	01	膝蓋骨滑液嚢切除術	K066-5														
									01	01	関節鏡下膝蓋骨滑液嚢切除術	K066-6														
									01	01	関節内骨折観血的手術 肩、股、膝、肘	K0731														
									01	01	関節鏡下関節内骨折観血的手術 肩、股、膝	K073-21														
16	0830	膝関節周辺開放骨折	大腿骨遠位端骨折 開放性	S7241				手術なし	99	99	手術なし		1	2	皮弁作成術、移動術、切断術、遷延皮弁術	K015$	1	3	人工腎臓 その他の場合	J0383						
			膝蓋骨骨折 開放性	S8201				その他の手術あり	97	97		その他のKコード	1	2	動脈(皮)弁術、筋(皮)弁術	K016	1	2	中心静脈注射	G005						
			脛骨近位端骨折 開放性	S8211				骨折観血的手術 鎖骨、膝蓋骨、手(舟状骨を除く。)、足、指(手、足)その他等	02	02	骨折観血的手術 鎖骨、膝蓋骨、手(舟状骨を除く。)、足、指(手、足)その他	K0463	1	2	遊離皮弁術(顕微鏡下血管柄付きのもの) その他の場合	K0172	1	1	人工呼吸	J045$						
			下腿の多発骨折 開放性	S8271					02	02	観血的整復固定術(インプラント周囲骨折に対するもの) 手、足、指(手、足)	K046-23	1	2	複合組織移植術	K019										
								骨折観血的手術 肩甲骨、上腕、大腿等	01	01	骨折観血的手術 肩甲骨、上腕、大腿	K0461	1	2	自家遊離複合組織移植術(顕微鏡下血管柄付きのもの)	K020										
									01	01	骨折観血的手術 前腕、下腿、手舟状骨	K0462	1	2	組織拡張器による再建手術(一連につき) その他の場合	K0222										
									01	01	観血的整復固定術(インプラント周囲骨折に対するもの) 肩甲骨、上腕、大腿	K046-21	1	2	骨移植術(軟骨移植術を含む。)	K059$										
									01	01	観血的整復固定術(インプラント周囲骨折に対するもの) 前腕、下腿	K046-22	1	1	分層植皮術	K013$										
													1	1	全層植皮術	K013-2$										
													1	1	超音波骨折治療法(一連につき)	K047-3										
16	0835	下腿足関節周辺骨折	疲労骨折, 他に分類されないもの 下腿	M8436				手術なし	99	99	手術なし		1	2	皮弁作成術、移動術、切断術、遷延皮弁術	K015$	1	3	人工腎臓 その他の場合	J0383	1	1	脊椎骨粗鬆症	070370	0	片側
			脛骨骨幹部骨折 閉鎖性	S8220				その他の手術あり	97	97		その他のKコード	1	2	動脈(皮)弁術、筋(皮)弁術	K016	1	2	中心静脈注射	G005	1	3	狭心症、慢性虚血性心疾患	050050	1	両側
			脛骨遠位端骨折 閉鎖性	S8230				骨折経皮的鋼線刺入固定術 前腕、下腿等	01	01	骨折経皮的鋼線刺入固定術 前腕、下腿	K0452	1	2	遊離皮弁術(顕微鏡下血管柄付きのもの) その他の場合	K0172	1	1	人工呼吸	J045$						
			腓骨のみの骨折 閉鎖性	S8240					01	01	骨折観血的手術 前腕、下腿、手舟状骨	K0462	1	2	複合組織移植術	K019										
			下腿の骨折, 部位不明 閉鎖性	S8290					01	01	観血的整復固定術(インプラント周囲骨折に対するもの) 前腕、下腿	K046-22	1	2	自家遊離複合組織移植術(顕微鏡下血管柄付きのもの)	K020										
									01	01	関節脱臼観血的整復術 胸鎖、肘、手、足	K0632	1	2	組織拡張器による再建手術(一連につき) その他の場合	K0222										
									01	01	関節内骨折観血的手術 肩、股、膝、肘	K0731	1	2	骨移植術(軟骨移植術を含む。)	K059$										
									01	01	関節内骨折観血的手術 胸鎖、手、足	K0732	1	1	分層植皮術	K013$										
									01	01	関節鏡下関節内骨折観血的手術 肩、股、膝	K073-21	1	1	全層植皮術	K013-2$										
									01	01	関節鏡下関節内骨折観血的手術 胸鎖、肘、手、足	K073-22	1	1	超音波骨折治療法(一連につき)	K047-3										
									01	01	観血的関節固定術 胸鎖、肘、手、足	K0782														
									01	02	骨折非観血的整復術 前腕、下腿	K0442														
									01	02	関節脱臼非観血的整復術 胸鎖、肘、手、足	K0612														
									01	02	鋼線等による直達牽引(初日。観血的に行った場合の手技料を含む。)(1局所につき)	K083														
16	0840	下腿足関節周辺開放骨折	脛骨骨幹部骨折 開放性	S8221				手術なし	99	99	手術なし		1	2	皮弁作成術、移動術、切断術、遷延皮弁術	K015$	1	3	人工腎臓 その他の場合	J0383						
			脛骨遠位端骨折 開放性	S8231				その他の手術あり	97	03	デブリードマン	K002$	1	2	動脈(皮)弁術、筋(皮)弁術	K016	1	2	中心静脈注射	G005						

診断群分類			医療資源を最も投入した傷病名		年齢、出生時体重			手術					手術・処置等1				手術・処置等2				定義副傷病				重症度等	
MDC	コード	分類名	ICD名称	ICDコード	コード	フラグ	年齢、出生時体重	手術分岐	対応コード	フラグ	点数表名称	区分番号等	対応コード	フラグ	処置等名称	区分番号等	対応コード	フラグ	処置等名称	区分番号等	対応コード	フラグ	疾患名	疾患コードまたはICDコード	フラグ	重症度等
			腓骨のみの骨折 開放性	S8241					97	97		その他のKコード	1	2	遊離皮弁術(顕微鏡下血管柄付きのもの)その他の場合	K0172	1	1	人工呼吸	J045$						
			下腿の骨折，部位不明 開放性	S8291				四肢切断術 上腕、前腕、手、大腿、下腿、足等	02	02	四肢切断術 上腕、前腕、手、大腿、下腿、足	K0842	1	2	複合組織移植術	K019										
									02	02	鋼線等による直達牽引(初日。観血的に行った場合の手技料を含む。)(1局所につき)	K083	1	2	自家遊離複合組織移植術(顕微鏡下血管柄付きのもの)	K020										
								骨折観血的手術 鎖骨、膝蓋骨、手(舟状骨を除く。)、足、指(手、足)その他等	01	01	骨折観血的手術 鎖骨、膝蓋骨、手(舟状骨を除く。)、足、指(手、足)その他	K0463	1	2	組織拡張器による再建手術(一連につき)その他の場合	K0222										
									01	01	骨折観血的手術 前腕、下腿、手舟状骨	K0462	1	2	骨移植術(軟骨移植術を含む。)	K059$										
									01	01	観血的整復固定術(インプラント周囲骨折に対するもの) 前腕、下腿	K046-22	1	1	分層植皮術	K013$										
									01	01	観血的整復固定術(インプラント周囲骨折に対するもの) 手、足、指(手、足)	K046-23	1	1	全層植皮術	K013-2$										
													1	1	超音波骨折治療法(一連につき)	K047-3										
16	0850	足関節・足部の骨折、脱臼	疲労骨折，他に分類されないもの 足関節部および足	M8437				手術なし	99	99	手術なし		1	2	骨移植術(軟骨移植術を含む。)	K059$	1	3	人工腎臓 その他の場合	J0383	1	3	狭心症、慢性虚血性心疾患	050050		
			内果骨折 閉鎖性	S8250				その他の手術あり	97	02	骨折非観血的整復術 前腕、下腿	K0442	1	1	超音波骨折治療法(一連につき)	K047-3	1	2	中心静脈注射	G005	1	3	脊椎骨粗鬆症	070370		
			外果骨折 閉鎖性	S8260					97	02	骨折非観血的整復術 鎖骨、膝蓋骨、手、足その他	K0443					1	1	人工呼吸	J045$	1	3	2型糖尿病(糖尿病性ケトアシドーシスを除く。)	100070		
			下腿のその他の部位の骨折 閉鎖性	S8280					97	02	骨折経皮的鋼線刺入固定術 鎖骨、膝蓋骨、手、足、指(手、足)その他	K0453									1	3	代謝性疾患(糖尿病を除く。)	100300		
			踵骨骨折 閉鎖性	S9200					97	02	関節脱臼非観血的整復術 胸鎖、肘、手、足	K0612									1	3	胸椎、腰椎以下骨折損傷(胸・腰髄損傷を含む。)	160690		
			距骨骨折 閉鎖性	S9210					97	02	関節脱臼非観血的整復術 肩鎖、指(手、足)、小児肘内障	K0613														
			その他の足根骨の骨折 閉鎖性	S9220					97	02	鋼線等による直達牽引(初日。観血的に行った場合の手技料を含む。)(1局所につき)	K083														
			中足骨骨折 閉鎖性	S9230					97	97		その他のKコード														
			母趾の骨折 閉鎖性	S9240				骨折観血的手術 鎖骨、膝蓋骨、手(舟状骨を除く。)、足、指(手、足)その他等	01	01	骨折観血的手術 鎖骨、膝蓋骨、手(舟状骨を除く。)、足、指(手、足)その他	K0463														
			その他の趾＜足ゆび＞の骨折 閉鎖性	S9250					01	01	観血的整復固定術(インプラント周囲骨折に対するもの) 手、足、指(手、足)	K046-23														
			足の多発骨折 閉鎖性	S9270					01	01	関節脱臼観血的整復術 胸鎖、肘、手、足	K0632														
			足の骨折，詳細不明 閉鎖性	S9290					01	01	関節脱臼観血的整復術 肩鎖、指(手、足)	K0633														
			足関節の脱臼	S930					01	01	関節内骨折観血的手術 胸鎖、手、足	K0732														
			趾＜足ゆび＞の脱臼	S931					01	01	関節鏡下関節内骨折観血的手術 胸鎖、肘、手、足	K073-22														
			足首および足の靭帯の断裂	S932					01	01	関節鏡下関節内骨折観血的手術 肩鎖、指(手、足)	K073-23														
			足のその他および部位不明の脱臼	S933					01	01	関節内骨折観血的手術 肩鎖、指(手、足)	K0733														
									01	01	関節鏡下靭帯断裂縫合術 指(手、足)その他の靭帯	K074-23														
									01	01	靭帯断裂縫合術 指(手、足)その他の靭帯	K0743														
16	0860	足関節・足部の骨折、脱臼、開放骨折	内果骨折 開放性	S8251					99	99	手術なし		1	2	皮弁作成術、移動術、切断術、遷延皮弁術	K015$	1	3	人工腎臓 その他の場合	J0383						
			外果骨折 開放性	S8261					97	01	骨折観血的手術 鎖骨、膝蓋骨、手(舟状骨を除く。)、足、指(手、足)その他	K0463	1	2	動脈(皮)弁術、筋(皮)弁術	K016	1	2	中心静脈注射	G005						
			下腿のその他の部位の骨折 開放性	S8281					97	01	観血的整復固定術(インプラント周囲骨折に対するもの) 手、足、指(手、足)	K046-23	1	2	遊離皮弁術(顕微鏡下血管柄付きのもの)その他の場合	K0172	1	1	人工呼吸	J045$						
			踵骨骨折 開放性	S9201					97	02	デブリードマン	K002$	1	2	複合組織移植術	K019										
			距骨骨折 開放性	S9211					97	02	鋼線等による直達牽引(初日。観血的に行った場合の手技料を含む。)(1局所につき)	K083	1	2	自家遊離複合組織移植術(顕微鏡下血管柄付きのもの)	K020										
			その他の足根骨の骨折 開放性	S9221					97	97		その他のKコード	1	2	組織拡張器による再建手術(一連につき)その他の場合	K0222										
			中足骨骨折 開放性	S9231									1	2	骨移植術(軟骨移植術を含む。)	K059$										
			母趾の骨折 開放性	S9241									1	1	分層植皮術	K013$										

診断群分類			医療資源を最も投入した傷病名		年齢、出生時体重			手術					手術・処置等1				手術・処置等2				定義副傷病				重症度等	
MDC	コード	分類名	ICD名称	ICDコード	コード	フラグ	年齢、出生時体重	手術分岐	対応コード	フラグ	点数表名称	区分番号等	対応コード	フラグ	処置等名称	区分番号等	対応コード	フラグ	処置等名称	区分番号等	対応コード	フラグ	疾患名	疾患コードまたはICDコード	フラグ	重症度等
			その他の趾＜足ゆび＞の骨折 開放性	S9251									1	1	全層植皮術	K013-2$										
			足の多発骨折 開放性	S9271																						
			足の骨折，詳細不明 開放性	S9291																						
16	0870	頸椎頸髄損傷	第1頚椎骨折	S120$				手術なし	99	99	手術なし		1	2	骨移植術（軟骨移植術を含む。）	K059$	1	3	人工腎臓　その他の場合	J0383	1	1	肺炎、急性気管支炎、急性細気管支炎	040080		
			第2頚椎骨折	S121$				その他の手術あり	97	02	鋼線等による直達牽引（初日。観血的に行った場合の手技料を含む。）（1局所につき）	K083					1	2	中心静脈注射	G005	1	1	誤嚥性肺炎	040081		
			その他の明示された頚椎骨折	S122$					97	02	脊椎脱臼非観血的整復術	K117					1	1	人工呼吸	J045$	1	2	脳性麻痺	070140		
			頚椎の多発骨折	S127$					97	02	頸椎非観血的整復術	K117-2									1	2	下部尿路疾患	11013x		
			頚部の骨折，部位不明	S129$					97	02	体外式脊椎固定術	K144									1	2	腎臓または尿路の感染症	110310		
			頚部椎間板の外傷性断裂	S130					97	97		その他のKコード														
			頚椎の脱臼	S131				脊椎、骨盤脱臼観血的手術等	01	01	脊椎、骨盤脱臼観血的手術	K118														
			頚部のその他および部位不明の脱臼	S132					01	01	椎間板摘出術	K134$														
			頚部の多発性脱臼	S133					01	01	脊椎固定術、椎弓切除術、椎弓形成術（多椎間又は多椎弓の場合を含む。）	K142$														
			頚椎の捻挫およびストレイン	S134					01	01	神経縫合術	K182$														
			頚部のその他および部位不明の関節および靭帯の捻挫およびストレイン	S136					01	01	神経交差縫合術	K182-2$														
			頚髄の振とう＜盪＞（症）および浮腫	S140					01	01	神経再生誘導術	K182-3														
			頚髄のその他および詳細不明の損傷	S141					01	01	神経剥離術	K188$														
			頚椎の神経根損傷	S142																						
			腕神経そう＜叢＞損傷	S143																						
			頚部の末梢神経損傷	S144																						
			頚部交感神経損傷	S145																						
			頚部のその他および詳細不明の神経損傷	S146																						
			腹部，下背部および骨盤部の末梢神経損傷	S346																						
16	0950	腎・尿管損傷	腎損傷	S370$				手術なし	99	99	手術なし		1	2	血管塞栓術（頭部、胸腔、腹腔内血管等）	K615$	1	3	人工腎臓　その他の場合	J0383						
			尿管損傷	S371$				手術あり	97	01	動脈形成術、吻合術　腹腔内動脈（大動脈を除く。）	K6103	1	1	経皮的腎（腎盂）瘻造設術	K775	1	2	中心静脈注射	G005						
									97	01	腎破裂縫合術	K757	1	1	経尿道的尿管ステント留置術	K783-2	1	1	人工呼吸	J045$						
									97	01	腎破裂手術	K757-2														
									97	01	腎部分切除術	K769														
									97	01	腹腔鏡下腎部分切除術	K769-2														
									97	01	腹腔鏡下小切開腎部分切除術	K769-3														
									97	01	腎摘出術	K772														
									97	01	腹腔鏡下腎摘出術	K772-2														
									97	01	腹腔鏡下小切開腎摘出術	K772-3														
									97	01	尿管膀胱吻合術	K786														
									97	01	尿管尿管吻合術	K787														
									97	97		その他のKコード														
16	0960	膀胱・尿道損傷	膀胱損傷	S372$				手術なし	99	99	手術なし						1	3	人工腎臓　その他の場合	J0383						
			尿道損傷	S373$				手術あり	97	01	膀胱破裂閉鎖術	K795					1	2	中心静脈注射	G005						
			尿道内異物	T190					97	01	尿道形成手術	K818$					1	1	人工呼吸	J045$						
			膀胱内異物	T191					97	02	膀胱内凝血除去術	K797														
									97	02	膀胱結石、異物摘出術	K798$														
									97	02	膀胱瘻造設術	K805														
									97	97		その他のKコード														
16	0970	生殖器損傷	陰茎の開放創	S312				手術なし	99	99	手術なし		1	2	皮弁作成術、移動術、切断術、遷延皮弁術	K015$	1	3	人工腎臓　その他の場合	J0383						
			陰のう＜嚢＞および精巣＜睾丸＞の開放創	S313				その他の手術あり	97	02	陰茎形成術	K819-2	1	2	動脈（皮）弁術、筋（皮）弁術	K016	1	2	中心静脈注射	G005						
			膣および外陰の開放創	S314					97	02	陰茎全摘術	K825	1	2	遊離皮弁術（顕微鏡下血管柄付きのもの）その他の場合	K0172	1	1	人工呼吸	J045$						
			その他および詳細不明の外性器の開放創	S315					97	02	陰茎切断術	K826	1	2	複合組織移植術	K019										
			腹部のその他および部位不明の開放創	S318					97	02	陰茎折症手術	K826-2	1	2	自家遊離複合組織移植術（顕微鏡下血管柄付きのもの）	K020										

診断群分類			医療資源を最も投入した傷病名		年齢、出生時体重			手術					手術・処置等1				手術・処置等2				定義副傷病				重症度等	
MDC	コード	分類名	ICD名称	ICDコード	コード	フラグ	年齢、出生時体重	手術分岐	対応コード	フラグ	点数表名称	区分番号等	対応コード	フラグ	処置等名称	区分番号等	対応コード	フラグ	処置等名称	区分番号等	対応コード	フラグ	疾患名	疾患コードまたはICDコード	フラグ	重症度等
			卵巣損傷	S374$					97	02	精巣摘出術	K830	1	2	粘膜移植術	K021$										
			卵管損傷	S375$					97	02	精巣外傷手術	K830-2$	1	2	粘膜弁手術	K021-2$										
			子宮損傷	S376$					97	02	会陰形成手術	K851$	1	2	組織拡張器による再建手術(一連につき)その他の場合	K0222										
			外性器の挫滅損傷	S380					97	02	外陰・膣血腫除去術	K851-2	1	2	骨移植術(軟骨移植術を含む。)	K059$										
			外性器の外傷性切断	S382					97	02	膣壁裂創縫合術(分娩時を除く。)	K852$	1	1	分層植皮術	K013$										
			外陰および膣内異物	T192					97	03	膀胱瘻造設術	K805	1	1	全層植皮術	K013-2$										
			子宮内異物[各部位]	T193					97	97		その他のKコード														
			尿路性器のその他の部位および多部位における異物	T198				子宮全摘術等	01	01	子宮全摘術	K877														
			尿路性器内異物, 部位不明	T199					01	01	卵巣部分切除術(腟式を含む。)	K887$														
									01	01	子宮破裂手術	K903$														
16	0980	骨盤損傷	仙骨骨折	S321$				手術なし	99	99	手術なし		1	2	血管塞栓術(頭部、胸腔、腹腔内血管等)	K615$	1	3	人工腎臓 その他の場合	J0383						
			尾骨骨折	S322$				その他の手術あり	97	97		その他のKコード	1	1	人工肛門造設術	K726	1	2	中心静脈注射	G005						
			腸骨骨折	S323$				体外式脊椎固定術等	01	01	体外式脊椎固定術	K144	1	1	膀胱瘻造設術	K805	1	1	人工呼吸	J045$						
			寛骨臼骨折	S324$					01	01	仙腸関節脱臼観血的手術	K119														
			恥骨骨折	S325$					01	01	恥骨結合離開観血的手術	K120														
			腰椎および骨盤の多発骨折	S327$					01	01	腸骨翼骨折観血的手術	K124														
			腰椎および骨盤のその他および部位不明の骨折	S328$					01	01	骨盤骨折観血的手術(腸骨翼骨折を除く。)	K125														
			仙腸関節および仙尾関節の脱臼	S332					01	01	脊椎、骨盤内異物(挿入物)除去術	K128														
			腰椎および骨盤のその他および部位不明の脱臼	S333					01	01	仙腸関節固定術	K143														
			恥骨結合の外傷性離開	S334					01	02	骨折経皮的鋼線刺入固定術 鎖骨、膝蓋骨、手、足、指(手、足)その他	K0453														
			腰椎の捻挫およびストレイン	S335					01	02	鋼線等による直達牽引(初日。観血的に行った場合の手技料を含む。)(1局所につき)	K083														
			仙腸関節の捻挫およびストレイン	S336					01	02	骨盤骨折非観血的整復術	K121														
			腰椎および骨盤のその他および部位不明の捻挫およびストレイン	S337																						
			腹部, 下背部および骨盤部のその他および詳細不明の神経損傷	S348																						
			骨盤臓器の多発性損傷	S377$																						
			その他の骨盤臓器の損傷	S378$																						
			詳細不明の骨盤臓器の損傷	S379$																						
			腹部, 下背部および骨盤部のその他および部位不明の外傷性切断	S383																						
			腹部, 下背部および骨盤部のその他および詳細不明の損傷	S39$																						
16	0990	多部位外傷	肩関節の捻挫およびストレイン	S434				手術なし	99	99	手術なし		1	2	皮弁作成術、移動術、切断術、遷延皮弁術	K015$	1	3	人工腎臓 その他の場合	J0383						
			肩鎖関節の捻挫およびストレイン	S435				手術あり	97	01	関節形成手術 肩、股、膝	K0801	1	2	動脈(皮)弁術、筋(皮)弁術	K016	1	2	中心静脈注射	G005						
			胸鎖関節の捻挫およびストレイン	S436					97	01	関節形成手術 肩、股、膝+人工骨頭挿入術 肩、股	K0801+K0811	1	2	遊離皮弁術(顕微鏡下血管柄付きのもの)その他の場合	K0172	1	1	人工呼吸	J045$						
			肩甲<上肢>帯のその他および部位不明の捻挫およびストレイン	S437					97	01	関節形成手術 肩、股、膝+人工関節置換術 肩、股、膝	K0801+K0821	1	2	複合組織移植術	K019										
			肩および上腕のその他および詳細不明の損傷	S49$					97	01	関節鏡下肩関節唇形成術	K080-5	1	2	自家遊離複合組織移植術(顕微鏡下血管柄付きのもの)	K020										
			前腕のその他および詳細不明の損傷	S59$					97	01	関節鏡下肩関節唇形成術+人工骨頭挿入術 肩、股	K080-5+K0811	1	2	組織拡張器による再建手術(一連につき)その他の場合	K0222										
			手首および手のその他および詳細不明の損傷	S69$					97	01	関節鏡下肩関節唇形成術+人工関節置換術 肩、股、膝	K080-5+K0821	1	1	分層植皮術	K013$										
			股関節部および大腿のその他および詳細不明の損傷	S79$					97	01	人工骨頭挿入術 肩、股	K0811	1	1	全層植皮術	K013-2$										
			下腿のその他および詳細不明の損傷	S89$					97	01	人工関節置換術 肩、股、膝	K0821	1	1	超音波骨折治療法(一連につき)	K047-3										
			足首および足のその他および詳細不明の損傷	S99$					97	01	四肢切断術	K084$														
			多部位の表在損傷	T00$					97	01	肩甲帯離断術	K084-2														
			多部位の開放創	T01$					97	01	四肢関節離断術	K085$														
			多部位の骨折	T02$					97	01	断端形成術(軟部形成のみのもの)	K086$														
			多部位の脱臼, 捻挫およびストレイン	T03$					97	01	断端形成術(骨形成を要するもの)	K087$														
			多部位の挫滅損傷	T04$					97	01	切断四肢再接合術	K088$														

診断群分類			医療資源を最も投入した傷病名		年齢、出生時体重			手術					手術・処置等1				手術・処置等2				定義副傷病				重症度等	
MDC	コード	分類名	ICD名称	ICDコード	コード	フラグ	年齢、出生時体重	手術分岐	対応コード	フラグ	点数表名称	区分番号等	対応コード	フラグ	処置等名称	区分番号等	対応コード	フラグ	処置等名称	区分番号等	対応コード	フラグ	疾患名	疾患コードまたはICDコード	フラグ	重症度等
			多部位のその他の損傷，他に分類されないもの	T06$					97	01	動脈形成術、吻合術　指(手、足)の動脈	K6104														
			詳細不明の多発性損傷	T07					97	01	動脈形成術、吻合術　その他の動脈	K6105														
									97	02	関節滑膜切除術	K066$														
									97	02	関節鏡下関節滑膜切除術	K066-2$														
									97	02	滑液膜摘出術	K066-3$														
									97	02	関節鏡下滑液膜摘出術	K066-4$														
									97	02	膝蓋骨滑液嚢切除術	K066-5														
									97	02	関節鏡下膝蓋骨滑液嚢切除術	K066-6														
									97	02	掌指関節滑膜切除術	K066-7														
									97	02	関節鏡下掌指関節滑膜切除術	K066-8														
									97	03	小児創傷処理(6歳未満)	K000-2$														
									97	03	爪甲除去術	K089														
									97	97		その他のKコード														
16	0995	気道熱傷	気道の熱傷および腐食	T27$					99	99	手術なし						1	3	人工腎臓　その他の場合	J0383						
									97	97	手術あり						1	2	中心静脈注射	G005						
																	1	1	人工呼吸	J045$						
16	1000	熱傷・化学熱傷・凍傷・電撃傷	日焼け	L55$	1	1	Burn Index10未満	手術なし	99	99	手術なし		1	3	気管切開術	K386	1	3	人工腎臓　その他の場合	J0383						
			紫外線によるその他の急性皮膚変化	L56$	2	2	Burn Index10以上	その他の手術あり	97	97		その他のKコード	1	3	人工肛門造設術	K726	1	2	中心静脈注射	G005						
			頭部および頸部の程度不明の熱傷	T200				分層植皮術　25平方センチメートル未満等	02	02	分層植皮術　25平方センチメートル未満	K0131	1	2	皮弁作成術、移動術、切断術、遷延皮弁術	K015$	1	1	人工呼吸	J045$						
			頭部および頸部の第1度熱傷	T201					02	02	分層植皮術　25平方センチメートル以上100平方センチメートル未満	K0132	1	2	動脈(皮)弁術、筋(皮)弁術	K016										
			頭部および頸部の第2度熱傷	T202					02	02	分層植皮術　100平方センチメートル以上200平方センチメートル未満	K0133	1	2	遊離皮弁術(顕微鏡下血管柄付きのもの)その他の場合	K0172										
			頭部および頸部の第3度熱傷	T203					02	02	全層植皮術　25平方センチメートル未満	K013-21	1	2	複合組織移植術	K019										
			頭部および頸部の程度不明の腐食	T204					02	02	全層植皮術　25平方センチメートル以上100平方センチメートル未満	K013-22	1	2	自家遊離複合組織移植術(顕微鏡下血管柄付きのもの)	K020										
			頭部および頸部の第1度腐食	T205					02	02	全層植皮術　100平方センチメートル以上200平方センチメートル未満	K013-23	1	2	組織拡張器による再建手術(一連につき)その他の場合	K0222										
			頭部および頸部の第2度腐食	T206				分層植皮術　200平方センチメートル以上等	01	01	分層植皮術　200平方センチメートル以上	K0134														
			頭部および頸部の第3度腐食	T207					01	01	全層植皮術　200平方センチメートル以上	K013-24														
			体幹の程度不明の熱傷	T210																						
			体幹の第1度熱傷	T211																						
			体幹の第2度熱傷	T212																						
			体幹の第3度熱傷	T213																						
			体幹の程度不明の腐食	T214																						
			体幹の第1度腐食	T215																						
			体幹の第2度腐食	T216																						
			体幹の第3度腐食	T217																						
			肩および上肢の程度不明の熱傷，手首および手を除く	T220																						
			肩および上肢の第1度熱傷，手首および手を除く	T221																						
			肩および上肢の第2度熱傷，手首および手を除く	T222																						
			肩および上肢の第3度熱傷，手首および手を除く	T223																						
			肩および上肢の程度不明の腐食，手首および手を除く	T224																						
			肩および上肢の第1度腐食，手首および手を除く	T225																						
			肩および上肢の第2度腐食，手首および手を除く	T226																						
			肩および上肢の第3度腐食，手首および手を除く	T227																						
			手首および手の程度不明の熱傷	T230																						
			手首および手の第1度熱傷	T231																						
			手首および手の第2度熱傷	T232																						
			手首および手の第3度熱傷	T233																						
			手首および手の程度不明の腐食	T234																						
			手首および手の第1度腐食	T235																						

診断群分類			医療資源を最も投入した傷病名		年齢、出生時体重			手術					手術・処置等1				手術・処置等2				定義副傷病				重症度等	
MDC	コード	分類名	ICD名称	ICDコード	コード	フラグ	年齢、出生時体重	手術分岐	対応コード	フラグ	点数表名称	区分番号等	対応コード	フラグ	処置等名称	区分番号等	対応コード	フラグ	処置等名称	区分番号等	対応コード	フラグ	疾患名	疾患コードまたはICDコード	フラグ	重症度等
			手首および手の第2度腐食	T236																						
			手首および手の第3度腐食	T237																						
			股関節部および下肢の程度不明の熱傷，足首および足を除く	T240																						
			股関節部および下肢の第1度熱傷，足首および足を除く	T241																						
			股関節部および下肢の第2度熱傷，足首および足を除く	T242																						
			股関節部および下肢の第3度熱傷，足首および足を除く	T243																						
			股関節部および下肢の程度不明の腐食，足首および足を除く	T244																						
			股関節部および下肢の第1度腐食，足首および足を除く	T245																						
			股関節部および下肢の第2度腐食，足首および足を除く	T246																						
			股関節部および下肢の第3度腐食，足首および足を除く	T247																						
			足首および足の程度不明の熱傷	T250																						
			足首および足の第1度熱傷	T251																						
			足首および足の第2度熱傷	T252																						
			足首および足の第3度熱傷	T253																						
			足首および足の程度不明の腐食	T254																						
			足首および足の第1度腐食	T255																						
			足首および足の第2度腐食	T256																						
			足首および足の第3度腐食	T257																						
			口腔および咽頭の熱傷	T280																						
			内部腎尿路生殖器の熱傷	T283																						
			その他および詳細不明の内臓の熱傷	T284																						
			口腔および咽頭の腐食	T285																						
			多部位の熱傷，程度不明	T290																						
			多部位の熱傷，第1度以下と記載されたもの	T291																						
			多部位の熱傷，第2度以下と記載されたもの	T292																						
			多部位の熱傷，少なくとも1か所が第3度と記載されたもの	T293																						
			多部位の腐食，程度不明	T294																						
			多部位の腐食，第1度以下と記載されたもの	T295																						
			多部位の腐食，第2度以下と記載されたもの	T296																						
			多部位の腐食，少なくとも1か所が第3度と記載されたもの	T297																						
			部位不明の熱傷，程度不明	T300																						
			第1度熱傷，部位不明	T301																						
			第2度熱傷，部位不明	T302																						
			第3度熱傷，部位不明	T303																						
			部位不明の腐食，程度不明	T304																						
			第1度腐食，部位不明	T305																						
			第2度腐食，部位不明	T306																						
			第3度腐食，部位不明	T307																						
			傷害された体表面積による熱傷分類	T31$																						
			傷害された体表面積による腐食分類	T32$																						
			頭部の表在性凍傷	T330																						
			頚部の表在性凍傷	T331																						
			胸部＜郭＞の表在性凍傷	T332																						
			腹壁，下背部および骨盤部の表在性凍傷	T333																						
			腕の表在性凍傷	T334																						
			手首および手の表在性凍傷	T335																						
			股関節部および大腿の表在性凍傷	T336																						
			膝および下腿の表在性凍傷	T337																						
			足首および足の表在性凍傷	T338																						
			その他および部位不明の表在性凍傷	T339																						
			頭部の組織え＜壊＞死を伴う凍傷	T340																						
			頚部の組織え＜壊＞死を伴う凍傷	T341																						
			胸部＜郭＞の組織え＜壊＞死を伴う凍傷	T342																						

診断群分類			医療資源を最も投入した傷病名		年齢、出生時体重			手術					手術・処置等1				手術・処置等2				定義副傷病				重症度等	
MDC	コード	分類名	ICD名称	ICDコード	コード	フラグ	年齢、出生時体重	手術分岐	対応コード	フラグ	点数表名称	区分番号等	対応コード	フラグ	処置等名称	区分番号等	対応コード	フラグ	処置等名称	区分番号等	対応コード	フラグ	疾患名	疾患コードまたはICDコード	フラグ	重症度等
			腹壁，下背部および骨盤部の組織え＜壊＞死を伴う凍傷	T343																						
			腕の組織え＜壊＞死を伴う凍傷	T344																						
			手首および手の組織え＜壊＞死を伴う凍傷	T345																						
			股関節部および大腿の組織え＜壊＞死を伴う凍傷	T346																						
			膝および下腿の組織え＜壊＞死を伴う凍傷	T347																						
			足首および足の組織え＜壊＞死を伴う凍傷	T348																						
			その他および部位不明の組織え＜壊＞死を伴う凍傷	T349																						
			多部位の表在性凍傷	T350																						
			多部位の組織え＜壊＞死を伴う凍傷	T351																						
			頭部および頸部の詳細不明の凍傷	T352																						
			胸部＜郭＞，腹部，下背部および骨盤部の詳細不明の凍傷	T353																						
			上肢の詳細不明の凍傷	T354																						
			下肢の詳細不明の凍傷	T355																						
			多部位の詳細不明の凍傷	T356																						
			詳細不明の凍傷，部位不明	T357																						
			雷撃の作用	T750																						
			振動の作用	T752																						
			電流の作用	T754																						
16	1020	体温異常	熱および光線の作用	T67$				99	99		手術なし						1	3	人工腎臓　その他の場合	J0383	1	1	肺炎、急性気管支炎、急性細気管支炎	040080		
			低体温（症）	T68				97	97		手術あり						1	2	中心静脈注射	G005	1	1	誤嚥性肺炎	040081		
			低温のその他の作用	T69$													1	1	人工呼吸	J045$	1	1	腎臓または尿路の感染症	110310		
																					1	1	播種性血管内凝固症候群	130100		
16	1030	気圧による損傷	気圧または水圧の作用	T70$				99	99		手術なし		1	1	高気圧酸素治療	J027$	1	3	人工腎臓　その他の場合	J0383						
								97	97		手術あり						1	2	中心静脈注射	G005						
																	1	1	人工呼吸	J045$						
16	1040	損傷の続発性、後遺症	頭部損傷の続発・後遺症	T90$				99	99		手術なし						1	3	人工腎臓　その他の場合	J0383						
			頸部および体幹の表在損傷および開放創の続発・後遺症	T910				97	97		手術あり						1	2	中心静脈注射	G005						
			脊髄損傷の続発・後遺症	T913													1	1	人工呼吸	J045$						
			胸腔内臓器損傷の続発・後遺症	T914																						
			腹腔内および骨盤臓器の損傷の続発・後遺症	T915																						
			頸部または体幹のその他の明示された損傷の続発・後遺症	T918																						
			頸部および体幹の詳細不明の損傷の続発・後遺症	T919																						
			上肢の開放創の続発・後遺症	T920																						
			上肢の脱臼，捻挫およびストレインの続発・後遺症	T923																						
			上肢の神経損傷の続発・後遺症	T924																						
			上肢の筋および腱の損傷の続発・後遺症	T925																						
			上肢の挫滅損傷および外傷性切断の続発・後遺症	T926																						
			上肢のその他の明示された損傷の続発・後遺症	T928																						
			上肢の詳細不明の損傷の続発・後遺症	T929																						
			下肢の開放創の続発・後遺症	T930																						
			下肢の脱臼，捻挫およびストレインの続発・後遺症	T933																						
			下肢の神経損傷の続発・後遺症	T934																						
			下肢の筋および腱の損傷の続発・後遺症	T935																						
			下肢の挫滅損傷および外傷性切断の続発・後遺症	T936																						

診断群分類			医療資源を最も投入した傷病名		年齢、出生時体重			手術					手術・処置等1				手術・処置等2				定義副傷病				重症度等	
MDC	コード	分類名	ICD名称	ICDコード	コード	フラグ	年齢、出生時体重	手術分岐	対応コード	フラグ	点数表名称	区分番号等	対応コード	フラグ	処置等名称	区分番号等	対応コード	フラグ	処置等名称	区分番号等	対応コード	フラグ	疾患名	疾患コードまたはICDコード	フラグ	重症度等
			下肢のその他の明示された損傷の続発・後遺症	T938																						
			下肢の詳細不明の損傷の続発・後遺症	T939																						
			多部位および部位不明の損傷の続発・後遺症	T94$																						
			熱傷，腐食および凍傷の続発・後遺症	T95$																						
			薬物，薬剤および生物学的製剤による中毒の続発・後遺症	T96																						
			薬用を主としない物質の毒作用の続発・後遺症	T97																						
			外因のその他および詳細不明の作用の続発・後遺症	T98$																						
16	1060	詳細不明の損傷等	体幹の表在損傷，部位不明	T090				手術なし	99	99	手術なし						1	3	人工腎臓　その他の場合	J0383						
			体幹の開放創，部位不明	T091				手術あり	97	97	手術あり						1	2	中心静脈注射	G005						
			体幹の詳細不明の関節および靭帯の脱臼，捻挫およびストレイン	T092													1	1	人工呼吸	J045$						
			脊髄損傷，部位不明	T093																						
			体幹の詳細不明の神経，脊髄神経根および神経そう＜叢＞の損傷	T094																						
			体幹の詳細不明の筋および腱の損傷	T095																						
			体幹のその他の明示された損傷，部位不明	T098																						
			体幹の詳細不明の損傷，部位不明	T099																						
			上肢の骨折，部位不明	T10$																						
			上肢の表在損傷，部位不明	T110																						
			上肢の詳細不明の損傷，部位不明	T119																						
			下肢の骨折，部位不明	T12$																						
			下肢の表在損傷，部位不明	T130																						
			下肢の開放創，部位不明	T131																						
			下肢の詳細不明の関節および靭帯の脱臼，捻挫およびストレイン，部位不明	T132																						
			下肢の詳細不明の神経損傷，部位不明	T133																						
			下肢の詳細不明の血管損傷，部位不明	T134																						
			下肢の詳細不明の筋および腱の損傷，部位不明	T135																						
			下肢のその他の明示された損傷，部位不明	T138																						
			下肢の詳細不明の損傷，部位不明	T139																						
			部位不明の表在損傷	T140																						
			部位不明の開放創	T141																						
			部位不明の骨折	T142$																						
			部位不明の脱臼，捻挫およびストレイン	T143																						
			部位不明の神経損傷	T144																						
			部位不明の血管損傷	T145																						
			部位不明の筋および腱の損傷	T146																						
			部位不明のその他の損傷	T148																						
			損傷，詳細不明	T149																						
			消化管内異物，部位不明	T189																						
			内部腎尿路生殖器の腐食	T288																						
			その他および詳細不明の内臓の腐食	T289																						
			放射線の作用，詳細不明	T66																						
			窒息	T71																						
			その他の欠乏・消耗の作用	T73$																						
			溺死および死に至らない溺水	T751																						
			動揺病	T753																						
			外因のその他の明示された作用	T758																						
			アナフィラキシーショック，詳細不明	T782																						
			血管神経浮腫	T783																						
			アレルギー，詳細不明	T784																						
			その他の有害作用，他に分類されないもの	T788																						

診断群分類			医療資源を最も投入した傷病名		年齢、出生時体重			手術					手術・処置等1				手術・処置等2				定義副傷病				重症度等	
MDC	コード	分類名	ICD名称	ICDコード	コード	フラグ	年齢、出生時体重	手術分岐	対応コード	フラグ	点数表名称	区分番号等	対応コード	フラグ	処置等名称	区分番号等	対応コード	フラグ	処置等名称	区分番号等	対応コード	フラグ	疾患名	疾患コードまたはICDコード	フラグ	重症度等
			有害作用，詳細不明	T789																						
			外傷性ショック	T794																						
			外傷性無尿	T795																						
			外傷性皮下気腫	T797																						
			外傷のその他の早期合併症	T798																						
			外傷の詳細不明の早期合併症	T799																						
16	1070	薬物中毒（その他の中毒）	全身性抗生物質による中毒	T36$					99	99	手術なし						3	5	吸着式血液浄化法	J041	1	1	肺炎、急性気管支炎、急性細気管支炎	040080		
			その他の全身性抗感染薬および抗寄生虫薬による中毒	T37$					97	97	手術あり						3	4	血漿交換療法	J039	1	1	誤嚥性肺炎	040081		
			ホルモン類，その合成代替薬および拮抗薬による中毒，他に分類されないもの	T38$													2	3	人工腎臓　その他の場合	J0383	1	1	頻脈性不整脈	050070		
			非オピオイド系鎮痛薬，解熱薬および抗リウマチ薬による中毒	T39$													1	2	中心静脈注射	G005	1	1	心不全	050130		
			麻薬および精神変容薬［幻覚発現薬］による中毒	T40$													1	1	人工呼吸	J045$	1	1	急性腎不全	110290		
			麻酔薬および治療用ガス類による中毒	T41$																						
			抗てんかん薬，鎮静・催眠薬および抗パーキンソン病薬による中毒	T42$																						
			向精神薬による中毒，他に分類されないもの	T43$																						
			主として自律神経系に作用する薬物による中毒	T44$																						
			主として全身および血液に作用する薬物による中毒，他に分類されないもの	T45$																						
			主として心血管系に作用する薬物による中毒	T46$																						
			主として消化器系に作用する薬物による中毒	T47$																						
			主として平滑筋，骨格筋および呼吸器系に作用する薬物による中毒	T48$																						
			主として皮膚および粘膜に作用する局所用薬物，眼科用薬，耳鼻咽喉科用薬および歯科用薬による中毒	T49$																						
			利尿薬，その他および詳細不明の薬物，薬剤および生物学的製剤による中毒	T50$																						
			アルコールの毒作用	T51$																						
			有機溶剤の毒作用	T52$																						
			脂肪族および芳香族炭化水素のハロゲン誘導体の毒作用	T53$																						
			腐食性物質の毒作用	T54$																						
			石鹸および洗浄剤の毒作用	T55																						
			金属の毒作用	T56$																						
			その他の無機物質の毒作用	T57$																						
			一酸化炭素の毒作用	T58																						
			その他の気体，フュームおよび蒸気の毒作用	T59$																						
			農薬の毒作用	T60$																						
			海産食品として摂取された有害物質の毒作用	T61$																						
			食物として摂取されたその他の有害物質による毒作用	T62$																						
			有毒動物との接触による毒作用	T63$																						
			アフラトキシンおよびその他の真菌毒素＜マイコトキシン＞による食物汚染物質の毒作用	T64																						
			その他および詳細不明の物質の毒作用	T65$																						
			薬物および薬剤の詳細不明の有害作用	T887																						
17	0020	精神作用物質使用による精神および行動の障害	アルコール使用＜飲酒＞による精神および行動の障害　急性中毒	F100	0	0	GAF40以上		99	99	手術なし		1	1	SPECT	E101	1	5	リハビリテーション		1	1	アルコール依存症候群	010250		

診断群分類			医療資源を最も投入した傷病名		年齢、出生時体重			手術					手術・処置等1				手術・処置等2				定義副傷病				重症度等	
MDC	コード	分類名	ICD名称	ICDコード	コード	フラグ	年齢、出生時体重	手術分岐	対応コード	フラグ	点数表名称	区分番号等	対応コード	フラグ	処置等名称	区分番号等	対応コード	フラグ	処置等名称	区分番号等	対応コード	フラグ	疾患名	疾患コードまたはICDコード	フラグ	重症度等
			アルコール使用＜飲酒＞による精神および行動の障害　有害な使用	F101	1	1	GAF40未満		97	97	手術あり						1	5	精神科専門療法		1	1	アルコール性肝障害	060280		
			アルコール使用＜飲酒＞による精神および行動の障害　離脱状態	F103													1	2	中心静脈注射	G005						
			アルコール使用＜飲酒＞による精神および行動の障害　せん妄を伴う離脱状態	F104													1	1	人工呼吸	J045$						
			アルコール使用＜飲酒＞による精神および行動の障害　精神病性障害	F105																						
			アルコール使用＜飲酒＞による精神および行動の障害　健忘症候群	F106																						
			アルコール使用＜飲酒＞による精神および行動の障害　その他の精神および行動の障害	F108																						
			アルコール使用＜飲酒＞による精神および行動の障害　詳細不明の精神および行動の障害	F109																						
			アヘン類使用による精神および行動の障害	F11$																						
			大麻類使用による精神および行動の障害	F12$																						
			鎮静薬または催眠薬使用による精神および行動の障害	F13$																						
			コカイン使用による精神および行動の障害	F14$																						
			カフェインを含むその他の精神刺激薬使用による精神および行動の障害	F15$																						
			幻覚薬使用による精神および行動の障害	F16$																						
			タバコ使用＜喫煙＞による精神および行動の障害	F17$																						
			揮発性溶剤使用による精神および行動の障害	F18$																						
			多剤使用およびその他の精神作用物質使用による精神および行動の障害	F19$																						
17	0030	統合失調症，統合失調症型障害および妄想性障害	統合失調症	F20$	0	0	GAF40以上		99	99	手術なし		1	1	SPECT	E101	1	5	リハビリテーション							
			統合失調症型障害	F21	1	1	GAF40未満		97	97	手術あり						1	5	精神科専門療法							
			持続性妄想性障害	F22$													1	2	中心静脈注射	G005						
			急性一過性精神病性障害	F23$													1	1	人工呼吸	J045$						
			感応性妄想性障害	F24																						
			統合失調感情障害	F25$																						
			その他の非器質性精神病性障害	F28																						
			詳細不明の非器質性精神病	F29																						
17	0040	気分[感情]障害	躁病エピソード	F30$	0	0	GAF40以上		99	99	手術なし		1	1	SPECT	E101	1	5	リハビリテーション							
			双極性感情障害＜躁うつ病＞	F31$	1	1	GAF40未満		97	97	手術あり						1	5	精神科専門療法							
			うつ病エピソード	F32$													1	2	中心静脈注射	G005						
			反復性うつ病性障害	F33$													1	1	人工呼吸	J045$						
			持続性気分[感情]障害	F34$																						
			その他の気分[感情]障害	F38$																						
			詳細不明の気分[感情]障害	F39																						
17	0050	神経症性障害，ストレス関連障害および身体表現性障害	恐怖症性不安障害	F40$	0	0	GAF40以上		99	99	手術なし		1	1	SPECT	E101	1	5	リハビリテーション							
			その他の不安障害	F41$	1	1	GAF40未満		97	97	手術あり						1	5	精神科専門療法							
			強迫性障害＜強迫神経症＞	F42$													1	2	中心静脈注射	G005						
			重度ストレスへの反応および適応障害	F43$													1	1	人工呼吸	J045$						
			解離性[転換性]障害	F44$																						
			身体表現性障害	F45$																						
			その他の神経症性障害	F48$																						

診断群分類			医療資源を最も投入した傷病名		年齢、出生時体重			手術					手術・処置等1				手術・処置等2				定義副傷病				重症度等	
MDC	コード	分類名	ICD名称	ICDコード	コード	フラグ	年齢、出生時体重	手術分岐	対応コード	フラグ	点数表名称	区分番号等	対応コード	フラグ	処置等名称	区分番号等	対応コード	フラグ	処置等名称	区分番号等	対応コード	フラグ	疾患名	疾患コードまたはICDコード	フラグ	重症度等
17	0060	その他の精神及び行動の障害	器質性健忘症候群，アルコールその他の精神作用物質によらないもの	F04	0	0	GAF40以上		99	99	手術なし		1	1	SPECT	E101	1	5	リハビリテーション							
			せん妄，アルコールその他の精神作用物質によらないもの	F05$	1	1	GAF40未満		97	97	手術あり						1	5	精神科専門療法							
			脳の損傷および機能不全ならびに身体疾患によるその他の精神障害	F06$													1	2	中心静脈注射	G005						
			脳の疾患，損傷および機能不全による人格および行動の障害	F07$													1	1	人工呼吸	J045$						
			詳細不明の器質性または症状性精神障害	F09																						
			非定型神経性無食欲症	F501																						
			非定型神経性大食症	F503																						
			その他の心理的障害に関連した過食	F504																						
			その他の心理的障害に関連した嘔吐	F505																						
			その他の摂食障害	F508																						
			摂食障害，詳細不明	F509																						
			非器質性睡眠障害	F51$																						
			性機能不全，器質性障害または疾病によらないもの	F52$																						
			産じょく<褥>に関連した精神および行動の障害，他に分類されないもの	F53$																						
			他に分類される障害または疾病に関連する心理的または行動的要因	F54																						
			依存を生じない物質の乱用	F55																						
			生理的障害および身体的要因に関連した詳細不明の行動症候群	F59																						
			特定の人格障害	F60$																						
			混合性およびその他の人格障害	F61																						
			持続的人格変化，脳損傷および脳疾患によらないもの	F62$																						
			習慣および衝動の障害	F63$																						
			性同一性障害	F64$																						
			性嗜好の障害	F65$																						
			性発達および方向づけに関連する心理および行動の障害	F66$																						
			その他の成人の人格および行動の障害	F68$																						
			詳細不明の成人の人格および行動の障害	F69																						
			軽度精神遅滞	F70$																						
			中等度精神遅滞	F71$																						
			重度精神遅滞	F72$																						
			最重度精神遅滞	F73$																						
			その他の精神遅滞	F78$																						
			詳細不明の精神遅滞	F79$																						
			会話および言語の特異的発達障害	F80$																						
			学習能力の特異的発達障害	F81$																						
			運動機能の特異的発達障害	F82																						
			混合性特異的発達障害	F83																						
			広汎性発達障害	F84$																						
			その他の心理的発達障害	F88																						
			詳細不明の心理的発達障害	F89																						
			多動性障害	F90$																						
			行為障害	F91$																						
			行為および情緒の混合性障害	F92$																						
			小児<児童>期に特異的に発症する情緒障害	F93$																						
			小児<児童>期および青年期に特異的に発症する社会的機能の障害	F94$																						
			チック障害	F95$																						
			小児<児童>期および青年期に通常発症するその他の行動および情緒の障害	F98$																						
			精神障害，詳細不明	F99																						
18	0010	敗血症	サルモネラ敗血症	A021	00	0	1歳以上		99	99	手術なし						3	5	吸着式血液浄化法	J041						
			リステリア性敗血症	A327	01	1	1歳未満		97	97	手術あり						3	4	持続緩徐式血液濾過	J038-2						

診断群分類			医療資源を最も投入した傷病名		年齢、出生時体重			手術					手術・処置等1				手術・処置等2				定義副傷病				重症度等	
MDC	コード	分類名	ICD名称	ICDコード	コード	フラグ	年齢、出生時体重	手術分岐	対応コード	フラグ	点数表名称	区分番号等	対応コード	フラグ	処置等名称	区分番号等	対応コード	フラグ	処置等名称	区分番号等	対応コード	フラグ	疾患名	疾患コードまたはICDコード	フラグ	重症度等
			ウォータハウス・フリーデリクセン＜Waterhouse－Friderichsen＞症候群	A391													2	3	人工腎臓 その他の場合	J0383						
			急性髄膜炎菌菌血症	A392													2	2	中心静脈注射	G005						
			慢性髄膜炎菌菌血症	A393													2	1	人工呼吸	J045$						
			髄膜炎菌菌血症，詳細不明	A394													1	9	ガンマグロブリン							
			髄膜炎菌性心疾患	A395																						
			その他の髄膜炎菌感染症	A398																						
			髄膜炎菌感染症，詳細不明	A399																						
			レンサ球菌性敗血症	A40$																						
			その他の敗血症	A41$																						
			播種性ヘルペスウイルス疾患	B007																						
			サイトメガロウイルス（性）肺臓炎	B250																						
			サイトメガロウイルス（性）膵炎	B252																						
			カンジダ性心内膜炎	B376																						
			カンジダ性敗血症	B377																						
			播種性コクシジオイデス症	B387																						
			カプスラーツム播種性ヒストプラスマ症	B393																						
			播種性ブラストミセス症	B407																						
			播種性パラコクシジオイデス症	B417																						
			播種性スポロトリコーシス	B427																						
			播種性アスペルギルス症	B447																						
			播種性ムーコル＜ムコール＞症	B464																						
18	0020	性感染症	先天梅毒	A50$				99	99	手術なし							1	3	人工腎臓 その他の場合	J0383						
			早期梅毒	A51$				97	97	手術あり							1	2	中心静脈注射	G005						
			晩期梅毒	A52$													1	1	人工呼吸	J045$						
			その他および詳細不明の梅毒	A53$																						
			淋菌感染症	A54$																						
			クラミジア性リンパ肉芽腫（性病性）	A55																						
			下部尿路性器のクラミジア感染症	A560																						
			骨盤腹膜およびその他の腎尿路生殖器のクラミジア感染症	A561																						
			肛門および直腸のクラミジア感染症	A563																						
			咽頭のクラミジア感染症	A564																						
			その他の部位の性的伝播性クラミジア感染症	A568																						
			軟性下疳	A57																						
			そけい＜鼠径＞（部）肉芽腫	A58																						
			トリコモナス症	A59$																						
			肛門性器ヘルペスウイルス［単純ヘルペス］感染症	A60$																						
			主として性的伝播様式をとるその他の明示された感染症	A638																						
			性的伝播様式をとる詳細不明の感染症	A64																						
			非性病性梅毒	A65																						
			フランベジア＜yaws＞	A66$																						
			ピンタ＜pinta＞［カラート＜carate＞］	A67$																						
18	0030	その他の感染症（真菌を除く。）	急性アメーバ赤痢	A060				99	99	手術なし							1	3	人工腎臓 その他の場合	J0383						
			慢性腸アメーバ症	A061				97	97	手術あり							1	2	中心静脈注射	G005						
			アメーバ性非赤痢性大腸炎	A062													1	1	人工呼吸	J045$						
			腸管アメーバ肉芽腫	A063																						
			皮膚アメーバ症	A067																						
			その他の部位のアメーバ感染症	A068																						
			アメーバ症，詳細不明	A069																						
			その他の原虫性腸疾患	A07$																						
			骨および関節の結核	A180																						
			腎尿路生殖器系の結核	A181																						
			皮膚および皮下組織の結核	A184																						
			眼の結核	A185																						
			耳の結核	A186																						
			副腎の結核	A187																						
			その他の明示された臓器の結核	A188																						
			ペスト	A20$																						
			野兎病＜ツラレミア＞	A21$																						
			炭疽	A22$																						

診断群分類			医療資源を最も投入した傷病名		年齢、出生時体重			手術					手術・処置等1				手術・処置等2				定義副傷病				重症度等	
MDC	コード	分類名	ICD名称	ICDコード	コード	フラグ	年齢、出生時体重	手術分岐	対応コード	フラグ	点数表名称	区分番号等	対応コード	フラグ	処置等名称	区分番号等	対応コード	フラグ	処置等名称	区分番号等	対応コード	フラグ	疾患名	疾患コードまたはICDコード	フラグ	重症度等
			ブルセラ症	A23$																						
			鼻疽および類鼻疽	A24$																						
			咬傷症	A25$																						
			類丹毒	A26$																						
			レプトスピラ症	A27$																						
			その他の人畜共通細菌性疾患，他に分類されないもの	A28$																						
			ハンセン＜Hansen＞病	A30$																						
			皮膚非結核性抗酸菌感染症	A311																						
			その他の非結核性抗酸菌感染症	A318																						
			皮膚リステリア症	A320																						
			その他の型のリステリア症	A328																						
			リステリア症，詳細不明	A329																						
			新生児破傷風	A33																						
			産科的破傷風	A34																						
			その他の破傷風	A35																						
			ジフテリア	A36$																						
			パラ百日咳菌による百日咳	A371																						
			猩紅熱	A38																						
			放線菌症＜アクチノミセス症＞	A42$																						
			非肺炎性レジオネラ症［ポンティアック＜Pontiac＞熱］	A482																						
			ブラジル紫斑熱	A484																						
			その他の明示された細菌性疾患	A488																						
			部位不明の細菌感染症	A49$																						
			回帰熱	A68$																						
			え＜壊＞死性潰瘍性口内炎	A690																						
			ライム＜Lyme＞病	A692																						
			その他の明示されたスピロヘータ感染症	A698																						
			スピロヘータ感染症，詳細不明	A699																						
			オウム病クラミジア感染症	A70																						
			その他のクラミジア疾患	A748																						
			クラミジア感染症，詳細不明	A749																						
			発疹チフス	A75$																						
			紅斑熱［マダニ媒介リケッチア症］	A77$																						
			Q熱	A78																						
			その他のリケッチア症	A79$																						
			デング熱［古典デング］	A90																						
			デング出血熱	A91																						
			その他の蚊媒介ウイルス熱	A92$																						
			その他の節足動物媒介ウイルス熱，他に分類されないもの	A93$																						
			詳細不明の節足動物媒介ウイルス熱	A94																						
			黄熱	A95$																						
			アレナウイルス出血熱	A96$																						
			その他のウイルス性出血熱，他に分類されないもの	A98$																						
			詳細不明のウイルス性出血熱	A99																						
			ヘルペスウイルス（性）小水疱性皮膚炎	B001																						
			ヘルペスウイルス（性）歯肉口内炎および咽頭扁桃炎	B002																						
			その他の型のヘルペスウイルス感染症	B008																						
			ヘルペスウイルス感染症，詳細不明	B009																						
			痘瘡	B03																						
			サル痘	B04																						
			ウイルス（性）いぼ＜疣＞＜疣贅＞	B07																						
			その他のオルソポックスウイルス感染症	B080																						
			伝染性軟属腫	B081																						
			突発性発疹［第6病］	B082																						
			発疹を伴うエンテロウイルス性小水疱性口内炎	B084																						
			エンテロウイルス性水疱性咽頭炎	B085																						
			皮膚および粘膜病変を特徴とするその他の明示されたウイルス感染症	B088																						
			詳細不明の皮膚および粘膜病変を特徴とするウイルス感染症	B09																						

診断群分類			医療資源を最も投入した傷病名		年齢、出生時体重			手術					手術・処置等1				手術・処置等2				定義副傷病				重症度等	
MDC	コード	分類名	ICD名称	ICDコード	コード	フラグ	年齢、出生時体重	手術分岐	対応コード	フラグ	点数表名称	区分番号等	対応コード	フラグ	処置等名称	区分番号等	対応コード	フラグ	処置等名称	区分番号等	対応コード	フラグ	疾患名	疾患コードまたはICDコード	フラグ	重症度等
			その他のサイトメガロウイルス病	B258																						
			サイトメガロウイルス病，詳細不明	B259																						
			ムンプス精巣＜睾丸＞炎	B260																						
			ムンプス，その他の合併症を伴うもの	B268																						
			ムンプス，合併症を伴わないもの	B269																						
			その他のウイルス疾患，他に分類されないもの	B33$																						
			部位不明のウイルス感染症	B34$																						
			熱帯熱マラリア	B50$																						
			三日熱マラリア	B51$																						
			四日熱マラリア	B52$																						
			その他の寄生虫学的に確認されたマラリア	B53$																						
			詳細不明のマラリア	B54																						
			リーシュマニア症	B55$																						
			アフリカ　トリパノソーマ症	B56$																						
			シャガス＜Chagas＞病	B57$																						
			トキソプラズマ眼障害	B580																						
			トキソプラズマ肝炎	B581																						
			肺トキソプラズマ症	B583																						
			トキソプラズマ症，その他の臓器障害を伴うもの	B588																						
			トキソプラズマ症，詳細不明	B589																						
			その他の原虫疾患，他に分類されないもの	B60$																						
			詳細不明の原虫疾患	B64																						
			ビルハルツ住血吸虫症［尿住血吸虫症］	B650																						
			マンソン住血吸虫症［腸住血吸虫症］	B651																						
			日本住血吸虫症	B652																						
			セルカリア皮膚炎	B653																						
			その他の住血吸虫症	B658																						
			オピストルキス症	B660																						
			肝吸虫＜肝ジストマ＞症	B661																						
			二腔吸虫感染症	B662																						
			肝蛭症	B663																						
			肥大吸虫症	B665																						
			その他の明示された吸虫感染症	B668																						
			吸虫感染症，詳細不明	B669																						
			エキ＜ヒ＞ノコックス症	B67$																						
			条虫症	B68$																						
			のう＜嚢＞（尾）虫症	B69$																						
			裂頭条虫症および孤虫症＜スパルガーヌム症＞	B70$																						
			その他の条虫感染症	B71$																						
			メジナ虫症＜ドラカ＜ク＞ンクルス症＞	B72																						
			オンコセルカ症	B73																						
			フィラリア症＜糸状虫症＞	B74$																						
			旋毛虫症	B75																						
			鉤虫症	B76$																						
			回＜蛔＞虫症	B77$																						
			糞線虫症	B78$																						
			鞭虫症	B79																						
			ぎょう＜蟯＞虫症	B80																						
			その他の腸ぜん＜蠕＞虫症，他に分類されないもの	B81$																						
			詳細不明の腸寄生虫症	B82$																						
			その他のぜん＜蠕＞虫症	B83$																						
			シラミ症およびケジラミ症	B85$																						
			かいせん＜疥癬＞	B86																						
			ハエ幼虫症	B87$																						
			その他の寄生症	B88$																						
			結核の続発・後遺症	B90$																						
			灰白髄炎＜ポリオ＞の続発・後遺症	B91																						
			ハンセン＜Hansen＞病の続発・後遺症	B92																						
			その他および詳細不明の感染症および寄生虫症の続発・後遺症	B94$																						

診断群分類			医療資源を最も投入した傷病名		年齢、出生時体重			手術					手術・処置等1				手術・処置等2				定義副傷病				重症度等	
MDC	コード	分類名	ICD名称	ICDコード	コード	フラグ	年齢、出生時体重	手術分岐	対応コード	フラグ	点数表名称	区分番号等	対応コード	フラグ	処置等名称	区分番号等	対応コード	フラグ	処置等名称	区分番号等	対応コード	フラグ	疾患名	疾患コードまたはICDコード	フラグ	重症度等
			外傷後の創傷感染症，他に分類されないもの	T793																						
			重症急性呼吸器症候群[SARS]，詳細不明	U049																						
18	0035	その他の真菌感染症	ノカルジア症	A43$					99	99	手術なし						1	3	人工腎臓　その他の場合	J0383						
			バルトネラ症	A44$					97	97	手術あり						1	2	中心静脈注射	G005						
			皮膚糸状菌症	B35$													1	1	人工呼吸	J045$						
			その他の表在性真菌症	B36$																						
			カンジダ性口内炎	B370																						
			皮膚および爪のカンジダ症	B372																						
			外陰および膣のカンジダ症	B373																						
			その他の尿路性器のカンジダ症	B374																						
			その他の部位のカンジダ症	B378																						
			カンジダ症，詳細不明	B379																						
			急性肺コクシジオイデス症	B380																						
			慢性肺コクシジオイデス症	B381																						
			肺コクシジオイデス症，詳細不明	B382																						
			皮膚コクシジオイデス症	B383																						
			その他の型のコクシジオイデス症	B388																						
			コクシジオイデス症，詳細不明	B389																						
			カプスラーツム急性肺ヒストプラスマ症	B390																						
			カプスラーツム慢性肺ヒストプラスマ症	B391																						
			カプスラーツム肺ヒストプラスマ症，詳細不明	B392																						
			カプスラーツムヒストプラスマ症，詳細不明	B394																						
			ズボアジヒストプラスマ症	B395																						
			ヒストプラスマ症，詳細不明	B399																						
			急性肺ブラストミセス症	B400																						
			慢性肺ブラストミセス症	B401																						
			肺ブラストミセス症，詳細不明	B402																						
			皮膚ブラストミセス症	B403																						
			その他の型のブラストミセス症	B408																						
			ブラストミセス症，詳細不明	B409																						
			肺パラコクシジオイデス症	B410																						
			その他の型のパラコクシジオイデス症	B418																						
			パラコクシジオイデス症，詳細不明	B419																						
			肺スポロトリコーシス	B420																						
			リンパ管皮膚型スポロトリコーシス	B421																						
			その他の型のスポロトリコーシス	B428																						
			スポロトリコーシス，詳細不明	B429																						
			皮膚クロモミコーシス	B430																						
			皮下フェオミコーシス性膿瘍およびのう＜嚢＞胞	B432																						
			その他の型のクロモミコーシス	B438																						
			クロモミコーシス，詳細不明	B439																						
			その他の型のアスペルギルス症	B448																						
			アスペルギルス症，詳細不明	B449																						
			脳クリプトコッカス症	B451																						
			皮膚クリプトコッカス症	B452																						
			骨クリプトコッカス症	B453																						
			播種性クリプトコッカス症	B457																						
			その他の型のクリプトコッカス症	B458																						
			クリプトコッカス症，詳細不明	B459																						
			肺ムーコル＜ムコール＞症	B460																						
			鼻脳ムーコル＜ムコール＞症	B461																						
			胃腸ムーコル＜ムコール＞症	B462																						
			皮膚ムーコル＜ムコール＞症	B463																						
			ムーコル＜ムコール＞症，詳細不明	B465																						
			その他の接合菌症	B468																						
			接合菌症，詳細不明	B469																						
			菌腫	B47$																						
			その他の真菌症，他に分類されないもの	B48$																						
			詳細不明の真菌症	B49																						

診断群分類			医療資源を最も投入した傷病名		年齢、出生時体重			手術					手術・処置等1				手術・処置等2				定義副傷病				重症度等	
MDC	コード	分類名	ICD名称	ICDコード	コード	フラグ	年齢、出生時体重	手術分岐	対応コード	フラグ	点数表名称	区分番号等	対応コード	フラグ	処置等名称	区分番号等	対応コード	フラグ	処置等名称	区分番号等	対応コード	フラグ	疾患名	疾患コードまたはICDコード	フラグ	重症度等
18	0040	手術・処置等の合併症	輸液，輸血および治療用注射に続発する合併症	T80$				手術なし	99	99	手術なし						1	3	人工腎臓　その他の場合	J0383						
			処置の合併症，他に分類されないもの	T81$				その他の手術あり	97	97		その他のKコード					1	2	中心静脈注射	G005						
			人工心臓弁の機械的合併症	T820				内シャント血栓除去術等	02	02	内シャント血栓除去術	K608-3					1	1	人工呼吸	J045$						
			冠(状)動脈バイパス＜副行路＞および弁移植片の機械的合併症	T822					02	02	経皮的シャント拡張術・血栓除去術	K616-4														
			その他の血管移植片の機械的合併症	T823				内シャント又は外シャント設置術等	01	01	内シャント又は外シャント設置術	K610-3														
			血管透析カテーテルの機械的合併症	T824					01	01	血管移植術、バイパス移植術　その他の動脈	K6146														
			その他の心臓および血管の人工器具および挿入物の機械的合併症	T825																						
			人工心臓弁による感染症および炎症性反応	T826																						
			その他の心臓および血管の人工器具，挿入物および移植片による感染症および炎症性反応	T827																						
			心臓および血管のプロステーシス，挿入物および移植片のその他の合併症	T828																						
			心臓および血管のプロステーシス，挿入物および移植片の詳細不明の合併症	T829																						
			尿路性器プロステーシス，挿入物および移植片の合併症	T83$																						
			体内整形外科的プロステーシス，挿入物および移植片の合併症	T84$																						
			その他の体内プロステーシス，挿入物および移植片の合併症	T85$																						
			再接着および切断に特有の合併症	T87$																						
			予防接種に続発する感染症	T880																						
			予防接種に続発するその他の合併症，他に分類されないもの	T881																						
			麻酔によるショック	T882																						
			麻酔による悪性高熱＜体温＞(症)	T883																						
			挿管の不成功または困難	T884																						
			麻酔のその他の合併症	T885																						
			適正に投与された正しい薬物および薬剤の有害作用によるアナフィラキシーショック	T886																						
			外科的および内科的ケアのその他の明示された合併症，他に分類されないもの	T888																						
			外科的および内科的ケアの合併症，詳細不明	T889																						
18	0041	移植臓器および組織の不全および拒絶反応	移植臓器および組織の不全および拒絶反応	T86$					99	99	手術なし						1	3	人工腎臓　その他の場合	J0383						
									97	97	手術あり						1	2	中心静脈注射	G005						
																	1	1	人工呼吸	J045$						
18	0050	その他の悪性腫瘍	その他の部位の中皮腫	C457				手術なし	99	99	手術なし		1	2	皮弁作成術、移動術、切断術、遷延皮弁術	K015$	1	8	化学療法							
			中皮腫，部位不明	C459				手術あり	97	03	脾摘出術	K711	1	2	動脈(皮)弁術、筋(皮)弁術	K016	1	6	放射線療法							
			その他および部位不明確の悪性新生物　胸部＜郭＞の悪性新生物	C761					97	04	リンパ節摘出術	K626$	1	2	遊離皮弁術(顕微鏡下血管柄付きのもの)その他の場合	K0172	1	3	人工腎臓　その他の場合	J0383						
			その他および部位不明確の悪性新生物　腹部の悪性新生物	C762					97	97		その他のKコード	1	2	複合組織移植術	K019	1	2	中心静脈注射	G005						
			その他および部位不明確の悪性新生物　その他の不明確な部位の悪性新生物	C767									1	2	自家遊離複合組織移植術(顕微鏡下血管柄付きのもの)	K020	1	1	人工呼吸	J045$						
			その他および部位不明確の悪性新生物　その他および部位不明確の境界部病巣	C768									1	2	組織拡張器による再建手術(一連につき)その他の場合	K0222										
			多部位のリンパ節の悪性新生物	C778									1	1	分層植皮術	K013$										
			リンパ節の悪性新生物，部位不明	C779									1	1	全層植皮術	K013-2$										
			その他および部位不明の消化器の続発性悪性新生物	C788																						

診断群分類			医療資源を最も投入した傷病名		年齢、出生時体重			手術					手術・処置等1				手術・処置等2				定義副傷病				重症度等	
MDC	コード	分類名	ICD名称	ICDコード	コード	フラグ	年齢、出生時体重	手術分岐	対応コード	フラグ	点数表名称	区分番号等	対応コード	フラグ	処置等名称	区分番号等	対応コード	フラグ	処置等名称	区分番号等	対応コード	フラグ	疾患名	疾患コードまたはICDコード	フラグ	重症度等
			眼ならびにその他および部位不明の中枢神経系の続発性悪性新生物	C794																						
			その他の明示された部位の続発性悪性新生物	C798																						
			部位の明示されない悪性新生物	C80																						
			独立した(原発性)多部位の悪性新生物	C97																						
			消化器の上皮内癌, 部位不明	D019																						
			口唇の皮膚の上皮内癌	D040																						
			その他および部位不明の顔面の皮膚の上皮内癌	D043																						
			上皮内癌, 部位不明	D099																						
18	0060	その他の新生物	消化器系の良性新生物, 部位不明確	D139				手術なし	99	99	手術なし		1	2	皮弁作成術、移動術、切断術、遷延皮弁術	K015$	1	8	化学療法							
			その他の明示された胸腔内臓器の良性新生物	D157				手術あり	97	03	脾摘出術	K711	1	2	動脈(皮)弁術、筋(皮)弁術	K016	1	6	放射線療法							
			胸腔内臓器の良性新生物, 部位不明	D159					97	04	リンパ節摘出術	K626$	1	2	遊離皮弁術(顕微鏡下血管柄付きのもの) その他の場合	K0172	1	3	人工腎臓 その他の場合	J0383						
			腹腔内臓器の良性脂肪腫性新生物(脂肪腫を含む)	D175					97	05	皮膚、皮下腫瘍摘出術(露出部)	K005$	1	2	複合組織移植術	K019	1	2	中心静脈注射	G005						
			良性脂肪腫性新生物(脂肪腫を含む) その他の部位	D177					97	06	皮膚、皮下腫瘍摘出術(露出部以外)	K006$	1	2	自家遊離複合組織移植術(顕微鏡下血管柄付きのもの)	K020	1	1	人工呼吸	J045$						
			胸部＜郭＞の結合組織およびその他の軟部組織の良性新生物	D213					97	07	四肢・躯幹軟部腫瘍摘出術	K030$	1	2	組織拡張器による再建手術(一連につき) その他の場合	K0222										
			その他および部位不明の良性新生物 その他の明示された部位	D367					97	07	骨腫瘍切除術	K052$	1	1	分層植皮術	K013$										
			その他および部位不明の良性新生物 部位不明の良性新生物	D369					97	97		その他のKコード	1	1	全層植皮術	K013-2$										
			消化器の性状不詳または不明の新生物, 部位不明	D379																						
			内分泌腺の性状不詳または不明の新生物, 部位不明	D449																						
			その他および部位不明の性状不詳または不明の新生物 骨および関節軟骨	D480																						
			その他および部位不明の性状不詳または不明の新生物 末梢神経および自律神経系	D482																						
			その他および部位不明の性状不詳または不明の新生物 腹膜	D484																						
			その他および部位不明の性状不詳または不明の新生物 皮膚	D485																						
			その他および部位不明の性状不詳または不明の新生物 その他の明示された部位	D487																						
			性状不詳または不明の新生物, 部位不明	D489																						

保医発　　第　号
平成　　年　　月　　日

地方厚生（支）局医療課長
都道府県民生主管部（局）
　国民健康保険主管課（部）長　　殿
都道府県後期高齢者医療主管部（局）
　後期高齢者医療主管課（部）長

厚生労働省保険局医療課長
（公印省略）

厚生労働大臣が指定する病院の病棟における療養に要する費用の額の算定方法
第五項第三号の規定に基づき厚生労働大臣が実施する調査について

本日、「厚生労働大臣が指定する病院の病棟における療養に要する費用の額の算定方法（平成26年厚生労働省告示第〇〇号）」（以下「算定告示」という。）が公布され、平成26年４月１日より適用されることとなったところであるが、算定告示第五項第三号の規定に基づき実施する調査は別添のとおりであるので、その取扱いに遺漏のないよう貴管下の保険医療機関及び審査支払機関等に対し、周知徹底を図られたい。

なお、本通知は、平成26年４月１日から適用することとする。

第１　調査について

１　調査の目的

本調査は、算定告示第五項第三号の規定に基づき、急性期入院医療の診断群分類に基づく1日当たりの包括評価制度（Diagnosis Procedure Combination/Per-Diem Payment System（以下「ＤＰＣ／ＰＤＰＳ」という。）の導入による影響の検証及び今後のＤＰＣ／ＰＤＰＳの継続的な見直しを目的として実施する。

調査結果は、診断群分類毎の点数、医療機関別係数等の設定及び収集データの集計・分析した結果を個別患者が特定できないように集計した後、医療機関毎に公表するものとする。また、収集したデータについては、厚生労働省保険局医療課に帰属するものとする。なお、医療機関の機能や役割を適切に分析・評価するため、中央社会保険医療協議会の要請により適宜活用するものとする。

２　調査の種類等

（１）患者の病態や実施した医療行為の内容等について毎年実施される調査（以下「退院患者調査」という。）

（２）中央社会保険医療協議会等の要請に基づき、１の調査を補完することを目的として随時実施される調査（以下「特別調査」という。）

第２　退院患者調査の様式およびその調査項目について

１　様式１（診療録情報）

患者属性（生年月日、性別等）

入退院情報（入院年月日、入院経路等、退院年月日、退院時転帰等）

診療目的、診療科、手術情報等

２　様式３（施設情報）

開設者類型、病床数、入院基本料等の算定状況及びがん診療連携拠点病院等の都道府県における指定状況等

３　様式４（医科保険診療以外の診療情報）

医科保険診療以外の症例（自賠責、正常分娩及び労災保険等）

４　ＥＦ統合ファイル（医科点数表に基づく出来高点数情報）

医科点数表に基づく診療報酬の算定情報

５　外来ＥＦ統合ファイル（外来診療患者の医科点数表に基づく出来高点数情報）

医科点数表に基づく診療報酬の算定情報

６　Ｄファイル（包括レセプト情報）

診断群分類点数表に基づく診療報酬算定情報

第３　提出データの提出様式について

ＤＰＣ調査に参加する病院が提出を要するするデータの様式は以下のとおり

様式	ＤＰＣ対象病院	ＤＰＣ準備病院	その他の病院
様式１	○	○	○

様式３	○	○	○
様式４	○	○	○
Ｄファイル	○	○	○
ＥＦ統合ファイル	○	○	○
外来ＥＦ統合ファイル	○	△	△

○：必須、△：任意

第４　ＤＰＣ調査の詳細（データ作成、提出方法等）については、「ＤＰＣ導入の影響評価に係る調査実施説明資料」を参照して作成すること。