区分	国民健康保険	大項目	10 中間サーバ連携	中項目	1 情報照会

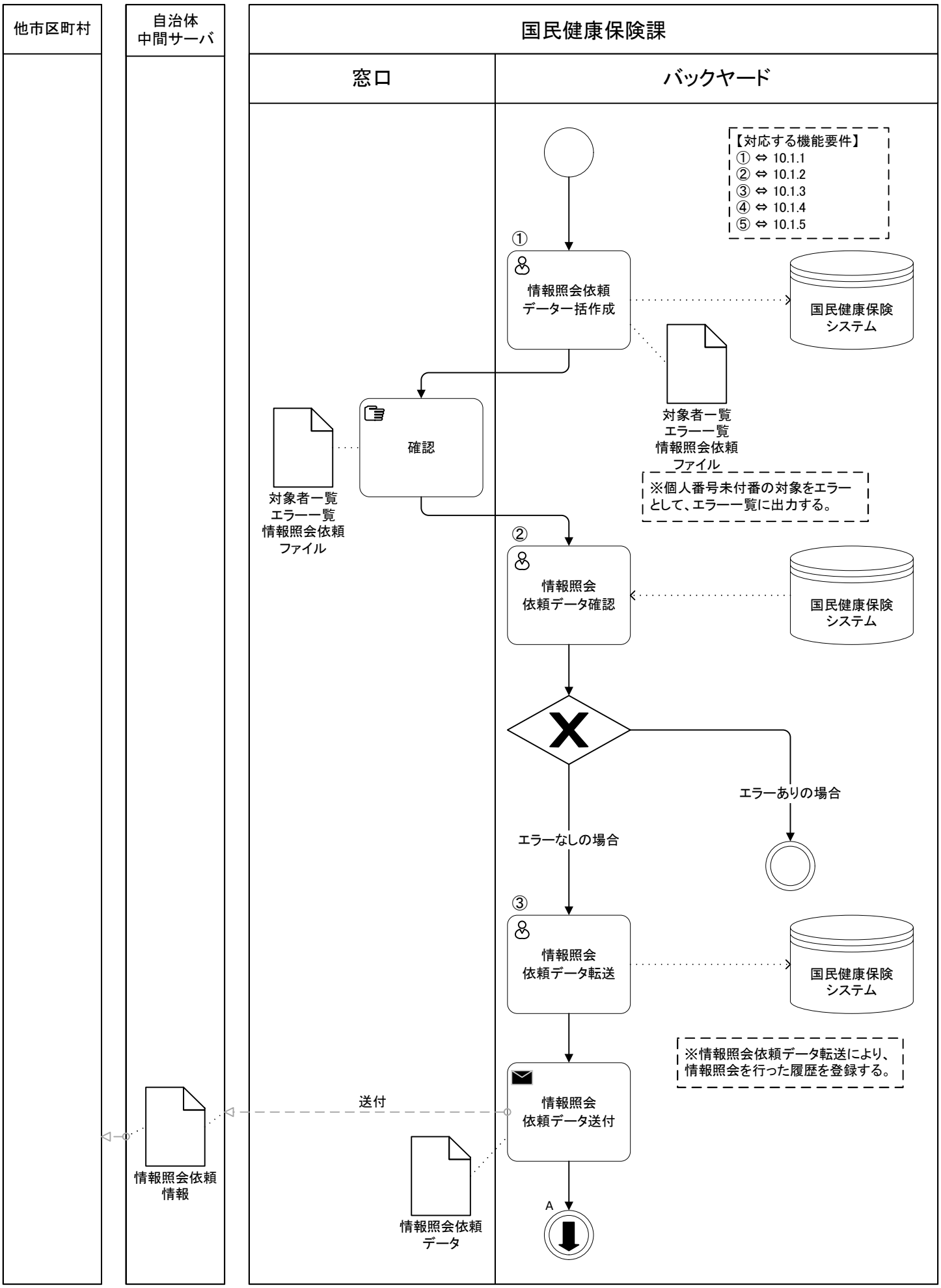

区分	国民健康保険	大項目	10 中間サーバ連携	中項目	1 情報照会

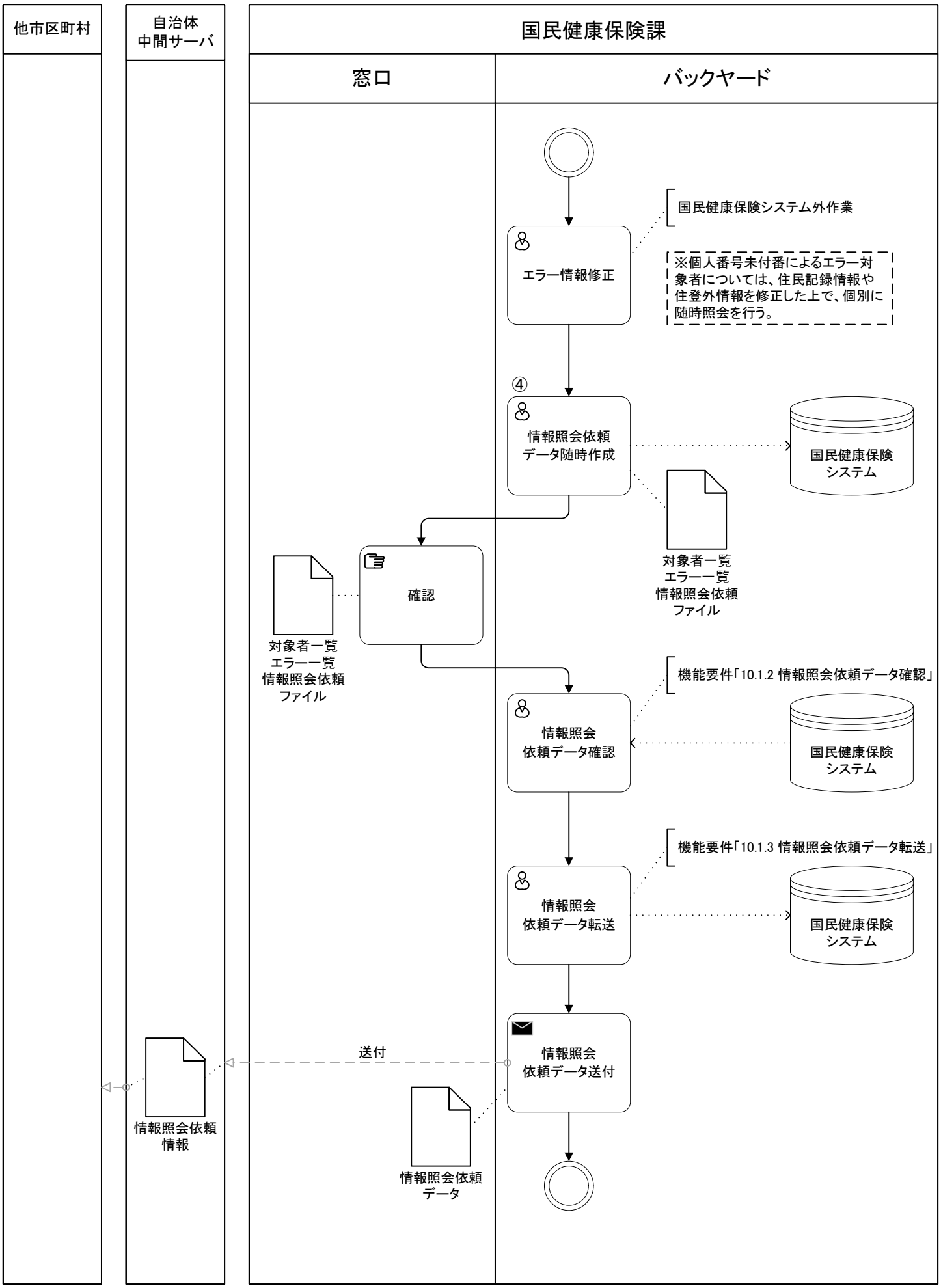

区分	国民健康保険	大項目	10 中間サーバ連携	中項目	1 情報照会

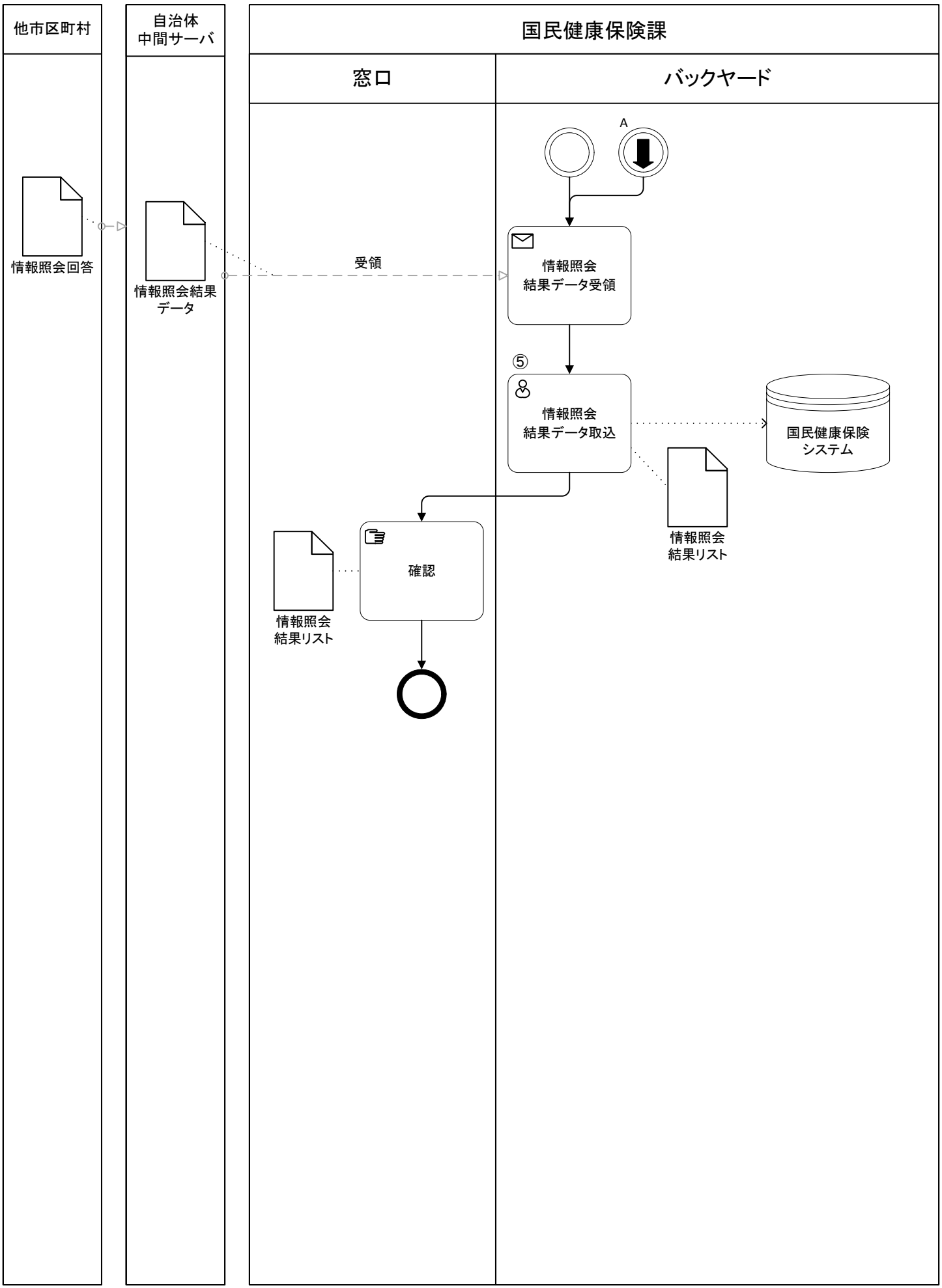

区分	国民健康保険	大項目	10 中間サーバ連携	中項目	2 公金受取口座照会

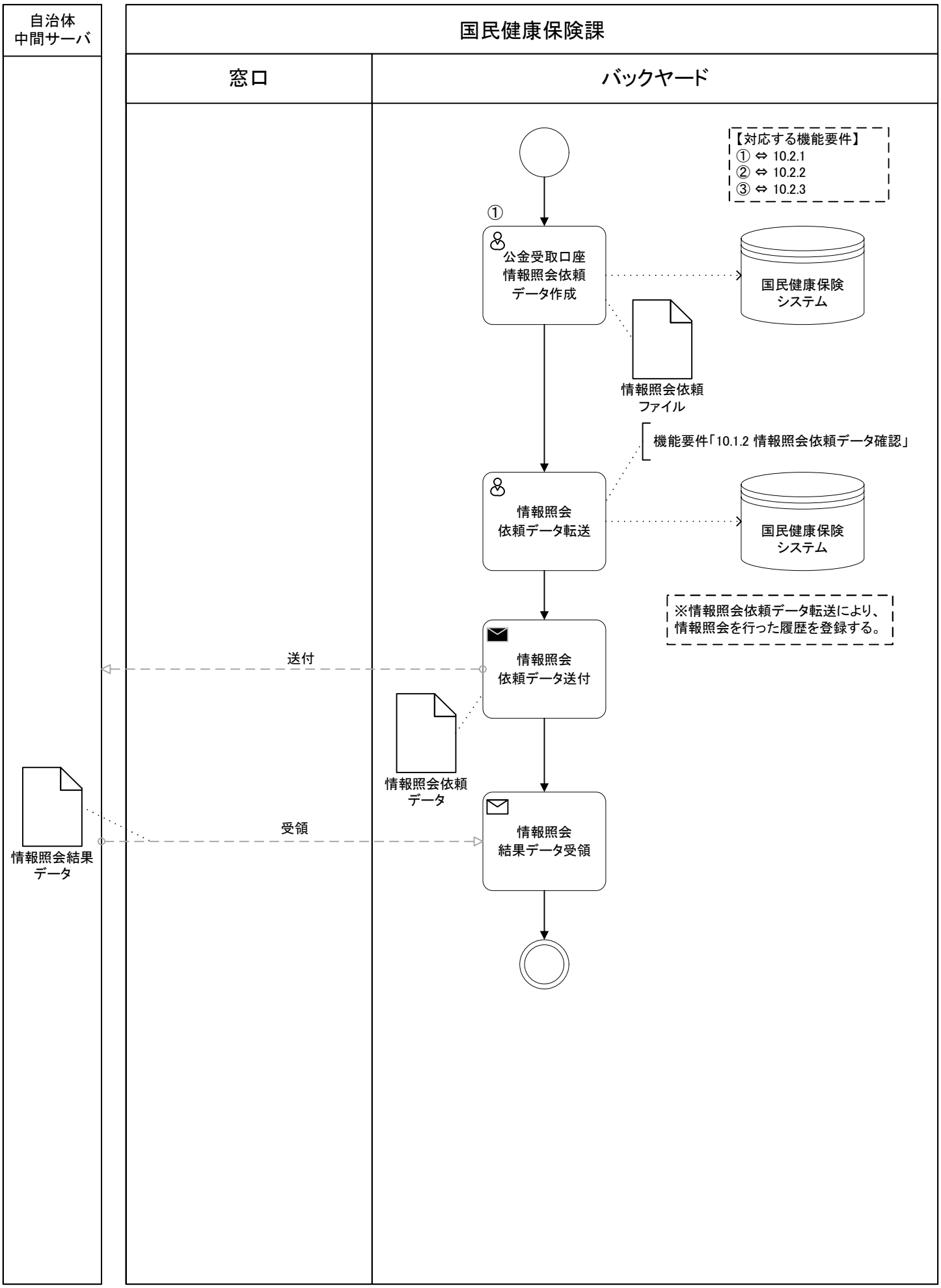

区分	国民健康保険	大項目	10 中間サーバ連携	中項目	2 公金受取口座照会

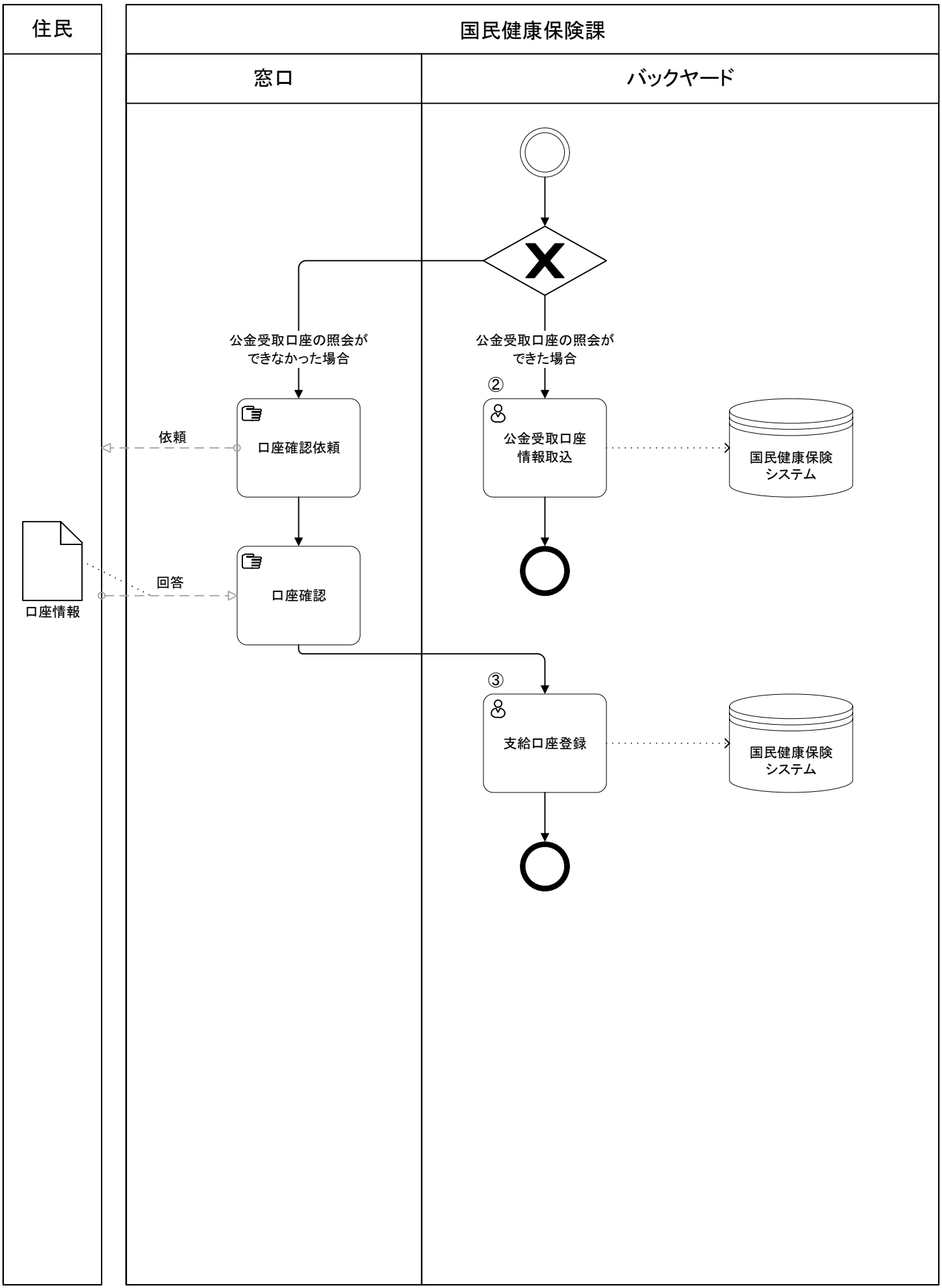
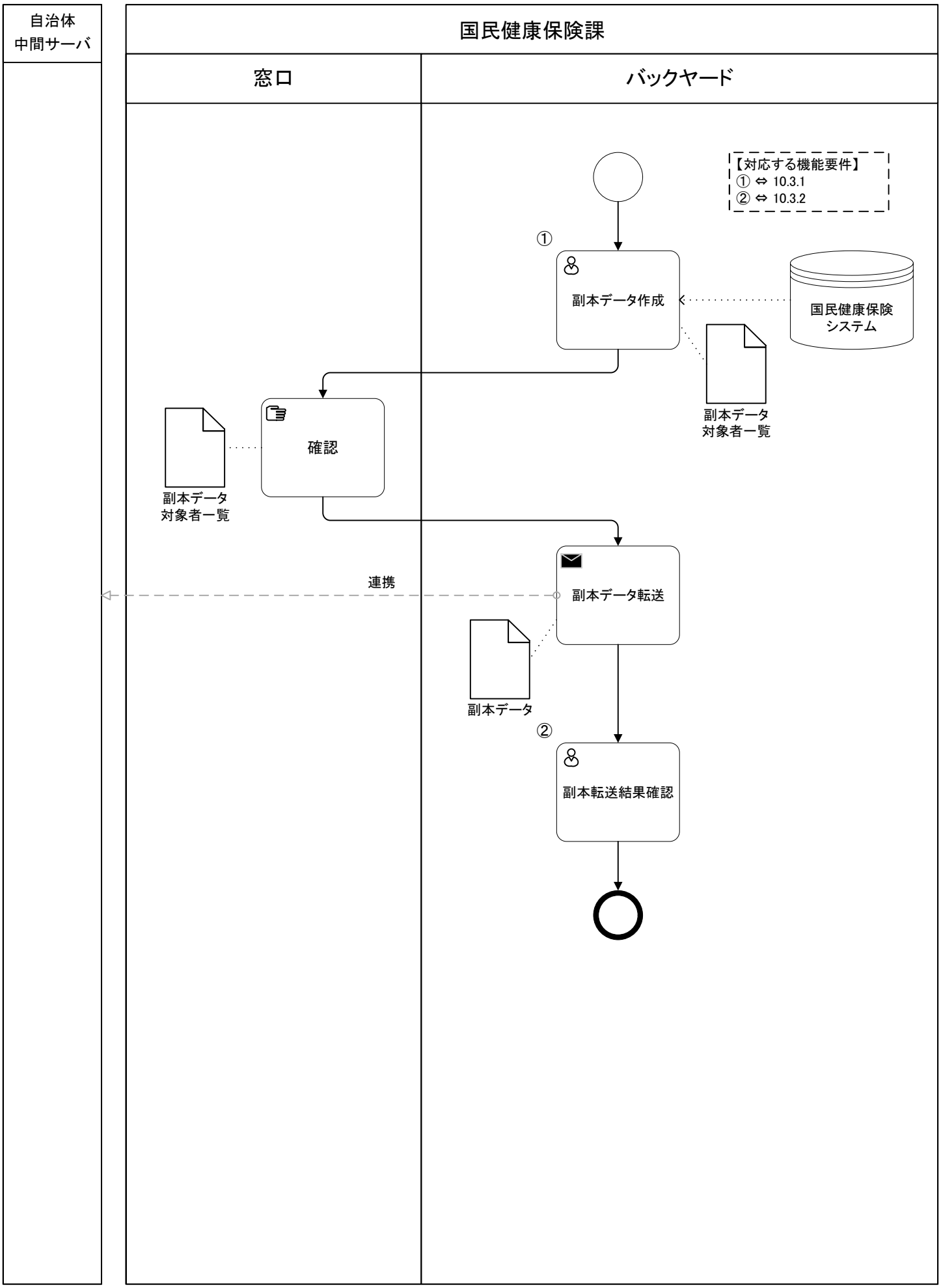
区分	国民健康保険	大項目	10 中間サーバ連携	中項目	3 副本登録