区分	国民健康保険	大項目	9 暫定賦課	中項目	1 仮算定

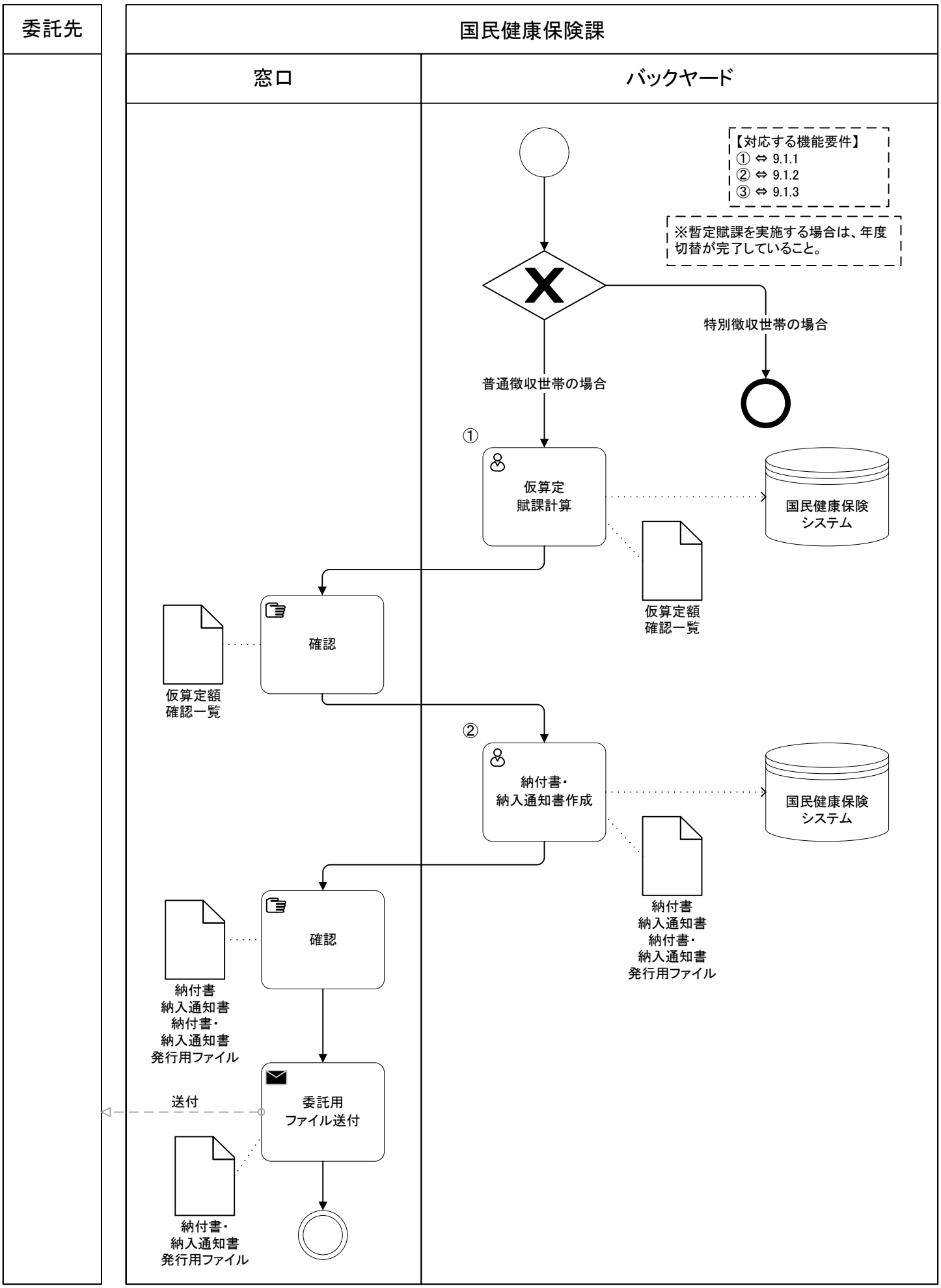

区分	国民健康保険	大項目	9 暫定賦課	中項目	1 仮算定

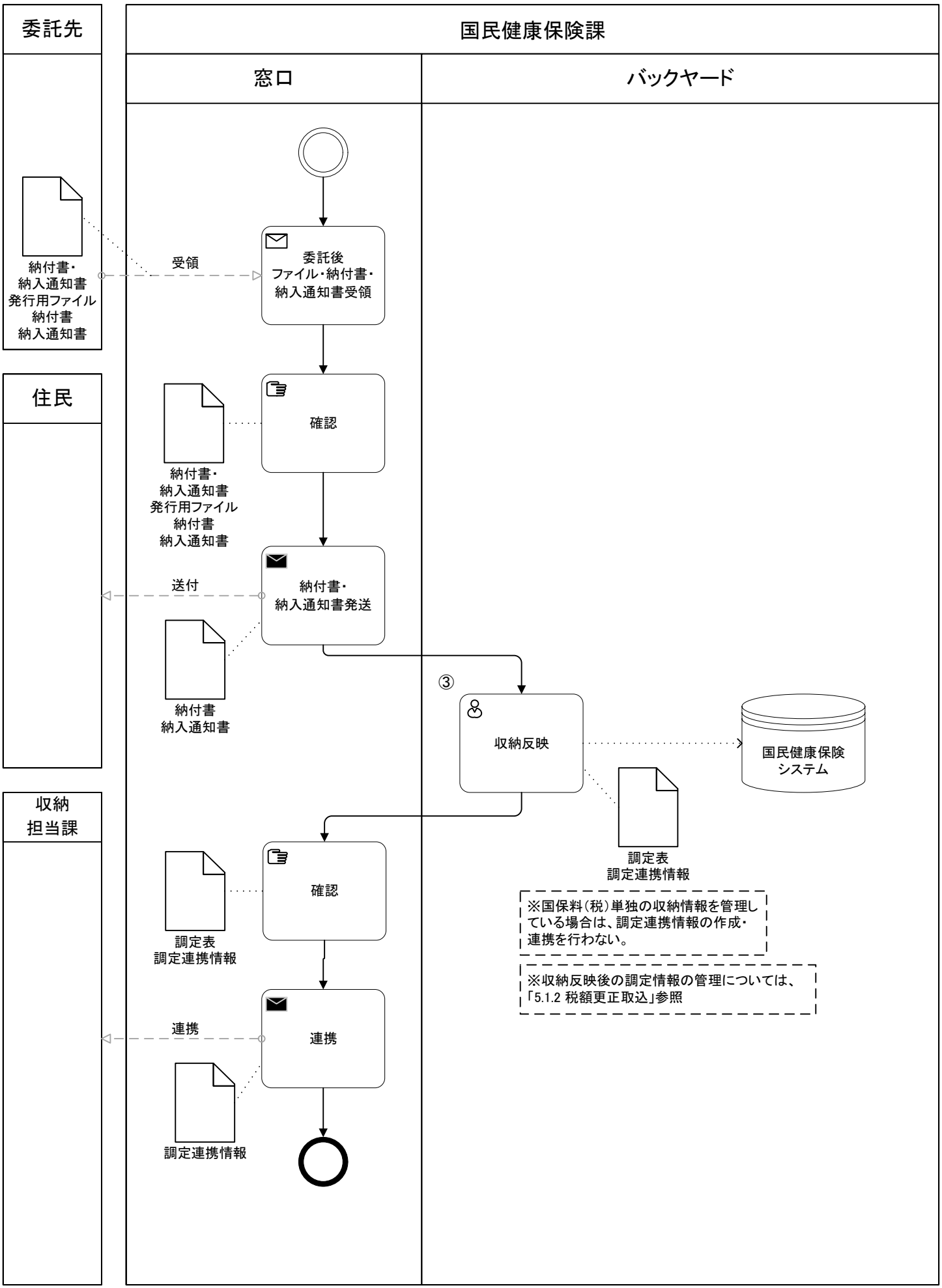

区分	国民健康保険	大項目	9 暫定賦課	中項目	2 仮算定更正

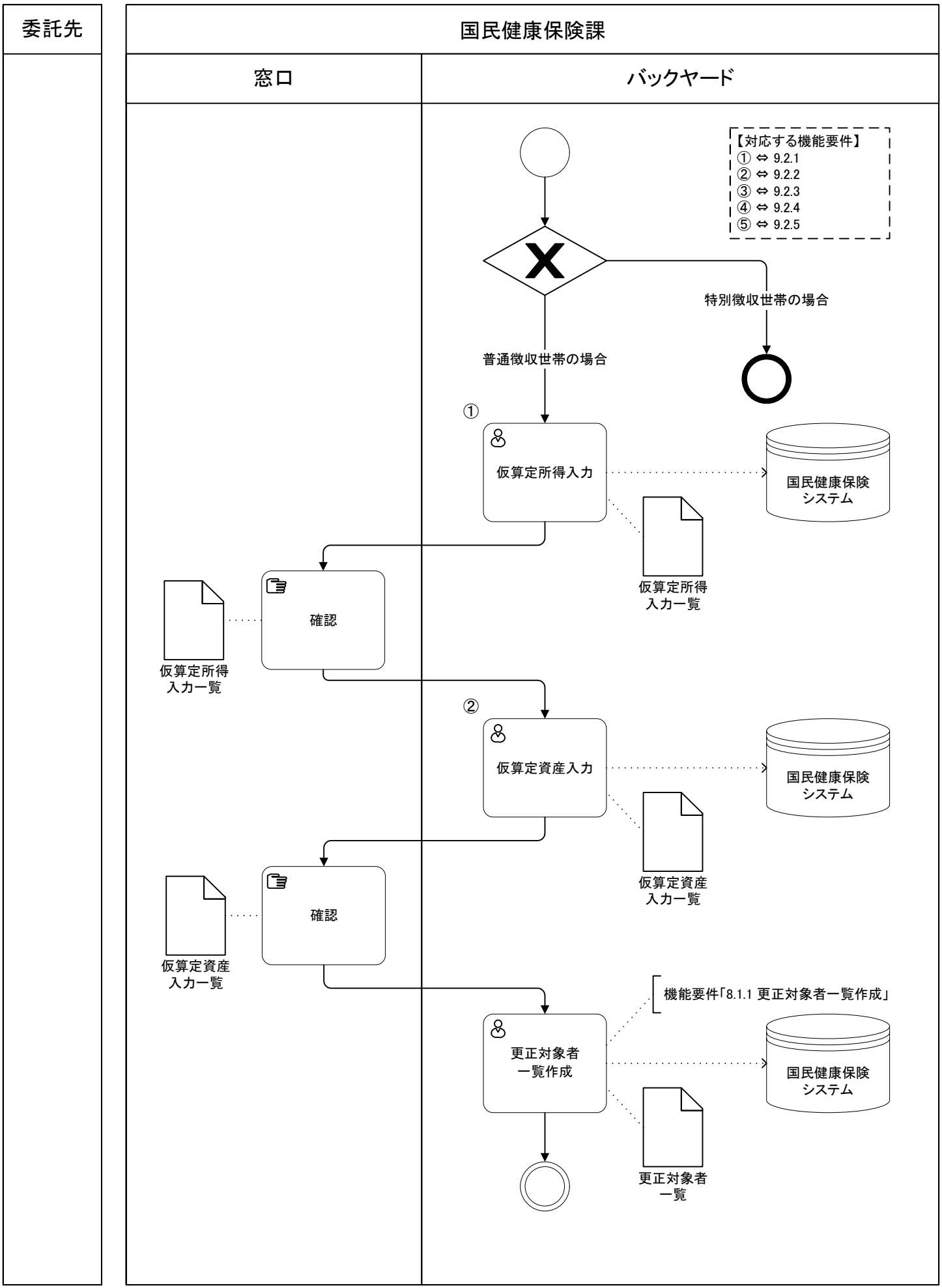

区分	国民健康保険	大項目	9 暫定賦課	中項目	2 仮算定更正

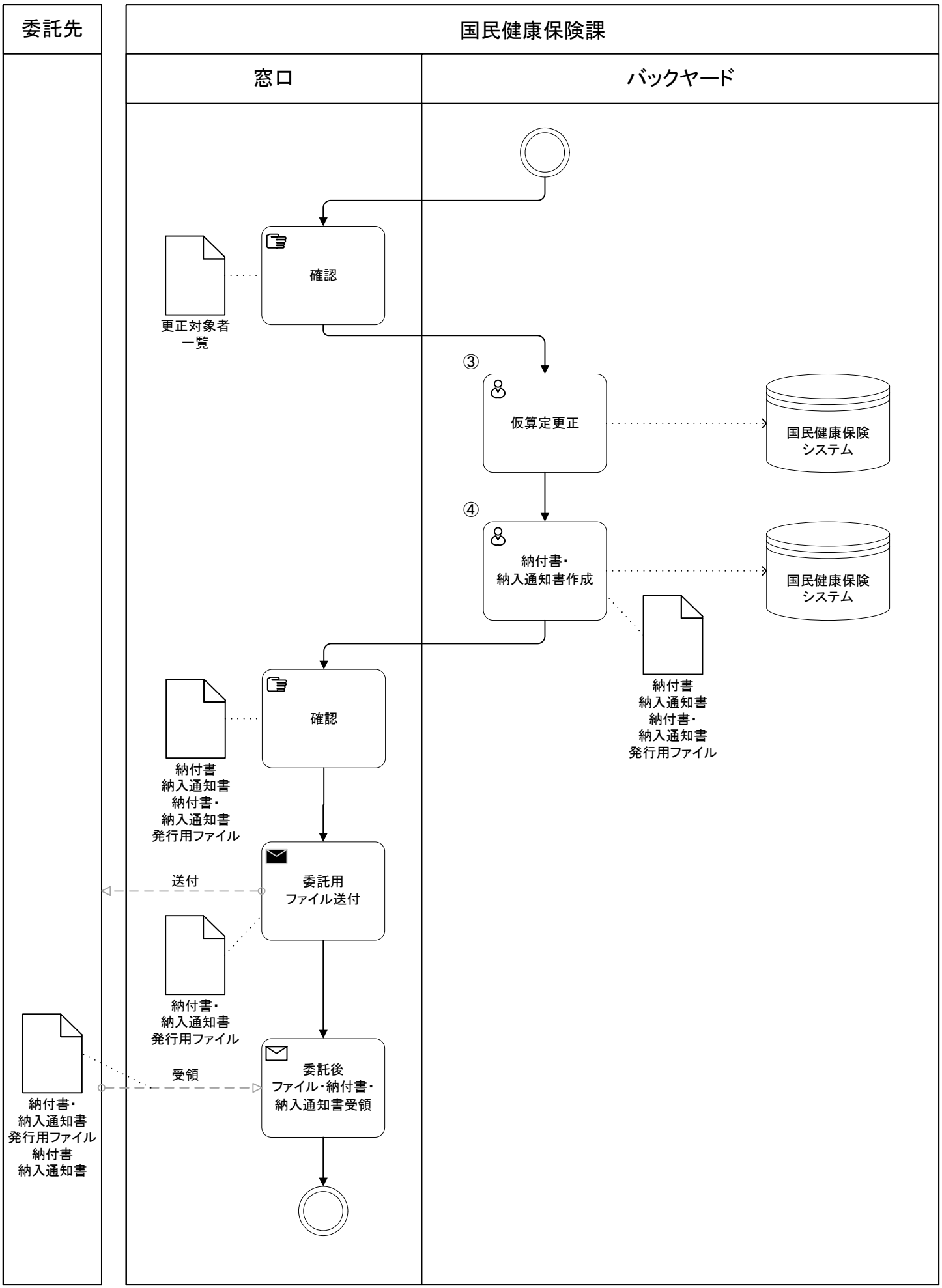

区分	国民健康保険	大項目	9 暫定賦課	中項目	2 仮算定更正

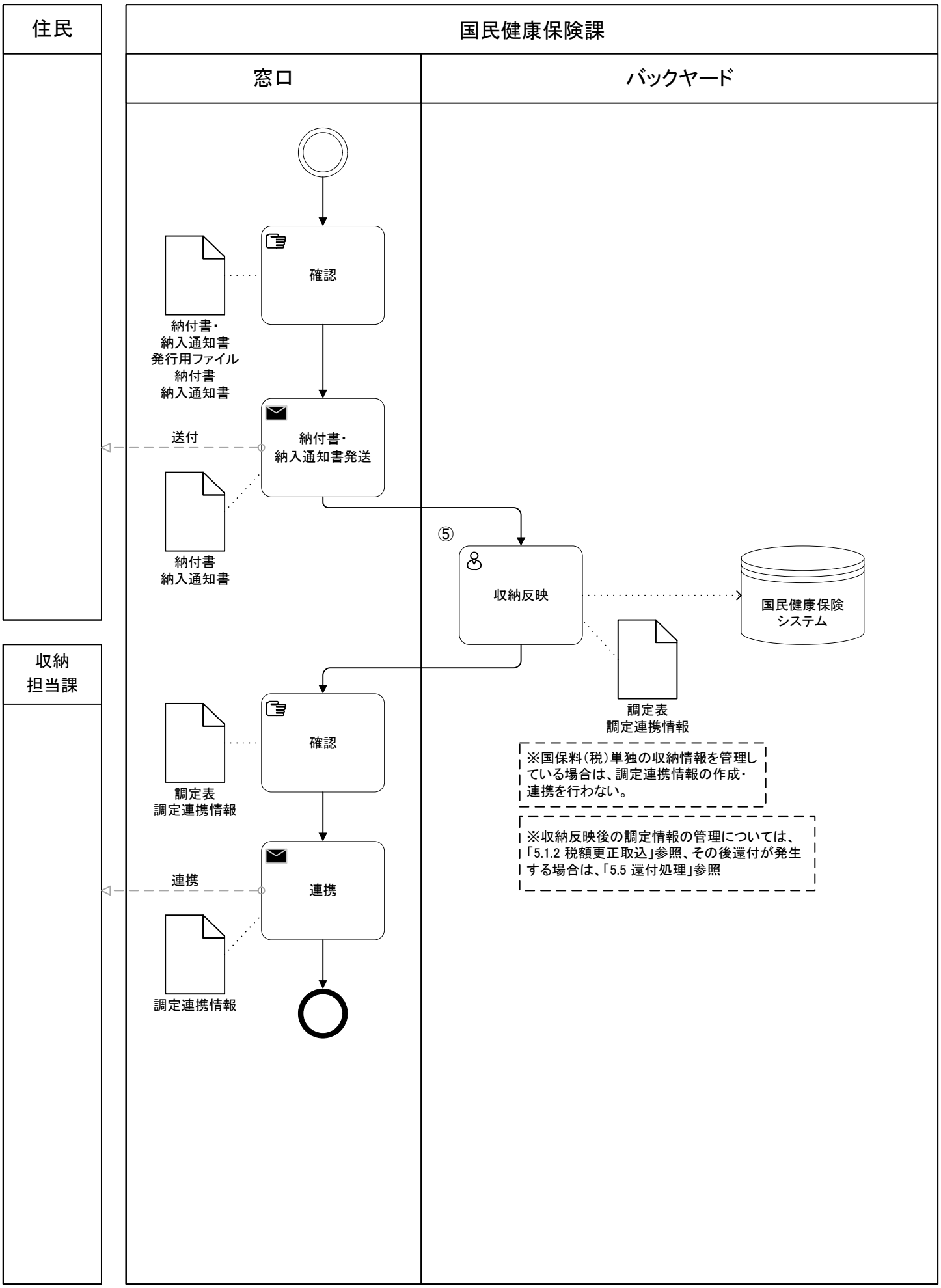

区分	国民健康保険	大項目	9 暫定賦課	中項目	3 仮徴収額変更

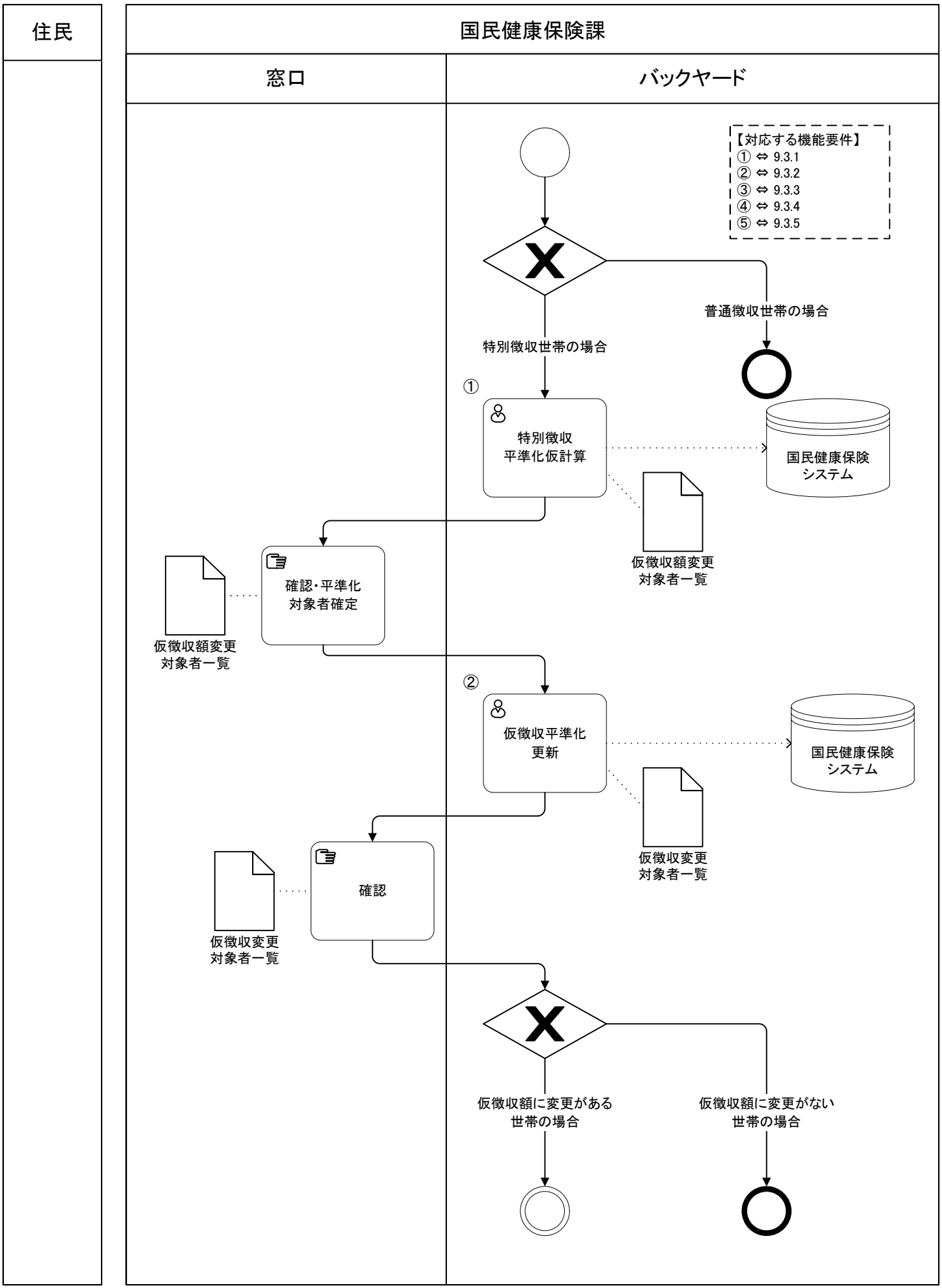

区分	国民健康保険	大項目	9 暫定賦課	中項目	3 仮徴収額変更

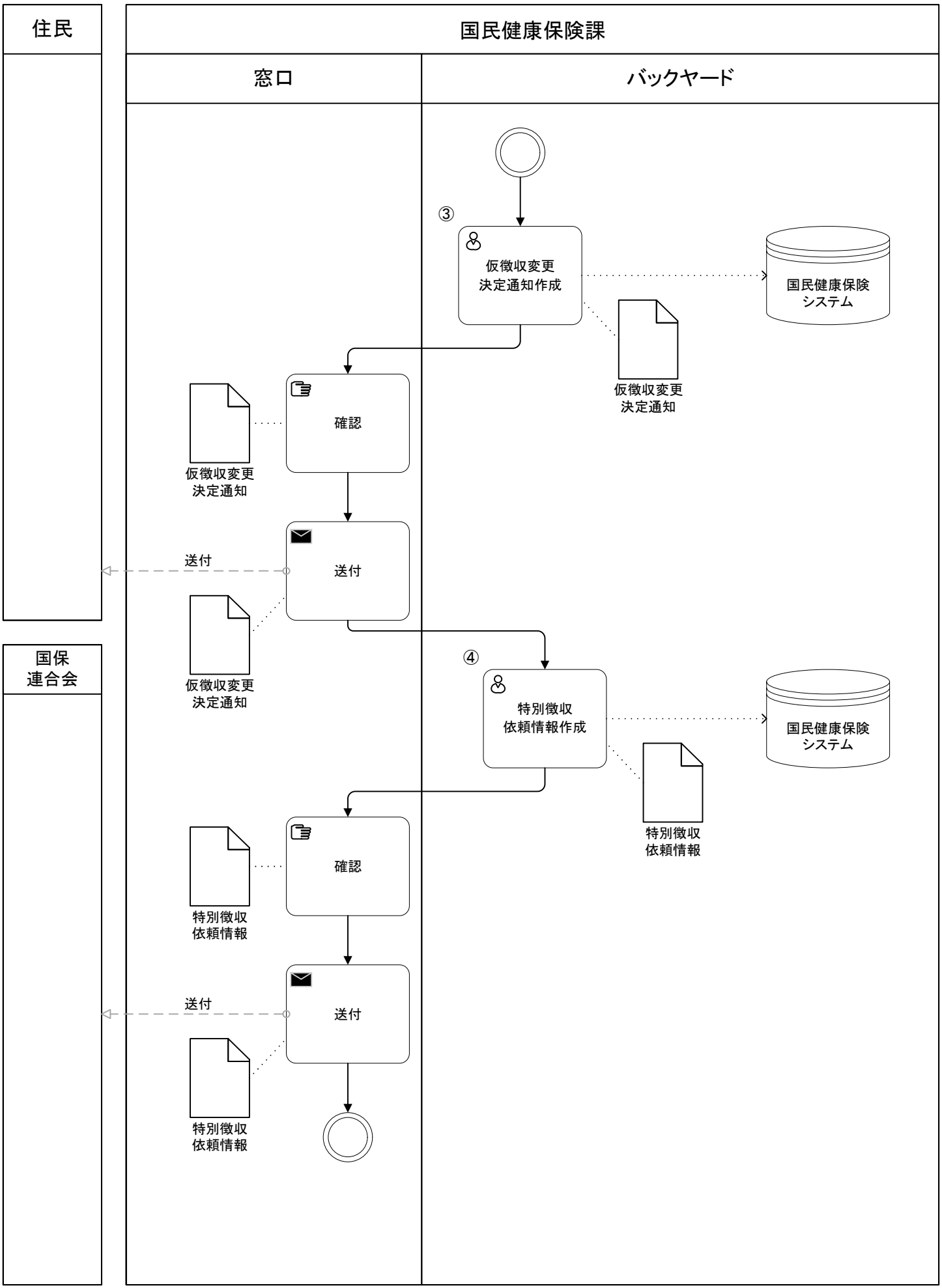

区分	国民健康保険	大項目	9 暫定賦課	中項目	3 仮徴収額変更

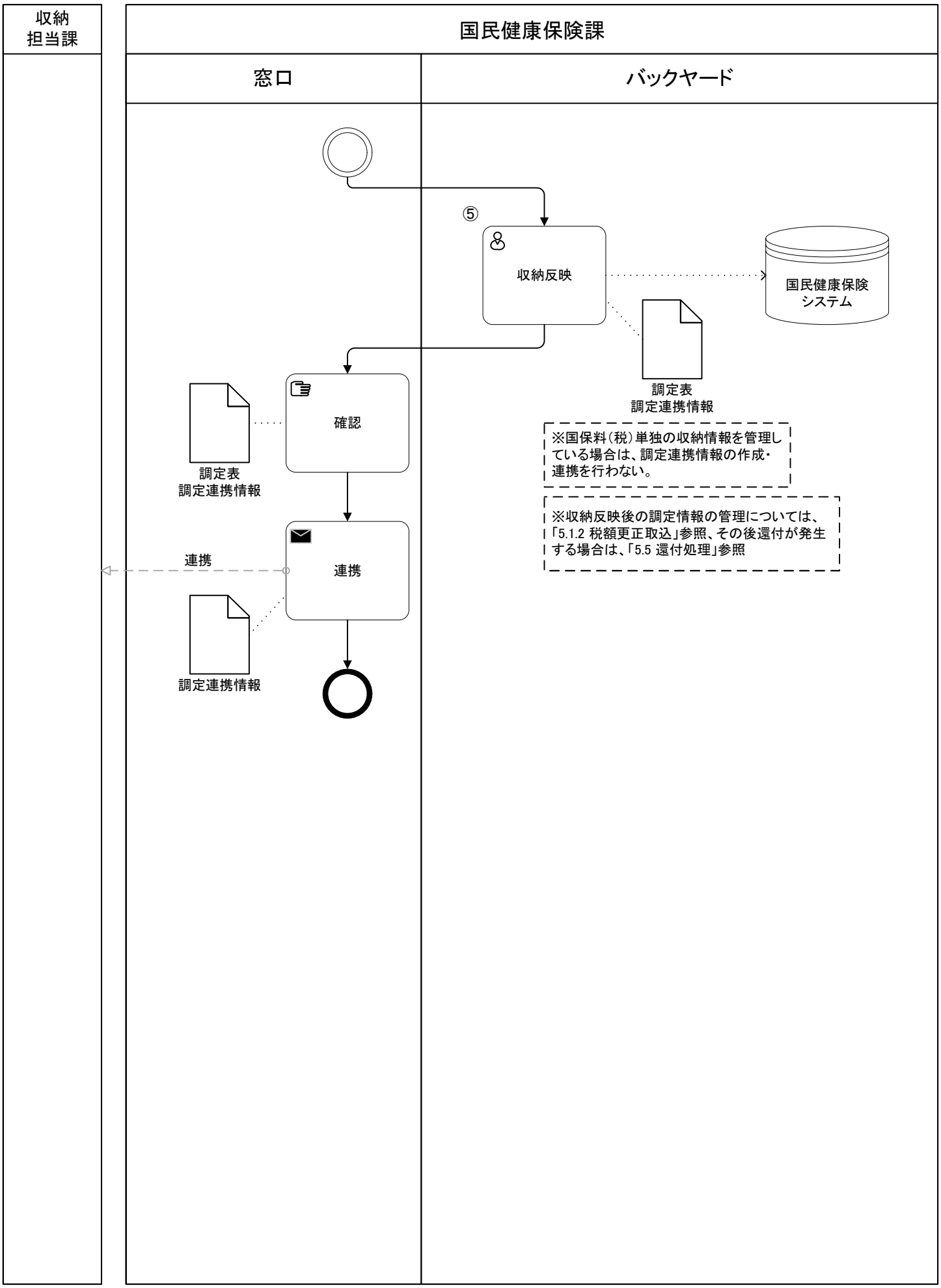

区分	国民健康保険	大項目	9 暫定賦課	中項目	4 国保特別徴収結果情報取込（62通知）

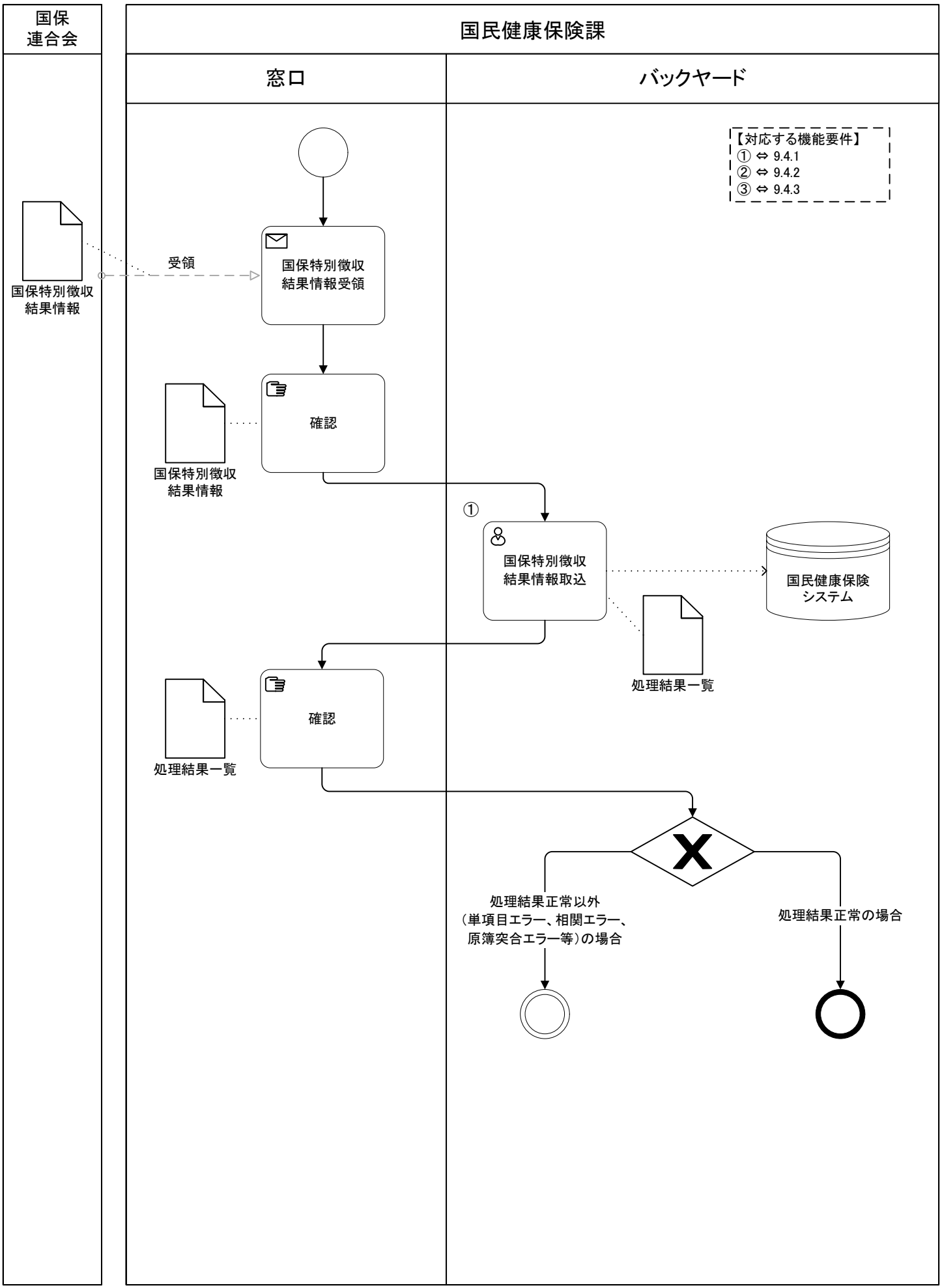

区分	国民健康保険	大項目	9 暫定賦課	中項目	4 国保特別徴収結果情報取込（62通知）

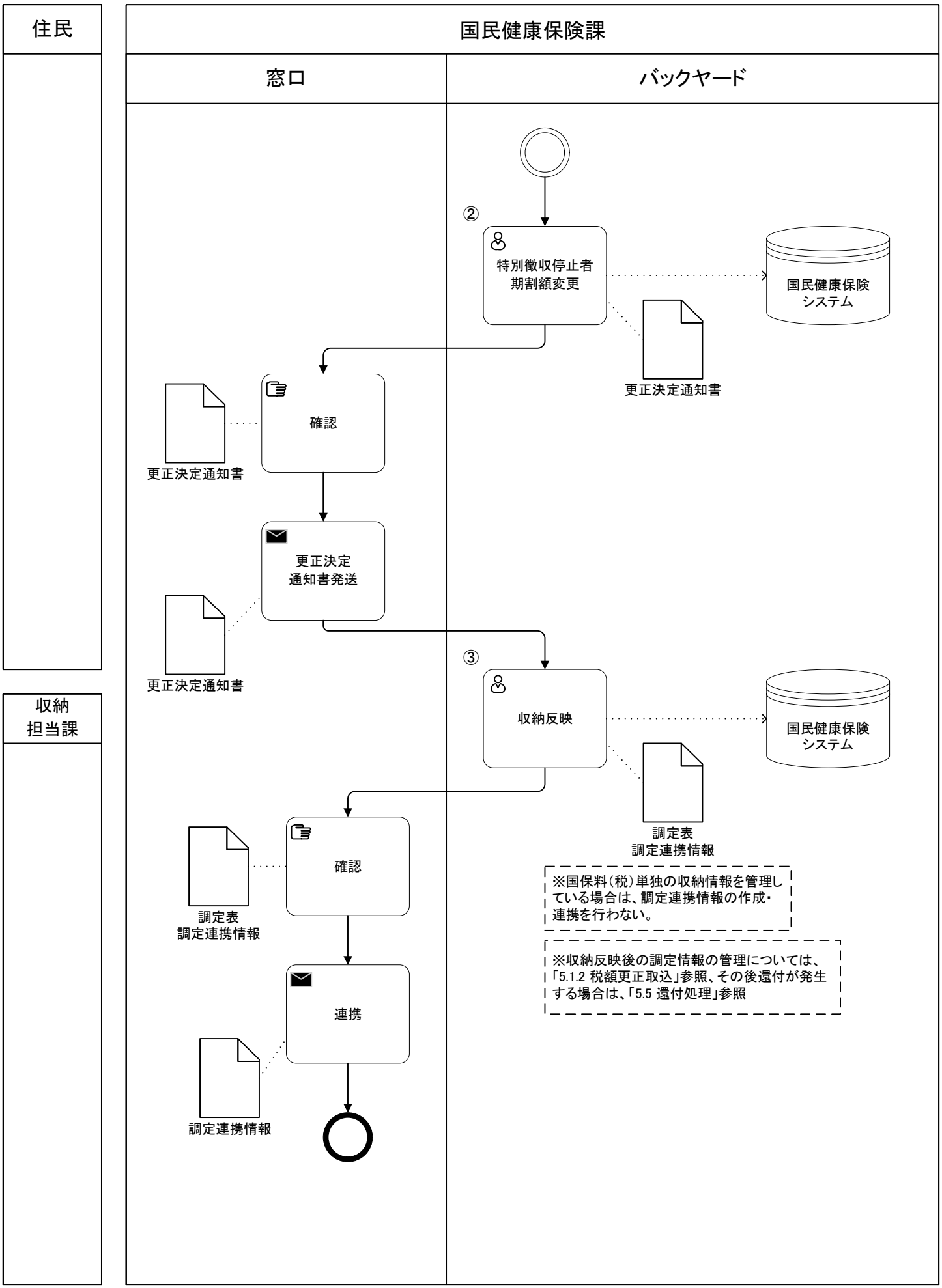

区分	国民健康保険	大項目	9 暫定賦課	中項目	5 仮徴収一括停止

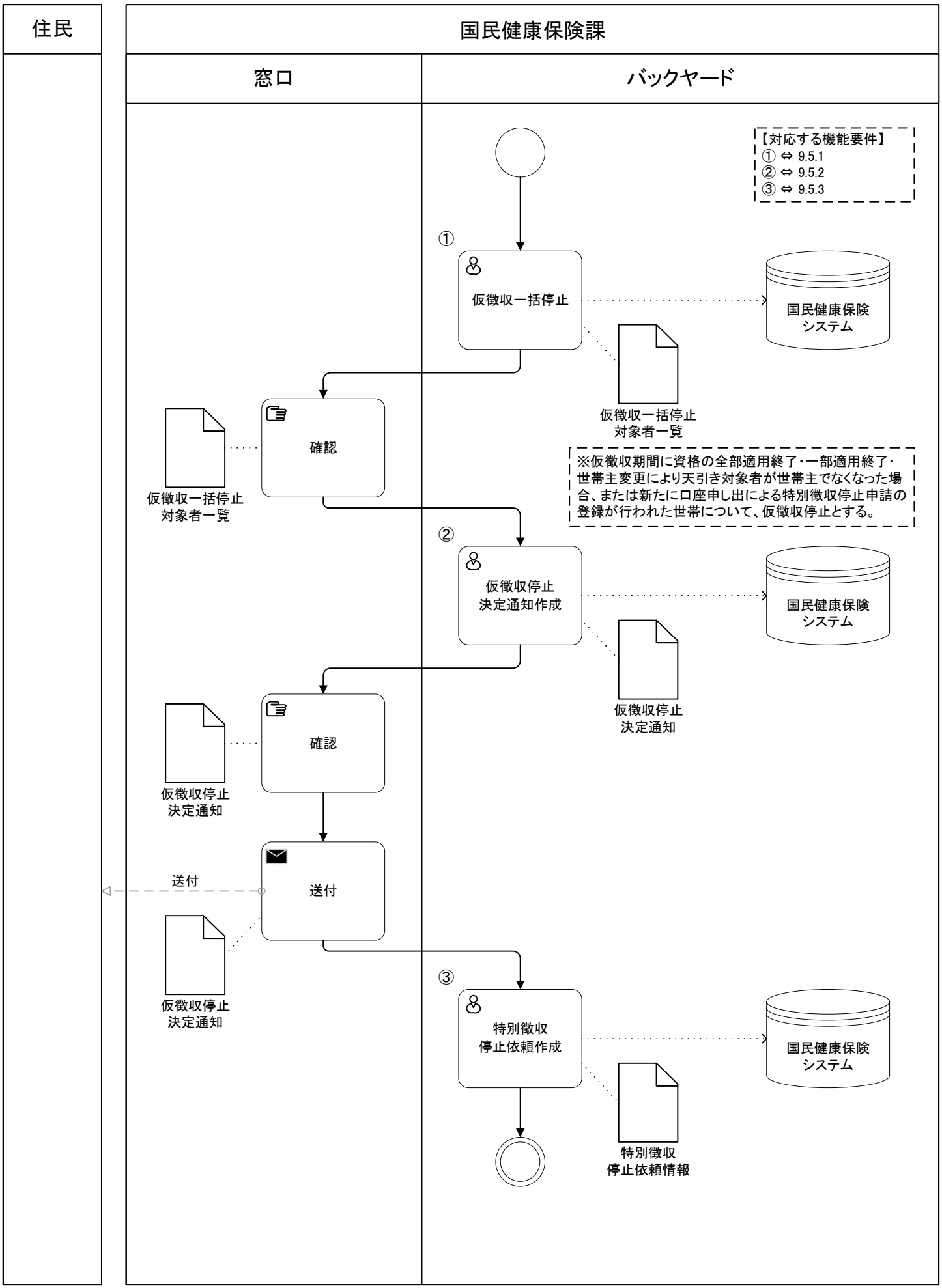
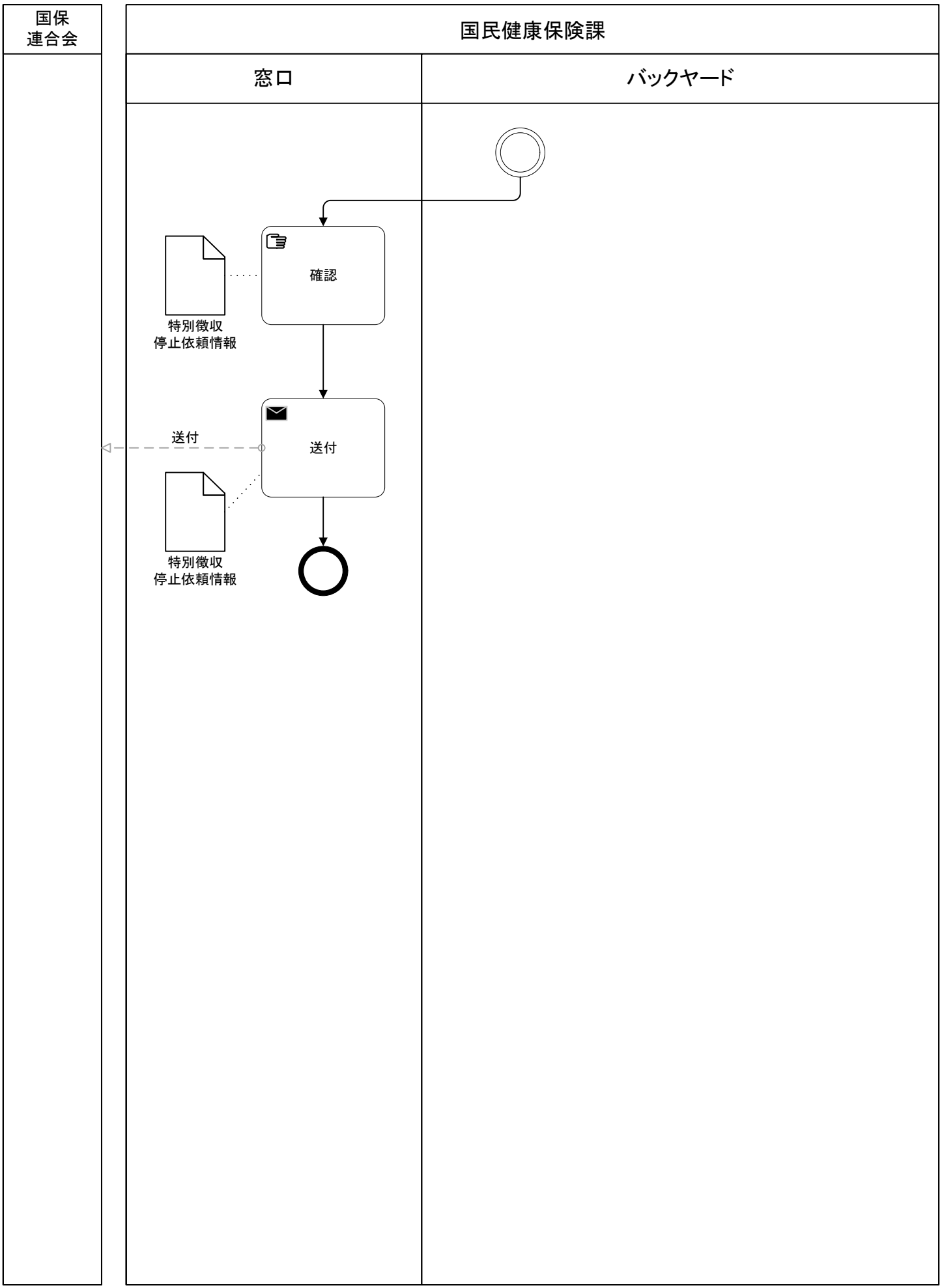
区分	国民健康保険	大項目	9 暫定賦課	中項目	5 仮徴収一括停止