厚生労働省委託
2020年東京オリンピック・パラリンピック競技大会に係る
建設需要に対応した労働災害防止対策事業

外国人建設就労者に対する教育テキスト

平成30年

建設業労働災害防止協会

目　次

Ⅰ　一般管理 …… 1
Ⅰ－1．作業服装 …… 1
Ⅰ－2．整理整頓 …… 2
Ⅰ－3．安全通路 …… 3
Ⅰ－4．事務所・休憩所 …… 4
Ⅰ－5．寄宿舎 …… 5
Ⅰ－6．防火設備 …… 6
Ⅰ－7．安全施工サイクル …… 7
Ⅰ－8．安全標識 …… 8
Ⅰ－9．災害発生の場合 …… 9

Ⅱ　墜落災害・飛来落下災害の防止 …… 10
Ⅱ－1．作業床 …… 10
Ⅱ－2．開口部 …… 11
Ⅱ－3．開口部周辺作業 …… 12
Ⅱ－4．移動はしご …… 14
Ⅱ－5．ローリングタワー …… 15
Ⅱ－6．高所作業車 …… 16
Ⅱ－7．枠組み足場（上部） …… 17
Ⅱ－8．枠組み足場（下部） …… 18
Ⅱ－9．単管足場（上部） …… 19
Ⅱ－10．単管足場（下部） …… 20
Ⅱ－11．枠組み足場の組立・解体作業 …… 21
Ⅱ－12．単管足場の組立・解体作業 …… 22
Ⅱ－13．鉄骨建て方作業 …… 23

Ⅱ－14．外壁ＰＣ板取り付け作業 …… 24
Ⅱ－15．スレート屋根作業 …… 25
Ⅱ－16．安全帯の使い方 …… 26

Ⅲ　倒壊・崩壊の防止 …… 27
Ⅲ－1．掘削作業 …… 27
Ⅲ－2．土止め支保工 …… 29

Ⅳ　建設機械等による災害の防止 …… 30
Ⅳ－1．車両系建設機械作業 …… 30
Ⅳ－2．油圧ショベル …… 31
Ⅳ－3．杭打ち・杭抜き機 …… 32
Ⅳ－4．コンクリートポンプ車 …… 33
Ⅳ－5．ダンプ・トラック …… 34

Ⅴ　クレーン等による災害の防止 …… 35
Ⅴ－1．移動式クレーン …… 35
Ⅴ－2．ユニック・カーゴクレーン …… 36
Ⅴ－3．玉掛け作業 …… 37
Ⅴ－4．玉掛け用具 …… 39

Ⅵ　感電災害の防止 …… 40
Ⅵ－1．仮設照明 …… 40
Ⅵ－2．架空電線近接作業 …… 41
Ⅵ－3．溶接作業 …… 42

Ⅶ　電気工具による災害の防止 …… 43
Ⅶ－1．丸のこ …… 43
Ⅶ－2．電気ドリル …… 44
Ⅶ－3．グラインダー …… 45
Ⅶ－4．インパクトレンチ …… 46

Ⅷ　火災・爆発による災害の防止 …… 47
Ⅷ－1．ガス溶接・溶断作業 …… 47
Ⅷ－2．発泡プラスチック系断熱材付近での作業 …… 48
Ⅷ－3．危険物取扱作業 …… 49

Ⅸ　業務上疾病の予防 …… 50
Ⅸ－1．有機溶剤作業 …… 50
Ⅸ－2．酸素欠乏症等作業 …… 51
Ⅸ－3．粉じん作業 …… 52
Ⅸ－4．振動障害危険作業 …… 53
Ⅸ－5．騒音障害危険作業 …… 54
Ⅸ－6．熱中症 …… 55

Ⅰ　一般管理

Ⅰ－1．作業服装

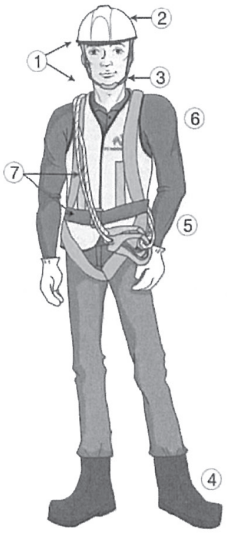

1　ヘルメット・あごひもに損傷はないか？
2　ヘルメットは、墜落・飛来落下防止兼用になっているか？
3　ヘルメットは、まっすぐ着用しているか？
　　あごひもを使用しているか？
4　安全靴を着用しているか？
5　作業着の袖口はボタン留めしているか？
6　作業着にやぶれはないか？
7　安全帯やランヤードに損傷はないか？

— 1 —

Ⅰ－2．整理整頓

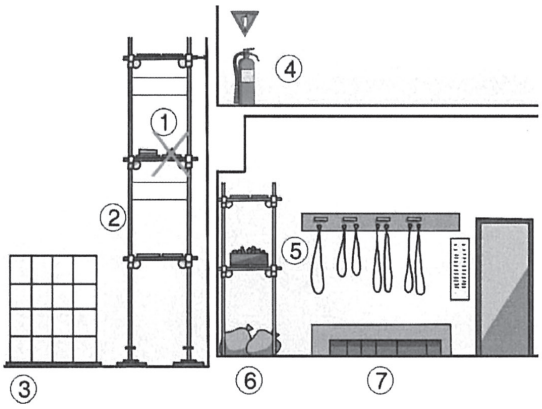

1　足場上に荷を資材を置いて落下の危険がないか？
2　安全通路はあるか？
3　材料は通路に平行に置いてあるか？
4　分電盤や消火器の前に資材を置いていないか？
5　工具や資機材は種類別に整頓されているか？
6　不要材は、整理されているか？
7　危険物を放置していないか？

— 2 —

Ⅰ－3．安全通路

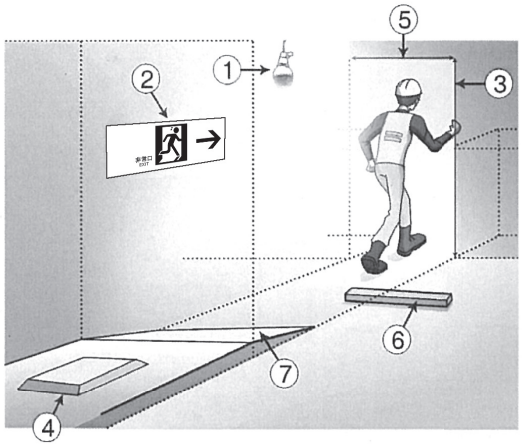

1　作業場所に適した照明を確保しているか？
2　安全通路はあるか？
　　安全通路の表示はあるか？
3　通路面から高さ1.8m以内に障害物はないか？
4　開口部・差筋等は養生しているか？
5　安全通路に必要な幅は確保されているか？
6　安全通路に資機材を置いていないか？
7　安全通路は、つまずきや滑りがないようにしてあるか？

— 3 —

Ⅰ－4．事務所・休憩所

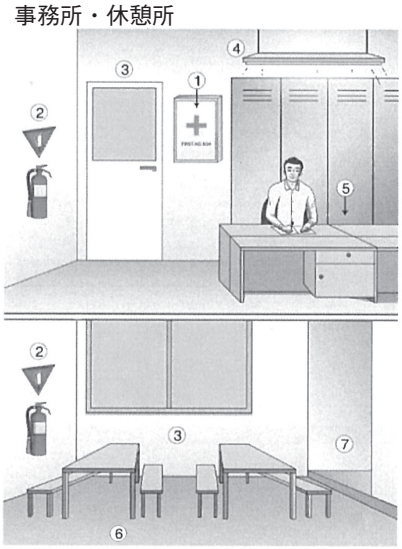

1　救急箱はあるか？
　　薬品は十分か？
2　消火器は分かりやすい位置にあるか？
3　休憩所の換気は十分か？
4　照明は十分か？
5　室内の整理整頓はよいか？
6　休憩設備は良い状態か？
7　仮眠の必要がある場合、仮眠室があるか？

— 4 —

Ⅰ－5．寄宿舎

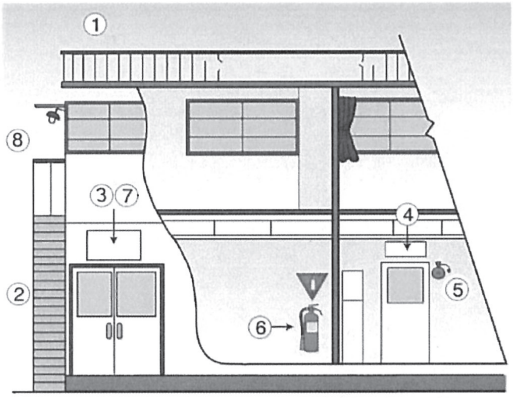

1　4S（整理、整頓、清掃、清潔）は良いか？
2　廊下や階段に物を置いていないか？
3　管理者の表示はあるか？
4　居住者名の表示はあるか？
　　定員の表示はあるか？
5　非常ベルはあるか？
6　消火設備はあるか？
7　寄宿舎規則は、掲示されているか？
8　2階に寝室がある場合、避難階段はあるか？
　　（15人以上は2か所）

Ⅰ－6．防火設備

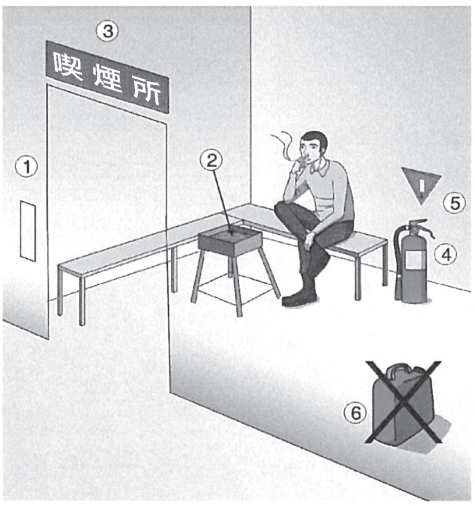

1　火元責任者の表示はあるか？
2　吸い殻入れに水が入っているか？
3　指定された喫煙場所はあるか？
4　喫煙場所に消火器はあるか？
5　消火器の表示はあるか？
6　喫煙場所に可燃物はないか？

Ⅰ－7．安全施工サイクル

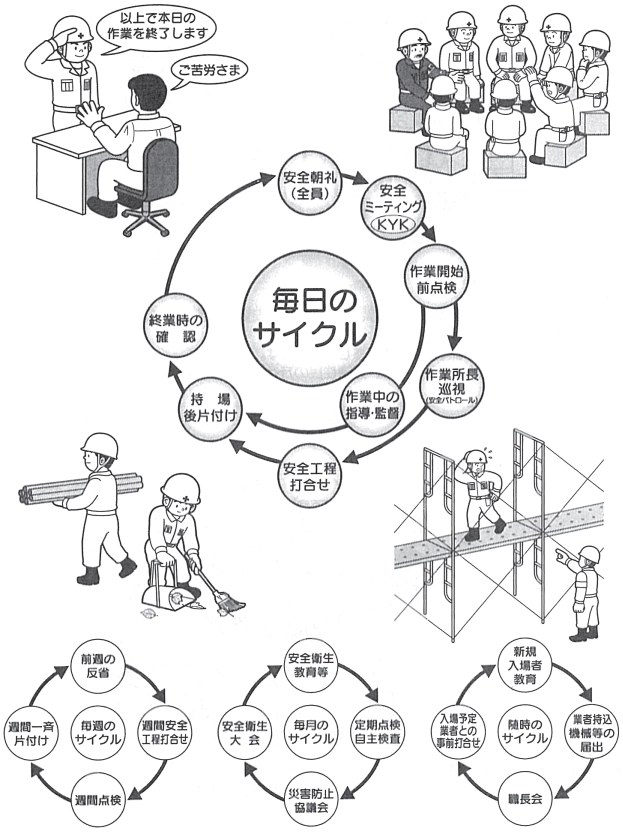

Ⅰ－8．安全標識

現場には、危険箇所やみんなで決めたルールの箇所に標識が掲示されています。標識の意味を理解し守りましょう。

Ⅰ－９．災害発生の場合

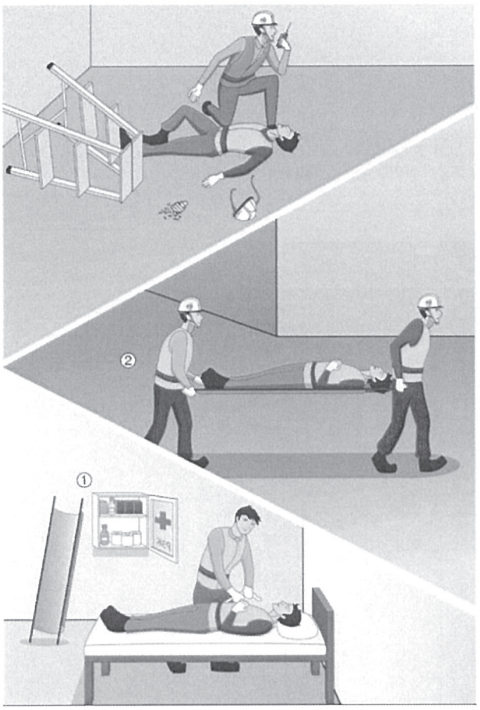

1　救急薬を備えているか？
2　担架を備えているか？

Ⅱ　墜落災害・飛来落下災害の防止

Ⅱ－１．作業床

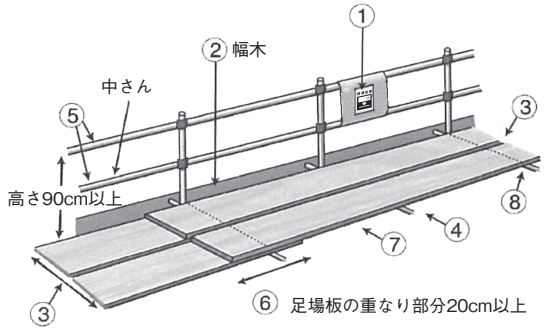

1　積載荷重表はあるか？
　　積載オーバーしていないか？
2　幅木はあるか？（落下の恐れがある場所）
3　床の幅は、40cm以上か？
　　隙間は3cm以下か？
4　足場板の支点は1.8m以下か？
5　高さ90cm以上の丈夫な手すりはあるか？
　　中さんはあるか？
6　足場板の重なりは20cm以上か？
7　足場板は3点以上で支持されているか？（4m足場板の場合）
8　足場板はしっかりと結束されているか？

Ⅱ－２．開口部

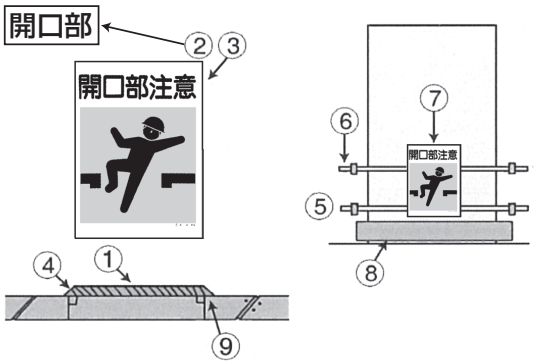

1　開口部の蓋は強くて耐久性があるか？
2　蓋に開口部表示はあるか？
3　使用中蓋をとる場合は、バリケードで立ち入り禁止をしているか？
4　蓋は、つまづかないようになっているか？
5　ずれ止め用の桟は強固か？
6　強固な手すりは設置されているか？
7　手摺に開口部表示はあるか？
8　幅木を取り付けてあるか？
9　使用しない時は蓋を閉じているか？

Ⅱ－３．開口部周辺作業

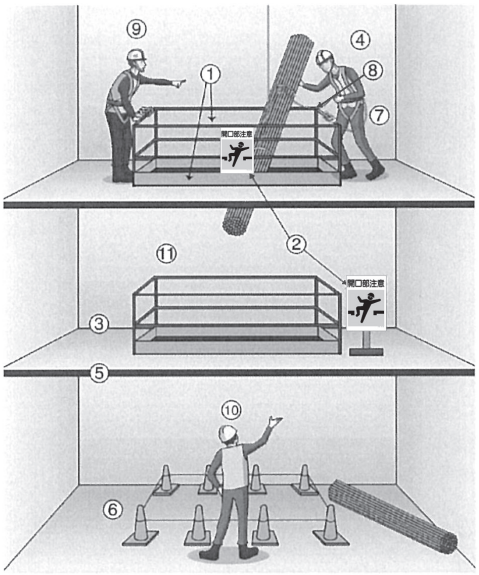

1　高さ90cm以上の手すりはあるか？
　幅木はあるか？
2　開口部注意の表示はあるか？
3　開口部周辺は整理整頓してあるか？
4　荷揚げ、荷受けは適切な場所を選んでいるか？
5　上下作業をしていないか？
6　バリケードを設置しているか？
7　荷の取り込み作業では、安全帯を使用しているか？
8　長尺物には介錯ロープを使用しているか？
9　荷揚げ作業に作業指揮者はいるか？
10　有資格者が玉掛けしているか？
11　水平安全ネットはあるか？

Ⅱ－４．移動はしご

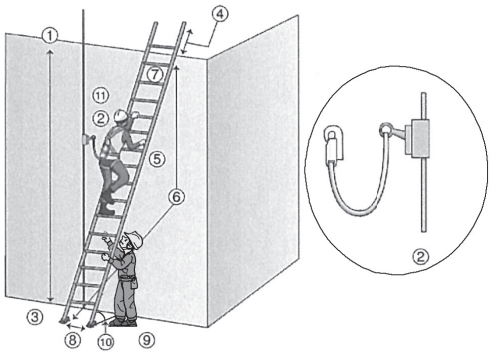

1　高さ、深さが1.5mを超えるときは、安全な昇降設備を設けているか？
2　墜落の危険性があるときは、親綱とロリップを使用しているか？
3　はしごの設置状況は安定しているか？
4　はしごの上部は60cm以上突き出しているか？
5　はしご上で反動のかかる作業をしていないか？
6　滑り止めゴムはあるか？
7　踏みさんは等間隔か？
8　はしごの幅は30cm以上か？
9　はしごは、他の作業員に保持されているか？
10　設置角度は75°程度になっているか？
11　物を持ったまま昇降していないか？

Ⅱ－５．ローリングタワー

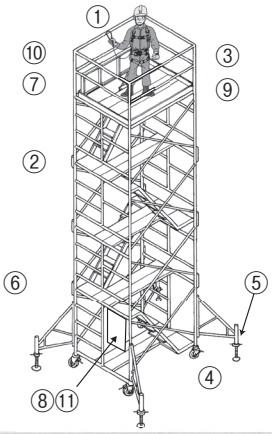

1　作業員は安全帯を使用しているか？
2　昇降設備はあるか？
3　物を持ったまま昇降していないか？
4　ブレーキは4輪ともあるか？
5　アウトリガーを正しく設置しているか？
6　人を乗せたまま移動していないか？
7　制限高さ以下となっているか？（5段まで）
8　取扱責任者表示はあるか？
9　作業床で脚立等を使用していないか？
10　高さ90cm以上の手すりがあるか？
11　点検表はあるか？

Ⅱ－６．高所作業車

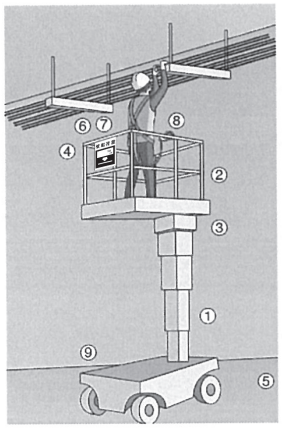

1　各部材、ワイヤーロープに損傷はないか？
2　作業床、昇降装置の状態はよいか？
3　安全装置の作動状態はよいか？
4　積載荷重表示はあるか？
5　使用場所は平か？
6　作業員は身を乗り出していないか？
7　作業床上で脚立を使用していないか？
8　安全帯を使用しているか？
9　移動時は作業床を下げているか？
10　アウトリガーの状態は良いか？
11　傾斜地での使用は禁止。

Ⅱ－7．枠組み足場（上部）

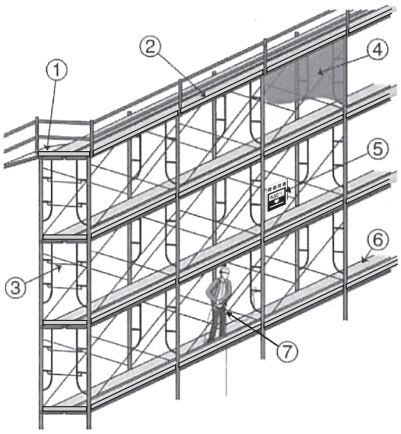

1　足場と建物間に渡り通路はあるか？
2　足場上に資材はないか？
3　エンドストッパーはあるか？
4　垂直ネットはあるか？
5　1スパン400kg以下の積載物となっているか？
6　作業床は40cm以上か？
　　作業床の隙間は3cm以下か？
7　足場上では安全帯を使用しているか？
8　足場と建物の隙間は30cm以下か？
9　30cmを超える場合は、隙間に層間ネットがあるか？

Ⅱ－8．枠組み足場（下部）

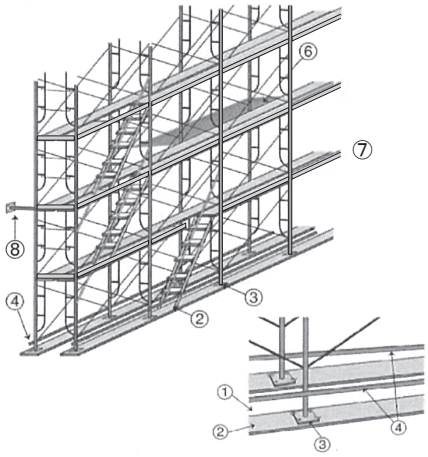

1　地盤の転圧をしたか？
2　敷き板はあるか？
3　ジャッキベースは足場板に釘で固定されているか？
4　根がらみパイプはあるか？
5　足場と建物の隙間は30cm以下か？
6　30cmを超える場合は、隙間に層間ネットがあるか？
7　全面にブレースはあるか？
8　壁つなぎは適切に取り付けられているか？

Ⅱ－9．単管足場（上部）

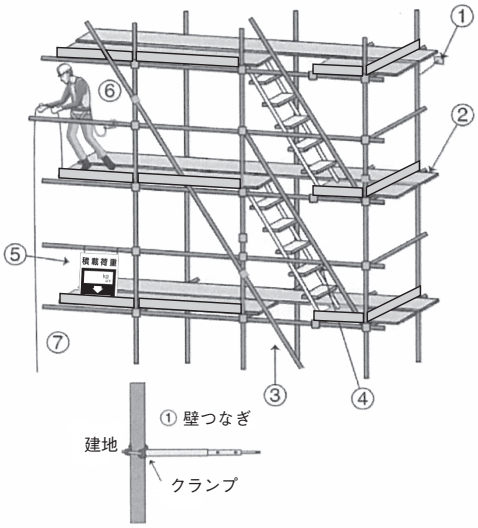

1　壁つなぎは適切に取り付けられているか？
2　作業床は40cm以上か？
　　作業床の隙間は3cm以下か？
3　大筋かいは全ての建地と緊結されているか？
4　昇降設備は適切か？
5　積載荷重表示はあるか？
6　足場上では、安全帯を使用しているか？
7　積載物は1スパン400kg以下となっているか？

Ⅱ－10．単管足場（下部）

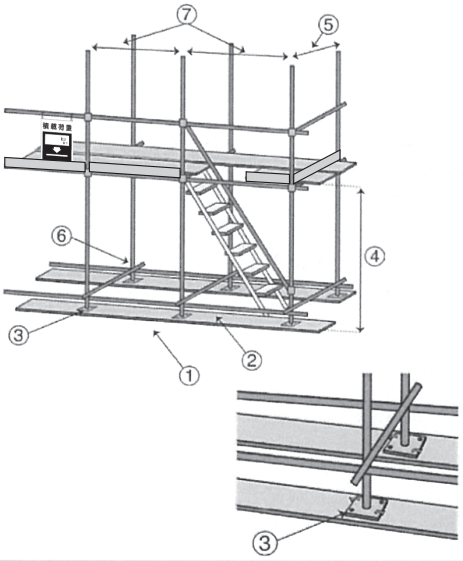

1　地盤の転圧をしたか？
2　敷き板はあるか？
3　単管ベースは足場板に釘で固定されているか？
4　1段目の床は、高さ2m以下か？
5　足場の幅は1.5m以下か？
6　根がらみパイプはあるか？
7　建地のスパンは1.85m以下か？

Ⅱ－11. 枠組み足場の組立・解体作業

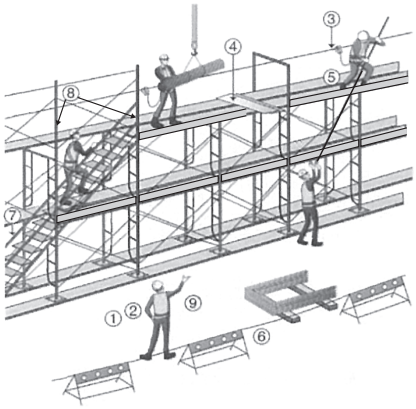

1　作業主任者又は作業指揮者は、任命されているか？

2　材料の荷揚げ荷降ろし時に、合図者は任命されているか？

3　親綱はあるか？
　　作業員は安全帯を使用しているか？

4　足場上の材料は不安定な状態になっていないか？

5　作業員は足場上から材料を投げ落としていないか？

6　立ち入り禁止設備と看板はあるか？

7　昇降設備は、段階ごとにあるか？

8　親綱支柱の間隔は10m以下か？

9　作業員は必要な資格をもっているか　？

Ⅱ－12. 単管足場の組立・解体作業

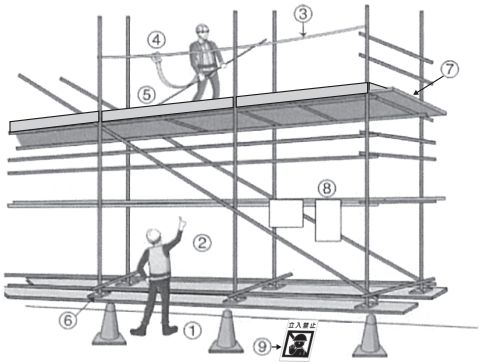

1　作業主任者又は作業指揮者は、任命されているか？

2　監視人や合図者が任命されているか？
　　看板はあるか？

3　親綱はあるか？
　　親綱支柱の間隔は10m以下か？

4　作業員は安全帯を使用しているか？

5　上下作業となっていないか？

6　敷き板はあるか？
　　単管ベースは、釘止めされているか？

7　足場板はしっかりと固定されているか？

8　作業主任者の表示はあるか？

9　立ち入り禁止のバリケード、ロープ、看板はあるか？

Ⅱ－13. 鉄骨建て方作業

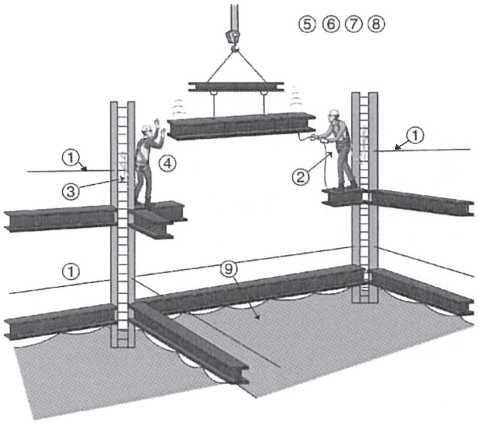

1　親綱はあるか？
　　親綱支柱の間隔は10m以下か？

2　作業員は安全帯を使用しているか？

3　昇降時には、親綱とロリップを使用しているか？

4　道具袋を持っているか？

5　クレーンオペレーターとの合図方法は適切か？

6　建て方は、建て方計画及び作業手順に基づき適切に行っているか？

7　作業主任者又は作業指揮者は、任命されているか？

8　立ち入り禁止のバリケード、ロープ、看板はあるか？

9　安全ネットはあるか？

Ⅱ－14. 外壁ＰＣ板取り付け作業

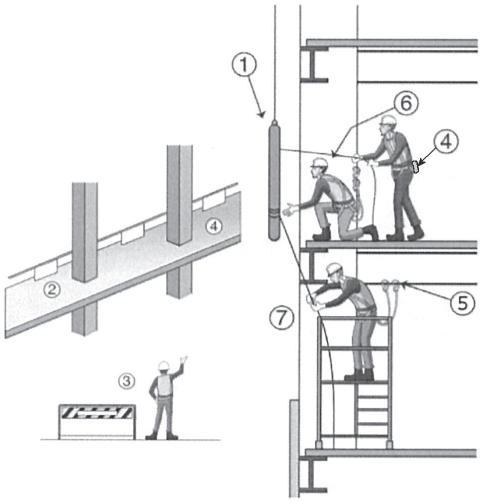

1　PC板の吊りフックは正常か？

2　取り付け場所下部の落下防止措置はあるか？

3　監視人はいるか？
　　立ち入り禁止のバリケード、ロープ、看板はあるか？

4　小物入れとしての工具入れはあるか？
　　落下防止のひもが工具に取り付けられているか？

5　作業員は安全帯を使用しているか？

6　介錯ロープを使用しているか？

7　PC取り付け後は、安全ネットを張りなおしたか？

Ⅱ－15. スレート屋根作業

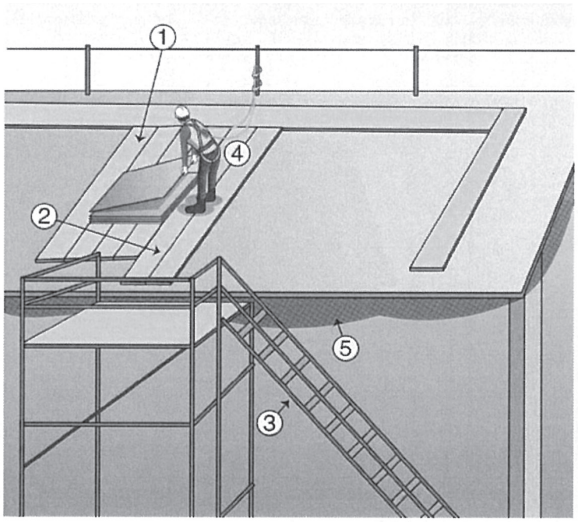

1　屋根に材料を置く場合、足場板を敷いてその上に置いているか？
2　通路の幅は30cm以上か？
3　屋根への昇降路はあるか？
4　安全帯を使用しているか？
5　水平ネットはあるか？

Ⅱ－16. 安全帯の使い方

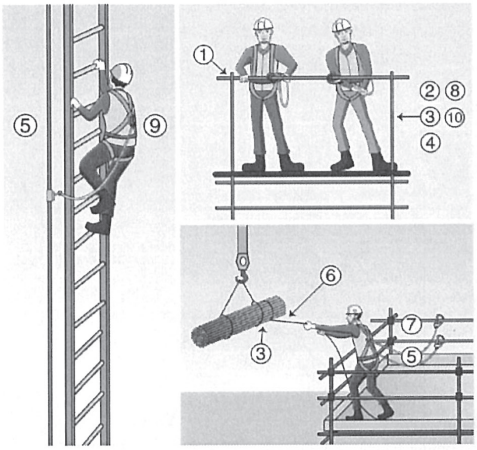

1　安全帯とランヤードに損傷はないか？
2　安全帯は腰骨部に装着しているか？
3　Dリングは背骨部にあるか？
4　フックは腰より高い位置にかけているか？
5　危険地帯では安全帯を使用しているか？
6　材料をコントロールするために介錯ロープを使用しているか？
7　安全帯（フック）の取り付け場所は堅固か？
8　ランヤードは鋭角な物に接触していないか？
9　タラップを昇降時は、親綱とロリップを使用しているか？
10　安全帯に体重をかけて使用していないか？

Ⅲ　倒壊・崩壊の防止

Ⅲ－１－１．掘削作業

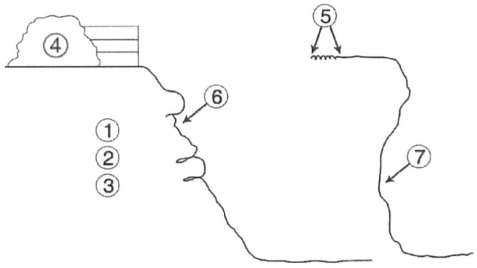

1　掘削作業前の調査事項
　＊ 形状、地質、地層
　＊ 亀裂、地下水、湧水
　＊ 地中埋設物
　　(ケーブル,ガス管,水道管,他.)
　＊ ガスや水の噴出
2　2m以上の掘削では、作業主任者が任命されているか？
3　土止め支保工作業では、作業主任者が任命されているか？
4　掘削後の法肩部に残土を置いていないか？
5　浮石や亀裂を確認しているか？
6　降雨時に法面養生をしているか？
7　すかし堀りをしていないか？
8　夜間照明は適切か？

Ⅲ－１－２．掘削作業

崩壊の恐れのある表土や浮石は除去しているか？

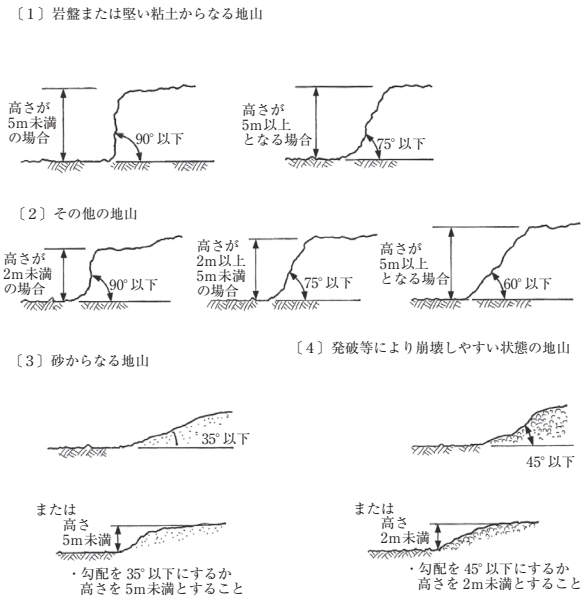

Ⅲ－２．土止め支保工

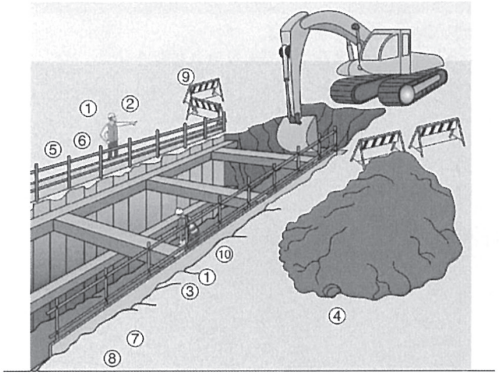

1　深さ2m以上の掘削作業では、作業主任者が任命されているか？
2　クラックや落石のチェックリストはあるか？
3　土止め計画とおり施工しているか？
4　掘削土は安全な場所に置かれているか？
5　深さ1.5m以上のときは、土止め支保工及び手すりがあるか？
6　早めに腹起し、切梁を設置しているか？
7　作業主任者は任命されているか？
8　作業開始前に地山の状態を確認しているか？
　降雨や地震後に地山の状態を確認しているか？
9　立ち入り禁止のバリケードや看板はあるか？
10　昇降階段はあるか？

Ⅳ　建設機械等による災害の防止

Ⅳ－１．車両系建設機械作業

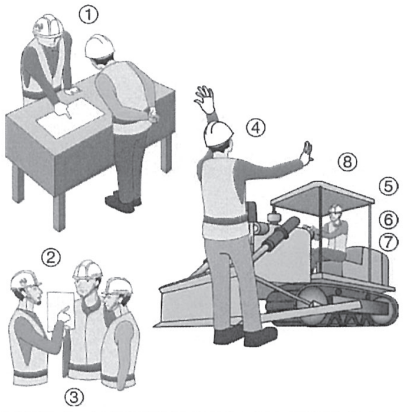

1　車両系建設機械の作業計画を作成したか？
　・種類と能力
　・運行経路
　・作業方法
2　作業員の配置を作業前に決めているか？
　注意事項は全ての関係者に周知しているか？
3　作業前点検をしているか？
　（法定点検・自主点検）
4　誘導員を任命しているか？
　合図は統一されているか？
5　オペレーターは機械の特性を十分理解しているか？
6　用途外使用をしていないか？
7　作業員が運転席以外の場所に乗っていないか？
8　オペレーターは資格証を持っているか？

Ⅳ－２．油圧ショベル

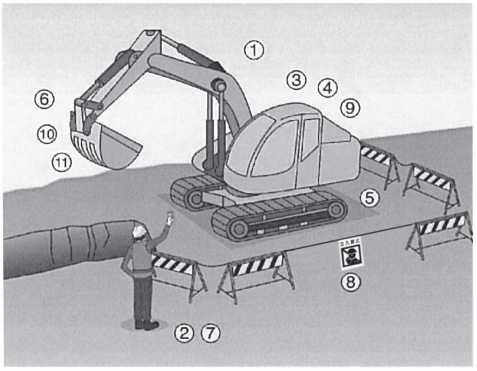

1　掘削作業は作業計画や作業手順に基づいているか？
2　作業主任者は任命されているか？
3　オペレーターは資格証を持っているか？
4　ブレーキ、クラッチ、油圧装置などを作業前に点検しているか？
5　機械設置場所の強度は十分か？
6　機械旋回半径内に作業員が入っていないか？
7　狭い場所では合図者を配置しているか？
8　立ち入り禁止バリケードはあるか？
　誘導員はいるか？
9　オペレーターが運転席を離れる際は、エンジンを停止させているか？
10　すかし掘りをしていないか？
11　油圧ショベルをクレーンとして使っていないか？

Ⅳ－３．杭打ち・杭抜き機

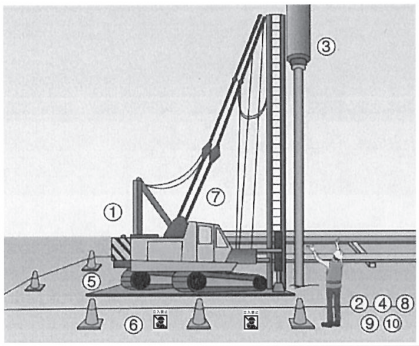

1　オペレーターは資格証を持っているか？
2　作業は、作業計画や作業手順に基づいて行われているか？
3　クラッチ、ブレーキ、巻き上げワイヤーに異常はないか？
4　合図は統一されているか？
5　敷き鉄板を使用しているか？
6　他の作業員が近づかないようにバリケードを設置してあるか？
7　オペレーターが運転席を離れる際は、エンジンを停止させているか？
　ハンマーは下に降ろしてあるか？
　ブレーキはかかっているか？
8　組立、移動時は作業主任者を配置しているか？
9　監視人ははいるか？
　合図者はいるか？
10　合図者は指名された者か？

Ⅳ－４．コンクリートポンプ車

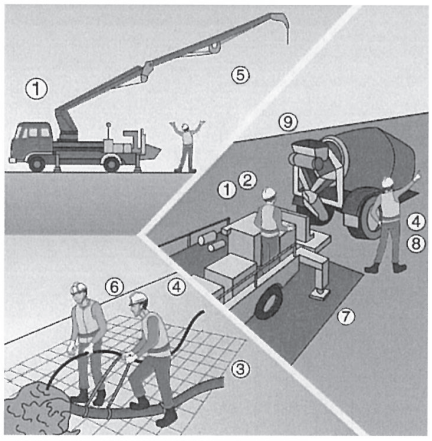

1　移送管の組立は、有資格者が行っているか？
2　移送管の組立は、作業手順書に基づき作業主任者の指揮で作業しているか？
3　移送管の接続部の状態は良いか？
4　合図は統一されているか？
5　ブームの下に作業員はいないか？
6　打設順序は決めてあるか？
関係者に周知したか？
7　軟弱地盤では敷き鉄板を使っているか？
8　誘導員はいるか？
9　移送管の洗浄時は、飛び出し防止がなされているか？

Ⅳ－５．ダンプ・トラック

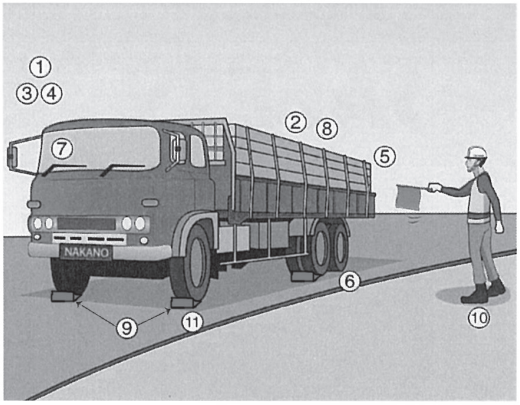

1　走行前にブレーキ、クラッチの点検をしたか？
2　積荷は最大積載荷重を超えていないか？
3　テールランプに異常はないか？
4　ライト等のインジケーターに異常はないか？
5　アラームに異常はないか？
6　タイヤに泥がついていないか？
7　運転手は交通ルールを守っているか？
8　荷台昇降機の点検をしているか？
9　傾斜地ではストッパーをかけているか？
10　誘導員はいるか？
11　乗車定員数を守っているか？

Ⅴ　クレーン等による災害の防止

Ⅴ－１．移動式クレーン

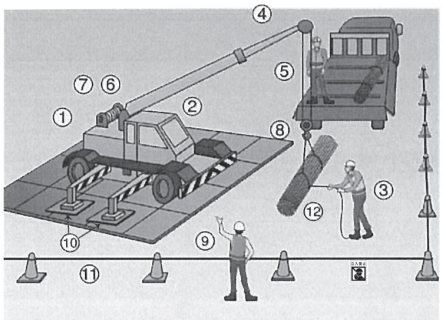

1　作業方法は決められているか？
作業指揮者はいるか？
2　オペレーターは資格証を持っているか？
3　玉掛け者は資格証を持っているか？
4　クレーンの能力は、作業計画に対して十分か？
5　ワイヤーに損傷はないか？
6　ブレーキとクラッチに損傷はないか？
7　過負荷防止装置のスイッチは入っているか？
8　ワイヤーの外れ止めは異常ないか？
9　合図者を指名しているか？
合図方法は決められているか？
10　地盤は強固か？
アウトリガーは、最大張り出しとなっているか？
11　クレーン周囲はバリケードを設置してあるか？
12　吊り荷の下に人はいないか？

Ⅴ－２．ユニック・カーゴクレーン

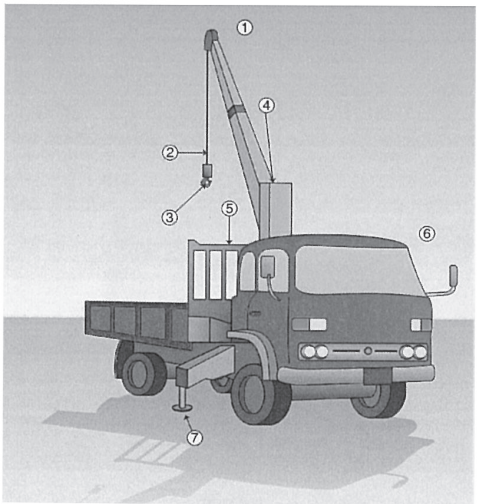

1　過巻警報装置に異常はないか？
2　ワイヤーに異常はないか？
3　フックの回転具合はよいか？
ワイヤーの外れ止めはよいか？
4　荷の重さは吊り上げ能力以下か？
5　乱巻きになっていないか？
ブレーキに異常はないか？
6　オペレーターは該当するクレーンの資格を持っているか？
7　地盤は強固か？
アウトリガーは、最大張り出しとなっているか？

Ⅴ－３－１．玉掛け作業

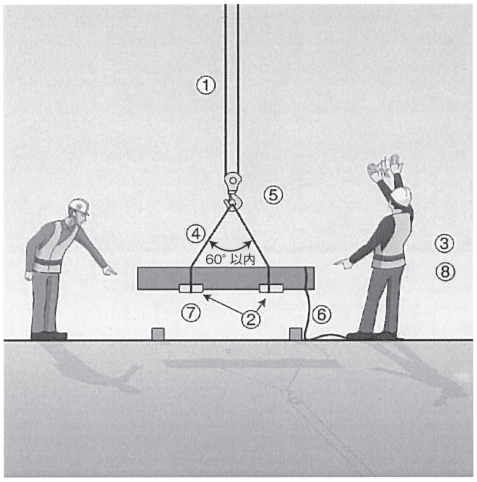

1　ワイヤーに損傷はないか？
2　荷の角にはワイヤー防護があるか？
3　玉掛け者は資格を持っているか？
4　吊り角度は60°以内か？
5　1本吊りをしていないか？
6　長尺物には介錯ロープを使っているか？
7　地切りをし、吊り荷の安定を確認しているか？
8　玉掛け作業責任者の指揮で作業しているか？

Ⅴ－３－２．玉掛け作業

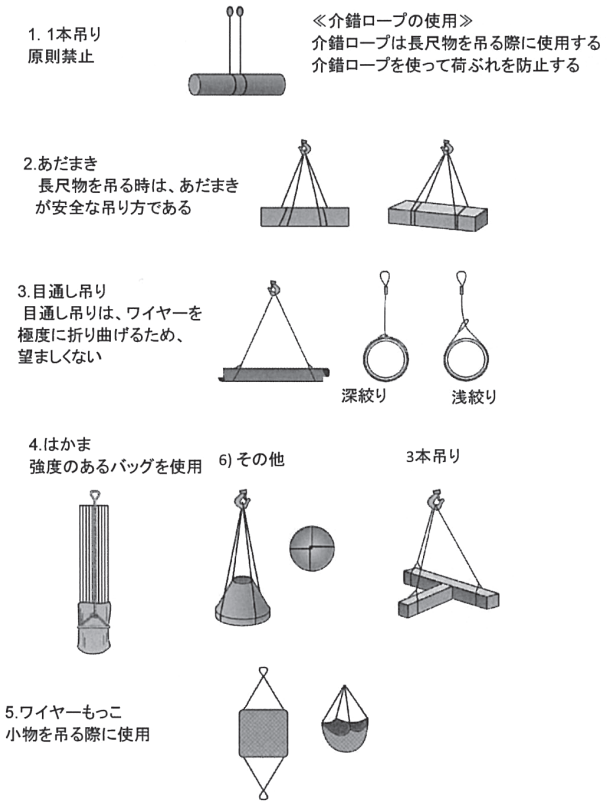

Ⅴ－４．玉掛け用具

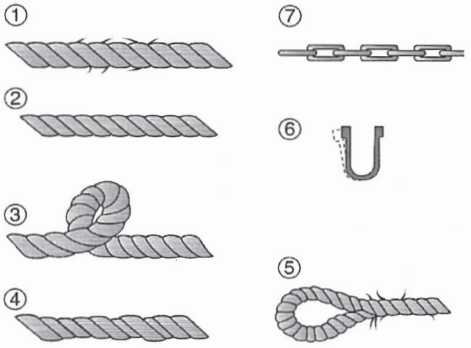

1　1よりの中で10%以上の素線が切れているワイヤー
2　直径が7%以上減少しているワイヤー
3　キンクしているワイヤー
4　著しい型崩れや腐食があるもの
5　サツマ部分が損傷したワイヤー
6　シャックルやクリップで変形または亀裂のあるもの
7　長さが製造時の5%以上伸びてしまったチェーン

Ⅵ　感電災害の防止

Ⅵ－１．仮設照明

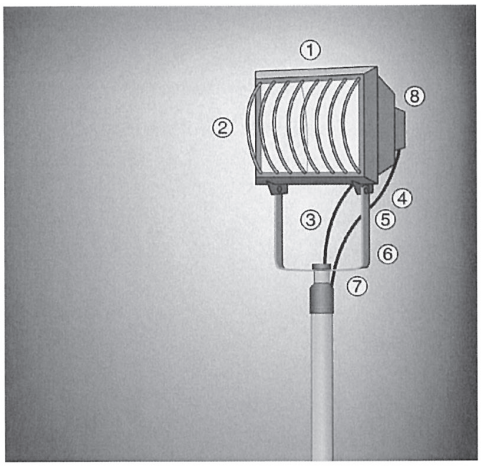

1　電球やソケットが破損していないか？
2　電球カバーはあるか？
3　ケーブルは破損していないか？
4　ケーブルはキャブタイヤを使用しているか？
5　キャブタイヤの損傷はないか？
6　キャブタイヤをロープとして使用していないか？
7　キャブタイヤに過熱しているところはないか？
8　差込みプラグに損傷はないか？

Ⅵ－２．架空電線近接作業

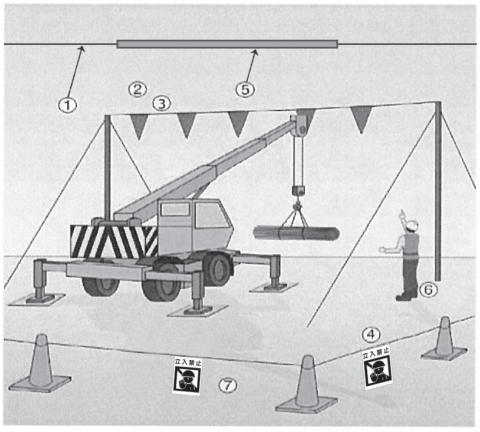

1　電線の位置を確認したか？
2　安全対策を電力会社と協議したか？
3　電圧、位置、距離を確認したか？
　　危険表示看板はあるか？
4　感電防止用の囲いはあるか？
5　防護管を装着したか？
6　監視人はいるか？
7　安全な離隔距離は、確保されているか？

Ⅵ－３．溶接作業

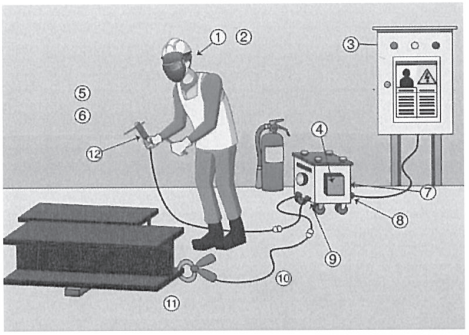

1　めがね、皮手袋などの保護具を使用しているか？
2　作業員は資格を持っているか？
3　漏電ブレーカーに異常はないか？
4　自動電撃防止装置に異常はないか？
5　湿った場所又は、湿った服装で作業していないか？
6　雨のあたる場所で作業していないか？
7　使用責任者名を表示しているか？
8　アースを接続しているか？
9　ケーブル接続部のテーピングの状態は良いか？
10　ころがし配線は養生しているか？
11　アースクランプは、溶接場所の近くに接続しているか？
12　ホルダーの損傷はないか？

Ⅶ　電気工具による災害の防止

Ⅶ－１．丸のこ

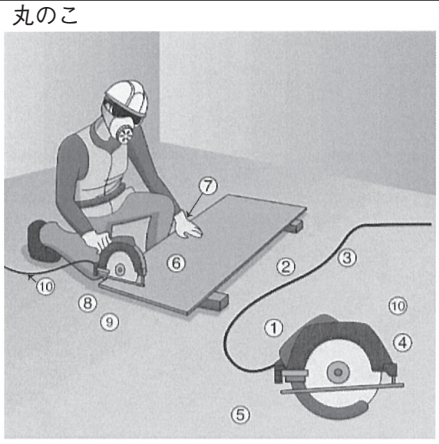

1　刃に破損はないか？
　　各所ボルトやネジにゆるみはないか？
2　キャブタイヤに損傷はないか？
3　アースはあるか？
4　保護カバーの状態は良いか？
5　ブレーキの状態は良いか？
6　安定した台の上で作業しているか？
7　手袋をしての作業禁止
8　丸のこ使用中に異常音はないか？
9　刃を回転したまま丸のこを移動していないか？
10　作業前にケーブルの位置を確認しているか？

Ⅶ－２．電気ドリル

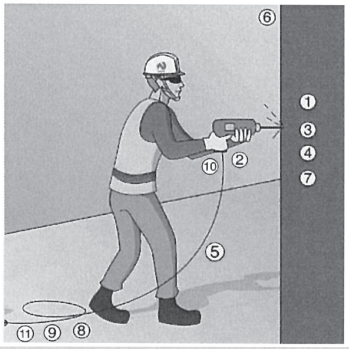

1　錐に損傷はないか？
2　スイッチの作動に異常はないか？
3　ドリルは体の正面で使用しているか
　　作業姿勢は安全か？
4　垂直面に穴をあける場合は、反対側に人がいないことを
　　確認しているか？
5　キャブタイヤは3芯か？
　　アースはあるか？
6　材料は固定しているか？
7　使用時に異常な音や振動はないか？
8　ケーブルの位置は良いか？
　　ケーブルは作業中に障害とならないか？
9　キャブタイヤに損傷はないか？
10　移動中ドリルのスイッチはきっているか？
11　使用していない時は、プラグをコンセントから抜いているか？

Ⅶ－３．グラインダー

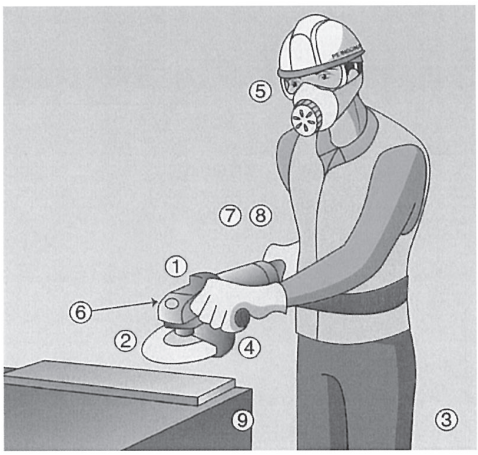

1　作業に適したグラインダーを使用しているか？
2　砥石に破損はないか？
3　砥石の交換は、資格者が行っているか？
4　保護カバーはあるか？
5　作業員は防塵めがね、防塵マスクを使用しているか？
6　作業前に1分間空転してグラインダーの状態を確認しているか？
7　キャブタイヤとプラグに損傷はないか？
8　プラグはアース付きか？

Ⅶ－４．インパクトレンチ

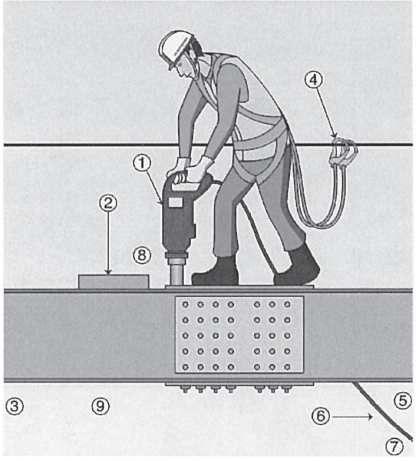

1　機械の空回りや逆転はないか？
2　梁上にボルトが散乱していないか？
　　ボルトは箱に収納されているか？
3　高力ボルトを仮ボルトとして使用していないか？
4　作業員はフルハーネスを使用しているか？
5　キャブタイヤを無理に引っ張っていないか？
6　キャブタイヤに損傷はないか？
7　アースは良いか？
8　ナットとレンチのサイズは適合しているか？
9　高所作業の下方に人はいないか？

Ⅷ　火災・爆発による災害の防止

Ⅷ－１．ガス溶接・溶断作業

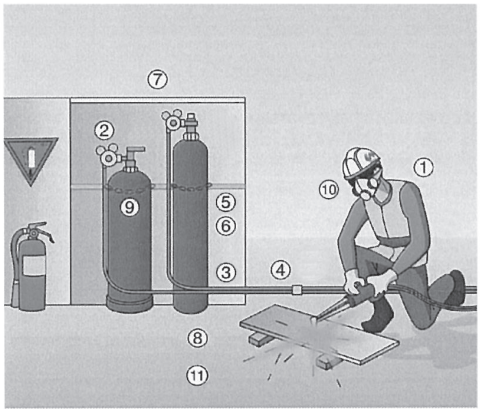

1　作業員は資格を持っているか？
2　圧力ゲージに異常はないか？
　　圧力調整器に異常はないか？
3　ホースに穴はないか？
4　ホースは、専用器具によって確実に接続されているか？
5　ガスボンベは40℃以下に維持されているか？
6　ガスボンベは通風の良い場所に保管されているか？
7　ガスボンベは火器使用場所付近に置いていないか？
8　ガスボンベをロープなどで固定しているか？
9　空充表示はあるか？
10　遮光めがね、皮手袋、安全靴を使用しているか？
11　防炎シートを使用しているか？

Ⅷ－２．発泡プラスチック系断熱材付近での作業

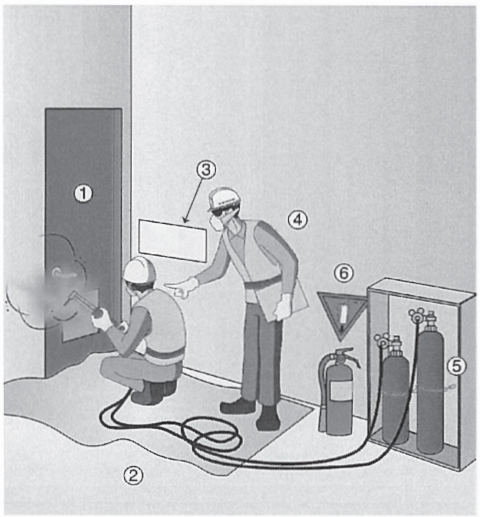

1　火気使用場所付近に可燃物はないか？
2　防炎シートを使用しているか？
3　断熱工事の施工場所は表示しているか？
4　作業指揮者の指揮で作業しているか？
5　ボンベはロープなどで固定されているか？
6　消火器は近くにあるか？

Ⅷ－３．危険物取扱作業

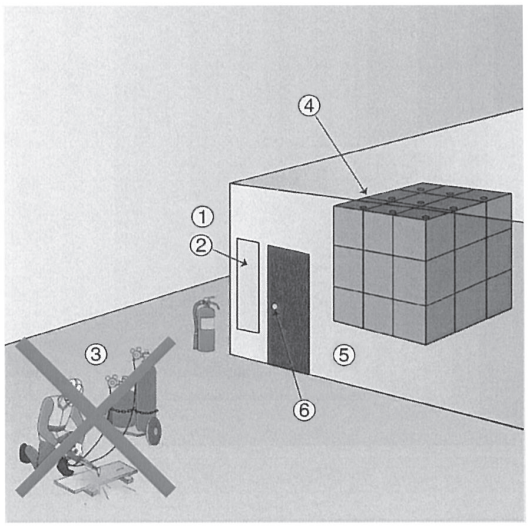

1　所長は責任者を任命しているか？
2　立ち入り禁止看板はあるか？
3　危険物の近くで火気を使用していないか？
4　許可を必要とする材料は、消防署から許可を得ているか？
5　危険物の保存状態は良いか？
6　危険物倉庫は、担当者により施錠されているか？

Ⅸ　業務上疾病の予防

Ⅸ－１．有機溶剤作業

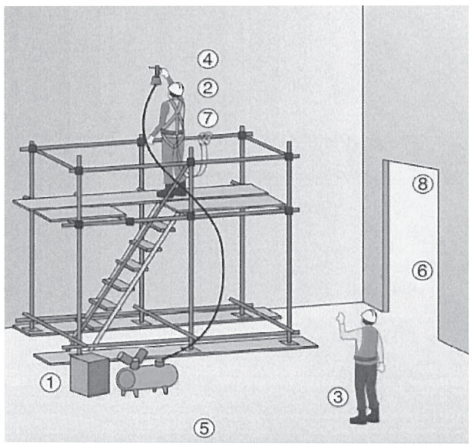

1　有害性の少ない塗料を選択しているか？
2　作業員は材料の有害性を認識しているか？
3　作業指揮者の指揮で作業手順に基づいて作業しているか？
4　防毒マスクを使用しているか？
5　作業場所近くに火気はないか？
6　換気は十分か？
7　作業員は有機溶剤作業の教育を受けているか？
8　空容器の盗難防止対策は良いか？

Ⅸ－２．酸素欠乏症等作業

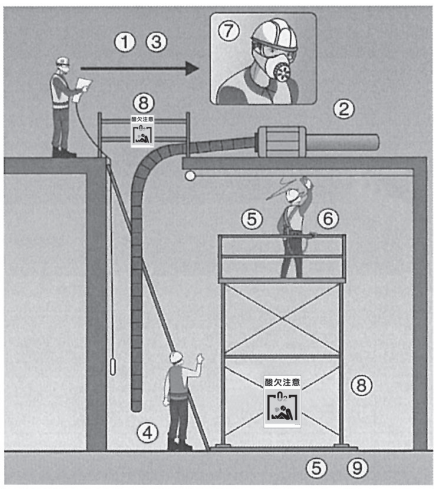

1　作業主任者は、酸素濃度を測定しているか？
2　換気は十分か？
3　入退場時の作業人員を確認しているか？
4　作業主任者の直接指揮で作業しているか？
5　作業員は酸素欠乏関連の教育を受けているか？
6　安全帯取り付け設備はあるか？
　　作業員は安全帯を使用しているか？
7　酸素マスクは用意されているか？
8　酸素欠乏症の看板はあるか？

Ⅸ－３．粉じん作業

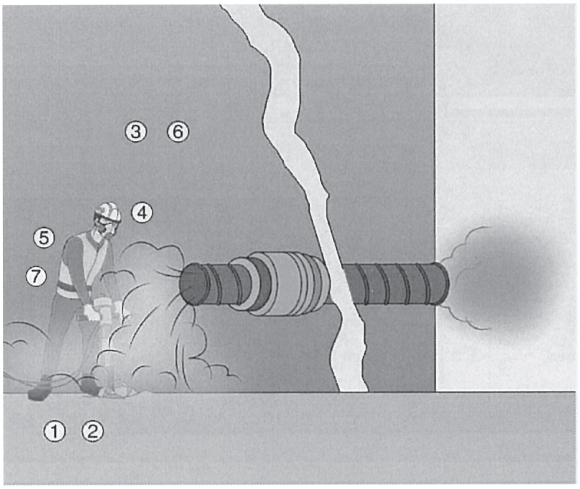

1　作業場所を常に清掃しているか？
2　散水しているか？
3　換気は十分か？
4　防塵マスクと防塵めがねを使用しているか？
5　作業員は特殊健康診断を受けているか？
6　トンネル工事では粉じん測定を実施しているか？
7　作業員は特別教育を受けているか？

Ⅸ－４．振動障害危険作業

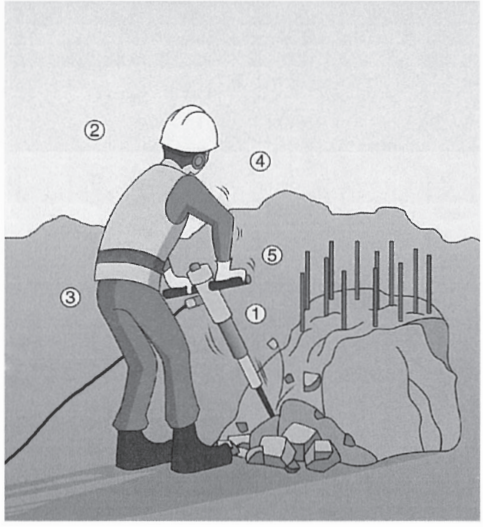

1　作業前に振動工具を点検したか？
2　振動作業は1日2時間に制限されているか？
3　作業員は特殊健康診断を受けているか？
4　作業員は準備運動をしているか？
5　作業員は防振手袋、防振ハンドルカバーと耳栓を使用しているか？

Ⅸ－５．騒音障害危険作業

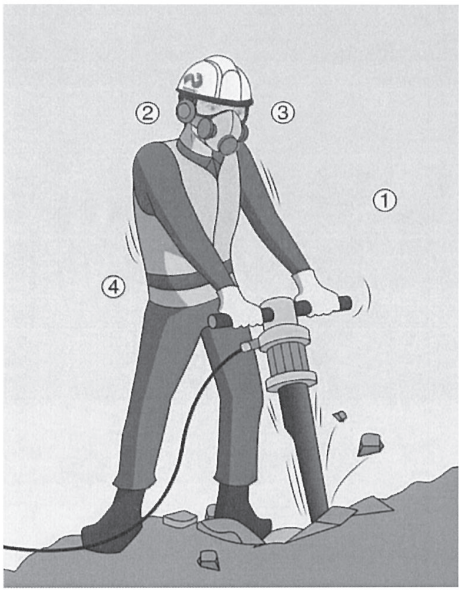

1　騒音防止設備はあるか？
2　作業員は、聴力検査を受けているか？
3　作業員は、耳栓をしているか？
4　作業員は、騒音予防の教育を受けているか？

Ⅸ－６．熱中症

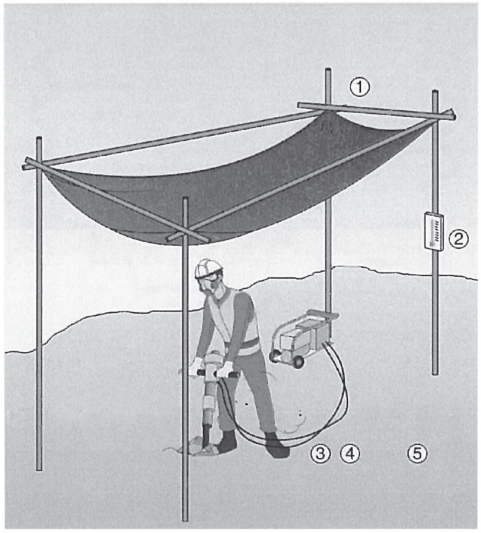

1　屋外作業には日よけ設備があるか？
2　温度、湿度を測定しているか？
3　水、塩、スポーツドリンクを飲んでいるか？
4　作業員の健康状態をチェックしているか？
5　作業員は適時、休憩をとっているか？

本テキストは、「2020年東京オリンピック・パラリンピック競技大会に係る建設需要に対応した労働災害防止対策事業運営委員会」に参画していただいている株式会社ナカノフドー建設からの多大なる御協力により作成しました。

建設業労働災害防止協会
委託事業本部
所在地：東京都港区芝５－29－19 旭ビルディング９階
TEL：03－3453－0978　FAX：03－5476－8362

外国人建設就労者に対する教育テキスト

初　　版　平成30年６月
編集・発行　建設業労働災害防止協会
〒108-0014　東京都港区芝5－35－2
電　話　03－3453－8201
https://www.kensaibou.or.jp/

不許複製