ยานพาหนะสำหรับการทำงานในที่สูง

(1) คุณสมบัติในการขับขี่

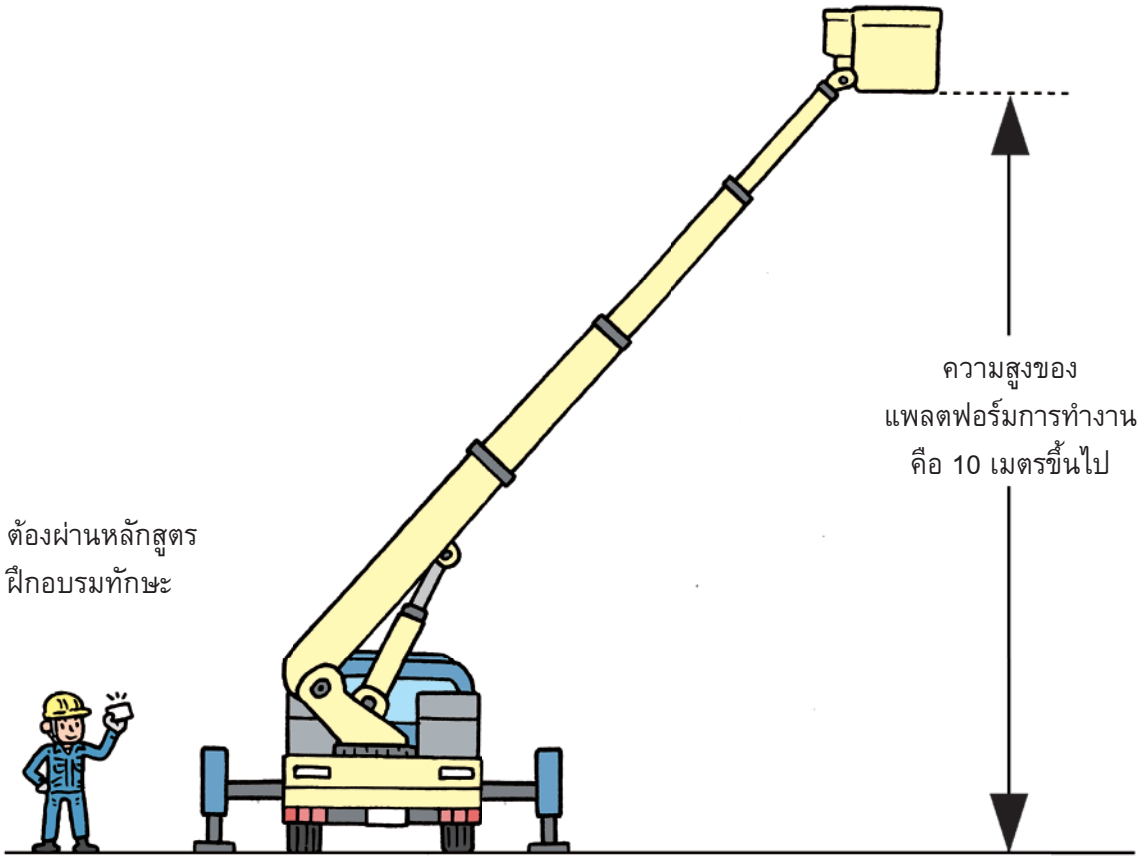

คุณสมบัติต่อไปนี้จำเป็นสำหรับการใช้งานยานพาหนะที่ทำงานแบบลอยฟ้า

	หลักสูตร ฝึกอบรมทักษะ	การศึกษาพิเศษ
ความสูงของแพลตฟอร์มการทำงานคือ 10 เมตรขึ้นไป	○	
ความสูงของแพลตฟอร์มการทำงานน้อยกว่า 10 เมตร	○	○

(2) ข้อควรระวังบนพื้นดินอ่อน

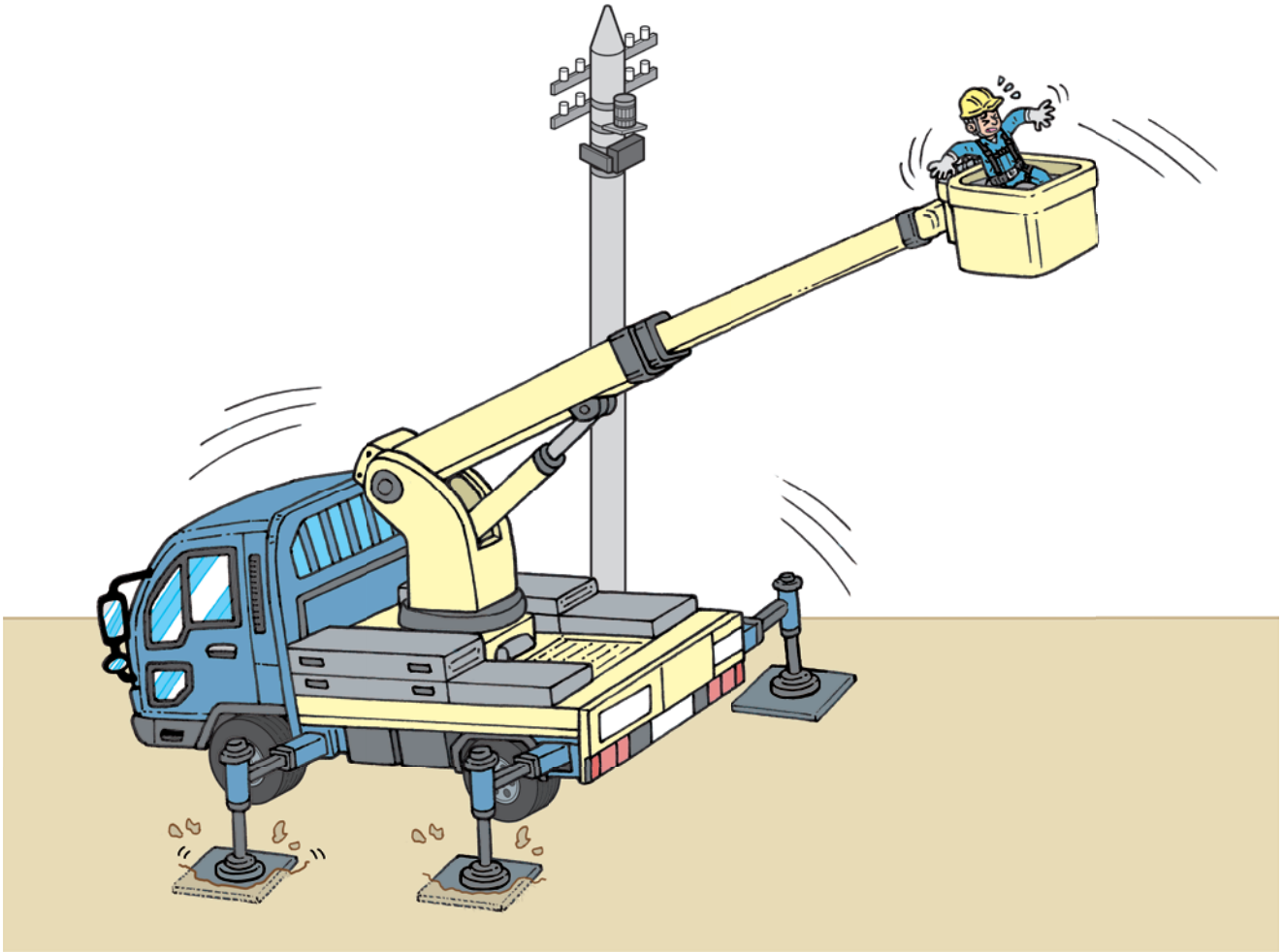

1. หากคุณทำงานบนพื้นดินอ่อนที่มีไหล่ถนนหรือมีน้ำปริมาณมาก ให้ระวังเพราะแม่แรงที่มีโหลดมากอาจจมและตกลงมา
2. บนพื้นดินอ่อน ให้ใช้มาตรการที่เหมาะสมเพื่อป้องกันไม่ให้แม่แรงจม
3. อย่าตั้งแม่แรงโดยตรงบนฝาปิดช่องระบายน้ำหรือรางน้ำ มีความเสี่ยงในการแตก

(3) การใช้ระบบป้องกันการตกส่วนบุคคล (สายรัดป้องกันการตก)

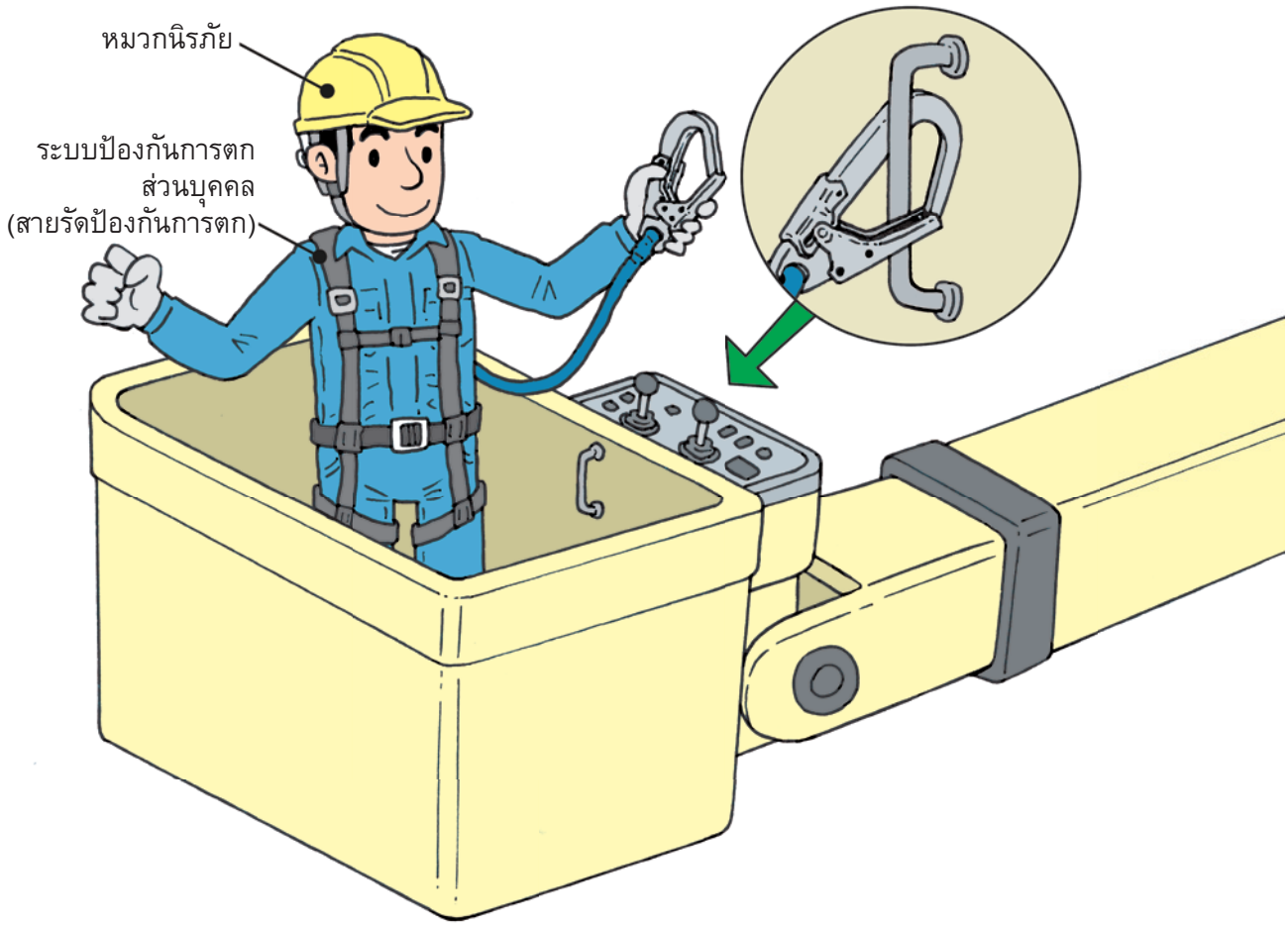

1. ผู้ปฏิบัติงานในกระเช้าต้องสวมใส่ระบบป้องกันการตกส่วนบุคคลที่เหมาะสม
2. ใช้สิ่งที่สอดคล้องกับมาตรฐานโครงสร้าง และอย่าใช้หากมีการผิดรูปหรือเสียหาย
3. ทันทีหลังจากที่ขึ้นไป ตรวจสอบให้แน่ใจว่าตะขอของระบบป้องกันการตกส่วนบุคคลได้เกี่ยวเข้ากับแหวนยึด

(4) ข้อควรระวังใกล้กับตำแหน่งการทำงาน

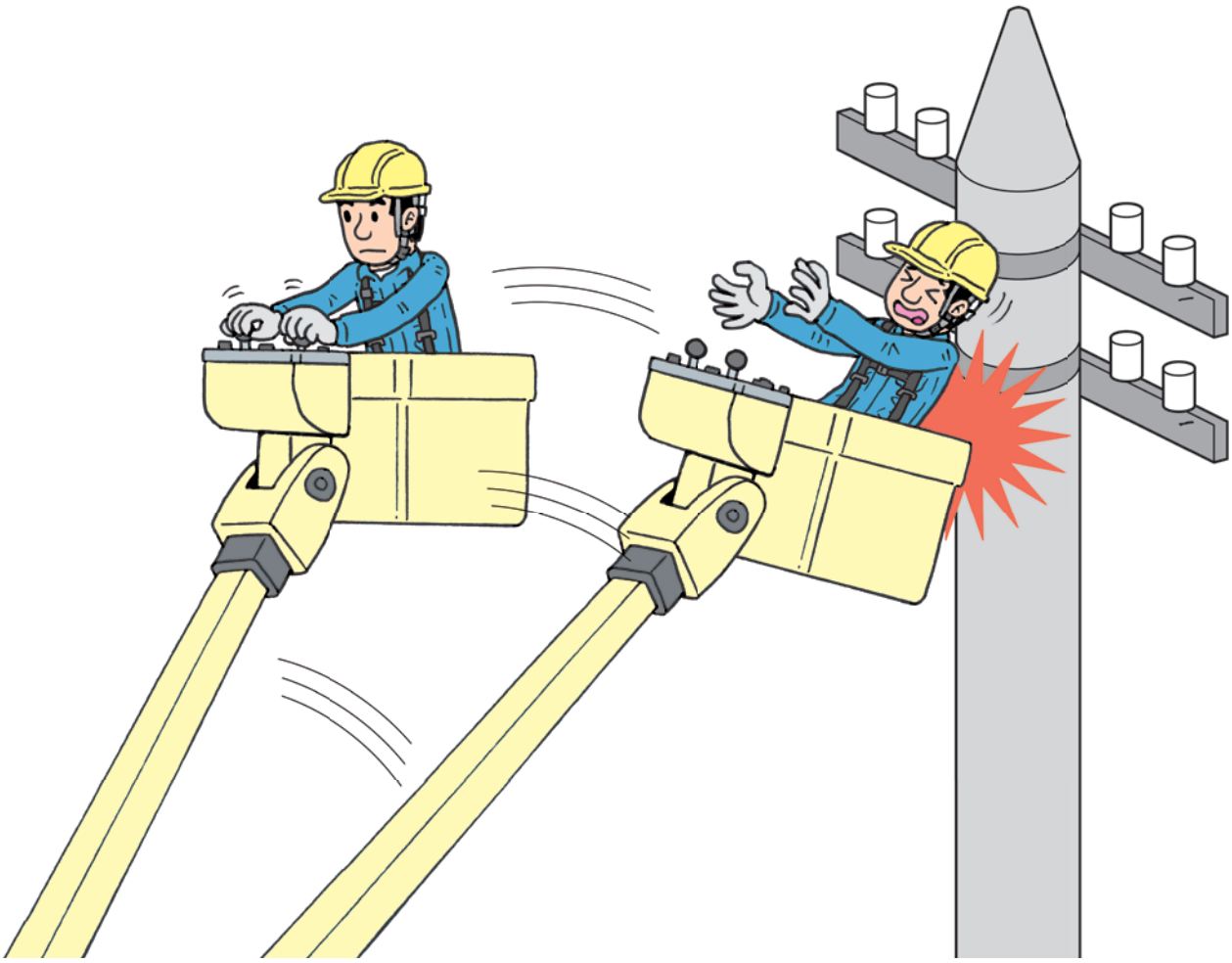

การหมุนและการเปลี่ยนมุมจะเร็วขึ้นและแรงกระแทกจะเพิ่มขึ้นเมื่อบูมยืดออกไป สำหรับการหมุนและการเปลี่ยนมุมใกล้กับตำแหน่งการทำงาน ให้เปลี่ยนคันเร่งเป็นความเร็วที่ต่ำ และใช้คันโยกทีละตัว หรือจัดตำแหน่งกระเช้าด้วยการยืดเข้าออกหรือเหวี่ยง

(5) การวางตำแหน่งบนทางลาดชัน

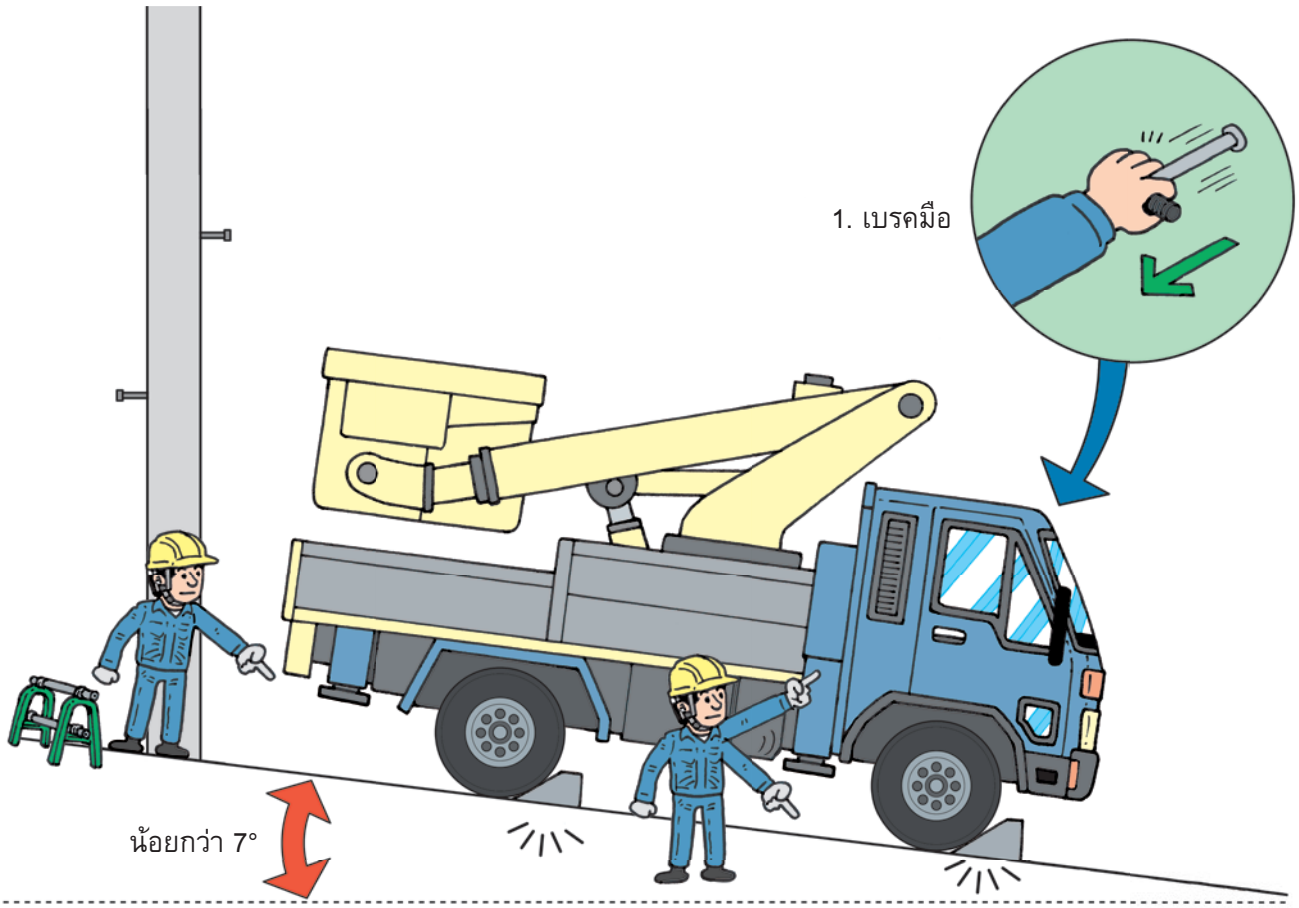

2. ยางห้ามล้อสำหรับแต่ละล้อ

1. ตรวจสอบให้แน่ใจว่าได้จอดรถบนทางลาดชันที่ส่วนหน้าต่ำ ให้เข้าเบรคมือให้มั่นคง และตรวจสอบว่ารถไม่เคลื่อนที่แม้ว่าจะปล่อยเบรคเท้าแล้วก็ตาม
2. ใช้ยางห้ามล้อกับด้านที่ลงเนินกับทุกล้อ
3. ไม่สามารถใช้แพลตฟอร์มการทำงานแบบลอยฟ้าบนทางลาดชันที่เอียงเกิน 7° ได้

(6) การตั้งแม่แรง

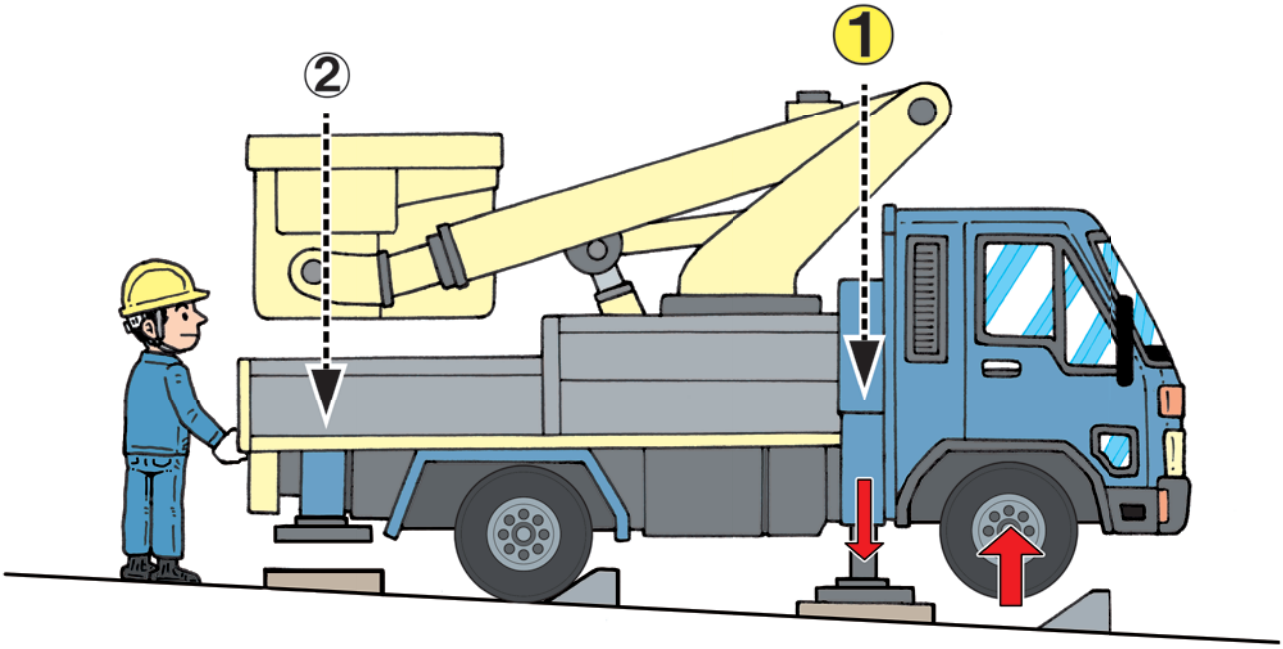

1. ยืดขาค้ำให้สุด
2. อย่าใช้ “การยืดตัวของแม่แรงอัตโนมัติ” บนทางลาดชัน (ไม่รวมยานพาหนะที่มีฟังก์ชั่นการทำงานตามลำดับด้านหน้า/ด้านหลัง และยานพาหนะที่มีฟังก์ชั่นปรับระดับแนวนอนอัตโนมัติ)
3. ตรวจสอบให้แน่ใจว่าได้ตั้งแม่แรงตามลำดับของ ① แม่แรงด้านหน้า → ② แม่แรงด้านหลัง (เนื่องจากใช้เบรคมือกับล้อหลัง)
4. เมื่อตั้งแม่แรง ให้หยุดเมื่อแม่แรงสัมผัสกับฐานแม่แรง และตรวจสอบให้แน่ใจว่าฐานแม่แรงไม่ได้ถูกย้ายไปก่อนที่จะดำเนินการต่อ

(7) การรักษาระดับยานพาหนะ

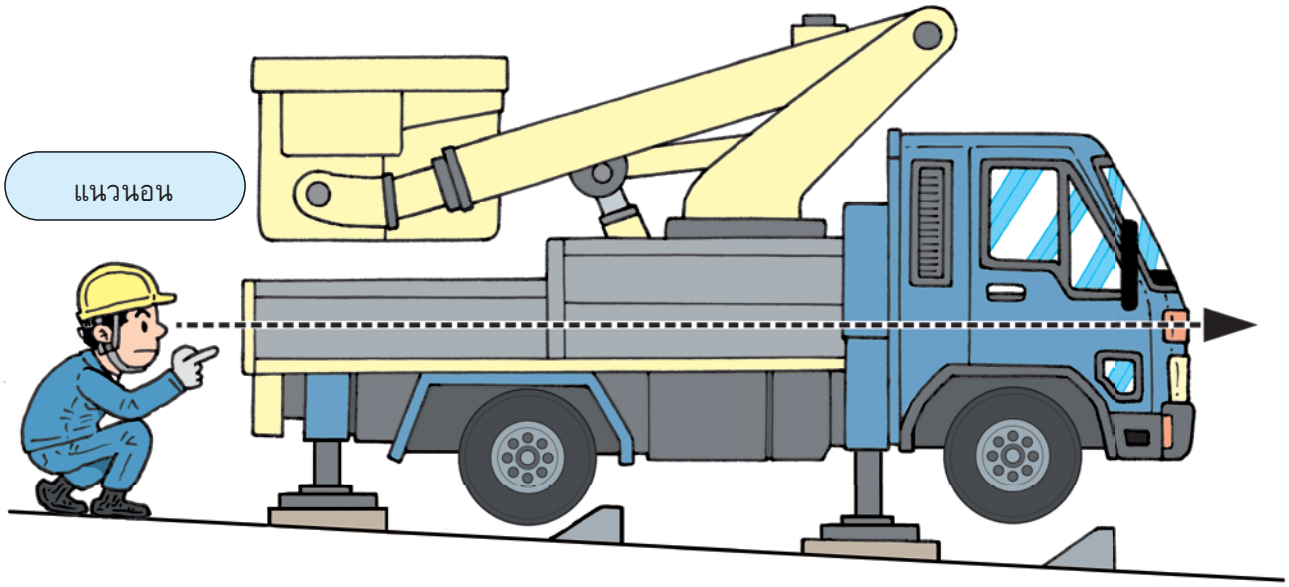

1. โดยไม่คำนึงถึงความลาดชันของถนน ให้ยกรถขึ้นจนกระทั่งอยู่ในแนวราบ
2. ในเวลานี้ หากไม่สามารถรักษาระดับด้านหน้า/ด้านหลังของยานพาหนะให้เท่ากันได้ อย่าให้มุมเอียงเกิน 3° (อย่างไรก็ตาม ด้านขวา/ซ้ายจะต้องเป็นแนวราบเสมอ)
3. เมื่อใช้ฐานแม่แรงเพื่อรักษาระดับแนวราบ ใช้ได้สูงสุด 2 หน่วยหรือ 20 ซม.
4. ตรวจสอบให้แน่ใจว่าได้ใช้แม่แรงทั้งสี่และยกล้อทั้งหมดแล้ว

(8) ช่องเก็บแม่แรง

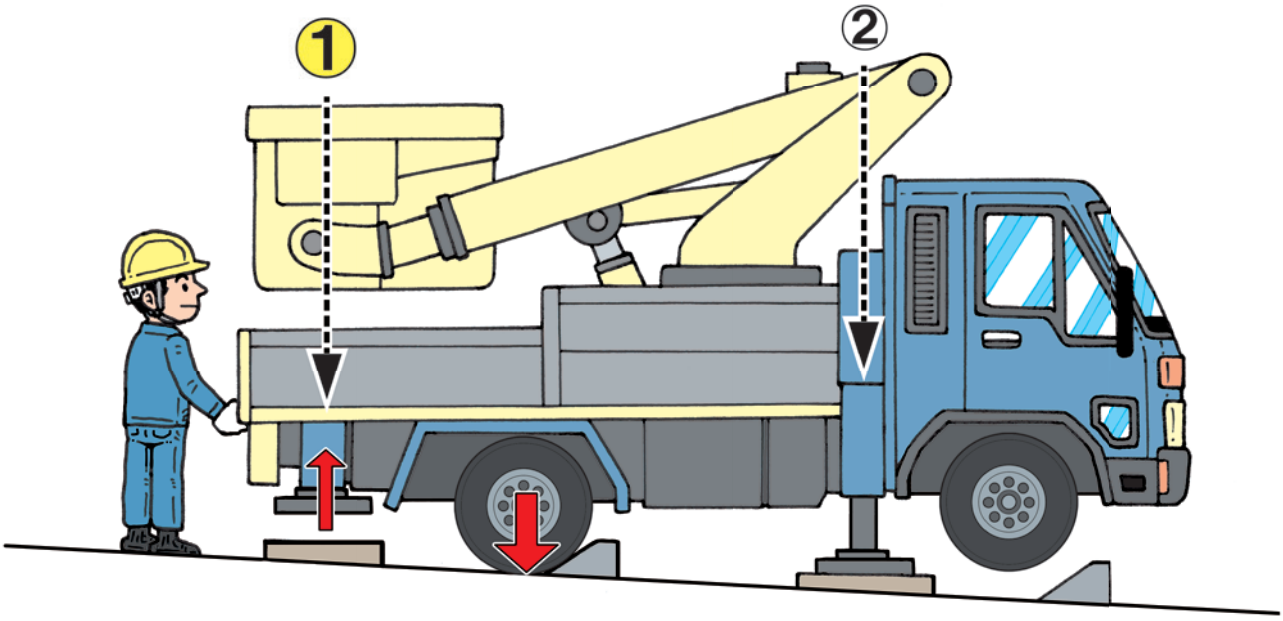

1. เมื่อเสร็จแล้วให้หดกลับจนสุด
2. ตรวจสอบให้แน่ใจว่าได้เก็บแม่แรงตามลำดับของ ① แม่แรงด้านหลัง → ② แม่แรงด้านหน้า (เนื่องจากใช้เบรคมือกับล้อหลัง)
3. เมื่อเก็บแม่แรง ให้หยุดการดันแม่แรงลงเมื่อล้อสัมผัสกับพื้น และตรวจสอบให้แน่ใจว่ายางห้ามล้อหนุนล้ออย่างมั่นคงก่อนดำเนินการต่อ