အမြင့်နေရာလုပ်ငန်းသုံးယာဉ်

(၁)မောင်းနှင်ရန်အရည်အချင်း

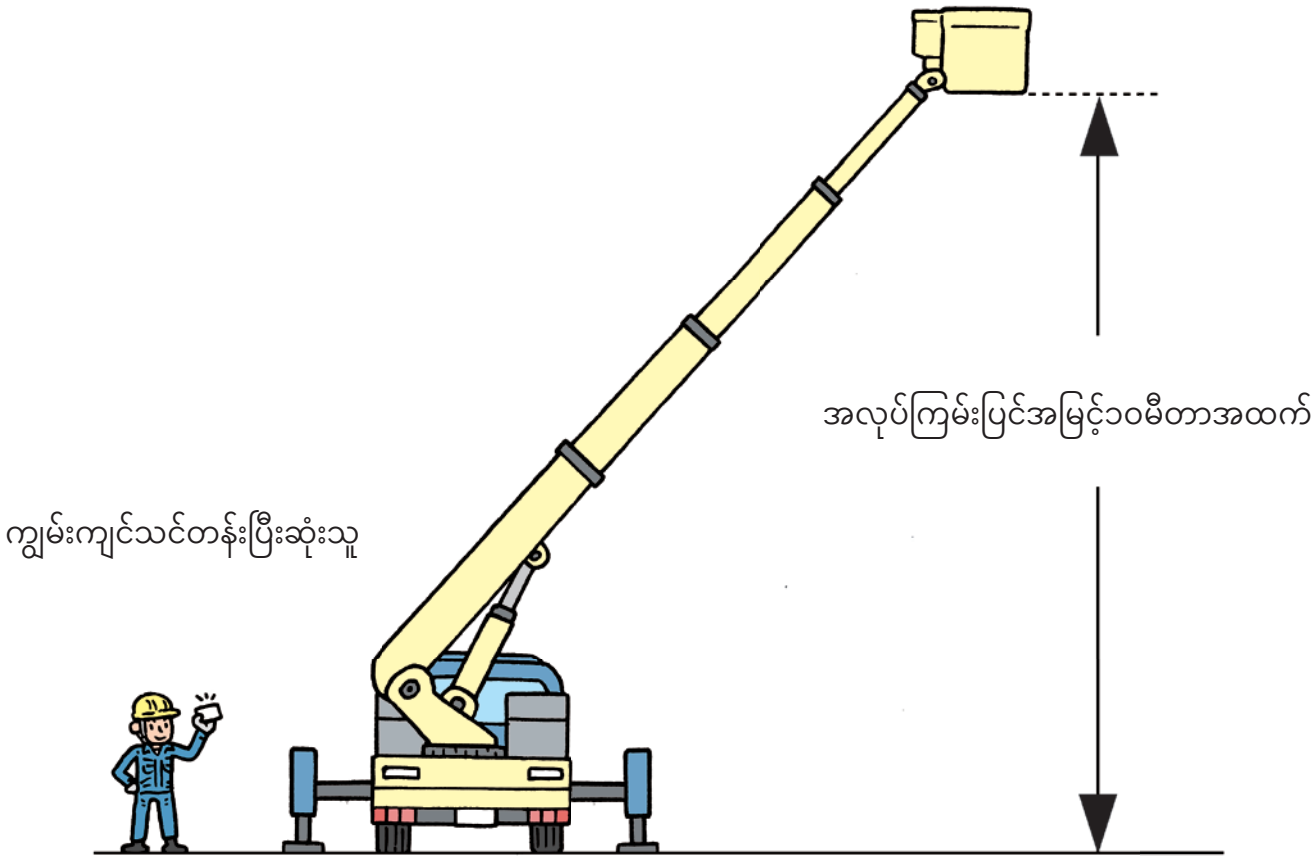

အမြင့်ပိုင်းအလုပ်ယာဉ်မောင်းနှင်ရန်အောက်ပါအရည်အချင်းများလိုအပ်သည်။

	ကျွမ်းကျင်သင်တန်း	အထူးပညာရေး
အမြင့်၁၀မီတာနှင့်အထက်	○	
အမြင့်၁၀မီတာအောက်	○	○

(၂)မြေပျော့သောနေရာတွင်သတိပြုရန်

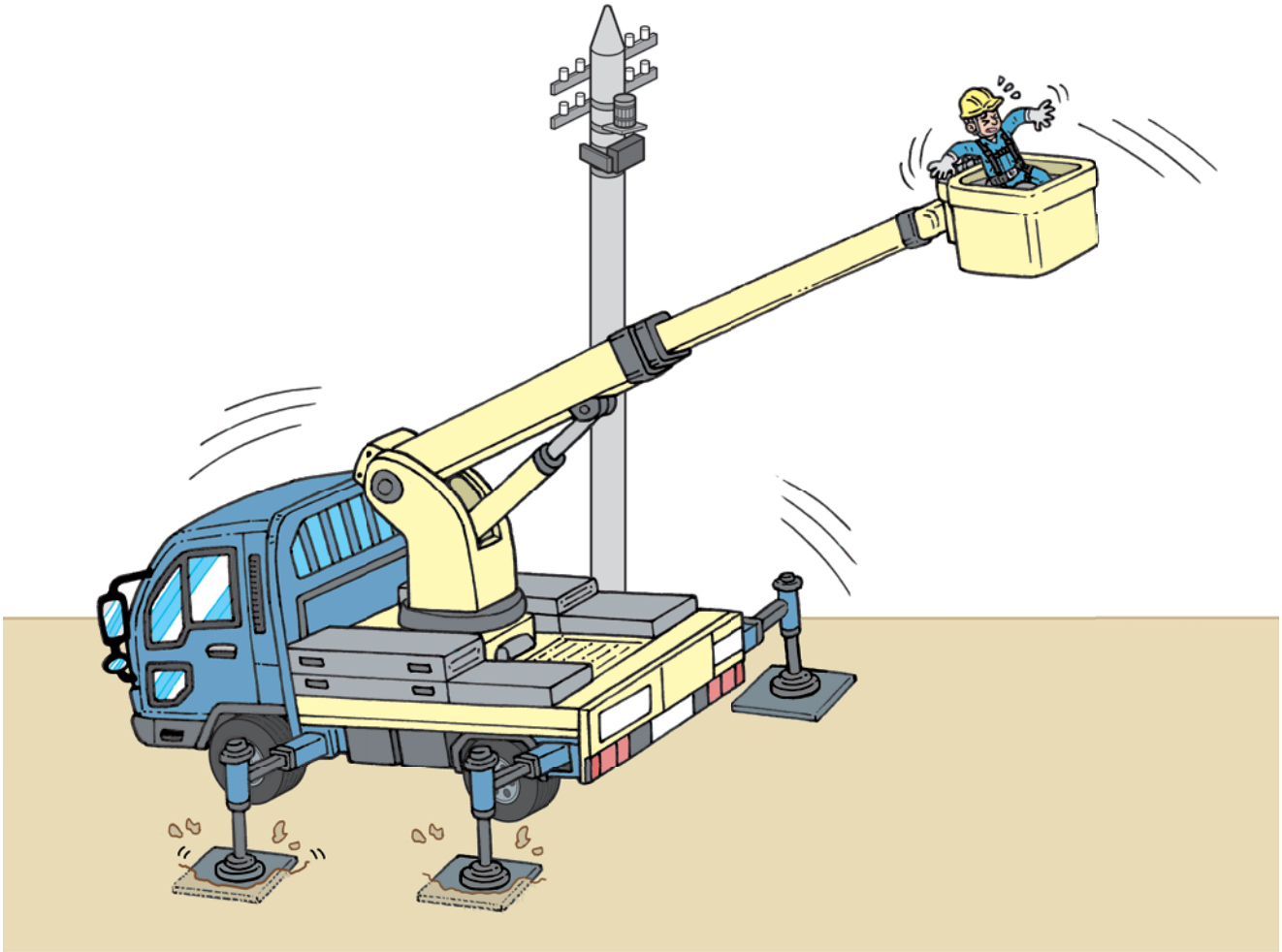

၁။ အစိုဓာတ်နှင့်ရေဓာတ်များသောမြေပျော့သောနေရာတွင်မြင့်တင်ကရိယာ(ဂျိုက်)ကိုတပ်ဆင်၍အလုပ်လုပ်ဆောင်စဉ်၊အလေးချိန်များသောကြောင့်ဂျိုက်သည်မြေကြီးထဲကျွံ၍လဲကျခြင်းများဖြစ်တတ်၍သတိပြုရန်လိုအပ်သည်။

၂။ မြေပျော့သောနေရာတွင်ဂျိုက်ကျွံဝင်သွားခြင်းမရှိစေရန်သင့်တော်ဆီလျော်သောတပ်ဆင်ခြင်းကိုလုပ်ဆောင်ပါ။

၃။ ဂျိုက်အားတူးမြေ၊မြောင်းအဖုံးပေါ်တွင်ဂျိုက်တပ်ဆင်ခြင်းမပြုရန်။ကျိုးထွက်ခြင်းအန္တရာယ်ရှိသည်။

(၃)ပြုတ်ကျခြင်းကာကွယ်သည့်ကိရိယာ(လုံခြုံရေးခါးပတ်)အသုံးပြုပုံ

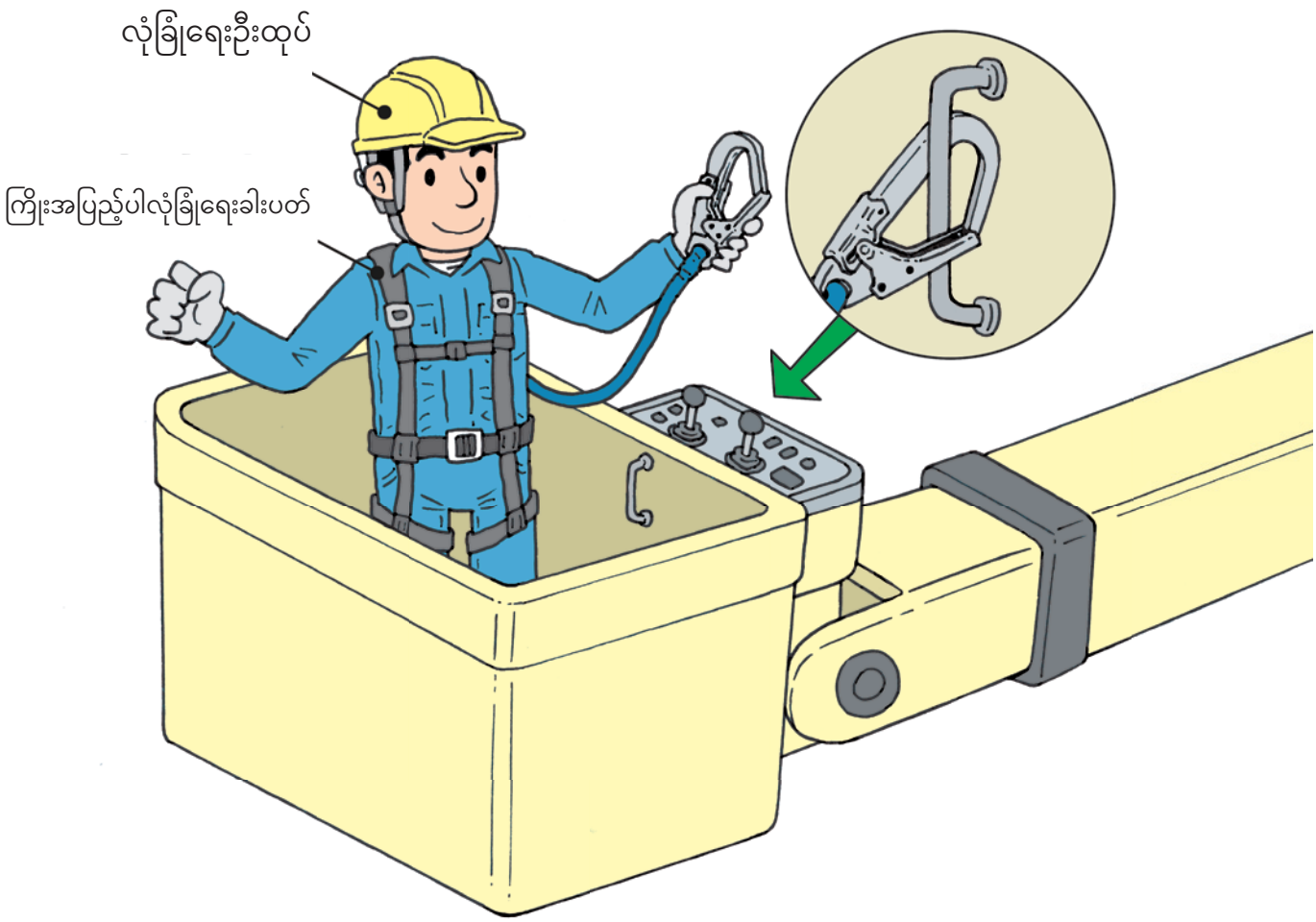

၁။ ခွက်ထဲရှိလူသည်ပြုတ်ကျခြင်းကာကွယ်ကိရိယာအားမှန်ကန်စွာဝတ်ဆင်ရန်လိုအပ်သည်။
၂။ ဖွဲ့စည်းတည်ဆောက်ပုံဆိုင်ရာစံနှုန်းနှင့်ကိုက်ညီသောအရာကိုသုံးပါ။ ပုံပျက်သောသို့မဟုတ်ပျက်စီးသောအရာကိုမသုံးပါနှင့်။
၃။ ခွက်ထဲတက်ပြီးသည်နှင့်တစ်ပြိုင်နက်လုံခြုံရေးခါးပတ်ရှိချိတ်ကိုချိတ်ချိတ်သည့်နေရာတွင်တပ်ဆင်ပါ။

(၄)အလုပ်နေရာနှင့်အနီးနားသတိပြု

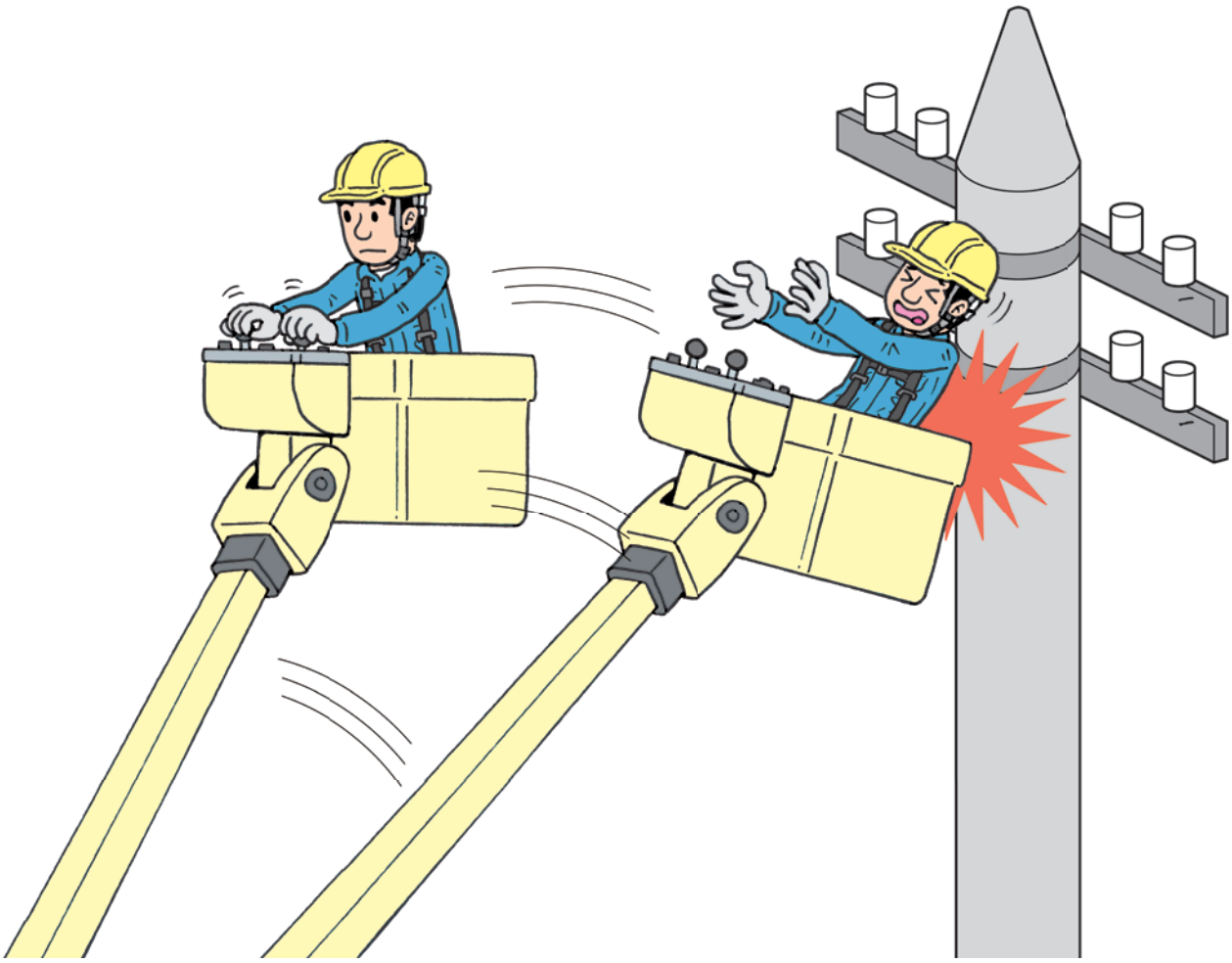

ကရိန်းလှည့်ပတ်ခြင်းလုပ်ငန်းတွင်ရှည်ထွက်လျက်ရှည်ထွက်သလောက်လှုပ်ရှားမှုမြန်ဆန်လာပြီးသက်ရောက်မှုလဲတိုးမြင့်လာတတ်သည်။အလုပ်ခွင်နားလည်ပတ်ခြင်းတွင်အရှိန်နှုန်းပြောင်းလဲ၍လီဗာအားတစ်ဆင့်ခြင်းသာတိုး၍ရှည်ထွက်ခြင်းနှင့်အလွဲကိုချိန်ဆကာခွက်နေရာအားသတ်မှတ်ရန်။

(၅)မြေစောင်းနေရာများတွင်တပ်ဆင်ခြင်း

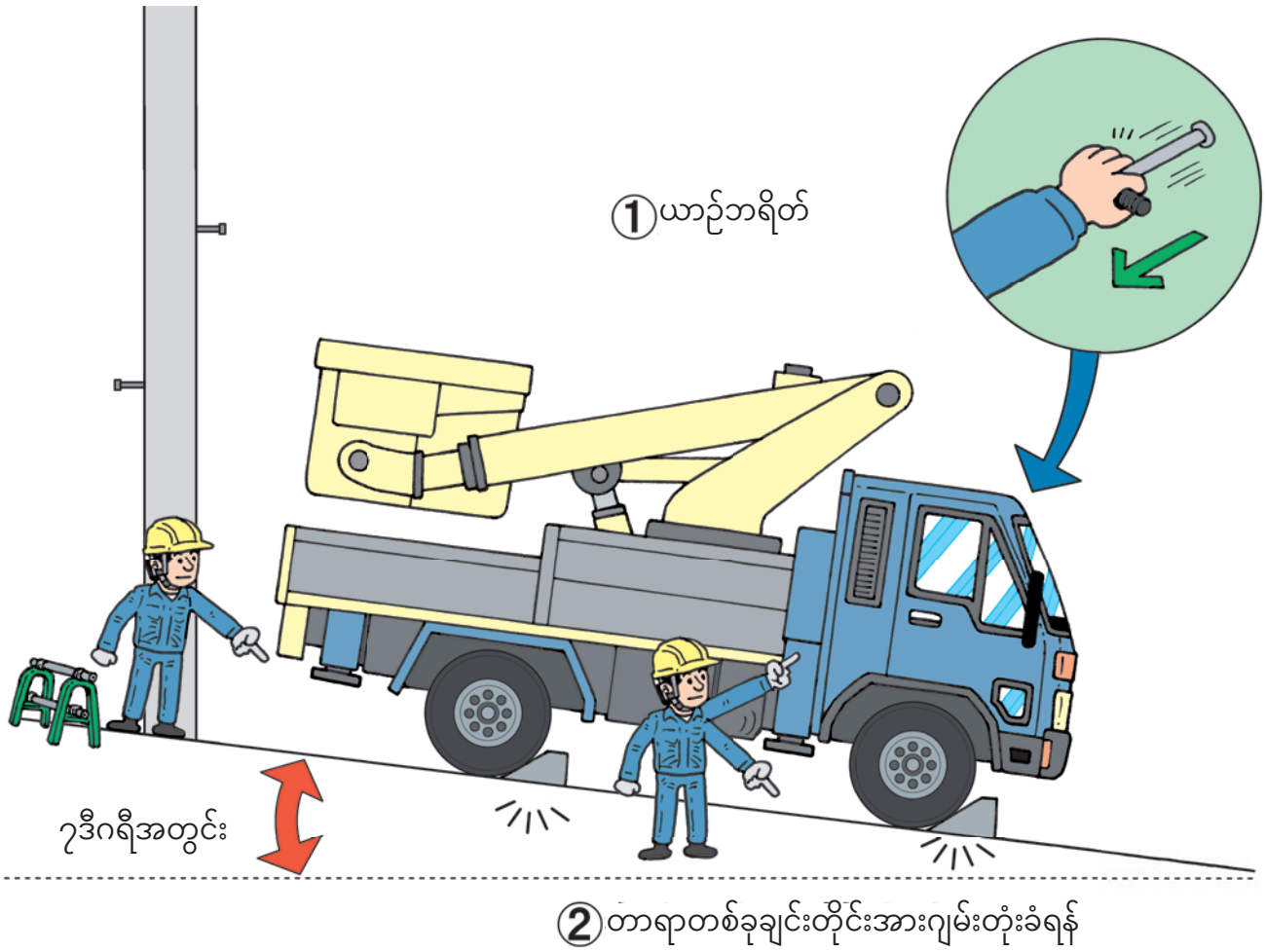

၁။ မြေစောင်းသောနေရာများတွင်၊ကားရှေ့ပိုင်းအားအစောင်းကိုမျက်နှာမူ၍ရပ်ပါပြီးလက်ဘရိတ်ဆွဲထားပြီးခြေထောက်ဘရိတ်မနင်းထားသော်လည်းရှေ့မလိမ့်ရန်လုပ်ဆောင်ပါ။

၂။ ဂျမ်းတုံးအားဘီးအားလုံးရှိအောက်ခြေတွင်ခံ၍ဂင်းအားတာရာနှင့်ထိနေသည်အထိတပ်ဆင်ပါ။

၃။ ၇ဒီဂရီကျော်သောအစောင်းတွင်အမြင့်ပိုင်းအလုပ်သုံးယာဉ်အားအသုံးပြုခြင်းရှောင်ကြည်ပါ။

(၆)မြှင့်တင်ကရိယာ(ဂျိုက်)ထားခြင်း

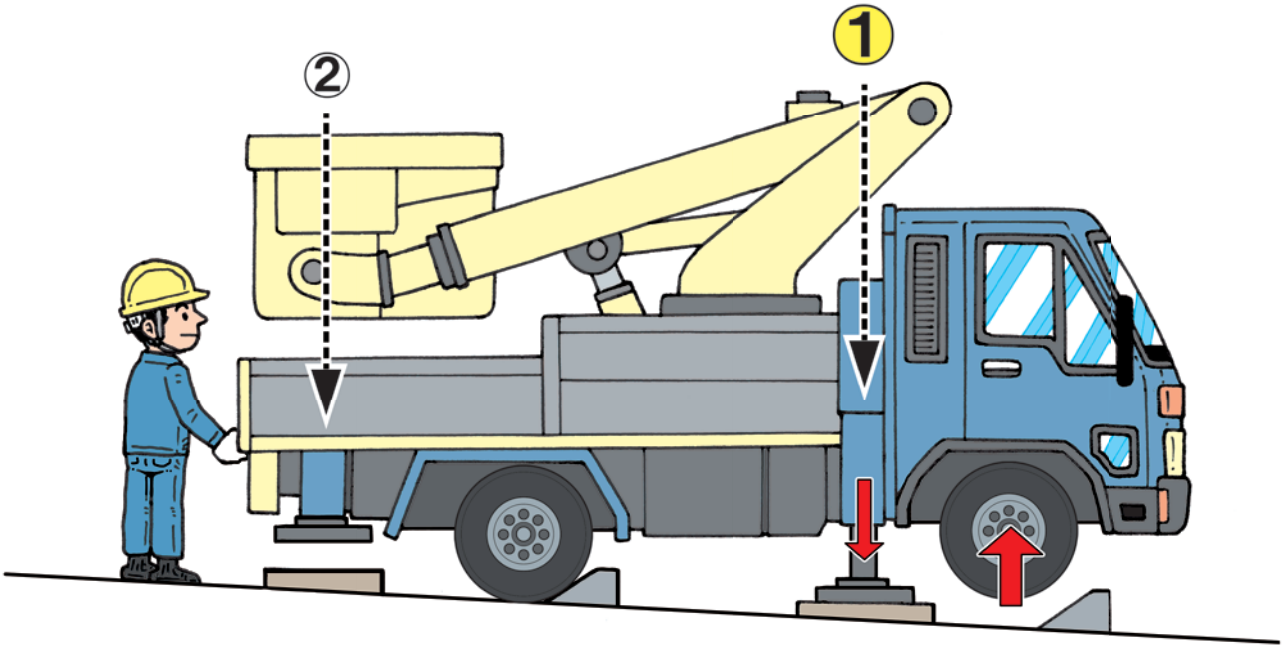

၁။ မြှင့်တင်ကိရိယာကိုအဆုံးထိဆွဲထုတ်ပါ။

၂။ မြေစောင်းနေရာတွင်(ဂျိုက်အလိုလျောက်ထွက်ခြင်း)ကိုလုံးဝအသုံးမပြုပါနှင့်။(ယာဉ်မှရှေ့နောက်အလိုအလျောက်အမြင့်ညှိခြင်းလုပ်ငန်းစဉ်လဲအသုံးမပြုရန်)။

၃။ ဂျိုက်တပ်ဆင်ခြင်းတွင် (၁)ရှေ့ပိုင်းဂျိုက် (၂)နောက်ပိုင်းဂျိုက် စသည်ဖြင့်အလှည့်ကျလုပ်ဆောင်ပါ။(ယာဉ်ဘရိတ်သည်နောက်ဘီးတွင်သက်ရောက်နေစေရန်)

၄။ ဂျိုက်တပ်ဆင်စဉ်ဂျိုက်သည်ဂျိုက်အောက်ခံဖြင့်တပ်ဆင်စေပြီးလုပ်ငန်းစဉ်မပြီးမချင်းဂင်းအားမဖယ်ထုတ်ပါနှင့်။

(၇)ယာဉ်လယ်ဗယ်ညီစေရန်စစ်ဆေး

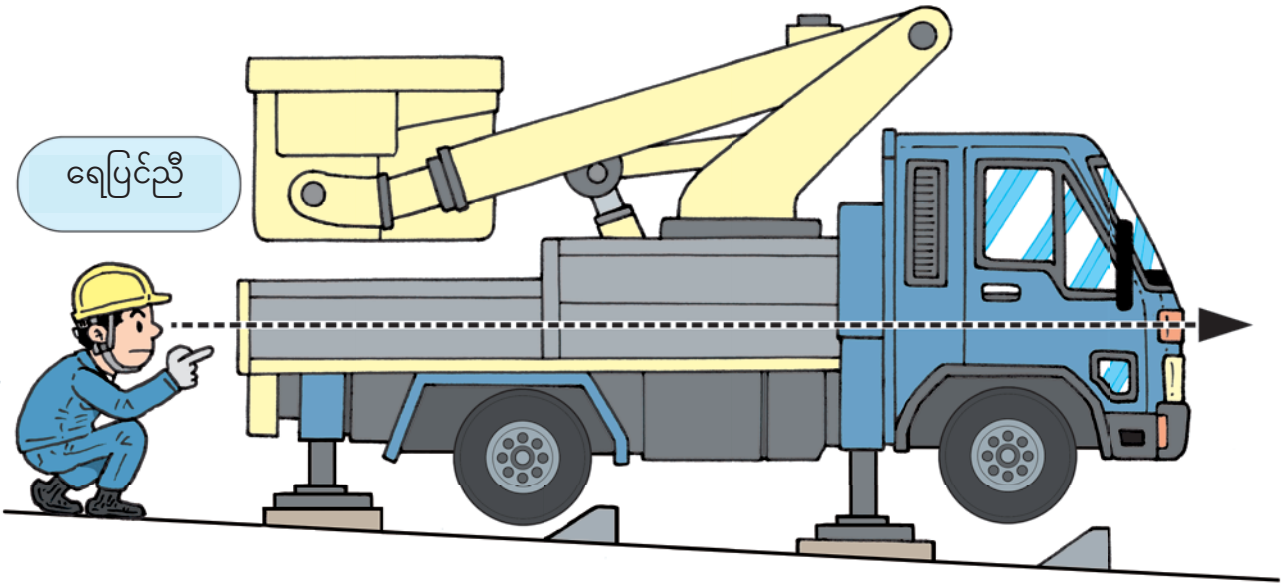

၁။ ယာဉ်အားစောင်းနေခြင်းမရှိရေပြင်ညီအတိုင်းရှိနေစေရန်ဂျိုက်ဖြင့်မြှင့်တင်ပါ။

၂။ ထိုအချိန်တွင်ယာဉ်၏ရှေ့နောက်နှစ်ဖက်မညီမှုသည်၃ဒီဂရီမကျော်စေရ။(ခြွင်းချက်ဘယ်ညာသည်မဖြစ်မနေရေပြင်ညီအတိုင်းရှိရမည်)

၃။ ဂျိုက်အသုံးပြုစဉ်ရေပြင်ညီအတိုင်းညီညာမှုကိုထိန်းစဉ်ချုပ်၂၀စင်တီမီတာအတွင်းထားရှိပါ။

၄။ ဂျိုက်၄ခုလုံးတွင်အလေးချိန်သက်ရောက်နေမှုသေချာစေပြီးတာရာအားလုံးမြေပြင်မှလွတ်နေခြင်းရှိမရှိအတည်ပြုပါ။

(၈)ဂျိုက်ထိန်းသိမ်းခြင်း

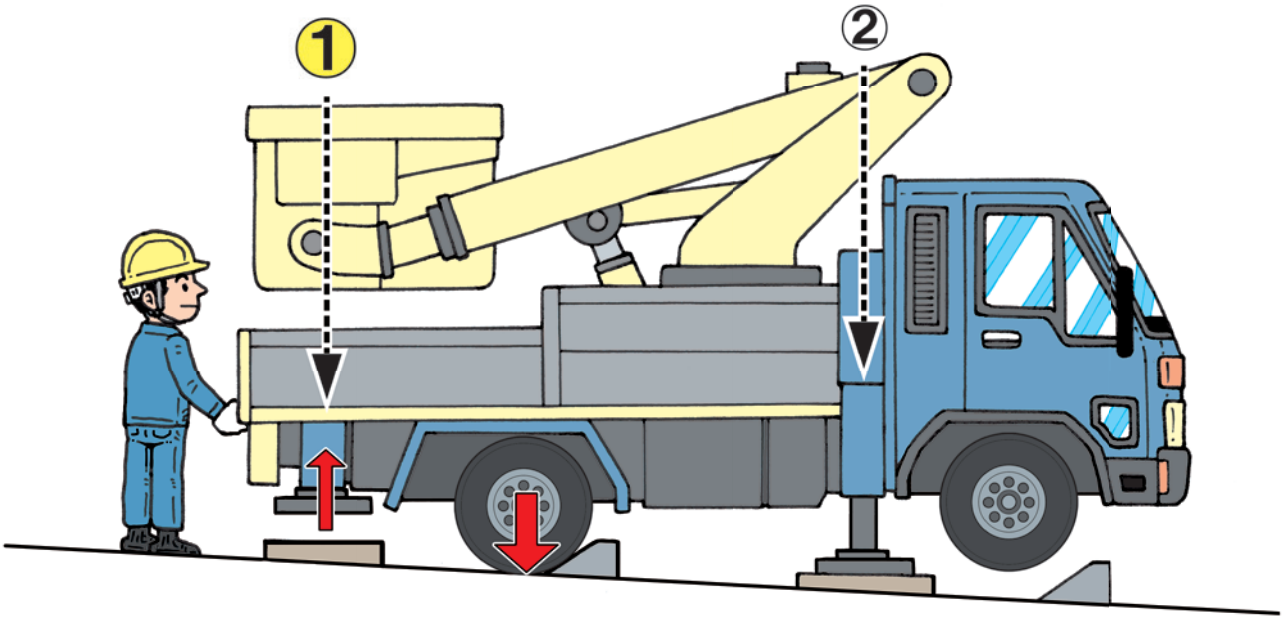

၁။ အလုပ်ပြီးဆုံးသွားပါကရှည်ထုတ်ထားသည့်အပိုင်းအားလုံးကိုသိမ်းဆည်းပါ။

၂။ ဂျိုက်ဖြုတ်စဉ်မဖြစ်မနေ၁။နောက်ဂျိုက်၂။ရှေ့ဂျိုက်အစီစဉ်အတိုင်းဖြုတ်သိမ်းပါ။(နောက်ဘီးတွင်ဘရိတ်သက်ရောက်စေရန်)

၃။ ဂျိုက်ဖြုတ်စဉ်တာရာသည်မြေကြီးနှင့်ထိသည့်တစ်ကြိမ်ရပ်ပါ။ဂျမ်းတုံးသည်တာရာနှင့်ထိနေခြင်းရှိမရှိစစ်ဆေးချိန်ဆပြီးမှကျန်ရှိအပိုင်းများဆက်လက်လုပ်ဆောင်ပါ။