（別紙１）業務フロー

健康管理業務フロー一覧（61フロー）

区分	大分類	小分類	頁番号
1 健康管理	02 【成人保健】対象者管理	01 検診案内（希望制）	1
		02 検診案内（一括抽出）	
		03 個別受付（電話・はがき）	
		04 個別受付（電子申請）	
		05 個別受付（窓口）	
	03 【成人保健】検診情報管理	01 検診結果入力（個別検診）	6
		02 検診結果入力（集団検診）	
		03 結果票作成	
		04 未受診者勧奨	
	04 【成人保健】精密検査情報管理	01 精密検査結果入力	10
		02 未受診者勧奨	
	05 【成人保健】訪問・相談・教育	01 訪問(対象者抽出)	12
		02 訪問(住民申込)	
		03 相談	
		04 教育	
	06 【母子保健】妊産婦管理	01 妊娠届・母子手帳交付（窓口等）	16
		02 妊娠届・母子手帳交付（電子申請）	
		03 妊婦健診結果入力	
		04 妊婦精密健診結果入力	
		05 産婦健診結果入力	
		06 産婦精密健診結果入力	
		07 産後ケア事業	
		08 妊婦のための支援給付支給状況管理	
		09 妊婦健診対象者情報連携（PMH）	
		10 妊婦健診結果情報連携（PMH）	
		11 妊婦等包括相談支援事業	
	07 【母子保健】乳幼児管理	01 出生時状況	29
		02 新生児聴覚スクリーニング検査	
		03 乳幼児健診の案内	
		04 乳幼児健診結果入力（個別健診）	
		05 乳幼児健診結果入力（集団健診）	
		06 乳幼児精密健診結果入力	
		07 未受診者勧奨	
		08 乳幼児健診対象者情報連携（PMH）	
		09 乳幼児健診結果情報連携（PMH）	
	08 【母子保健】訪問・相談・教育・フォロー	01 訪問（対象者抽出）	38
		02 訪問（住民申込）	
		03 相談	
		04 教育（対象者抽出）	
		05 教育（住民申込）	
		06 フォロー	
	09 【母子保健】養育医療管理	01 養育医療申請・実施	44
		02 養育医療対象者情報連携（PMH）	
	10 【予防接種】対象者管理	**予防接種デジタル化前**	46
		01 予診票一括発行（冊子渡し）	
		02 予診票一括発行（接種別発送）	
		03 窓口発行	
		予防接種デジタル化後	50
		01 マスタ登録	
		02 接種対象者情報登録	
		03 接種対象者情報更新	
		04 接種勧奨（マイナポータル利用）	
		05 接種勧奨（マイナポータル利用なし）	
		06 窓口発行（書面）	
	11 【予防接種】接種情報管理	**予防接種デジタル化前**	57
		01 接種結果入力	
		02 未接種者推奨	
		03 接種証明書発行	
		05 健康被害救済制度	
		予防接種デジタル化後	62
		01 接種情報照会	
		02 接種済証発行（書面）	
		03 健康被害救済制度	
		04 母子保健・検診情報の連携	
	12 統計・報告	01 報告資料作成	67

健康管理システム

業務フロー【改定履歴】

版数	改定日	主な改定理由	改定箇所	改定区分 （追加／削除／変更）
第1.1版	令和5年3月31日	第1.1版公開	―	―
第2.0版	令和6年3月31日	第2.0版公開	―	―
第3.0版	令和6年8月31日	新型コロナワクチンの定期接種化対応	新型コロナウイルス接種券発行	削除
			新型コロナウイルス接種結果入力	削除
第3.0版	令和6年8月31日	予防接種事務デジタル化対応	【予防接種デジタル化後】マスタ登録	追加
			【予防接種デジタル化後】接種対象者情報登録	追加
			【予防接種デジタル化後】接種対象者情報更新	追加
			【予防接種デジタル化後】接種勧奨（マイナポータル利用）	追加
			【予防接種デジタル化後】接種勧奨（マイナポータル利用なし）	追加
			【予防接種デジタル化後】窓口発行（書面）	追加
			【予防接種デジタル化後】接種情報照会	追加
			【予防接種デジタル化後】接種済証発行（書面）	追加
			健【予防接種デジタル化後】康被害救済制度	追加
			【予防接種デジタル化後】母子保健・検診情報の連携	追加
第3.0版	令和6年8月31日	妊婦のための支援給付対応	妊婦のための支援給付支給状況管理	追加
第3.0版	令和6年8月31日	母子保健情報連携対応（R5実証事業の範囲）	妊娠届・母子手帳交付（窓口等）	変更
			妊娠届・母子手帳交付（電子申請）	変更
			妊婦健診対象者情報連携（PMH）	追加
			妊婦健診結果情報連携（PMH）	追加
			乳幼児健診対象者情報連携（PMH）	追加
			乳幼児健診結果情報連携（PMH）	追加

健康管理システム

業務フロー【改定履歴】

版数	改定日	主な改定理由	改定箇所	改定区分 （追加／削除／変更）
第3.1版	令和7年1月31日	妊婦のための支援給付対応	妊婦のための支援給付支給状況管理	変更
			妊婦等包括相談支援事業	追加
第4.0版	令和7年8月31日	医療費助成（養育医療）情報連携対応	養育医療対象者情報連携（PMH）	追加

事務	1 健康管理	機能	02 成人保健 対象者管理	作業	01 検診案内（希望制）

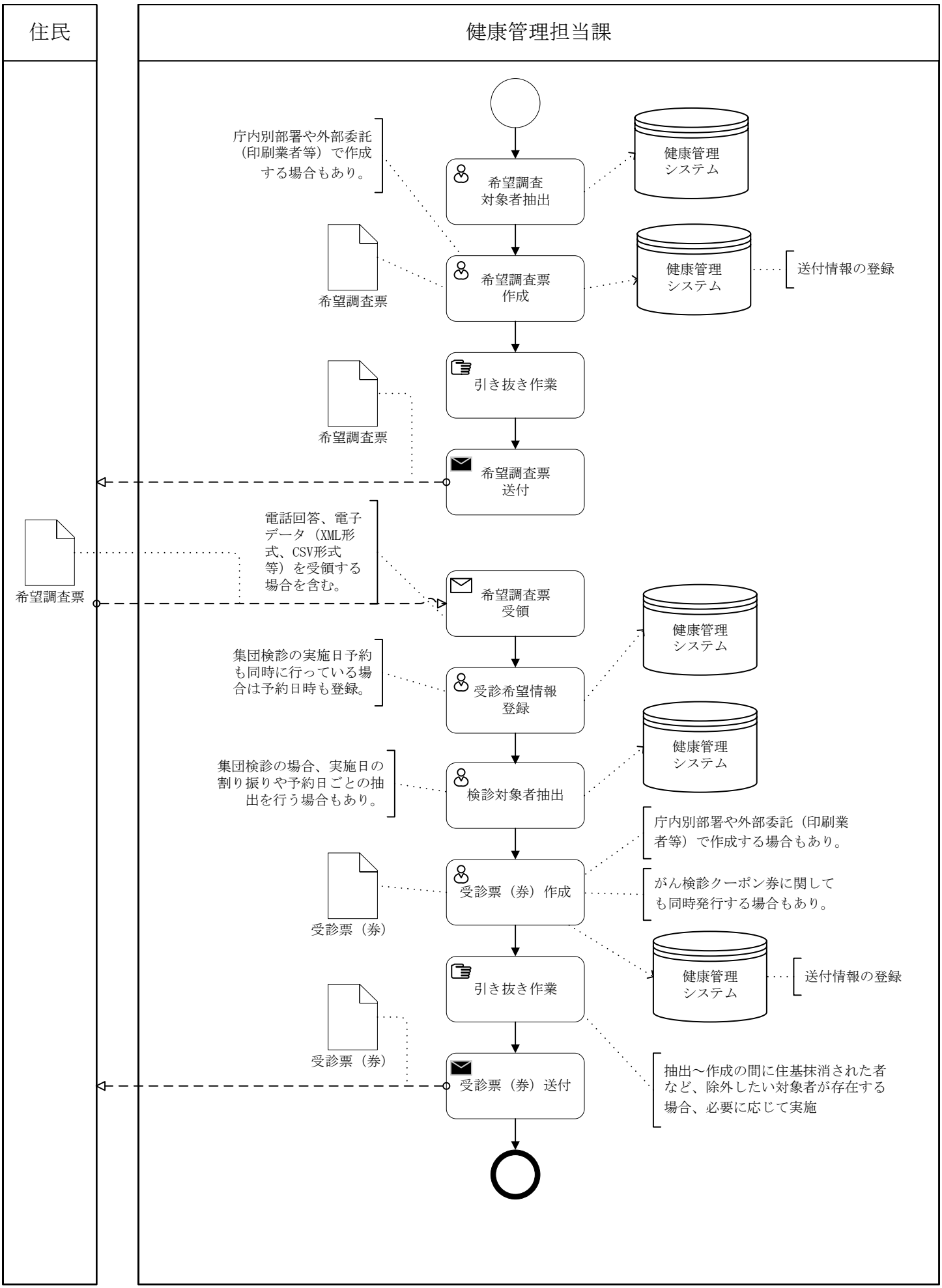

事務	1 健康管理	機能	02 成人保健 対象者管理	作業	02 検診案内（一括抽出）

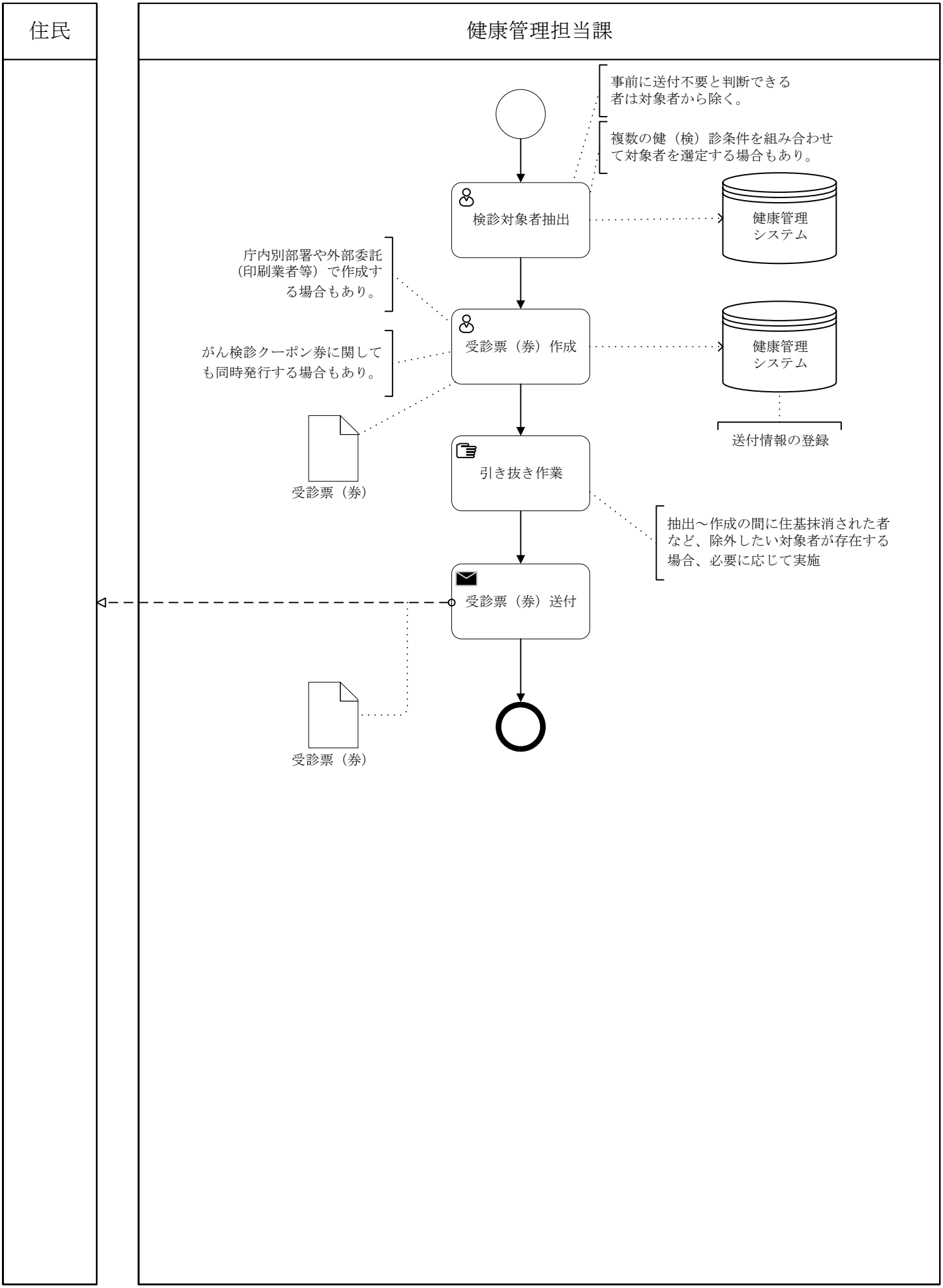

事務	1 健康管理	機能	02 成人保健 対象者管理	作業	03 個別受付（電話・はがき）

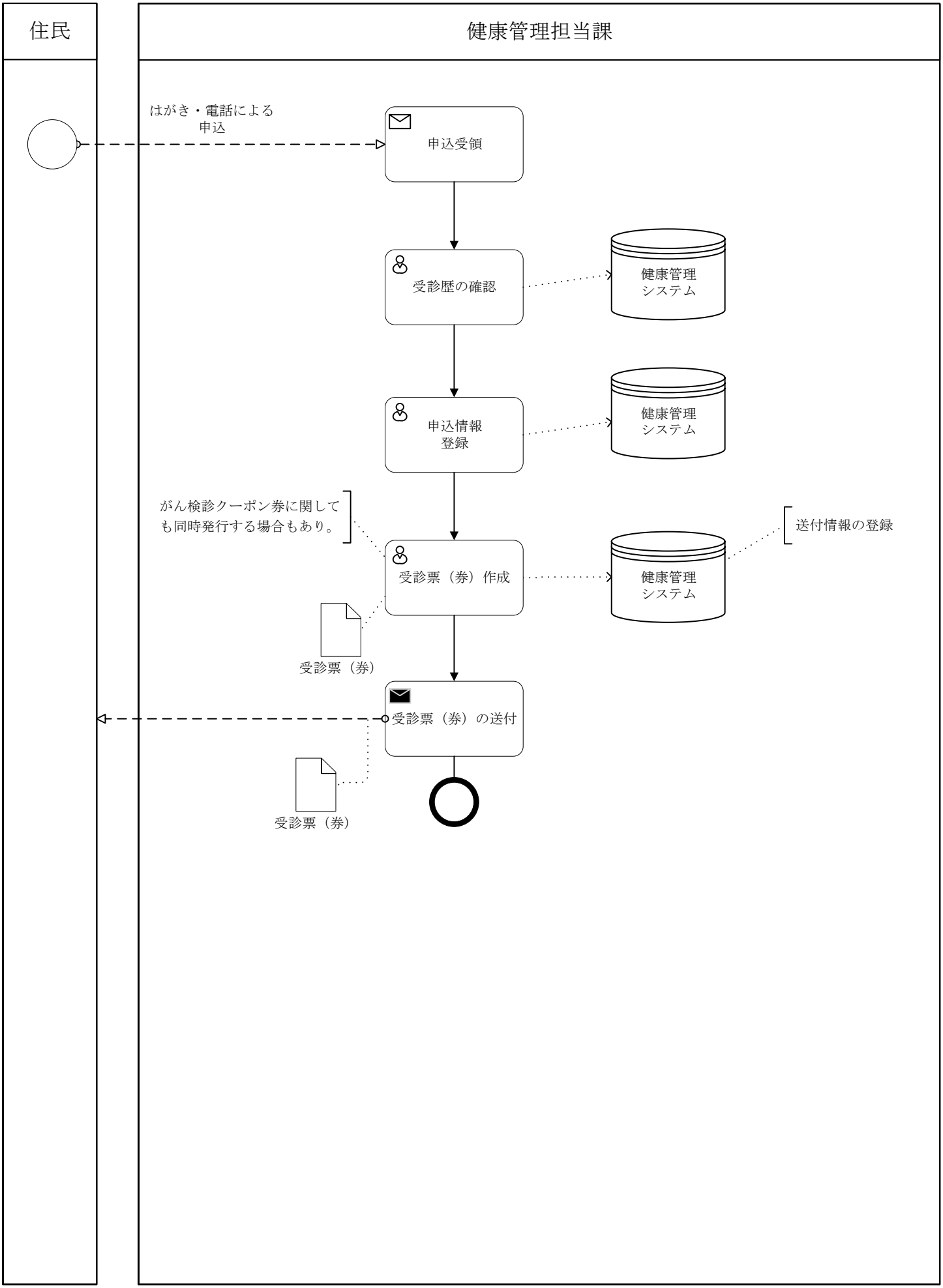

事務	1 健康管理	機能	02 成人保健 対象者管理	作業	04 個別受付（電子申請）

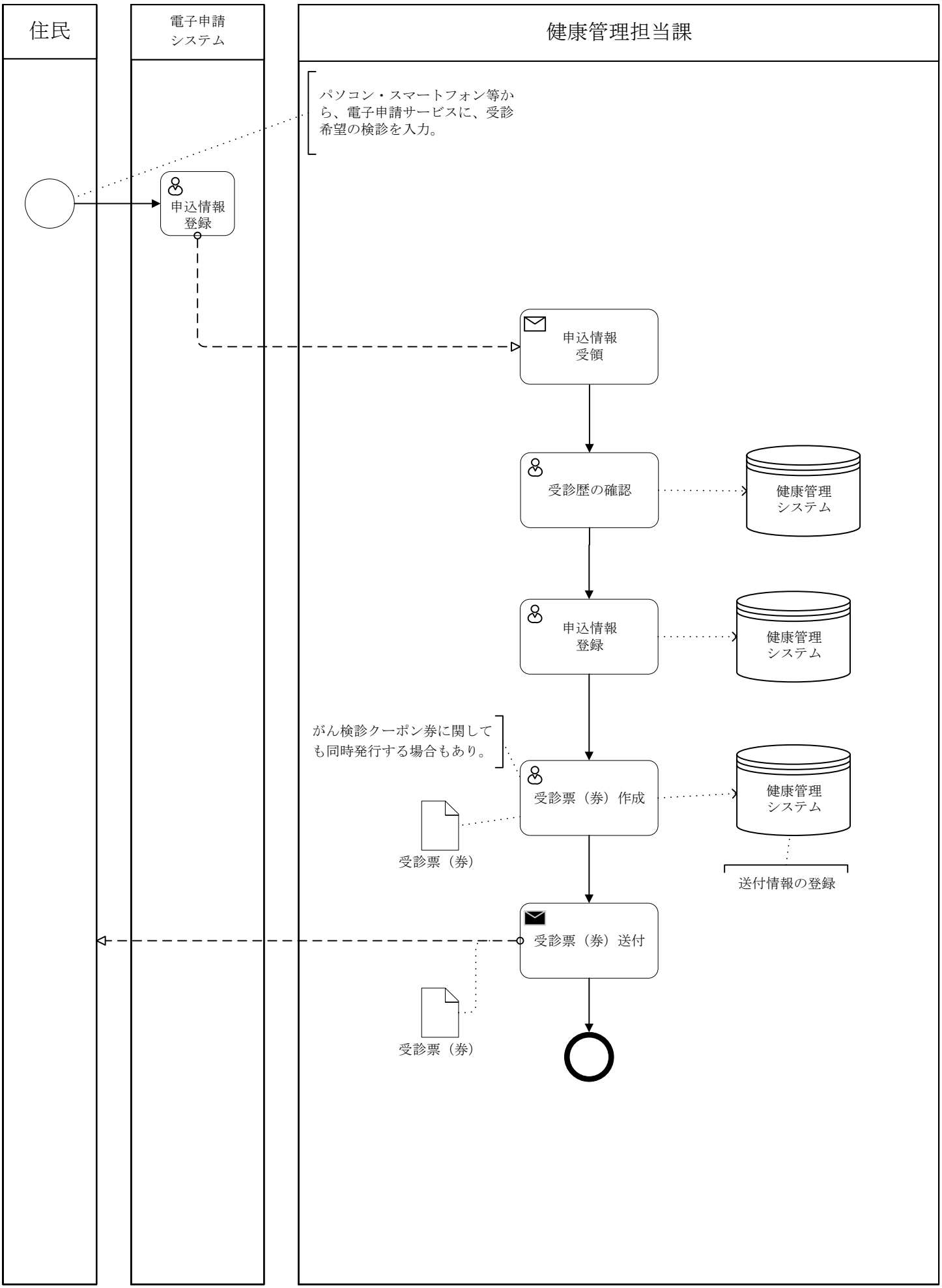

事務	1 健康管理	機能	02 成人保健 対象者管理	作業	05 個別受付（窓口）

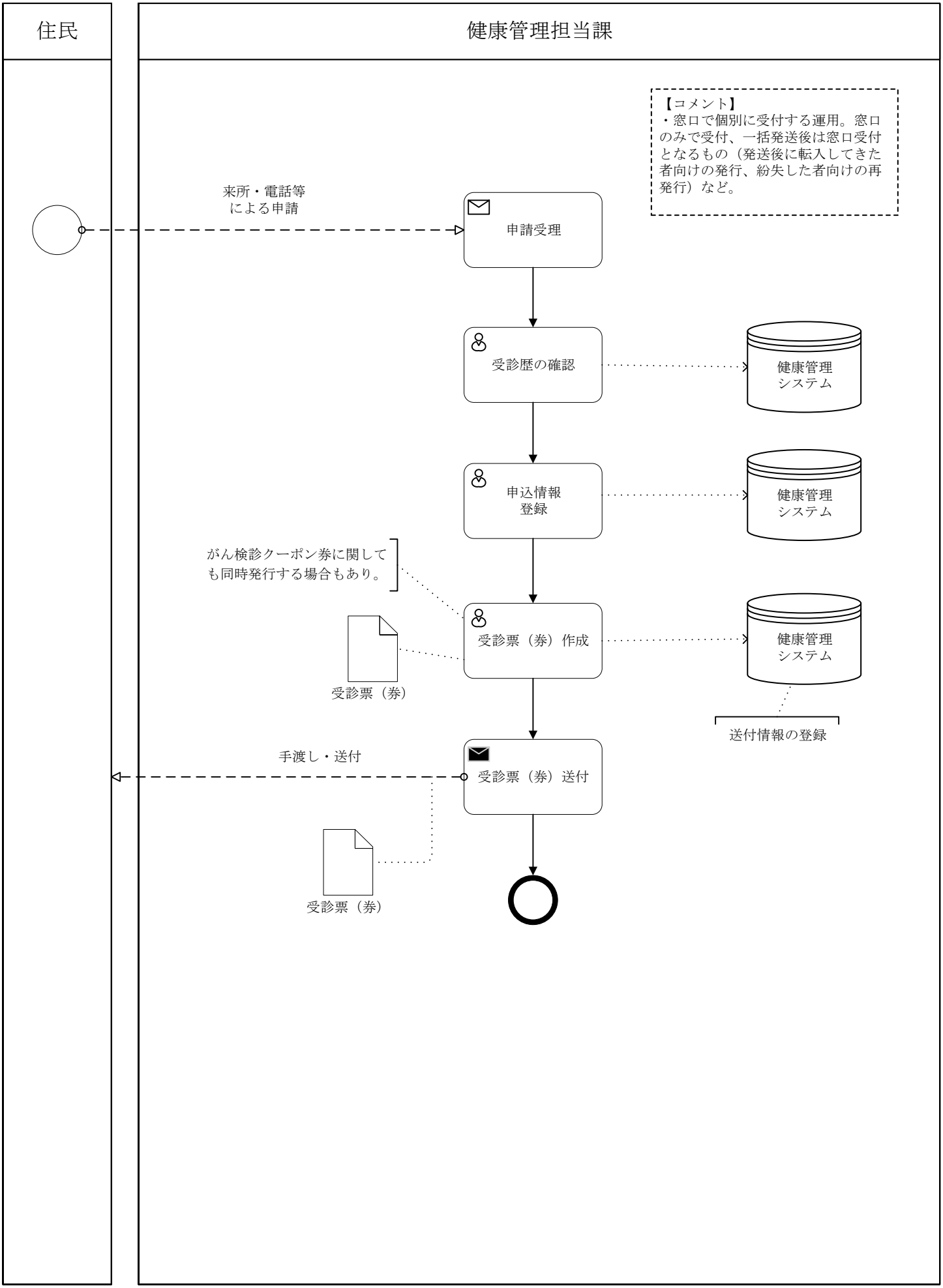

事務	1 健康管理	機能	03 成人保健 検診情報管理	作業	01 検診結果入力（個別検診）

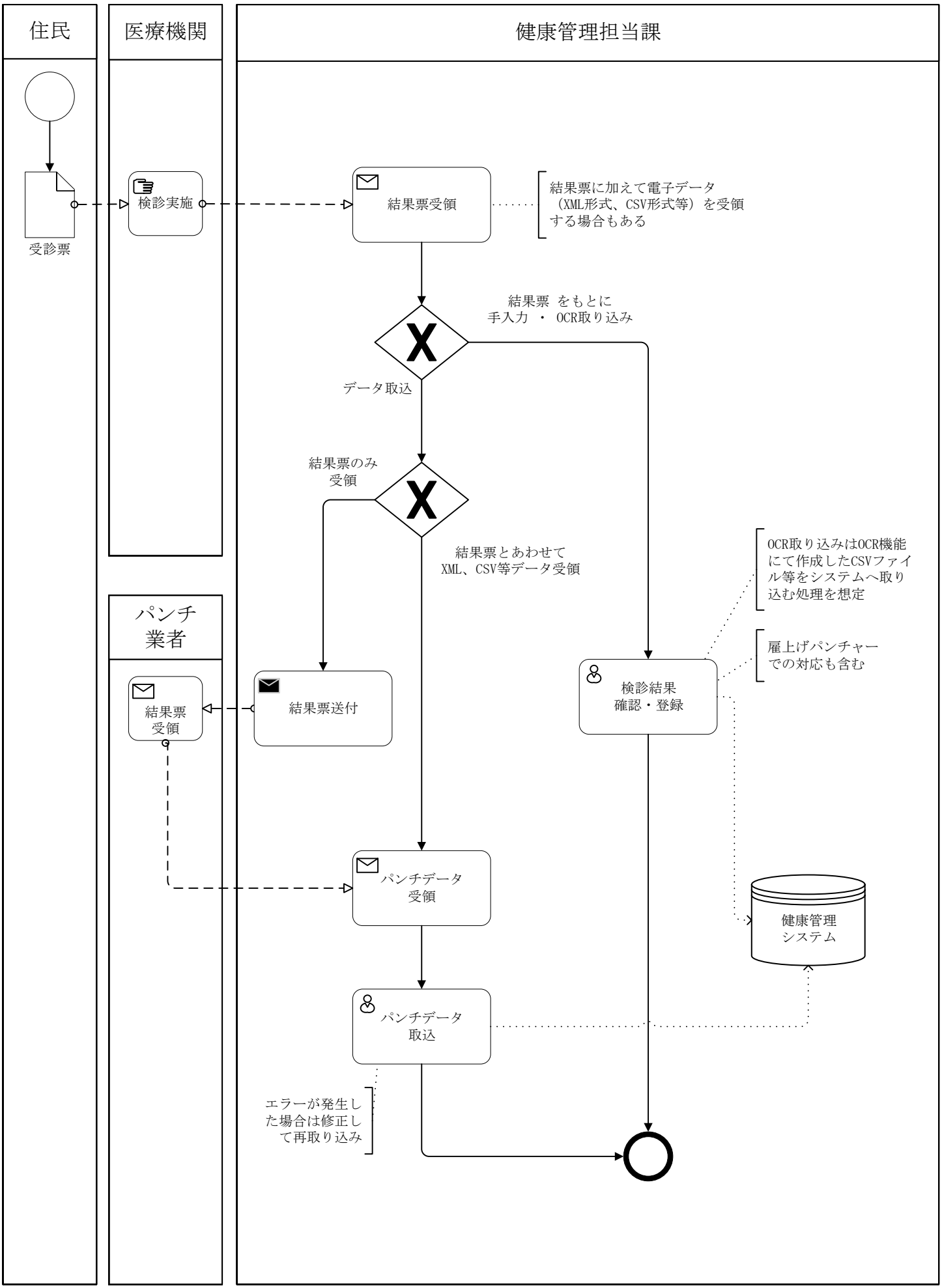

事務	1 健康管理	機能	03 成人保健 検診情報管理	作業	02 検診結果入力（集団検診）

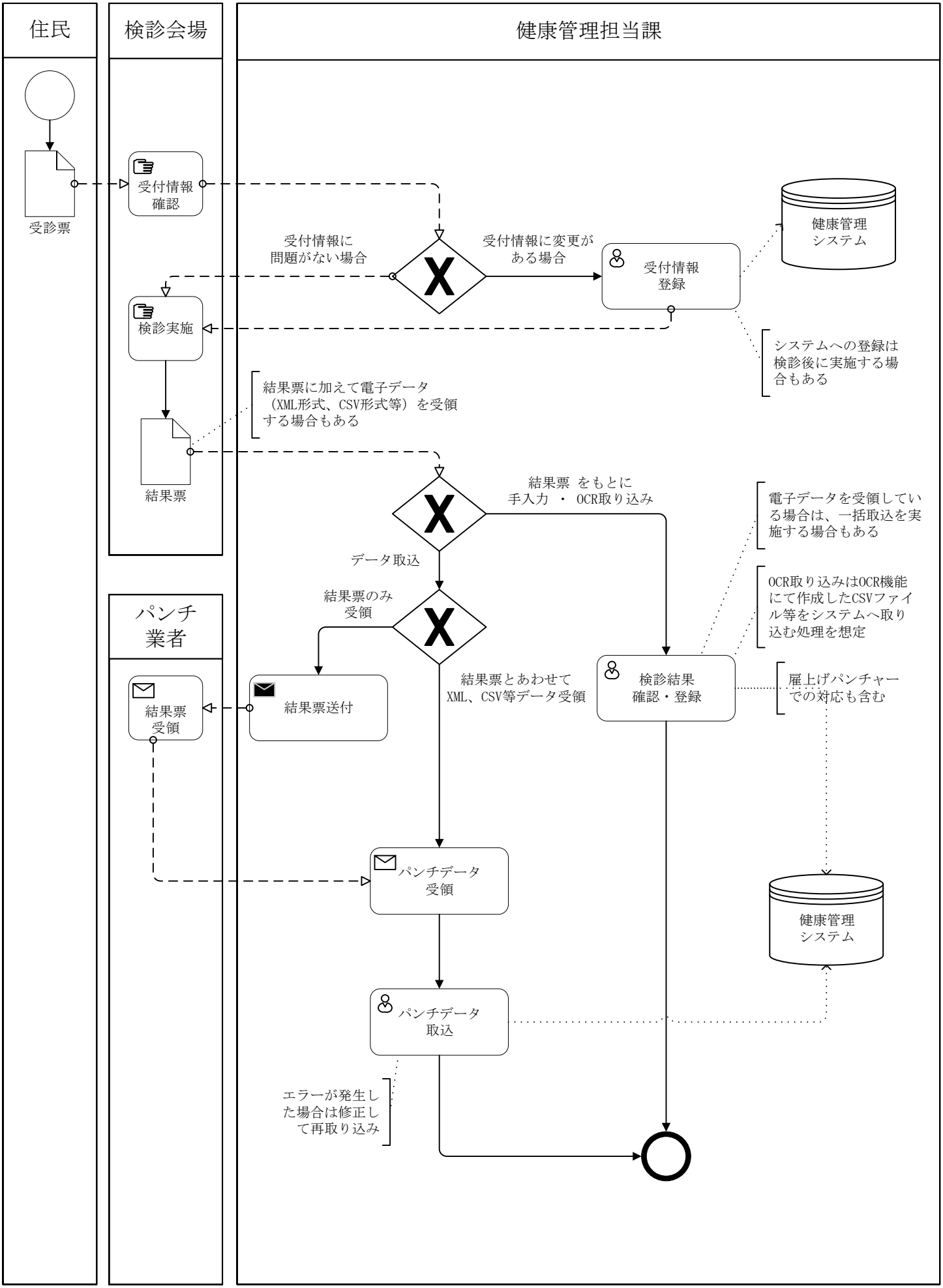

事務	1 健康管理	機能	03 成人保健 検診情報管理	作業	03 結果票作成

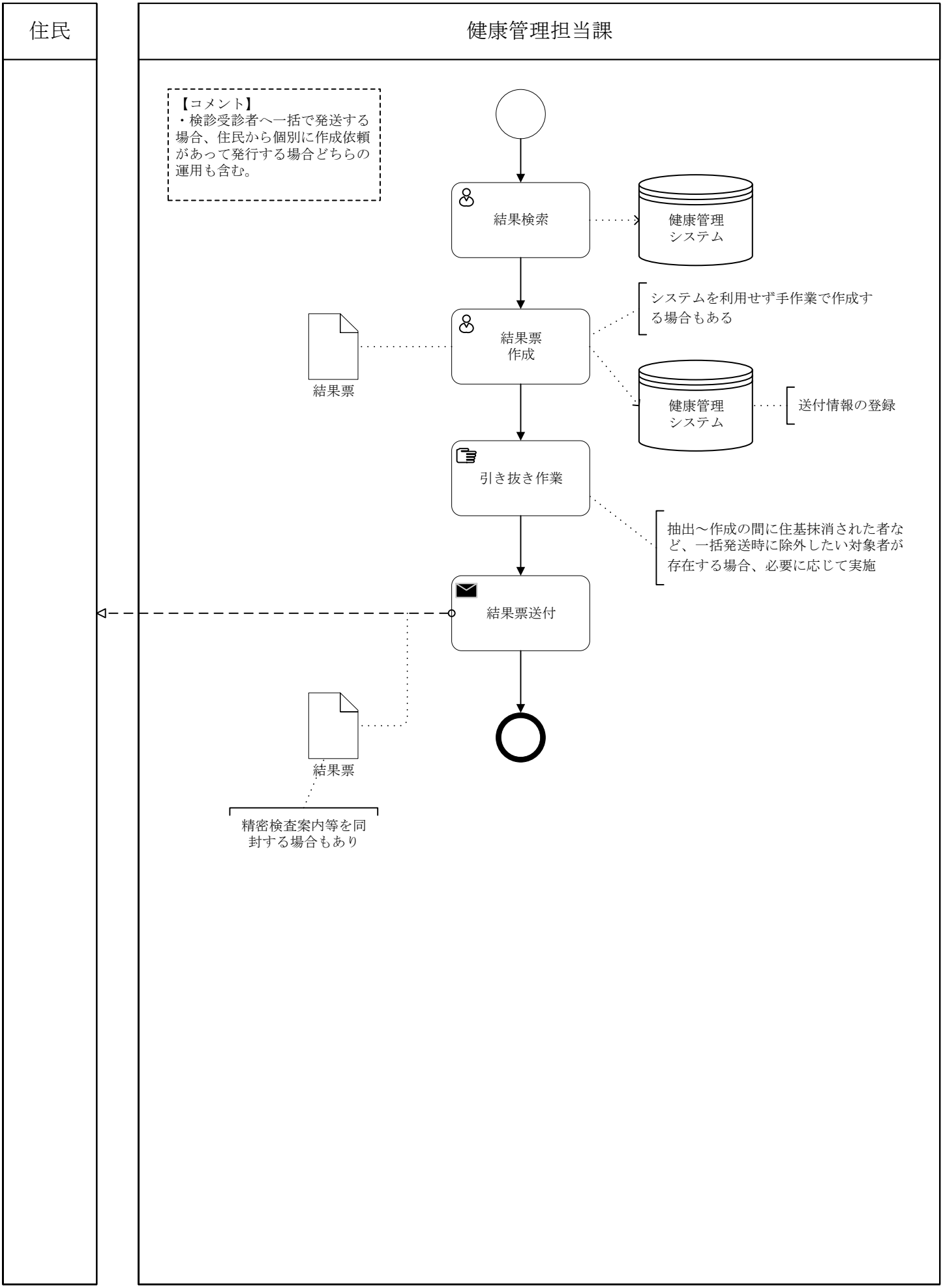

事務	1 健康管理	機能	03 成人保健 検診情報管理	作業	04 未受診者勧奨

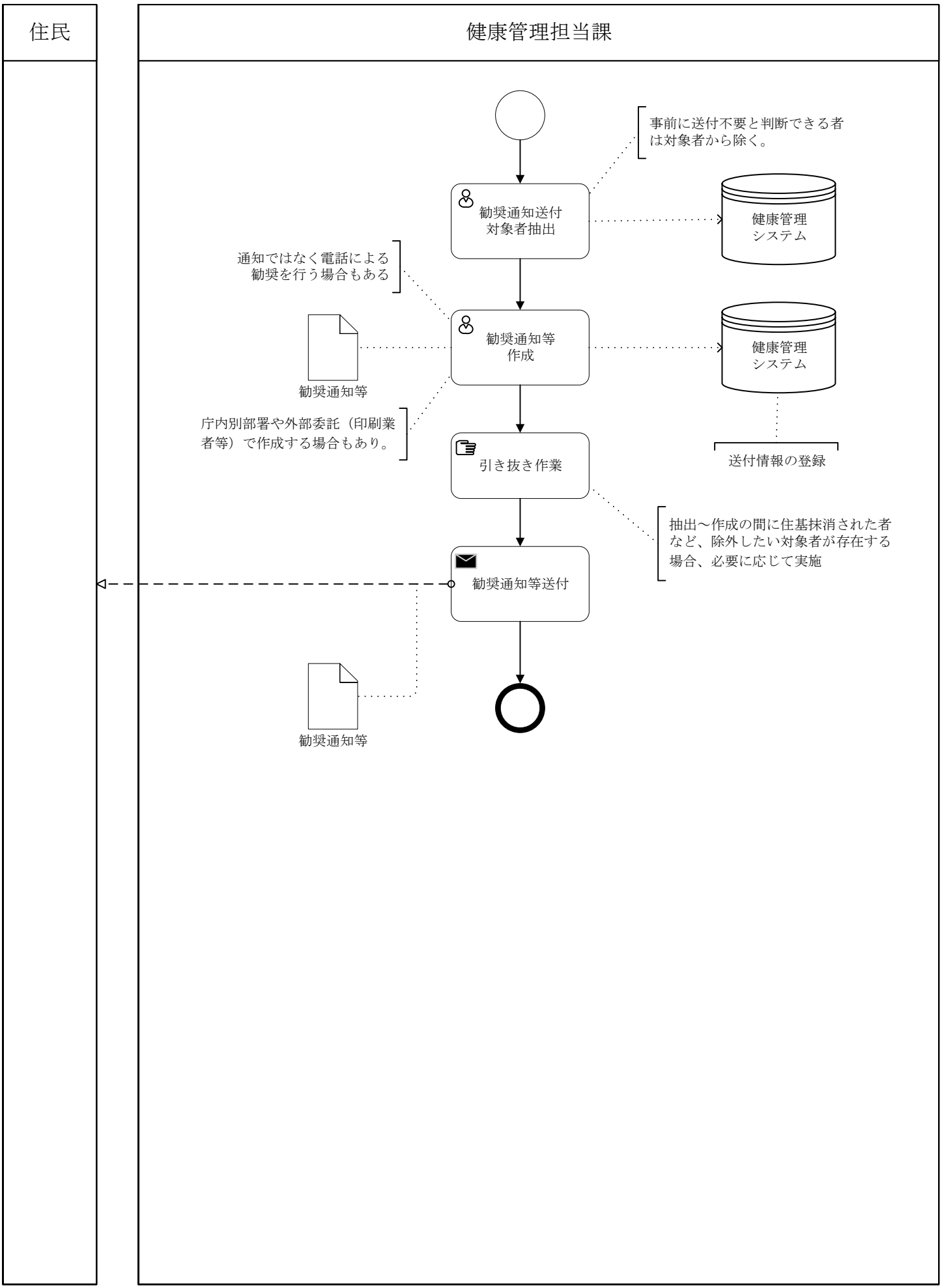

事務	1 健康管理	機能	04 成人保健 精密検査情報管理	作業	01 精密検査結果入力

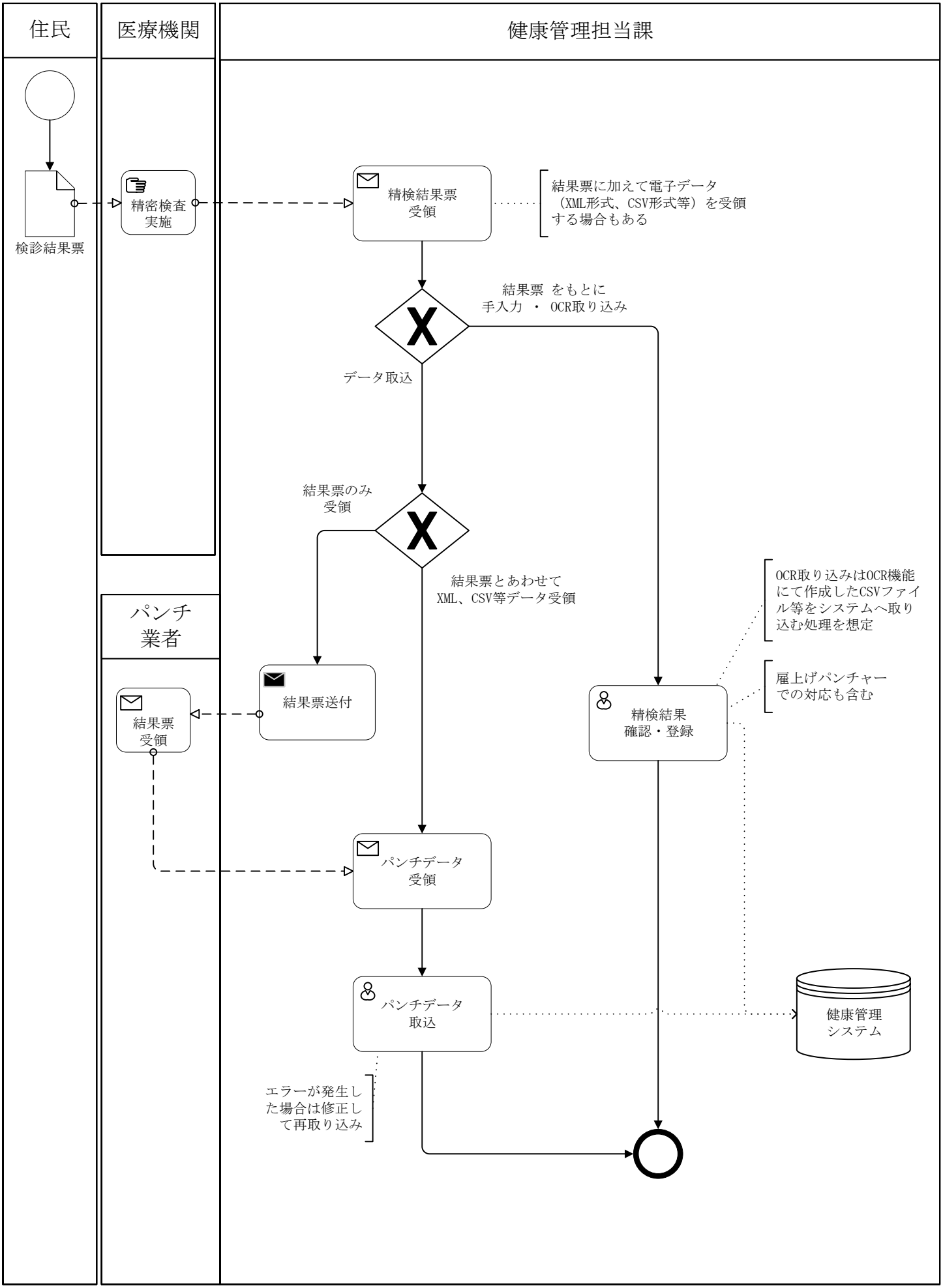

事務	1 健康管理	機能	04 成人保健 精密検査情報管理	作業	02 未受診者勧奨

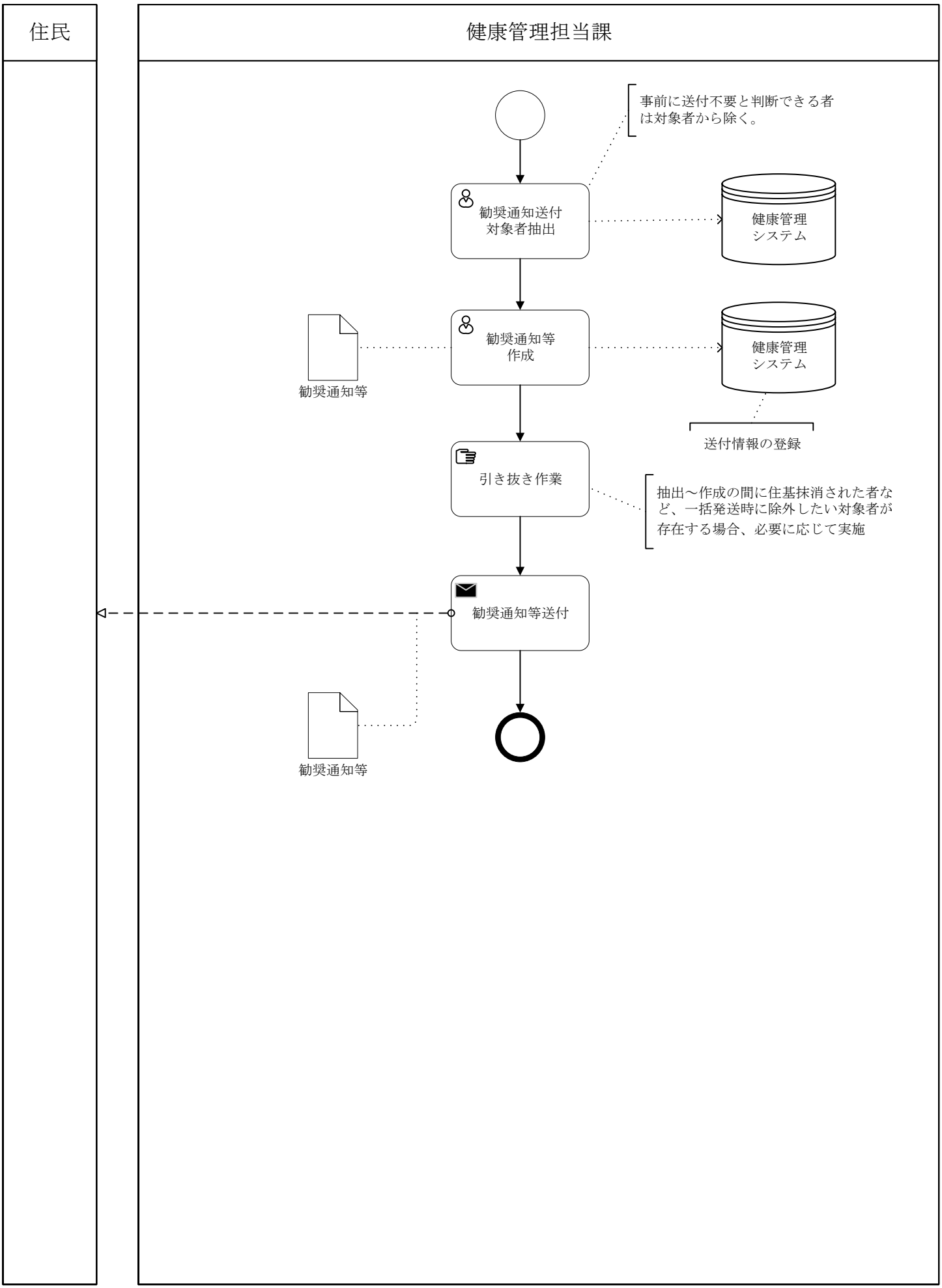

事務	1 健康管理	機能	05 成人保健 訪問・相談・教育	作業	01 訪問（対象者抽出）

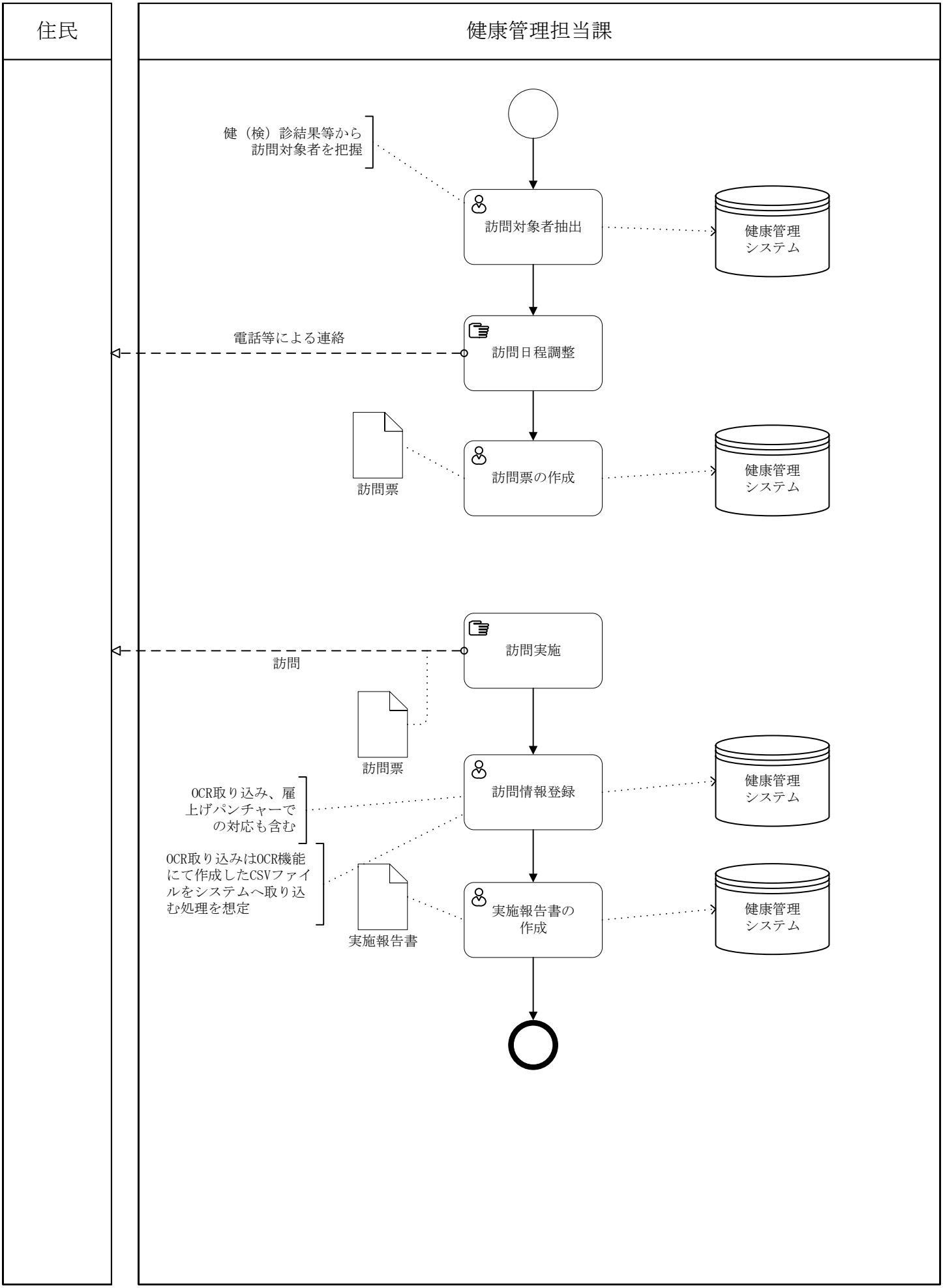

事務	1 健康管理	機能	05 成人保健 訪問・相談・教育	作業	02 訪問（住民申込）

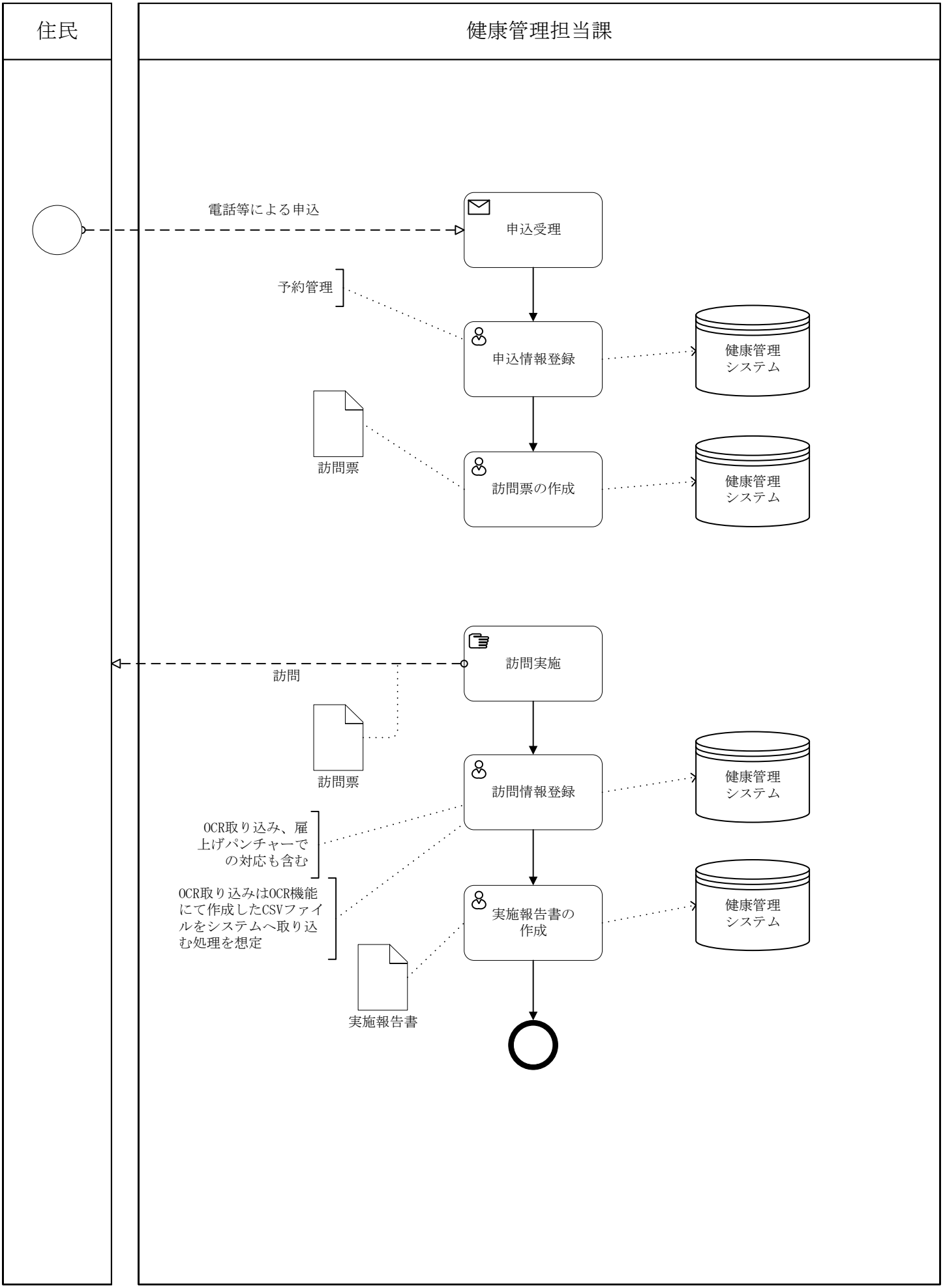

事務	1 健康管理	機能	05 成人保健 訪問・相談・教育	作業	03 相談

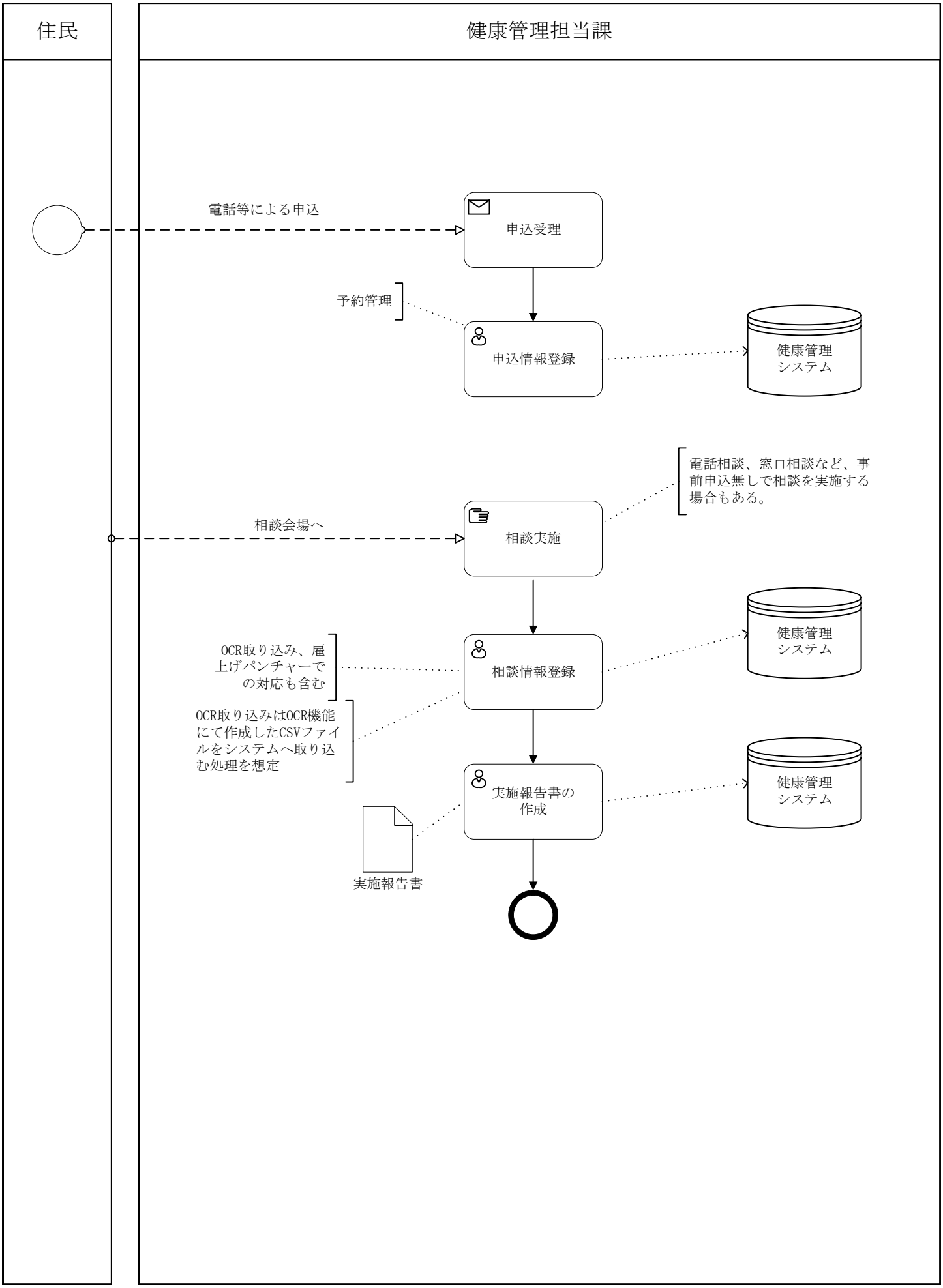

事務	1 健康管理	機能	05 成人保健 訪問・相談・教育	作業	04 教育

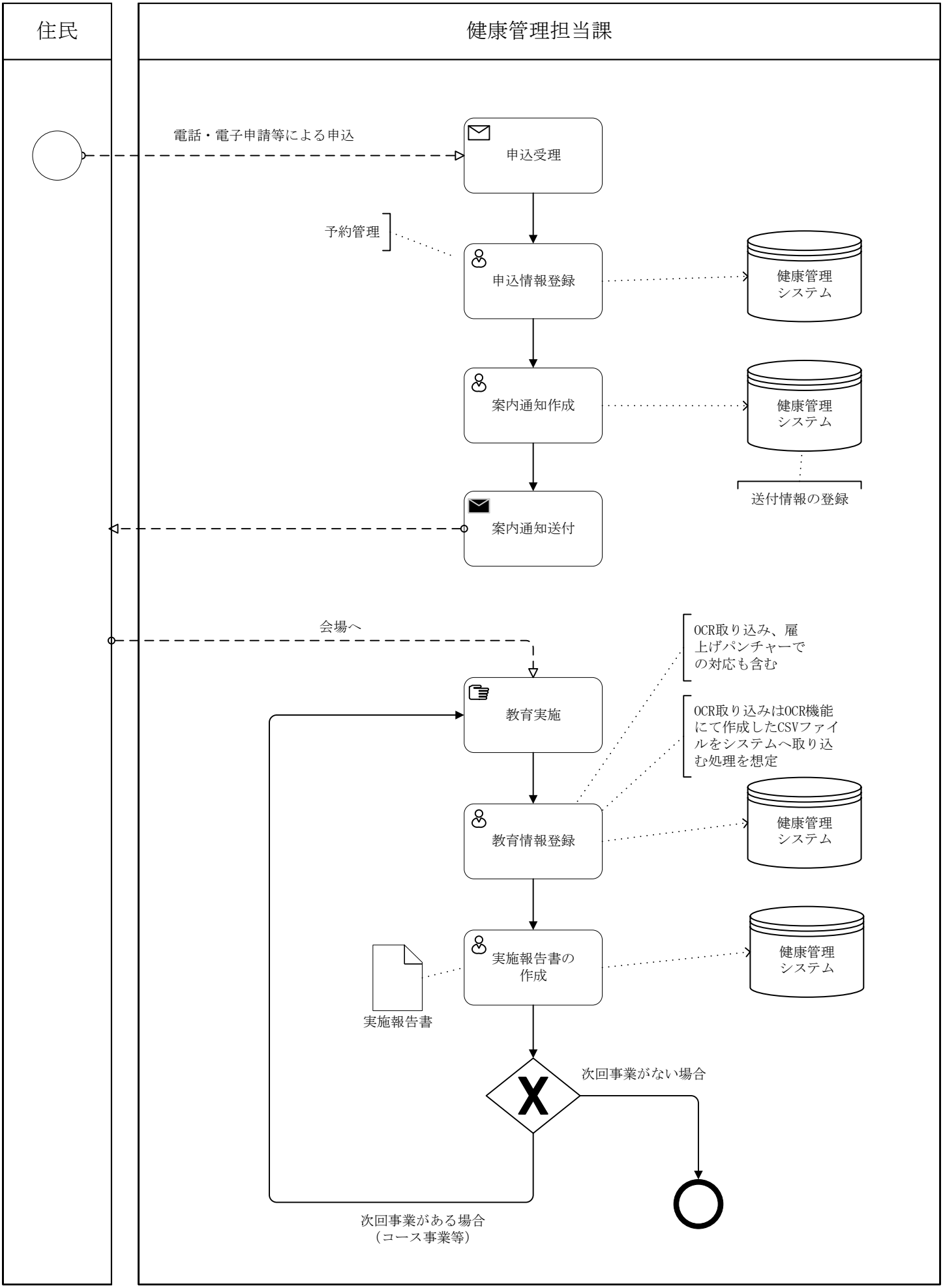

事務	1 健康管理	機能	06 母子保健 妊産婦管理	作業	01 妊娠届・母子手帳交付(窓口等)

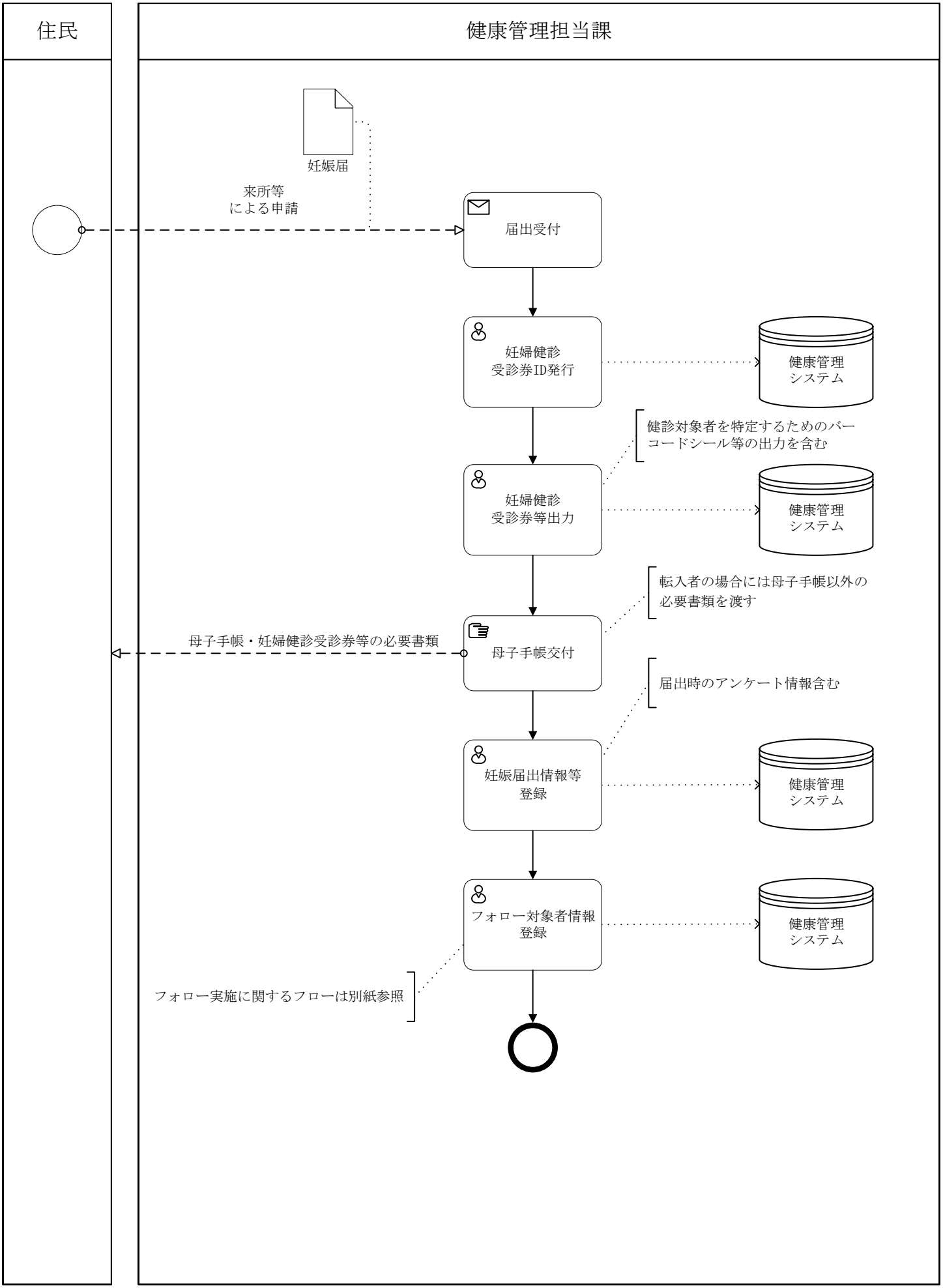

事務	1 健康管理	機能	06 母子保健 妊産婦管理	作業	02 妊娠届・母子手帳交付(電子申請)

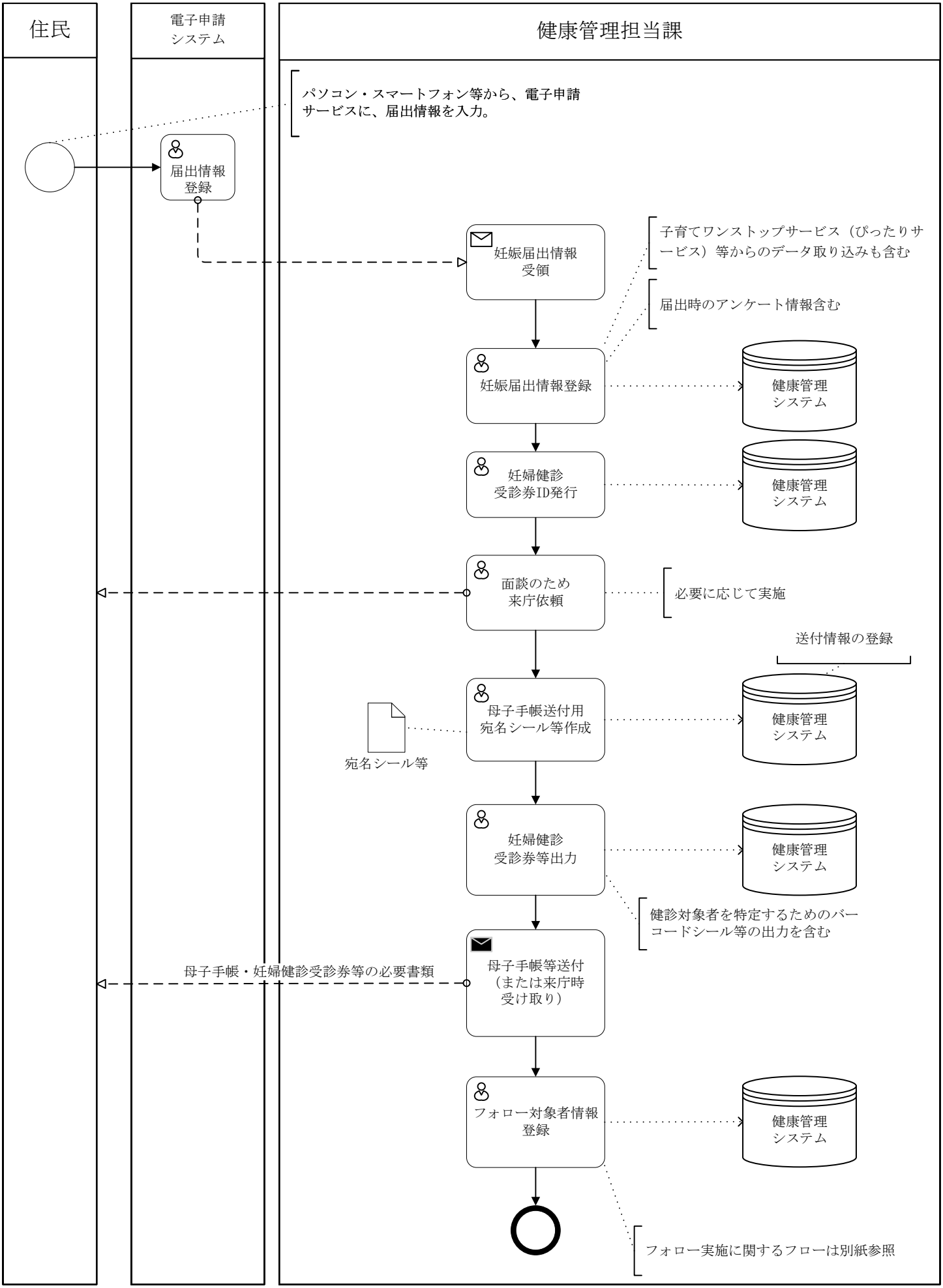

事務	1 健康管理	機能	06 母子保健 妊産婦管理	作業	03 妊婦健診結果入力

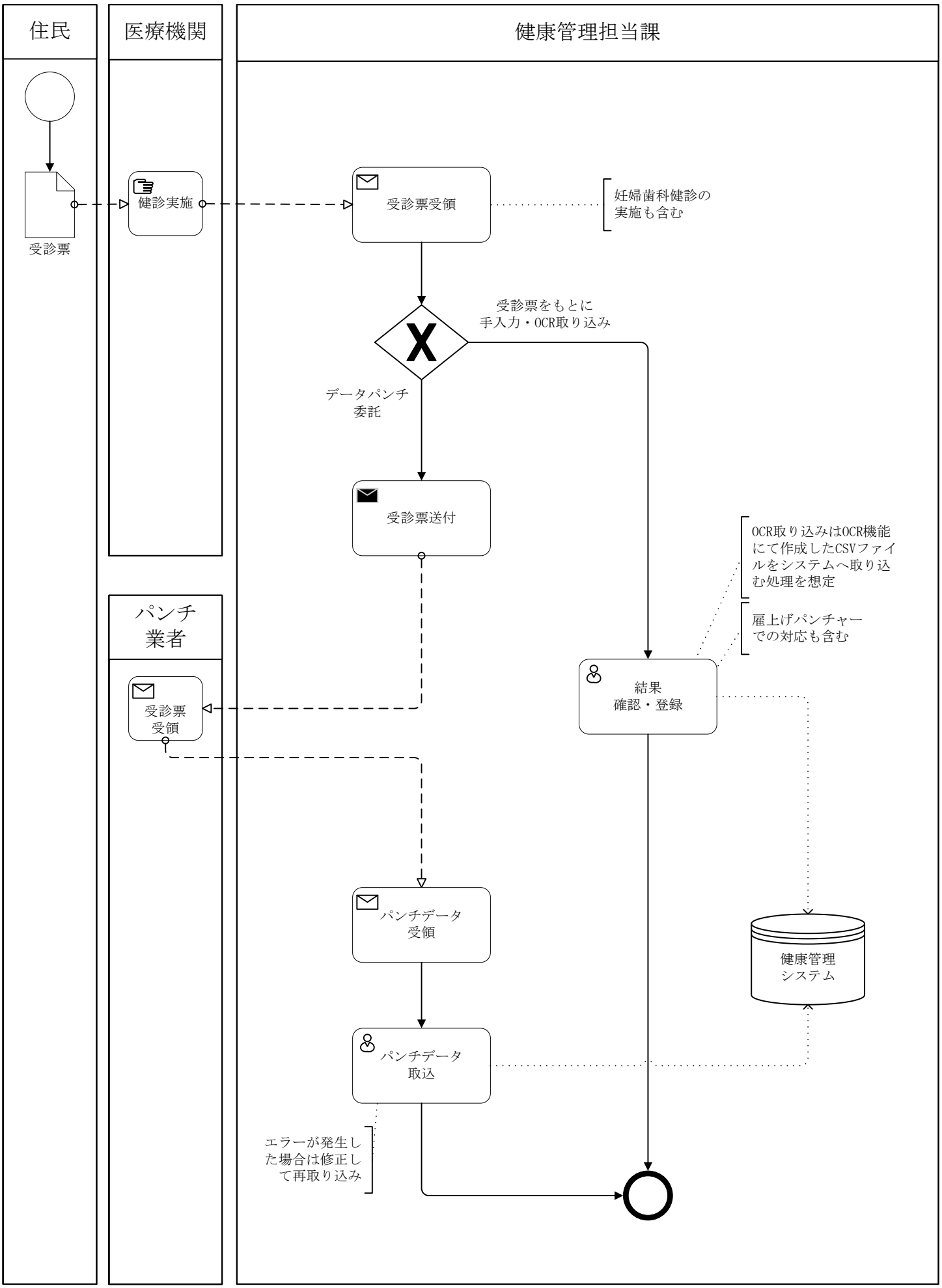

事務	1 健康管理	機能	06 母子保健 妊産婦管理	作業	04 妊婦精密健診結果入力

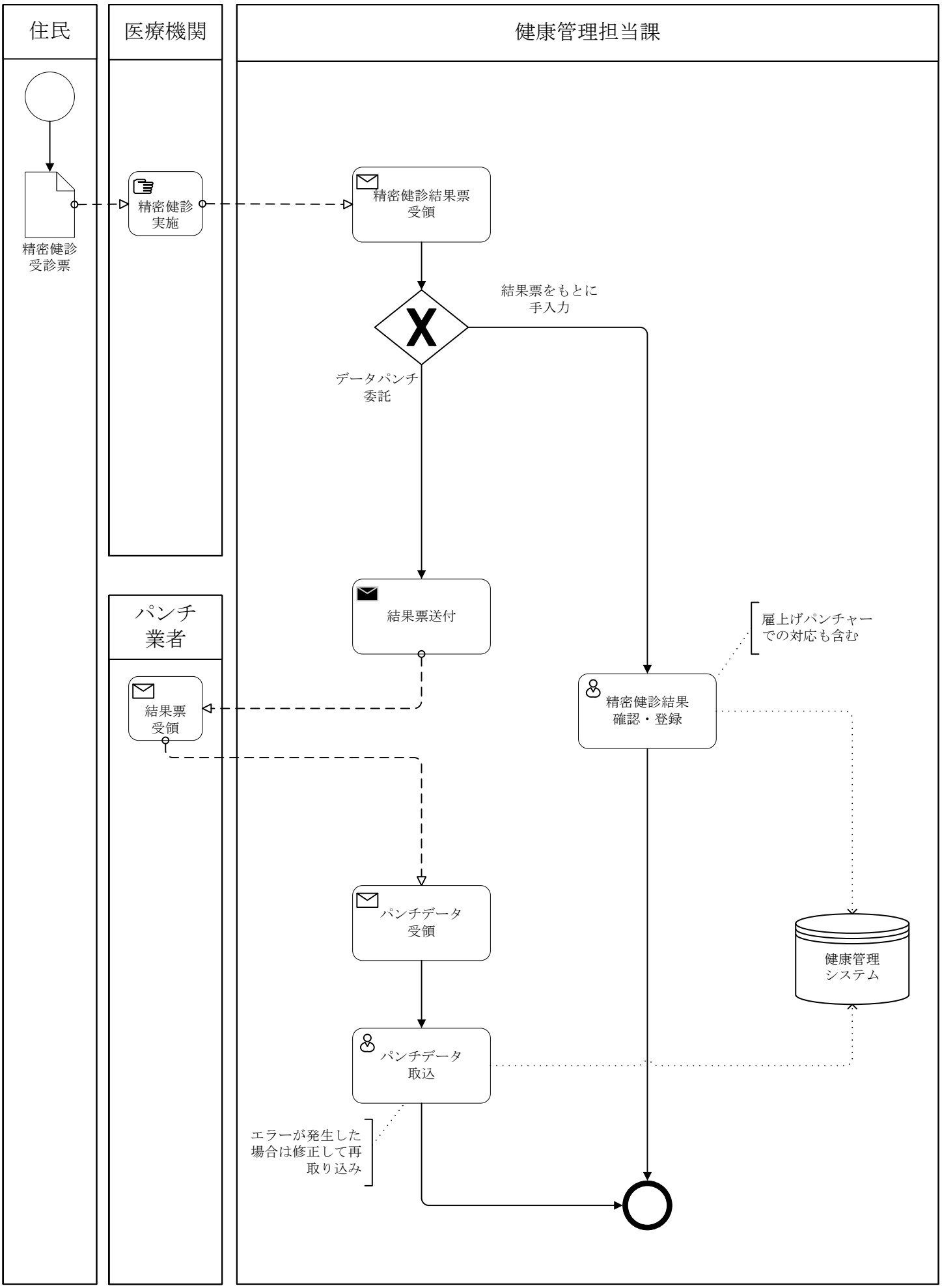

事務	1 健康管理	機能	06 母子保健 妊産婦管理	作業	05 産婦健診結果入力

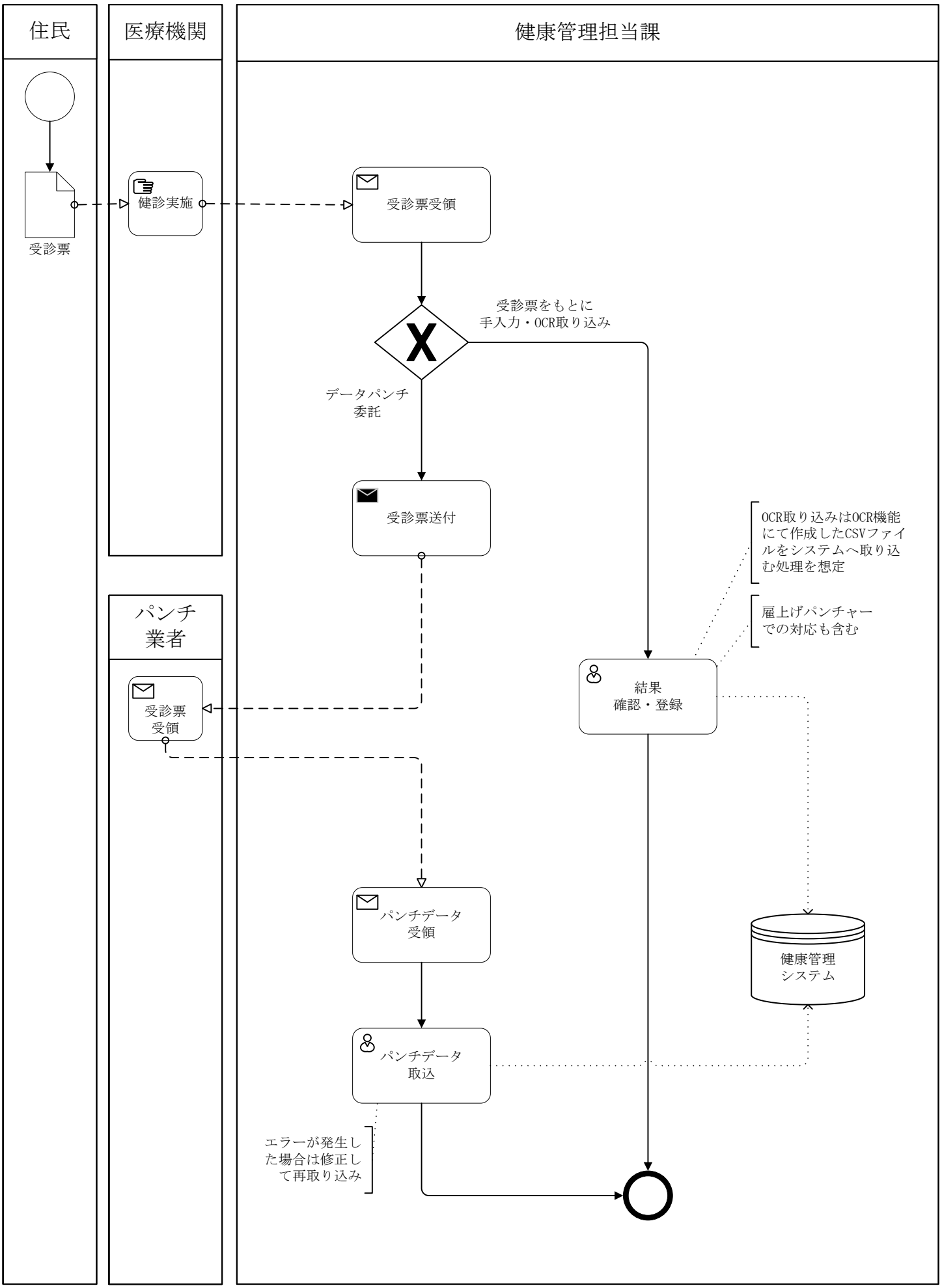

事務	1 健康管理	機能	06 母子保健 妊産婦管理	作業	06 産婦精密健診結果入力

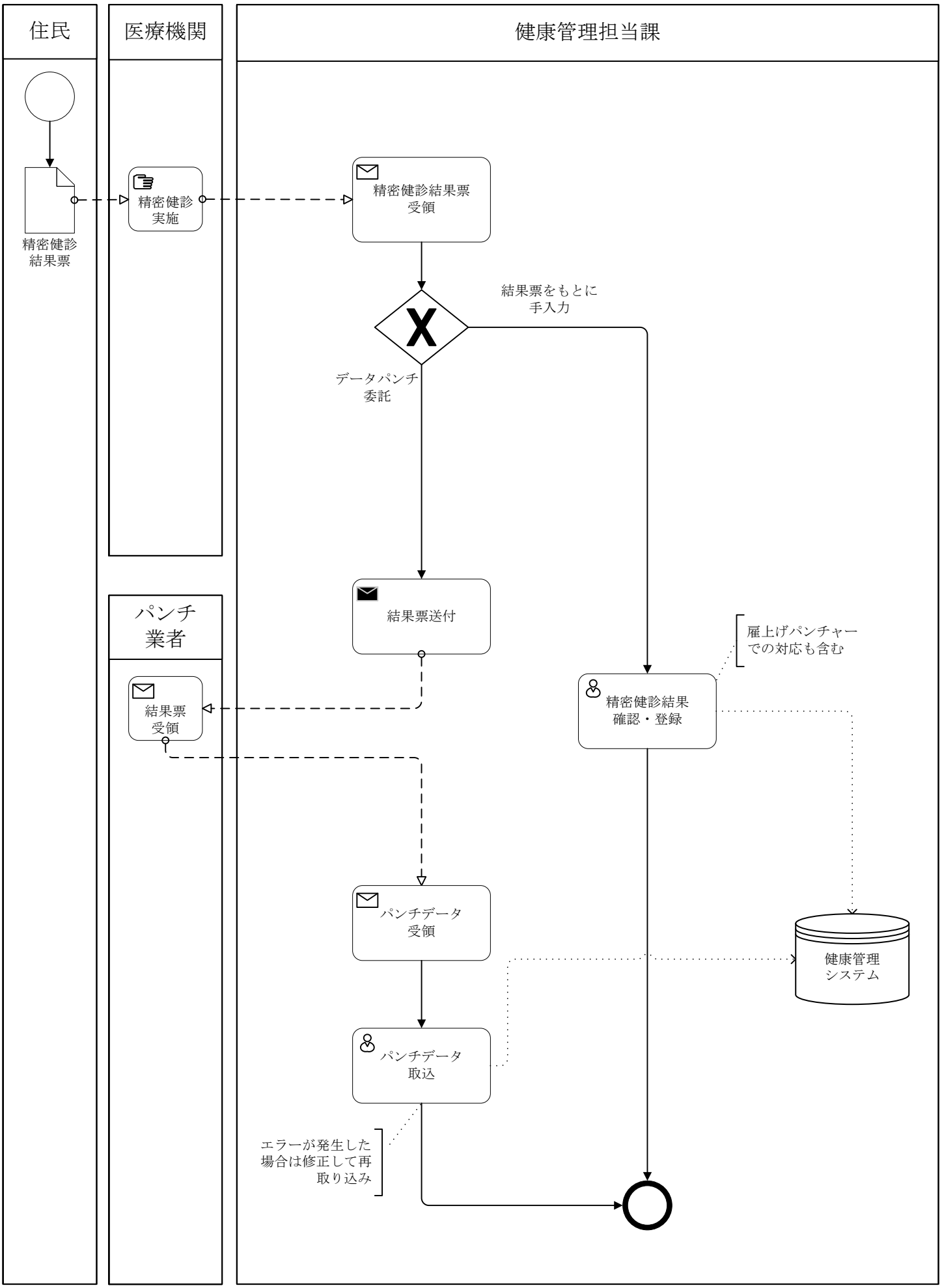

事務	1 健康管理	機能	06 母子保健 妊産婦管理	作業	07 産後ケア事業

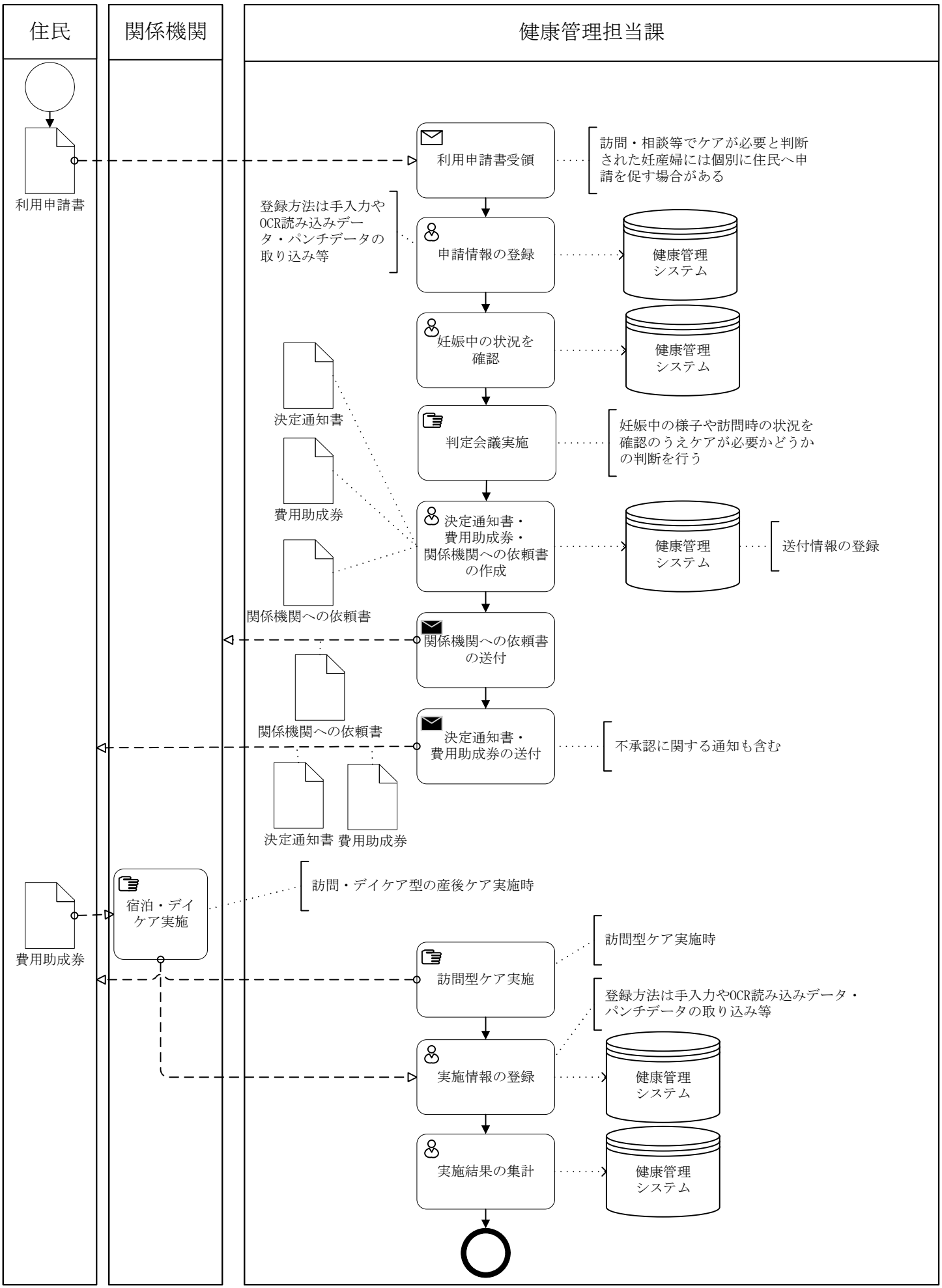

事務	1 健康管理	機能	06 母子保健 妊産婦管理	作業	08 妊婦のための支援給付支給状況管理

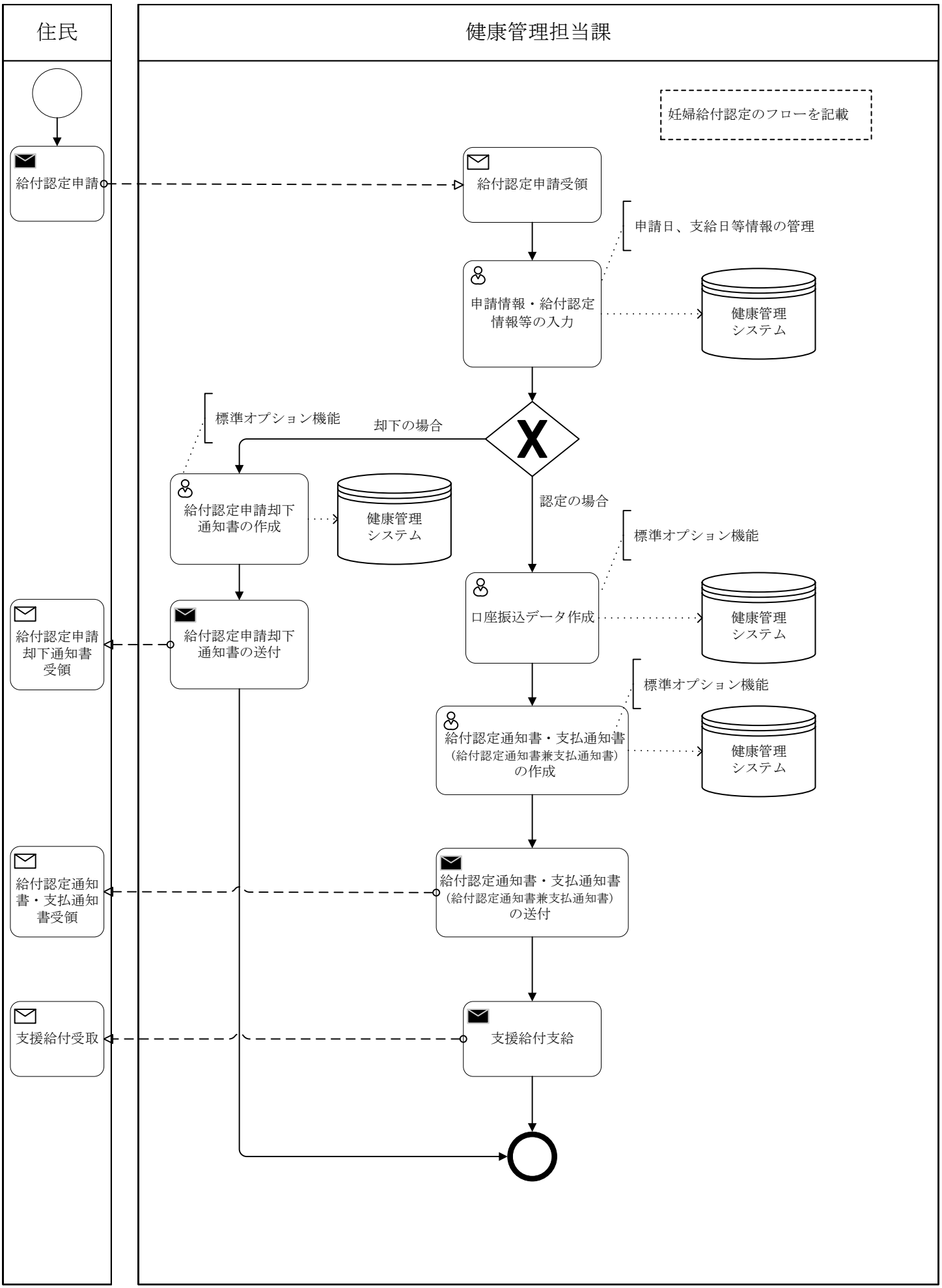

事務	1 健康管理	機能	06 母子保健 妊産婦管理	作業	08 妊婦のための支援給付支給状況管理

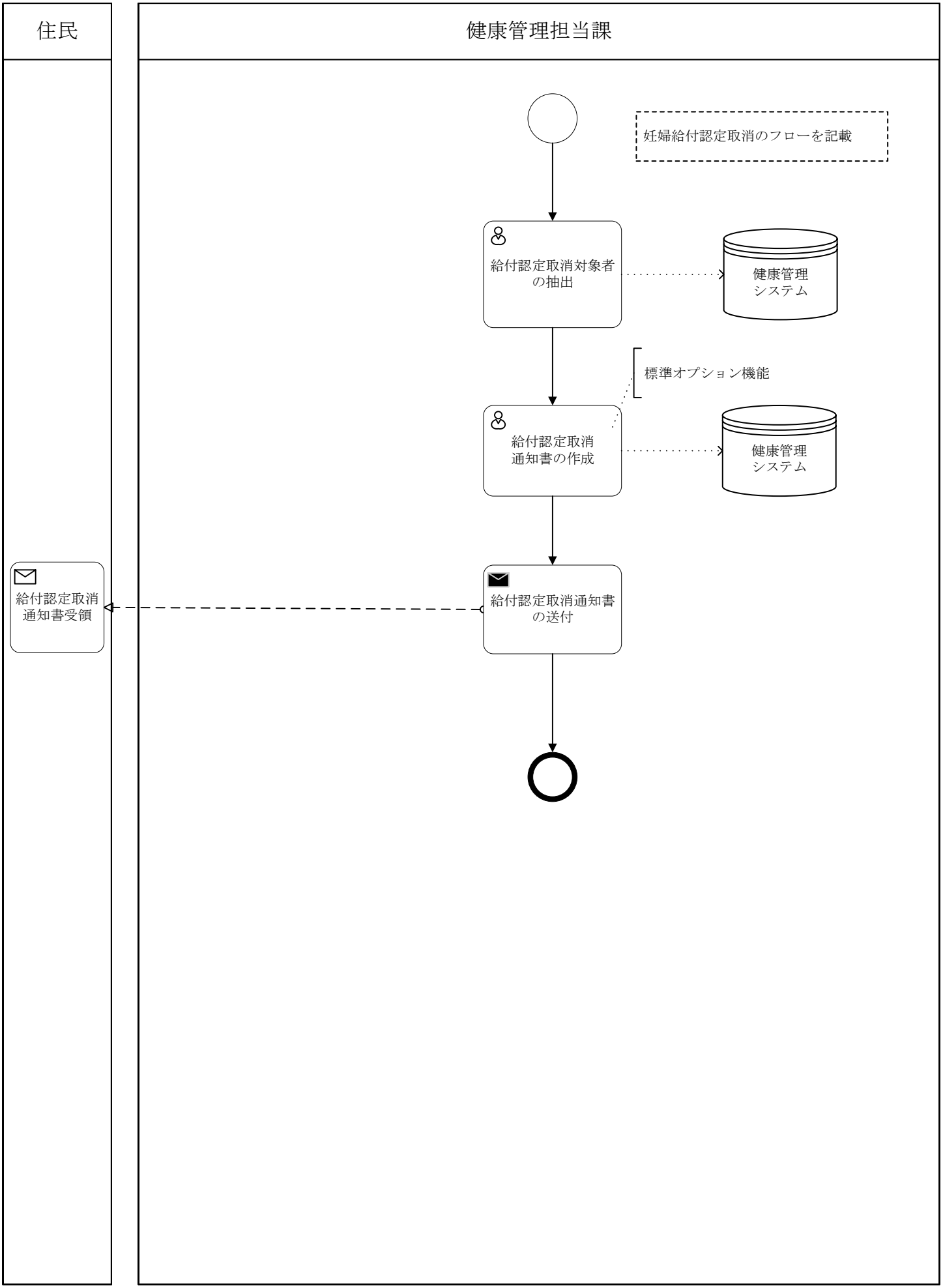

事務	1 健康管理	機能	06 母子保健 妊産婦管理	作業	08 妊婦のための支援給付支給状況管理

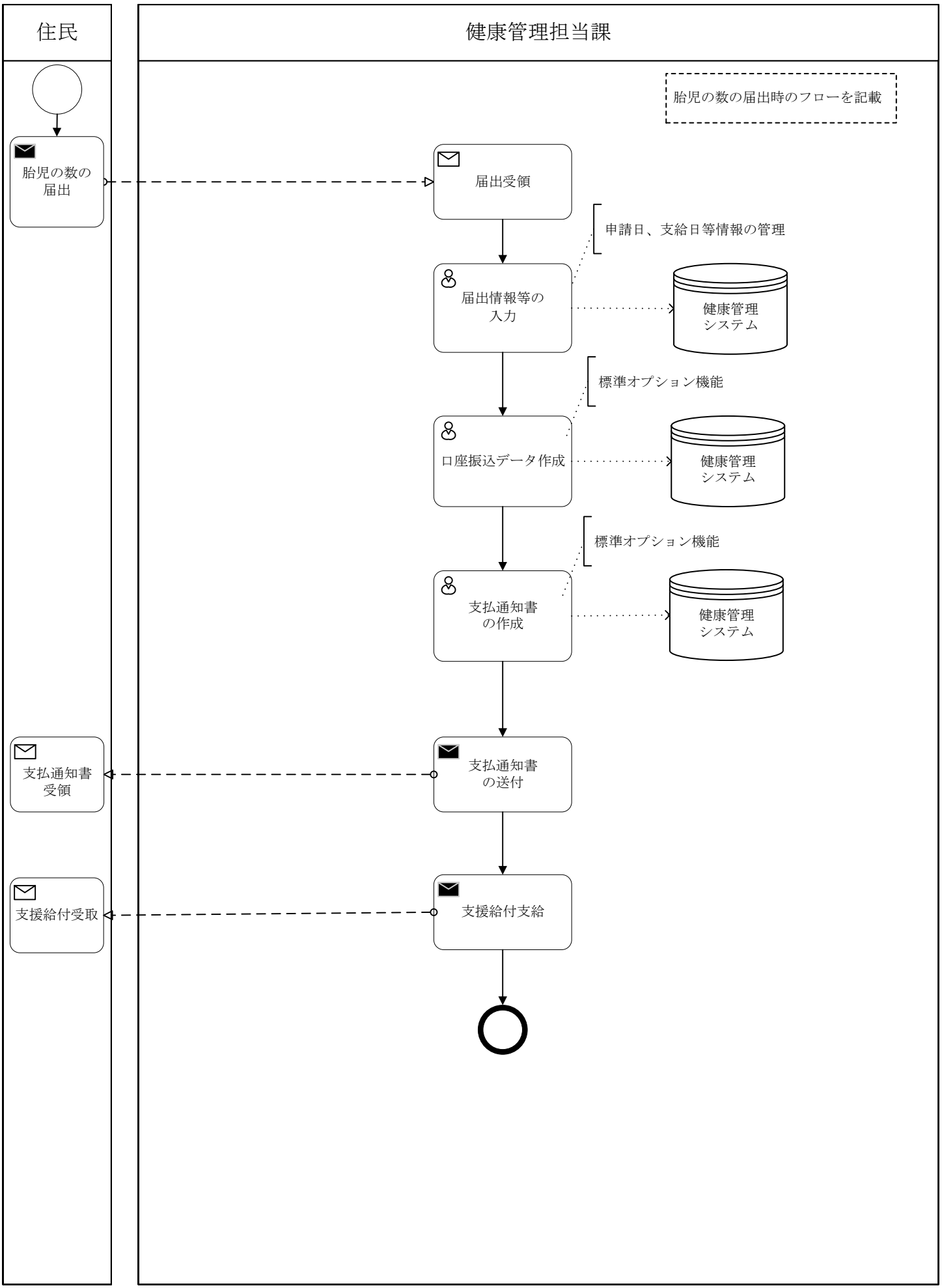

事務	1 健康管理	機能	06 母子保健 妊産婦管理	作業	09 妊婦健診対象者情報連携（PMH）

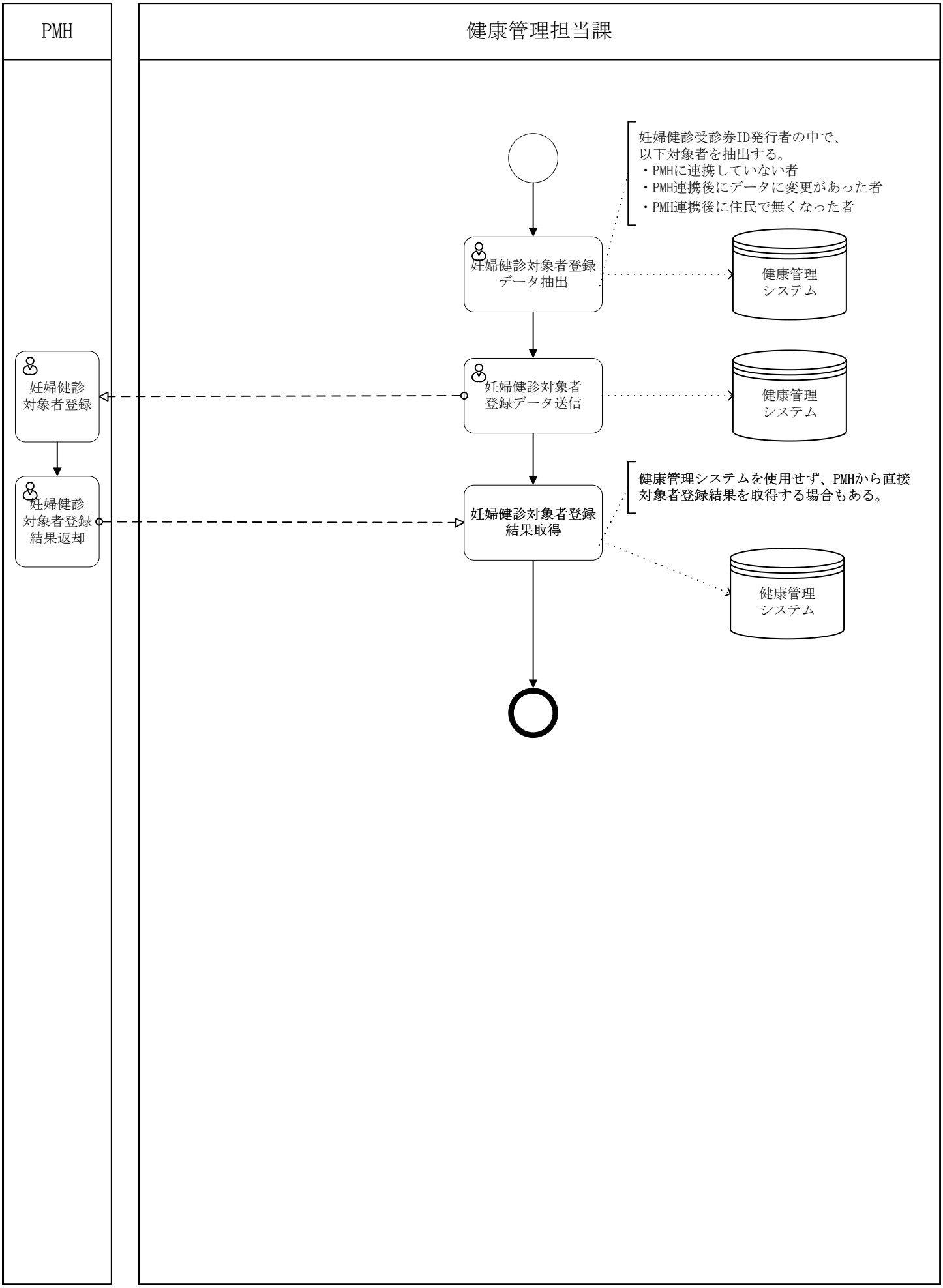

事務	1 健康管理	機能	06 母子保健 妊産婦管理	作業	10 妊婦健診結果情報連携（PMH）

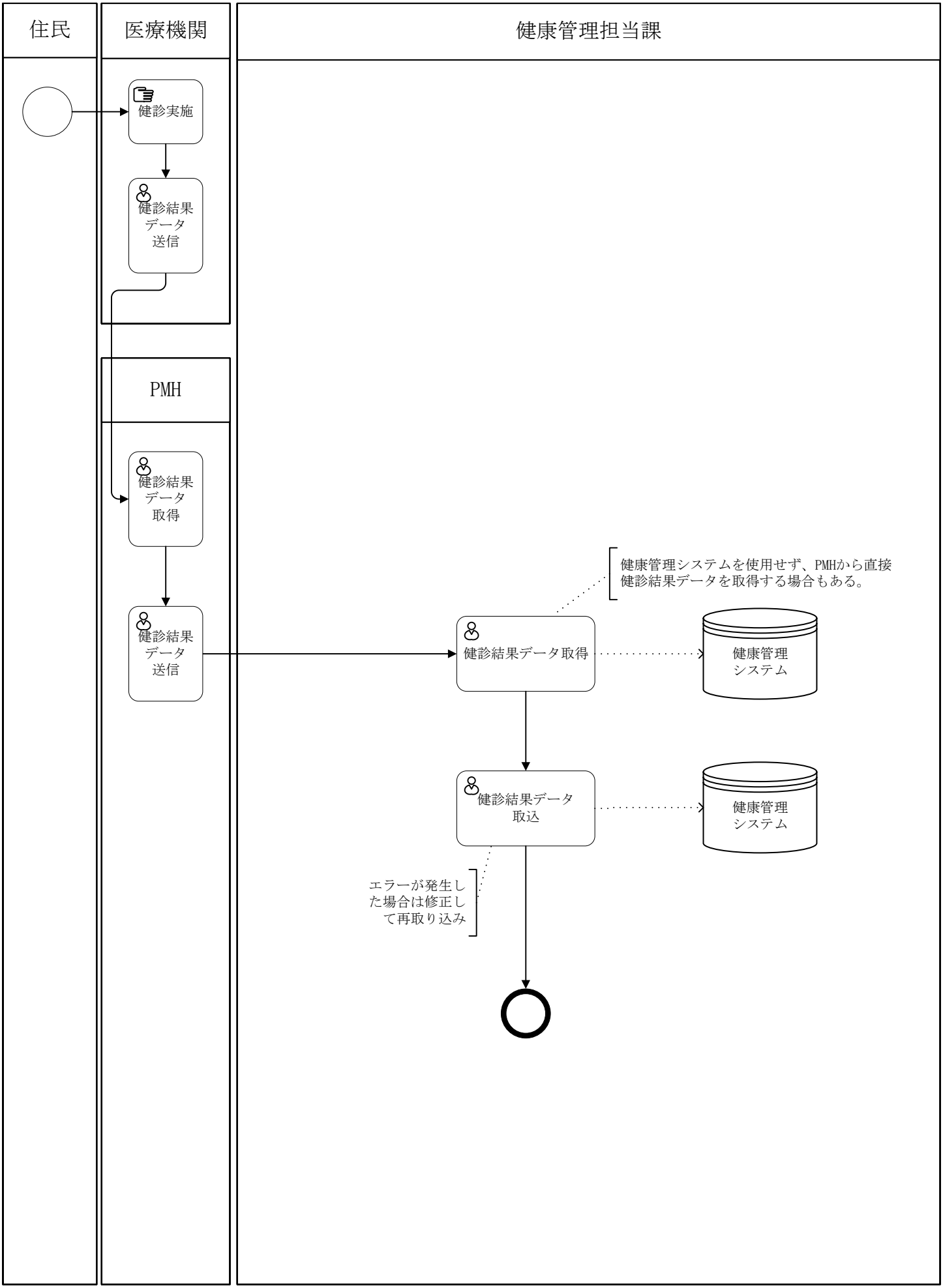

事務	1 健康管理	機能	06 母子保健 妊産婦管理	作業	11 妊婦等包括相談支援事業

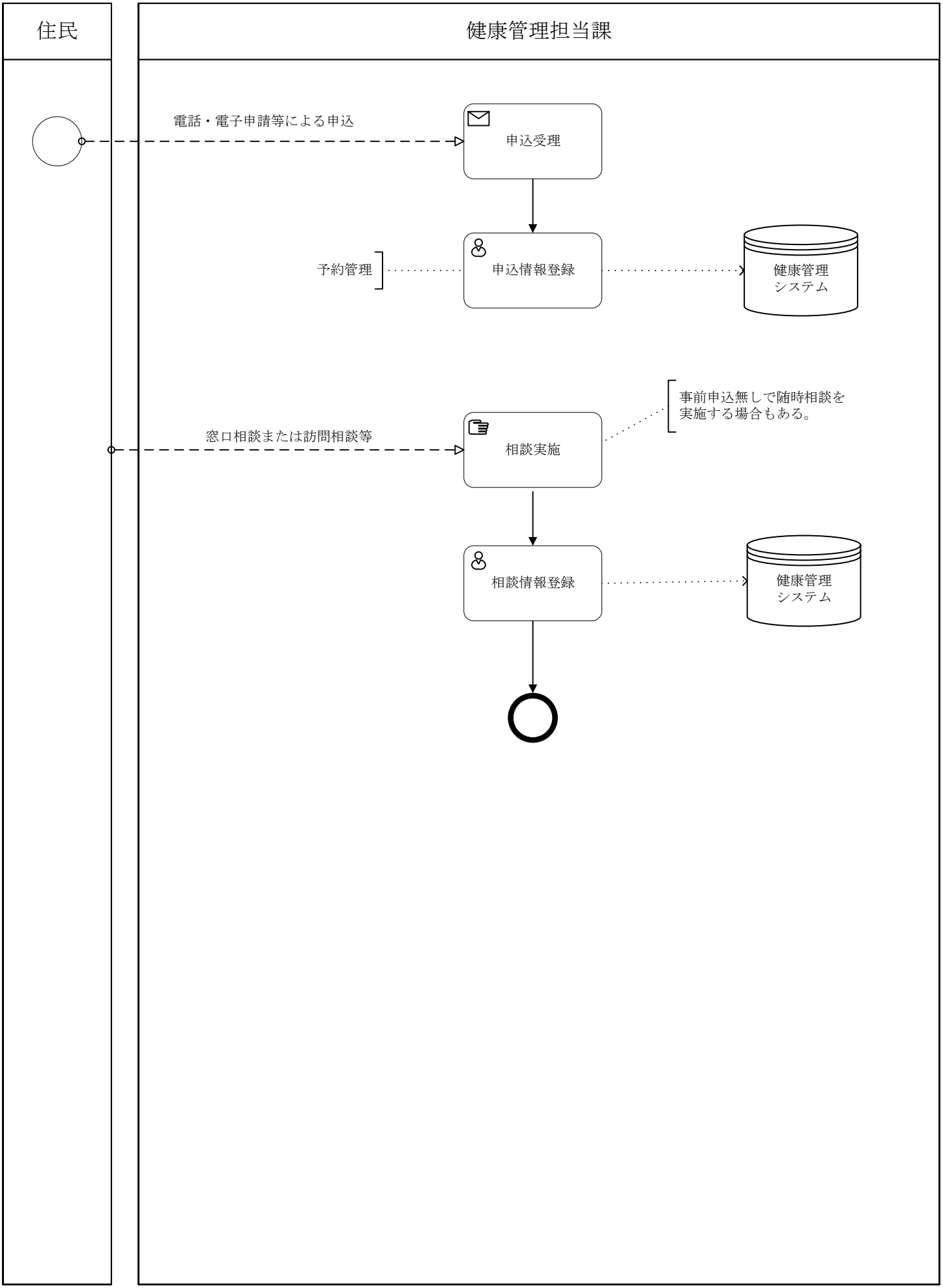

事務	1 健康管理	機能	07 母子保健 乳幼児管理	作業	01 出生時状況

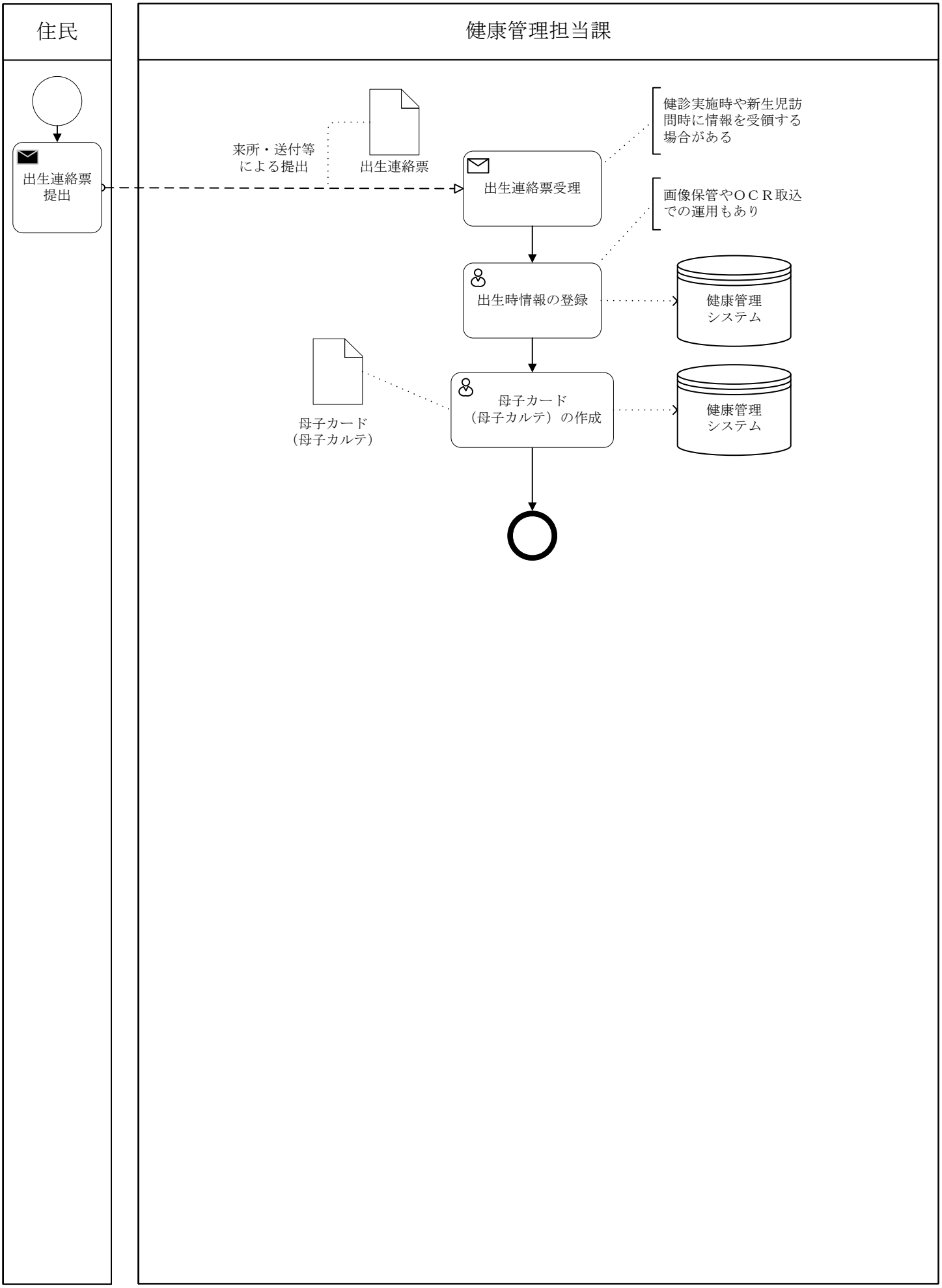

事務	1 健康管理	機能	07 母子保健 乳幼児管理	作業	02 新生児聴覚スクリーニング検査

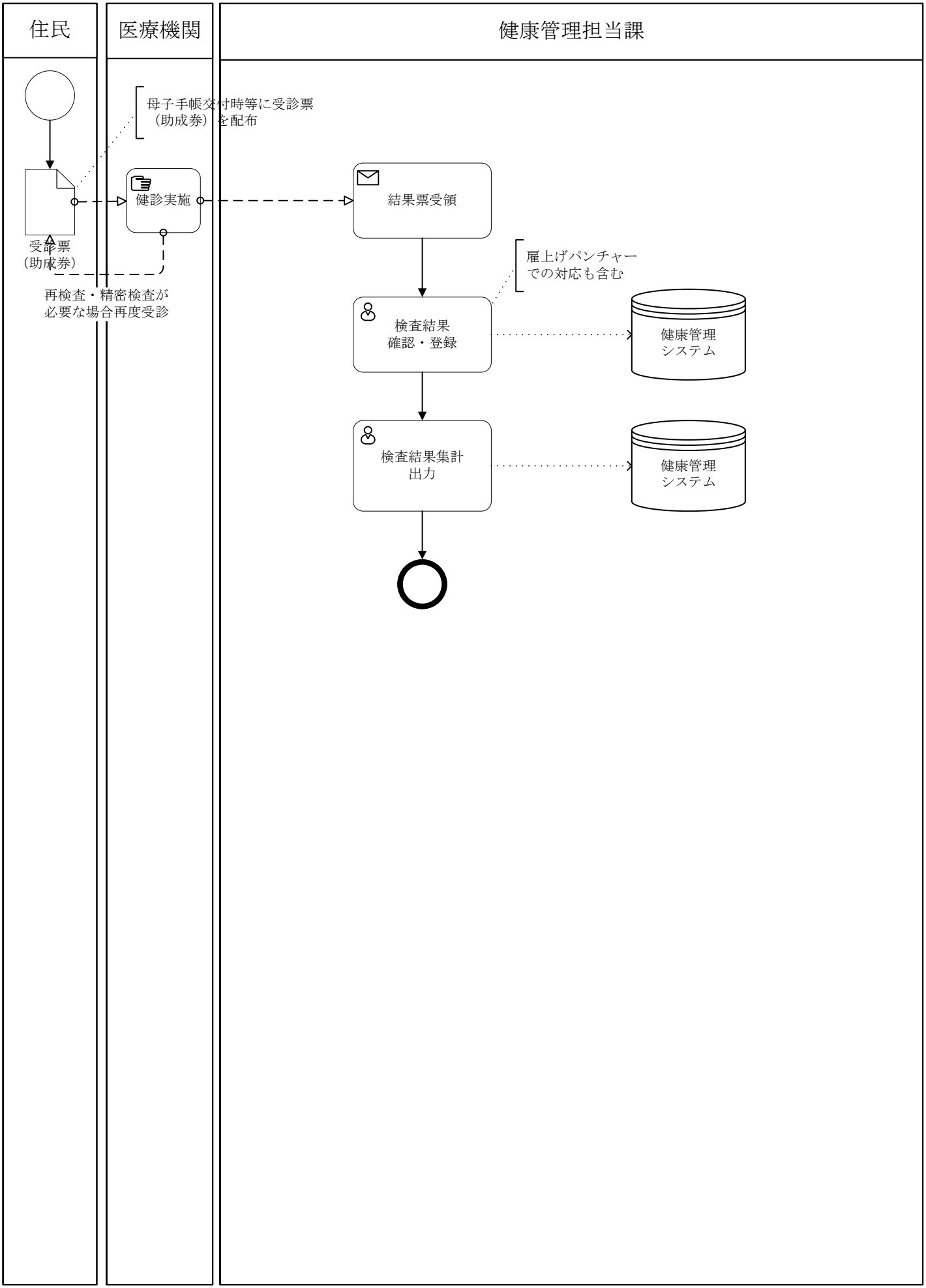

事務	1 健康管理	機能	07 母子保健 乳幼児管理	作業	03 乳幼児健診の案内

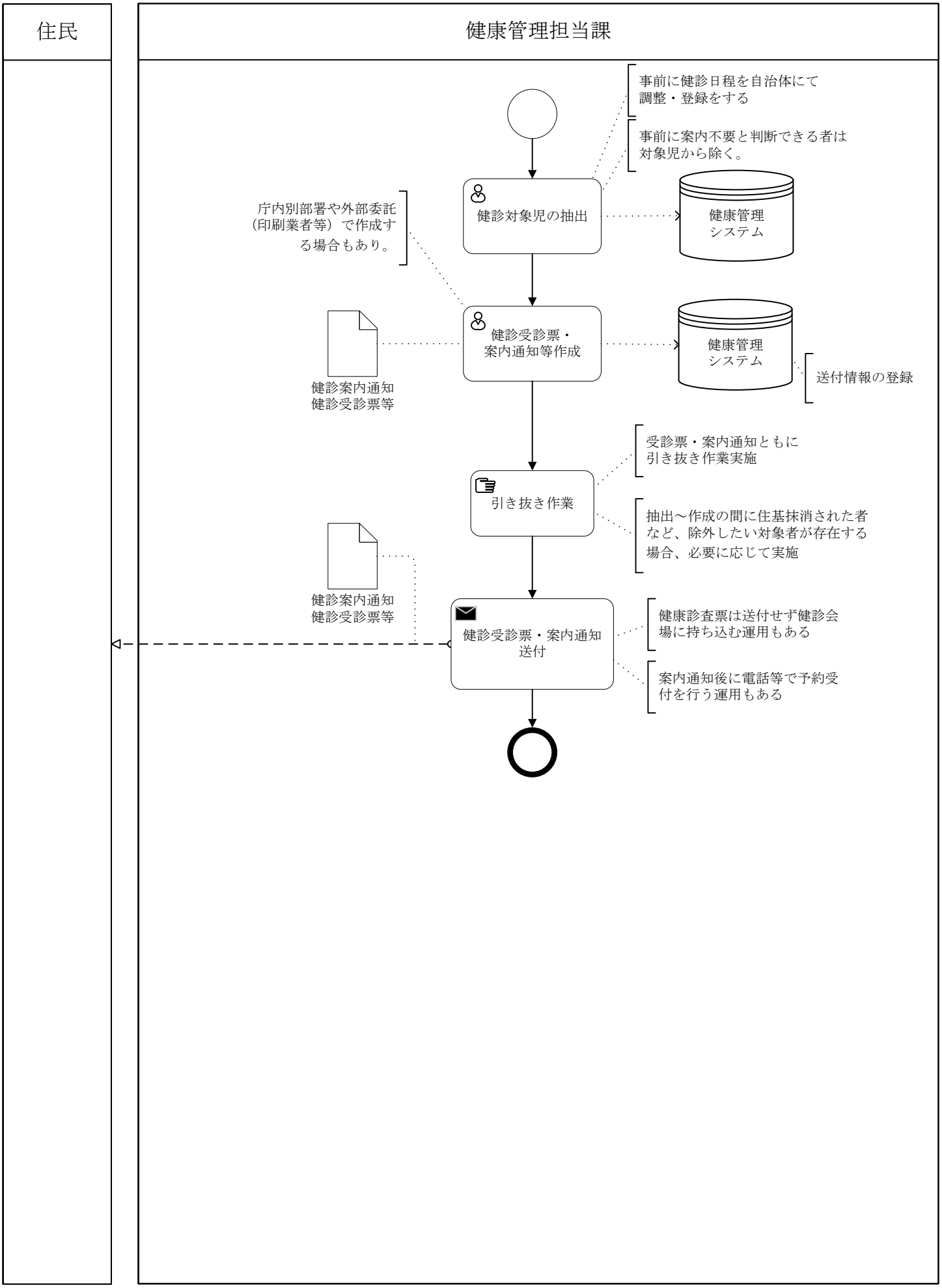

事務	1 健康管理	機能	07 母子保健 乳幼児管理	作業	04 乳幼児健診結果入力（個別健診）

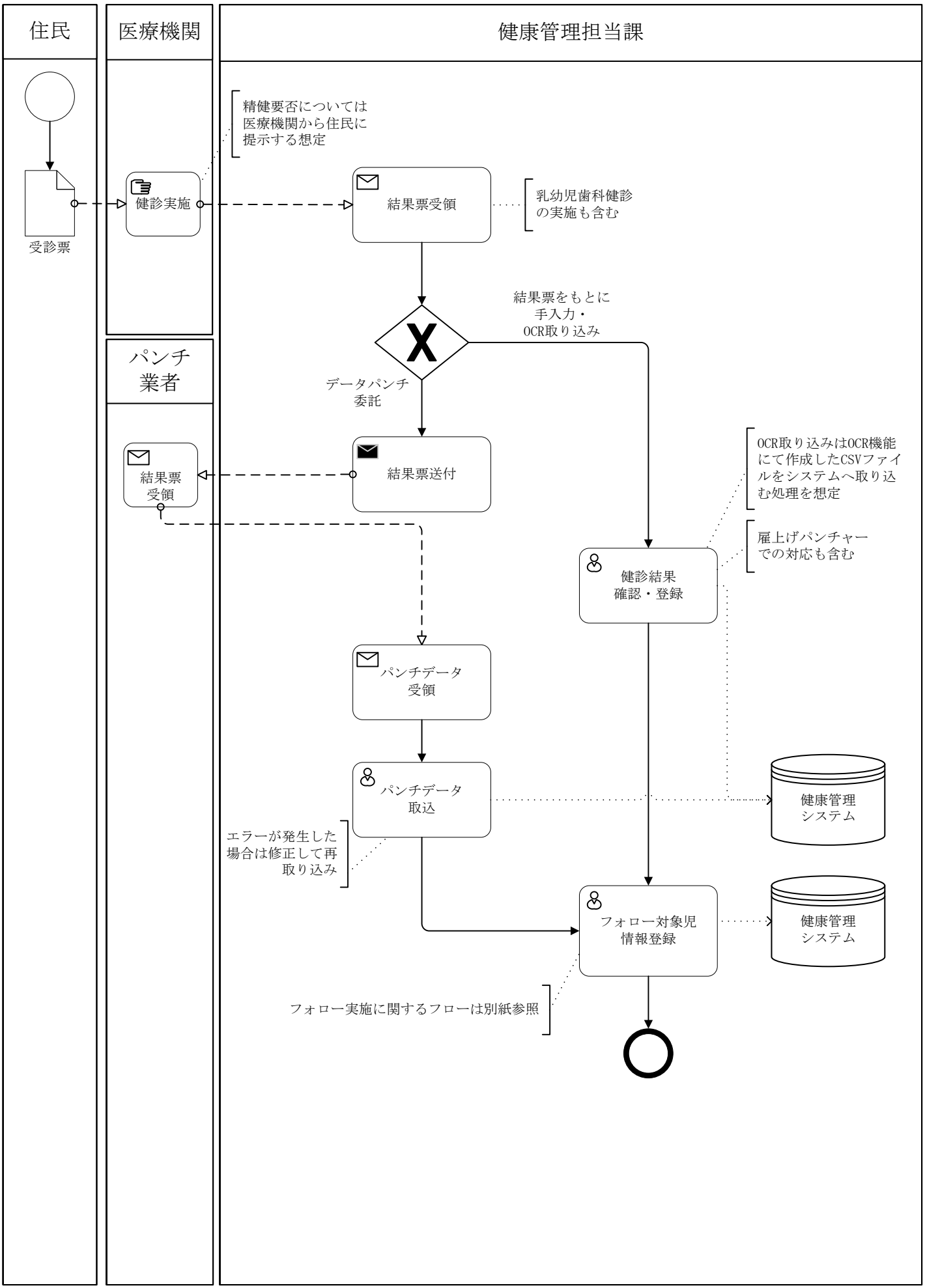

事務	1 健康管理	機能	07 母子保健 乳幼児管理	作業	05 乳幼児健診結果入力（集団健診）

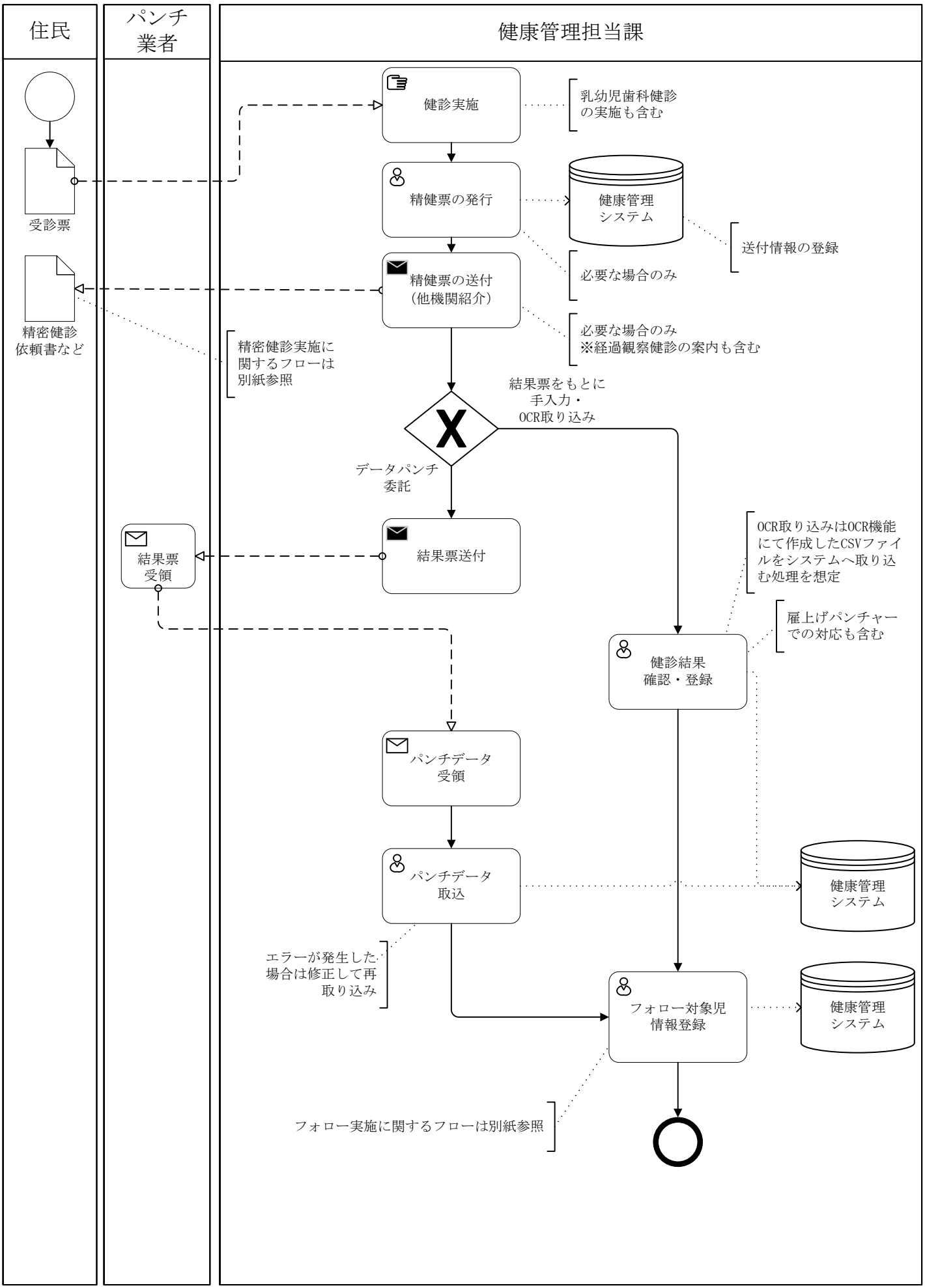

事務	1 健康管理	機能	07 母子保健 乳幼児管理	作業	06 乳幼児精密健診結果入力

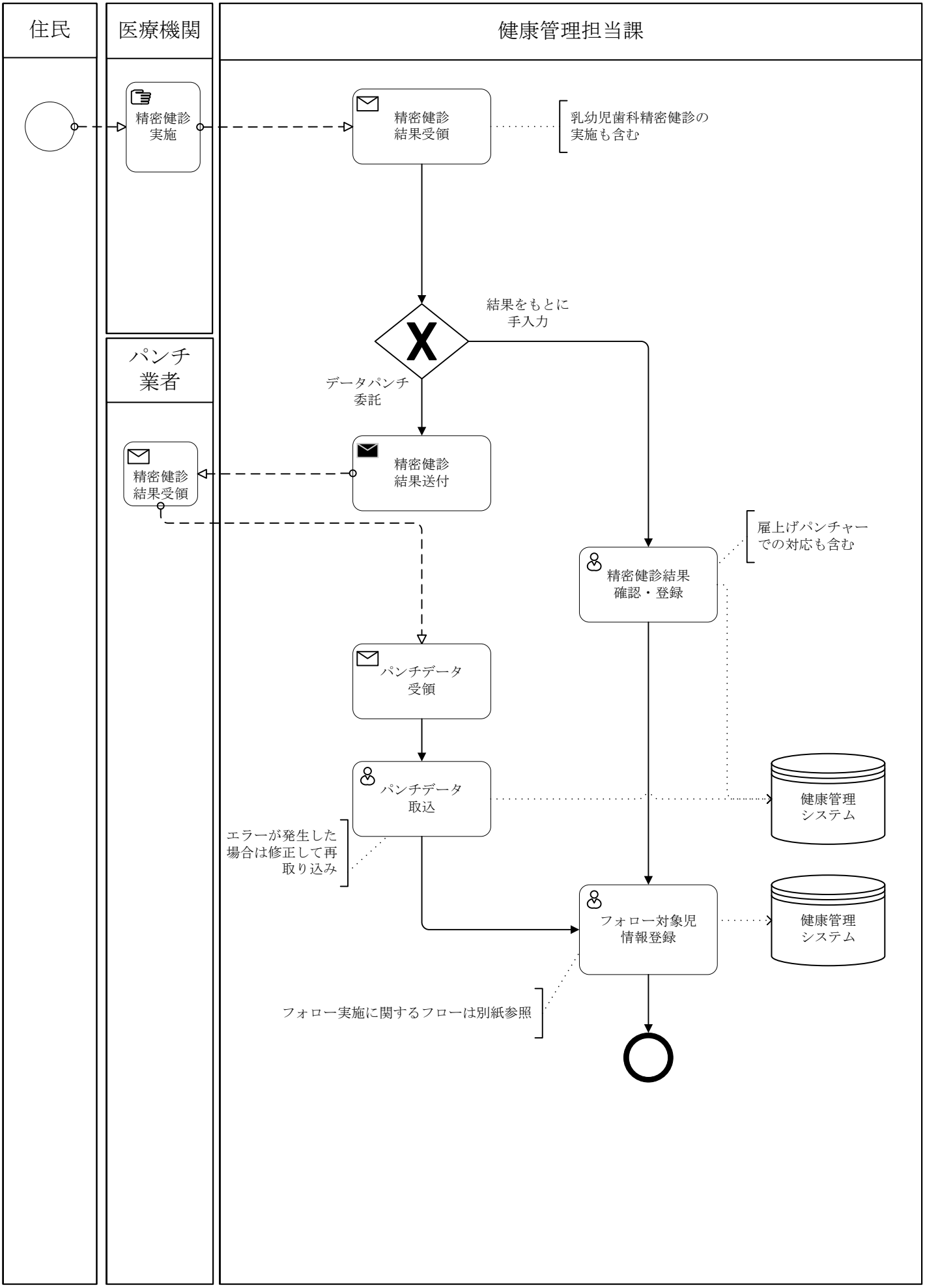

事務	1 健康管理	機能	07 母子保健 乳幼児管理	作業	07 未受診者勧奨

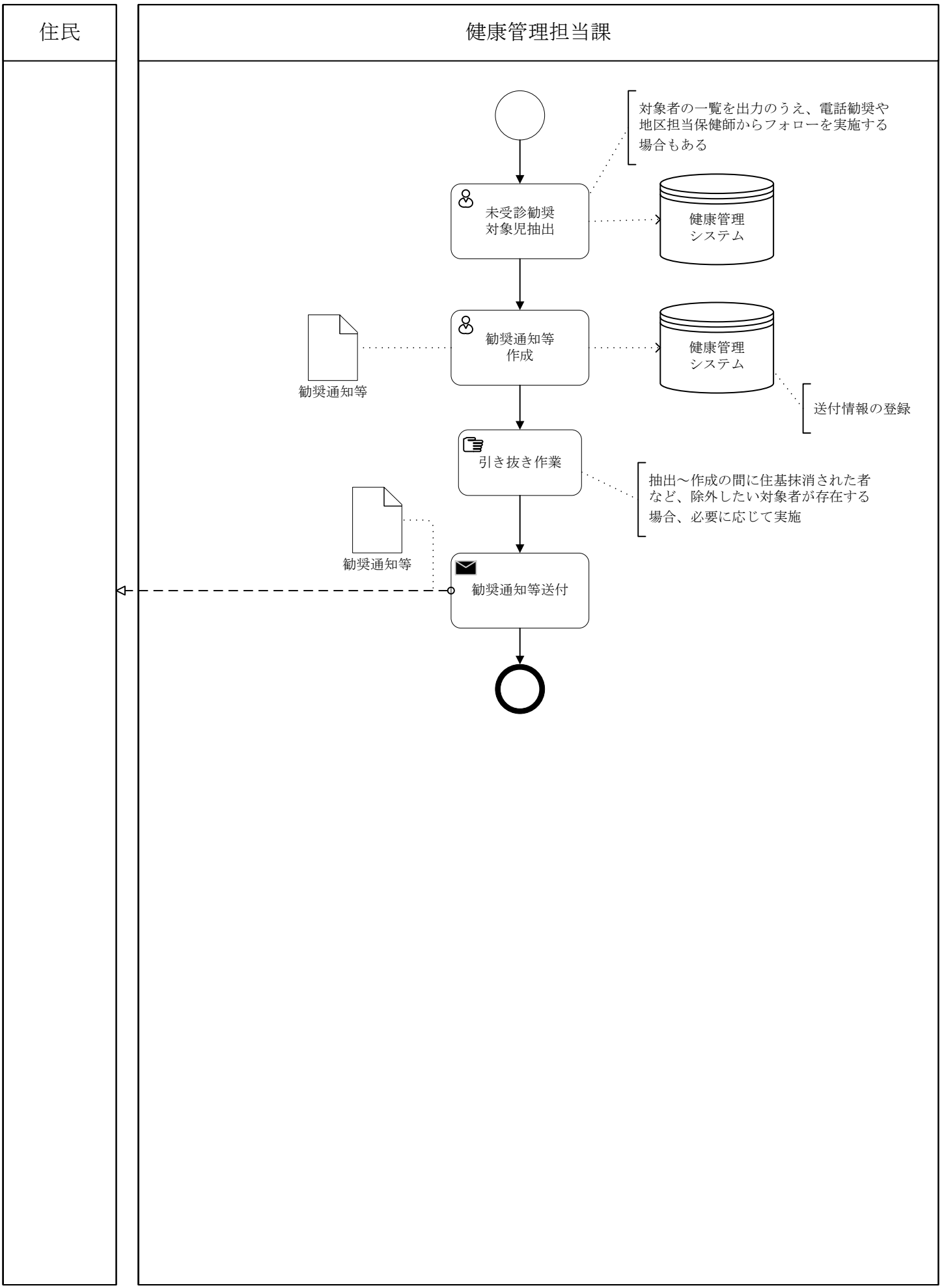

事務	1 健康管理	機能	07 母子保健 乳幼児管理	作業	08 乳幼児健診対象者情報連携（PMH）

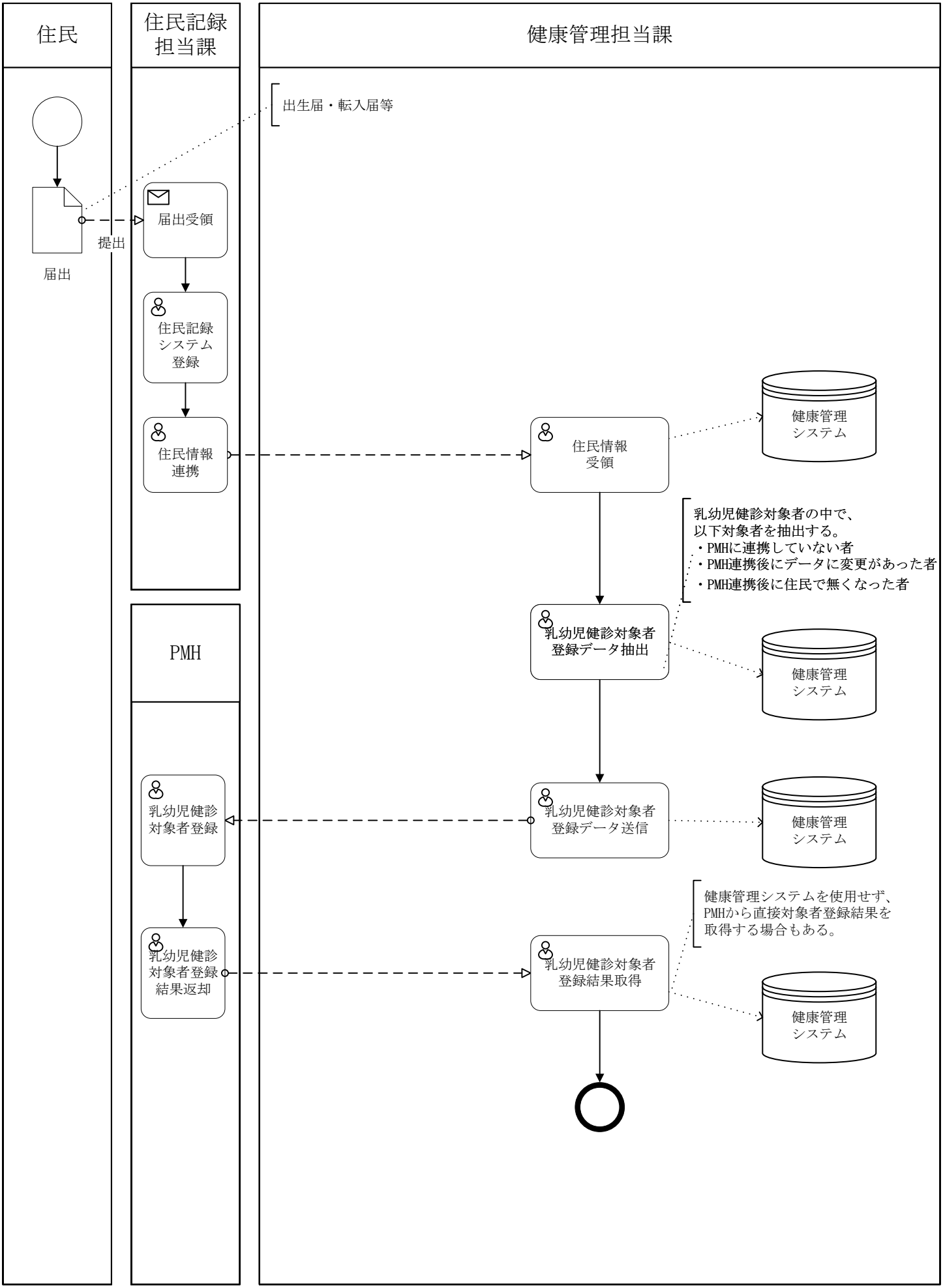

事務	1 健康管理	機能	07 母子保健 乳幼児管理	作業	09 乳幼児健診結果情報連携（PMH）

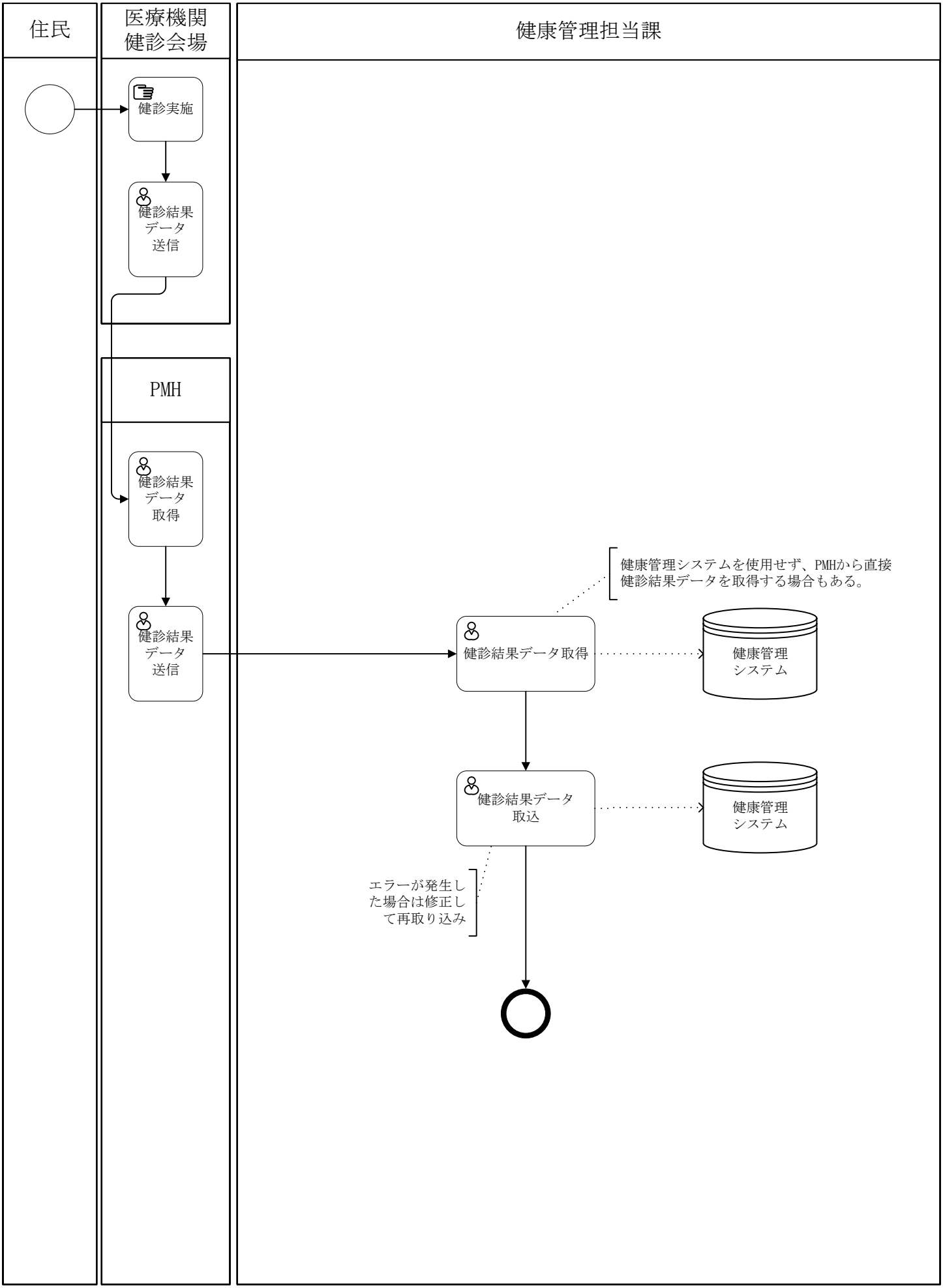

事務	1 健康管理	機能	08 母子指導 訪問・相談・教育・フォロー	作業	01 訪問（対象者抽出）

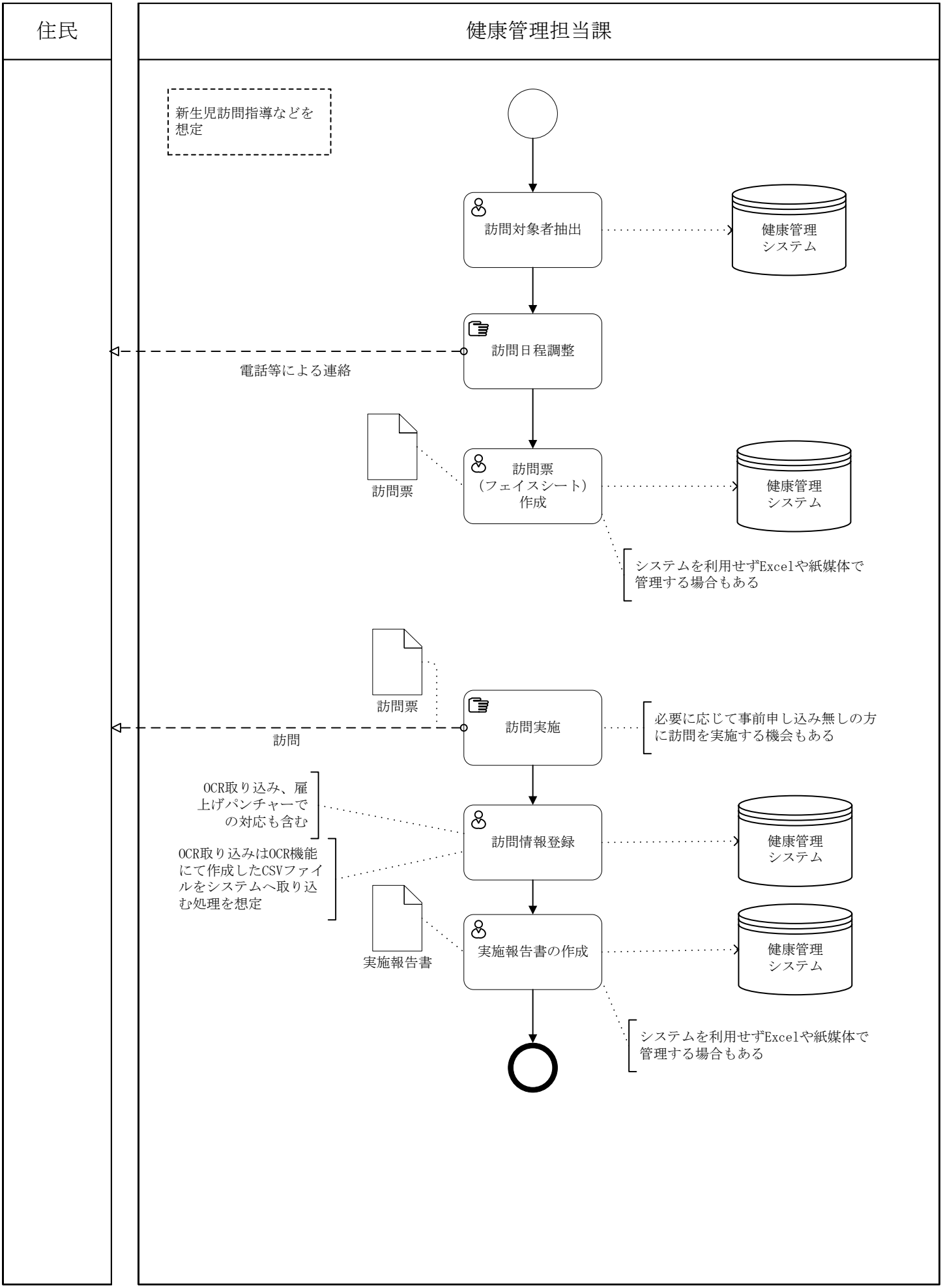

事務	1 健康管理	機能	08 母子指導 訪問・相談・教育・フォロー	作業	02 訪問（住民申込）

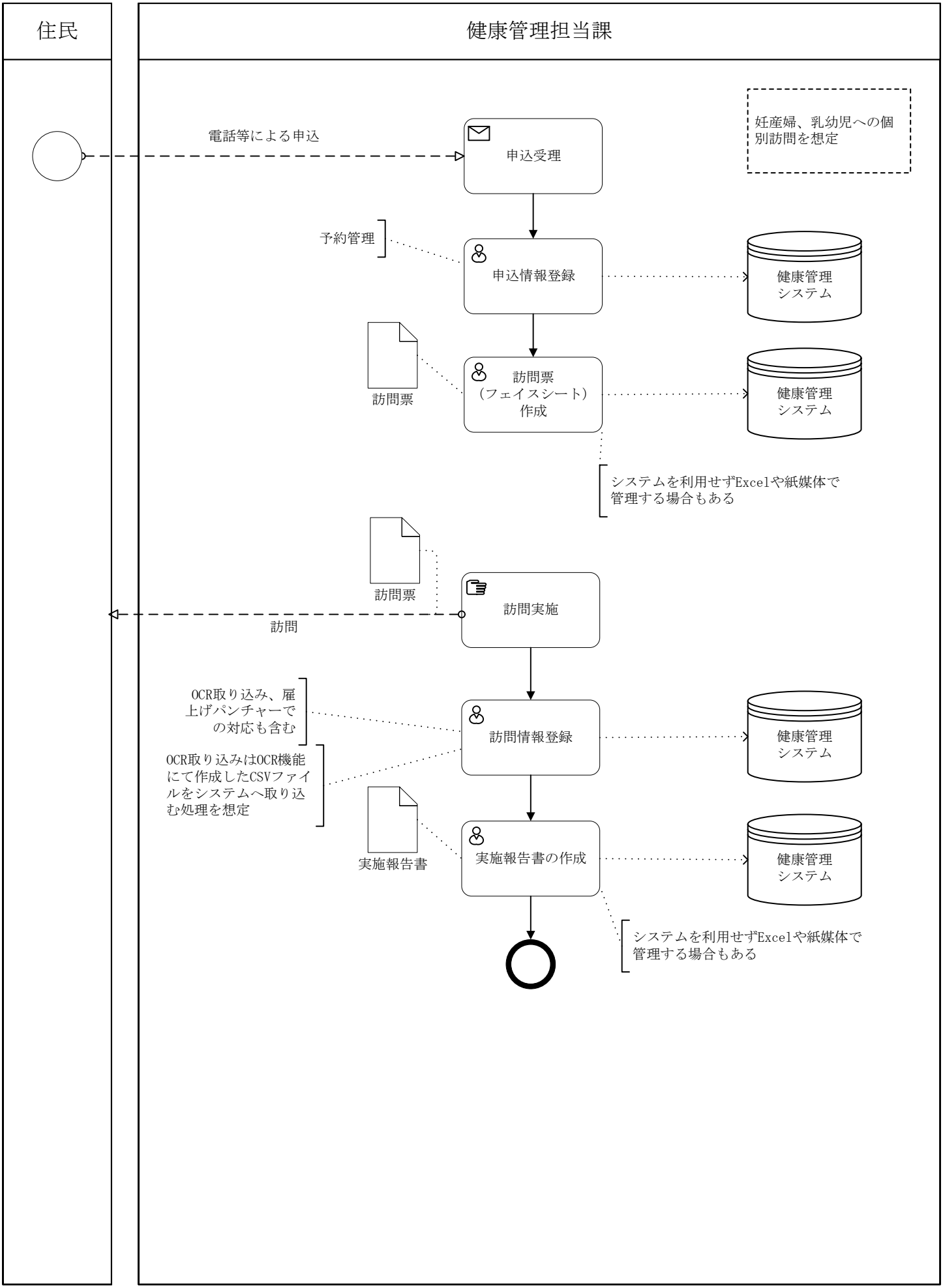

事務	1 健康管理	機能	08 母子指導 訪問・相談・教育・フォロー	作業	03 相談

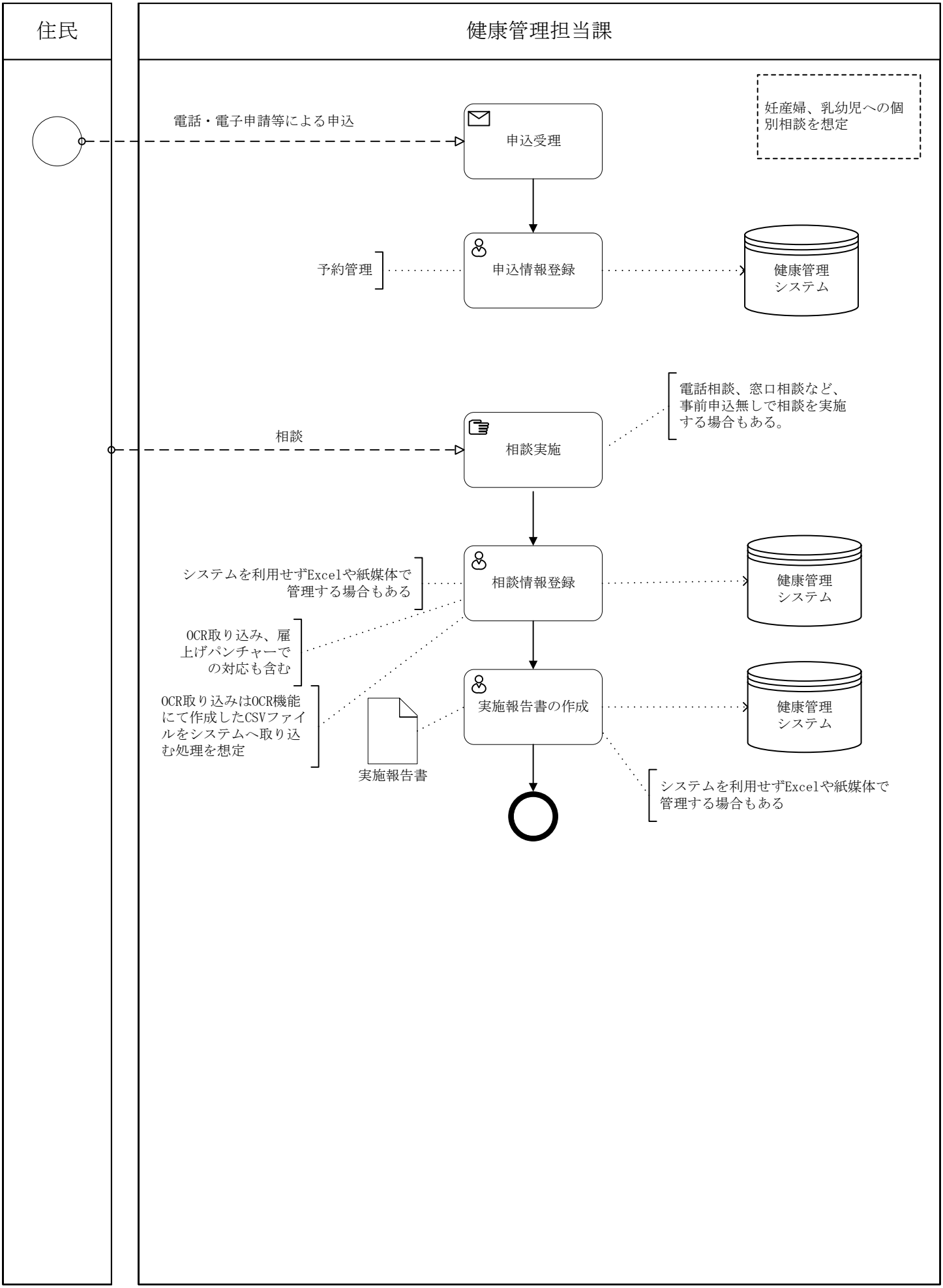

事務	1 健康管理	機能	08 母子指導 訪問・相談・教育・フォロー	作業	04 教育（対象者抽出）

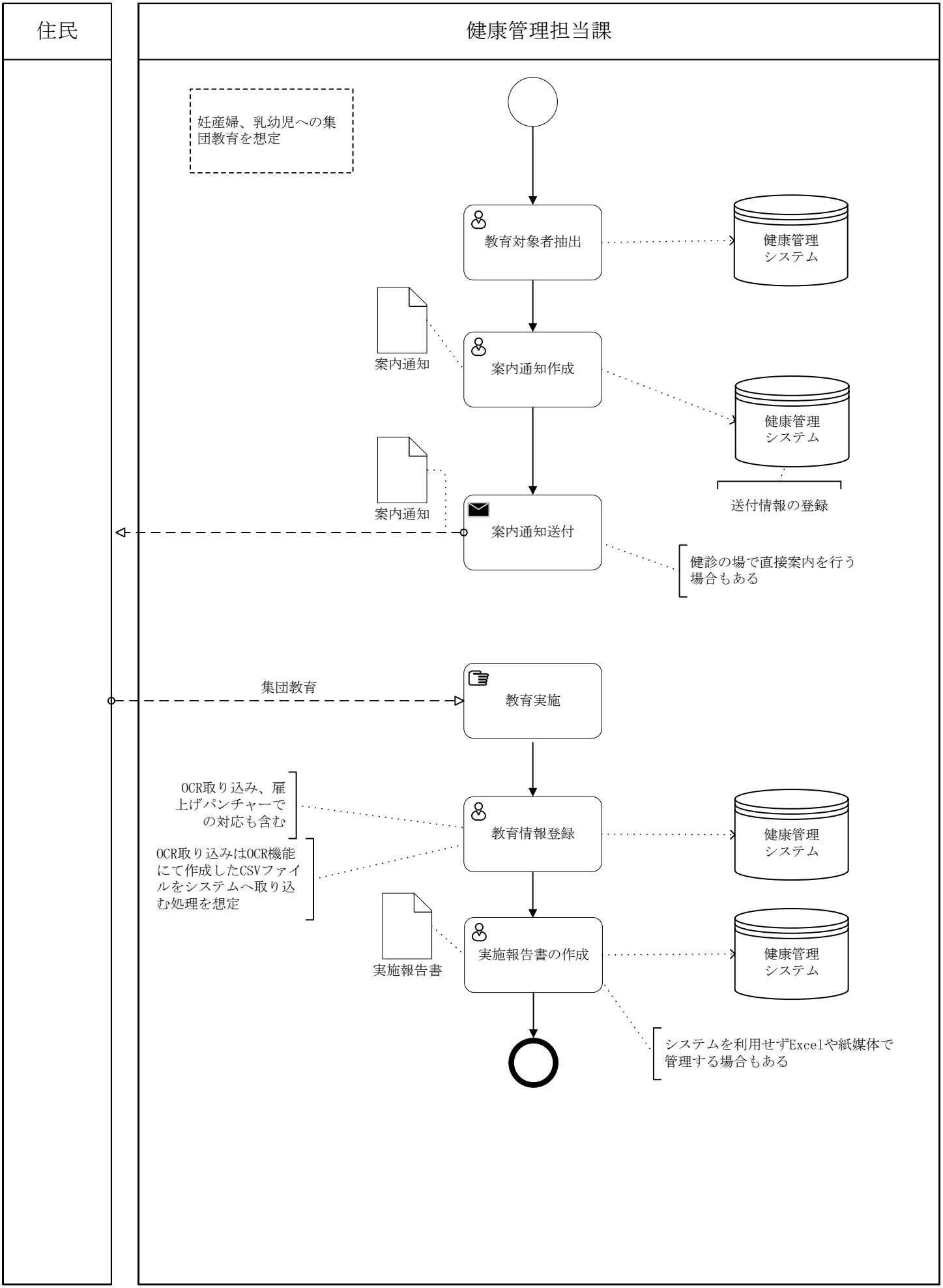

事務	1 健康管理	機能	08 母子指導 訪問・相談・教育・フォロー	作業	05 教育（住民申込）

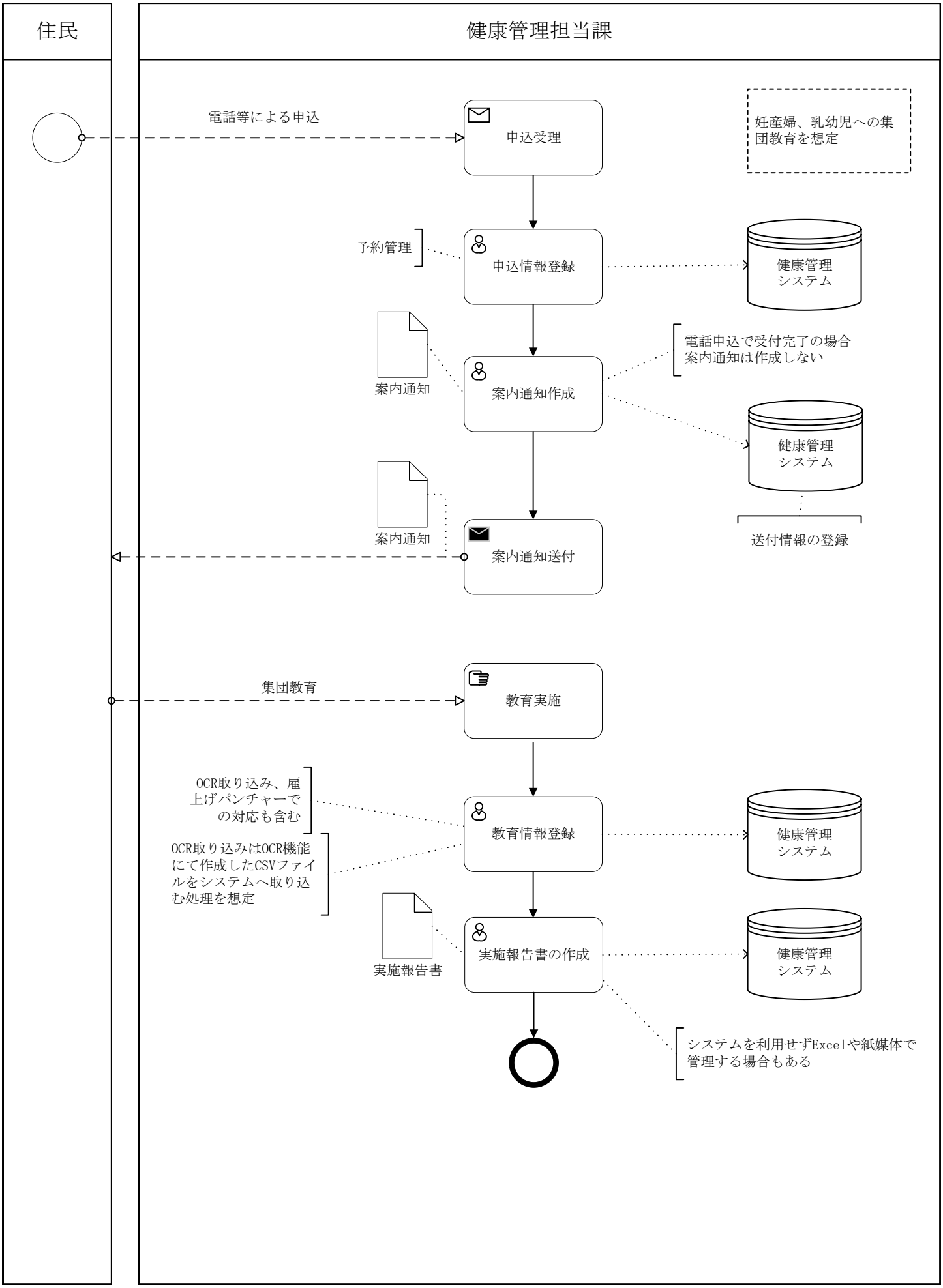

事務	1 健康管理	機能	08 母子指導 訪問・相談・教育・フォロー	作業	06 フォロー

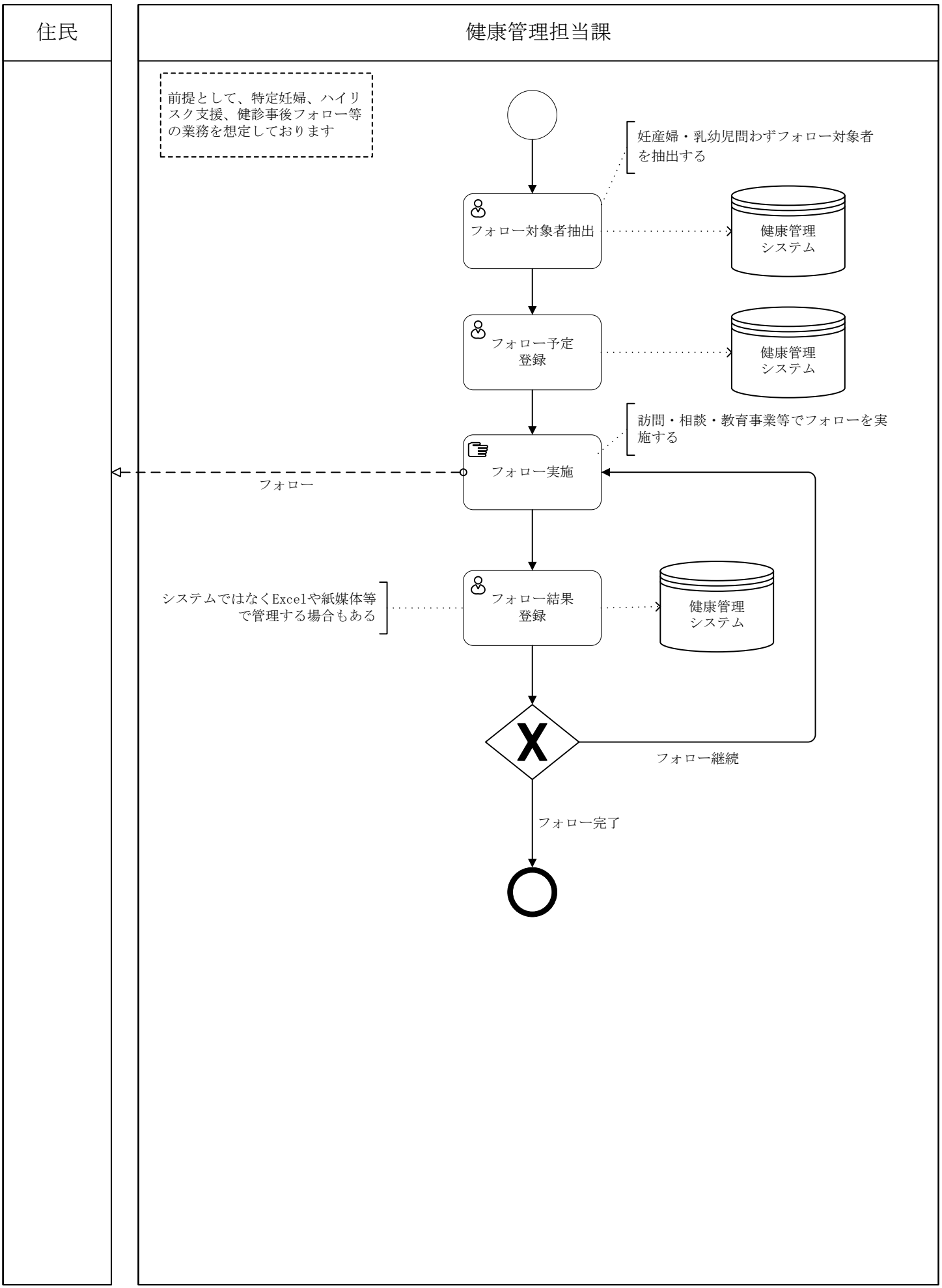

事務	1 健康管理	機能	09 母子保健 養育医療管理	作業	01 養育医療申請・実施

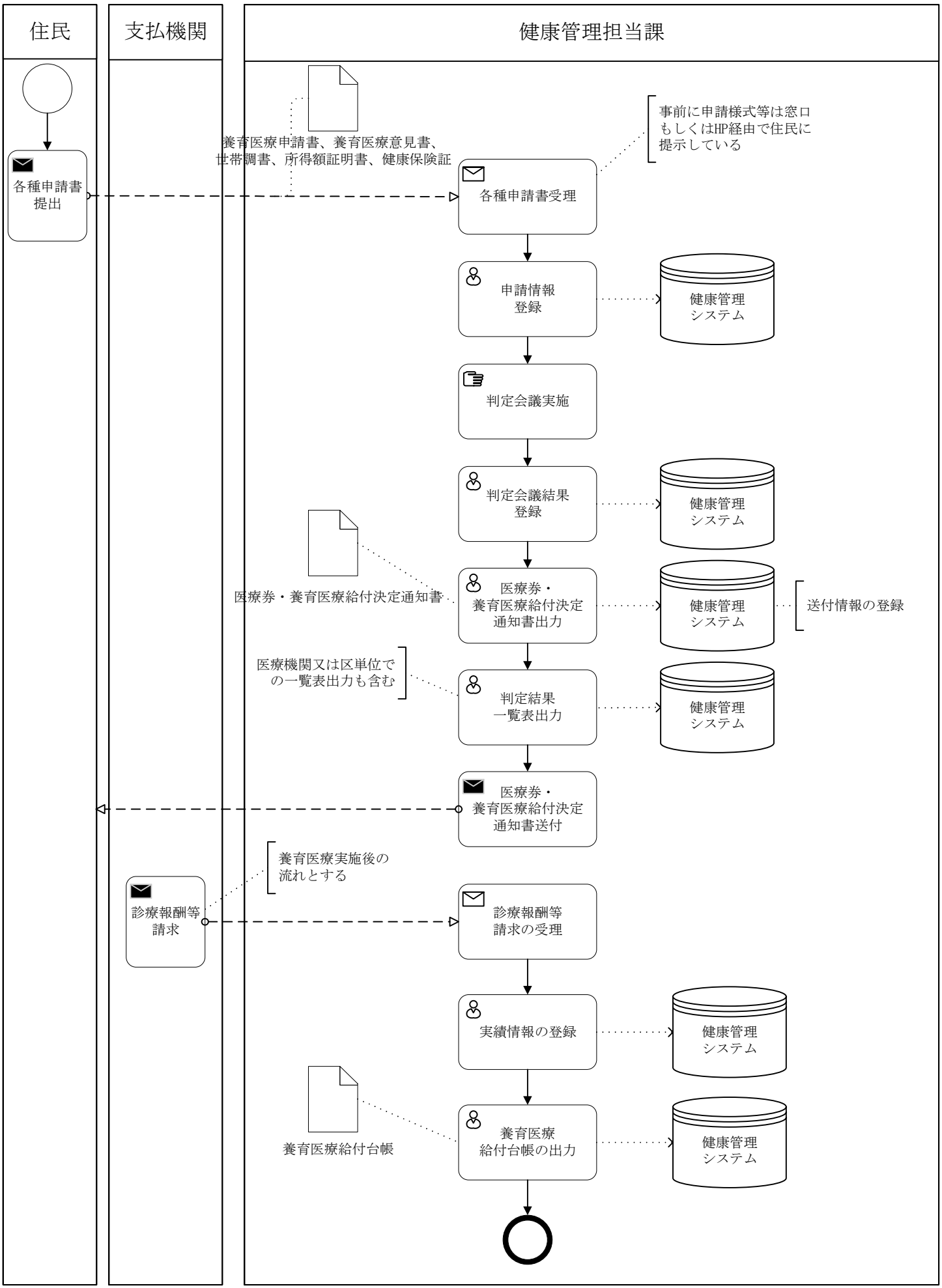

事務	1 健康管理	機能	09 母子保健 養育医療管理	作業	02 養育医療対象者情報連携（PMH）

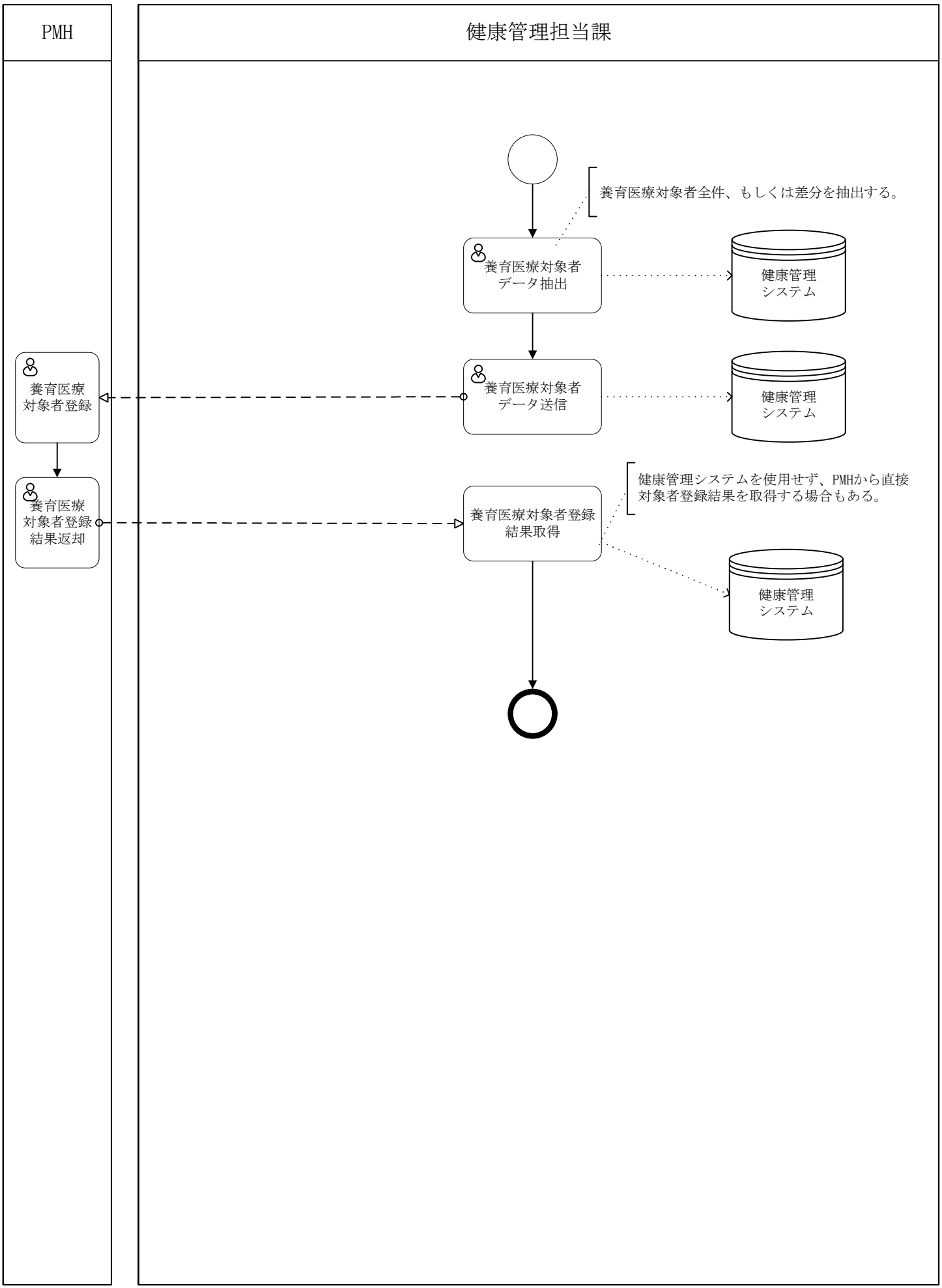

10.【予防接種】対象者管理

01.予防接種デジタル化対応前

事務	1 健康管理	機能	10 予防接種 対象者管理	作業	01 予診票一括発行（冊子渡し）

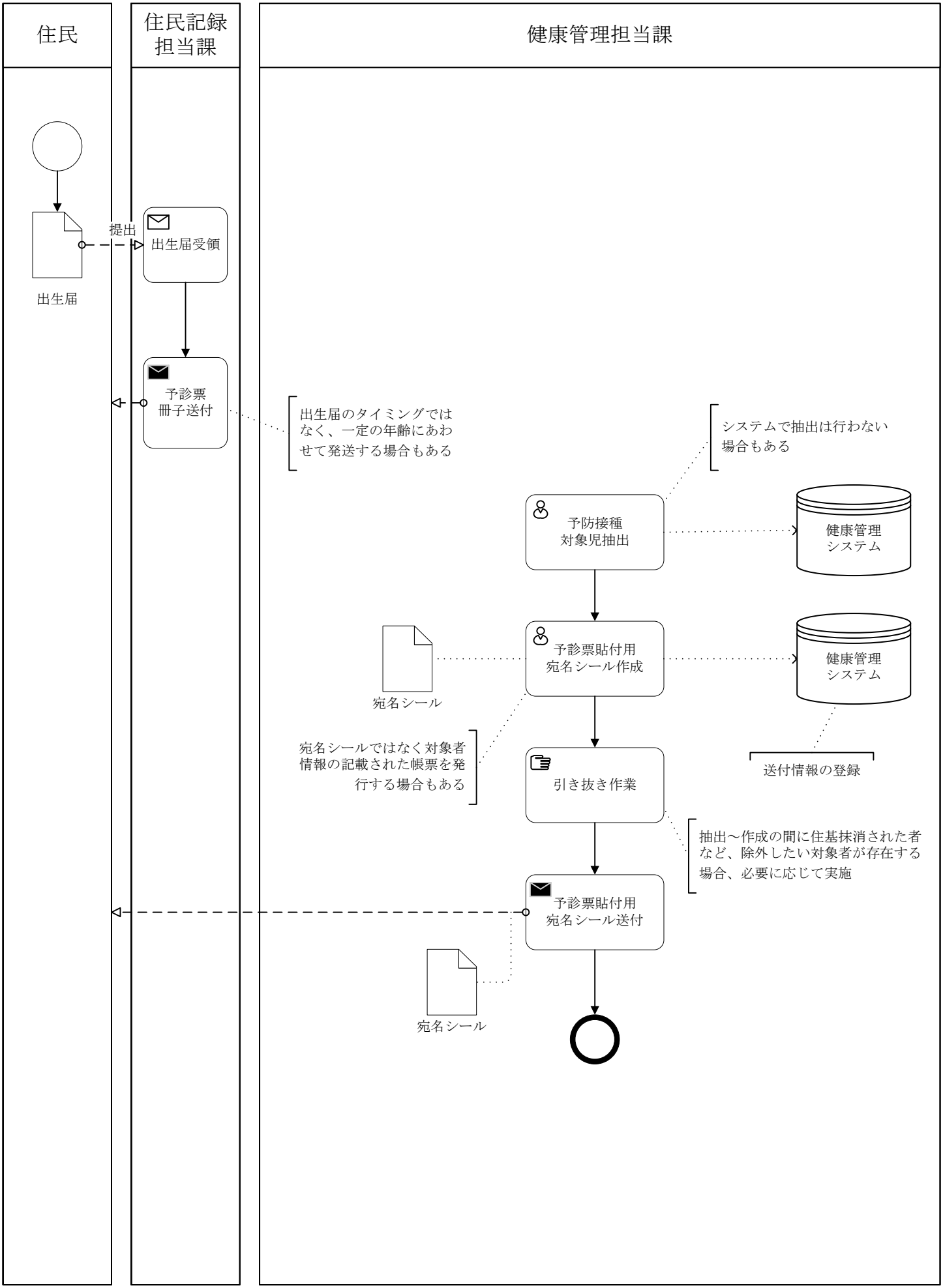

事務	1 健康管理	機能	10 予防接種 対象者管理	作業	02 予診票一括発行（接種別発送）

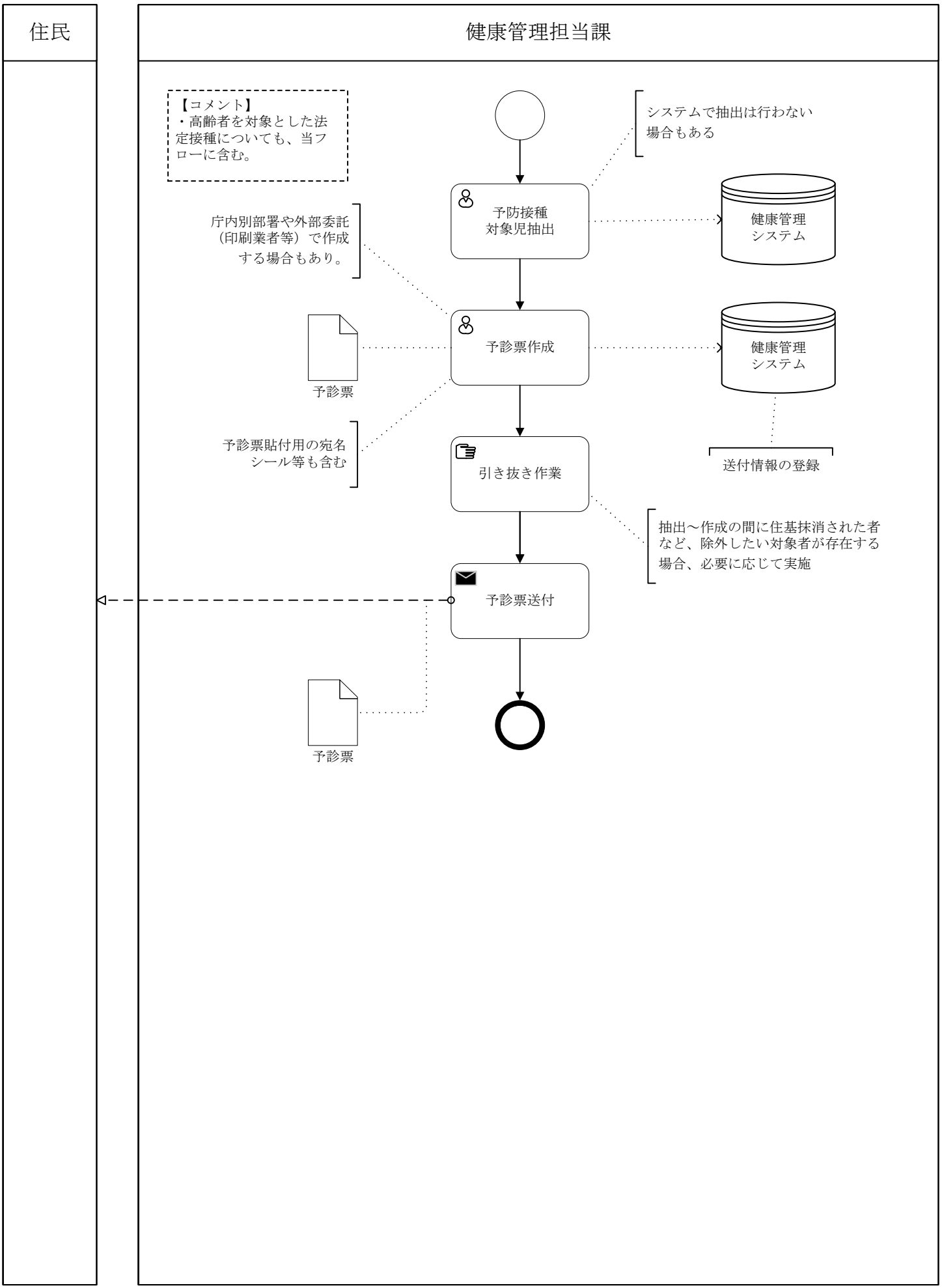

事務	1 健康管理	機能	10 予防接種対象者管理	作業	03 窓口発行

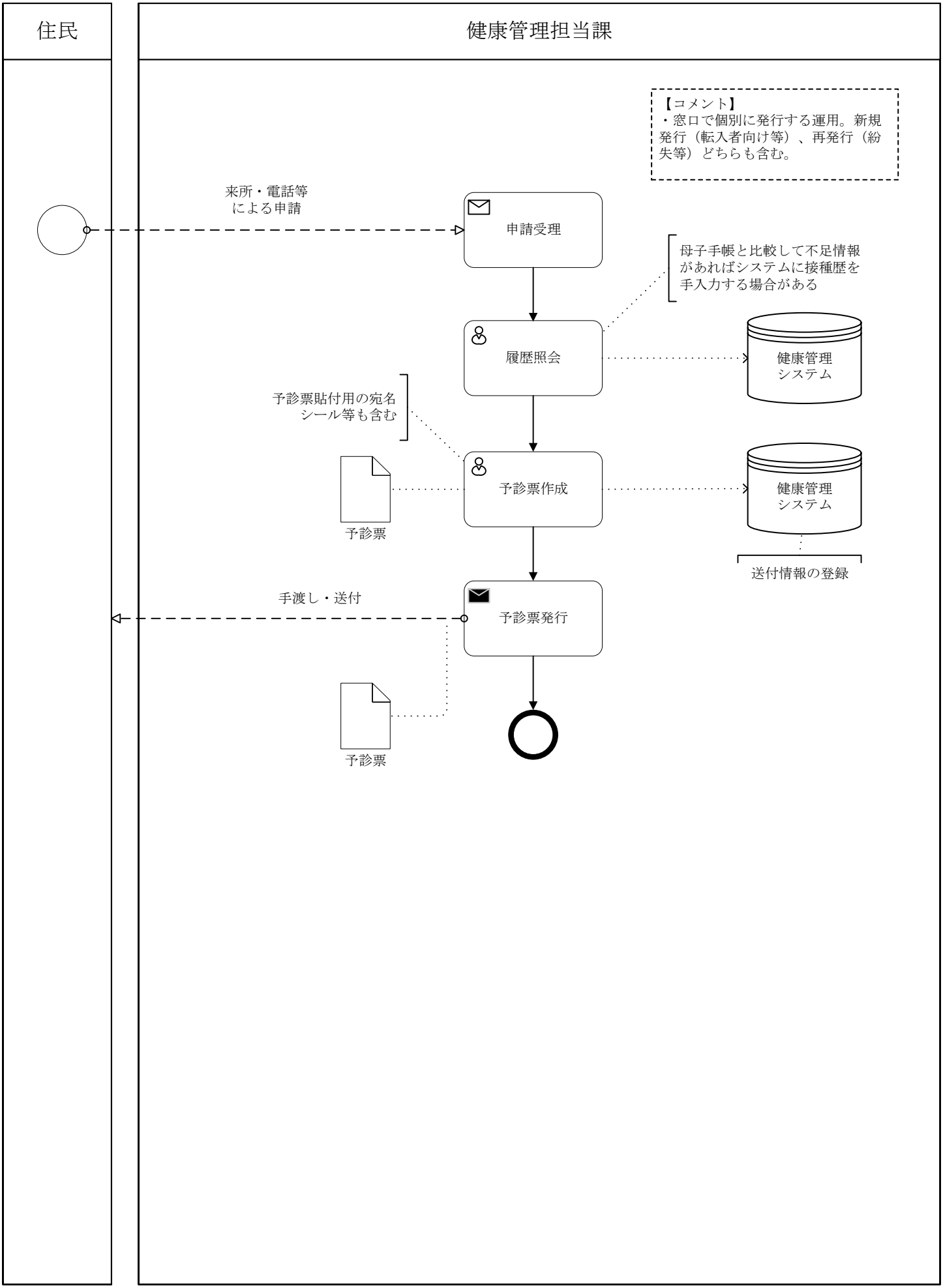

10.【予防接種】対象者管理

02.予防接種デジタル化対応後

事務	1 健康管理	機能	10 予防接種対象者管理	作業	01 マスタ登録

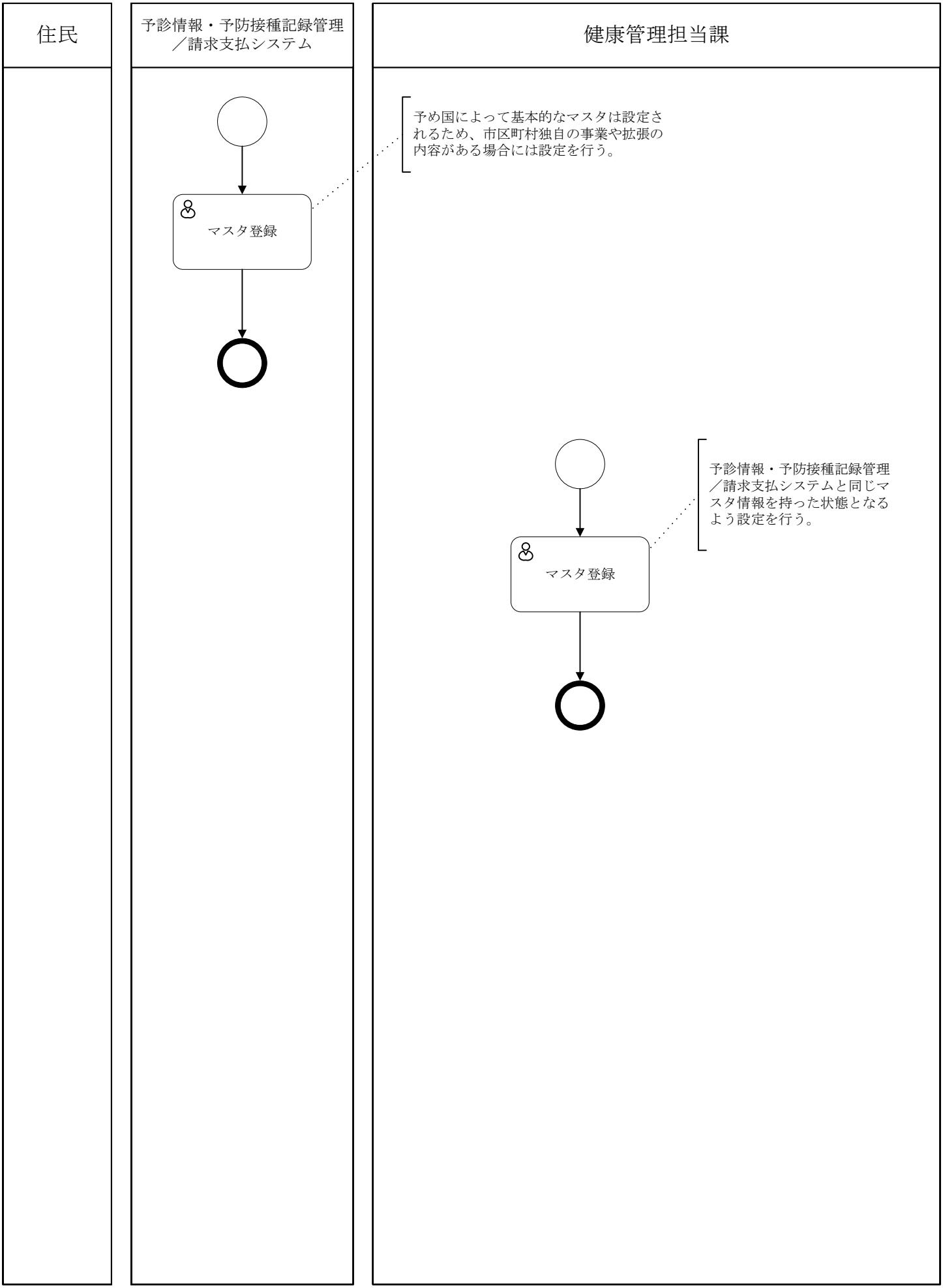

事務	1 健康管理	機能	10 予防接種対象者管理	作業	02 接種対象者情報登録

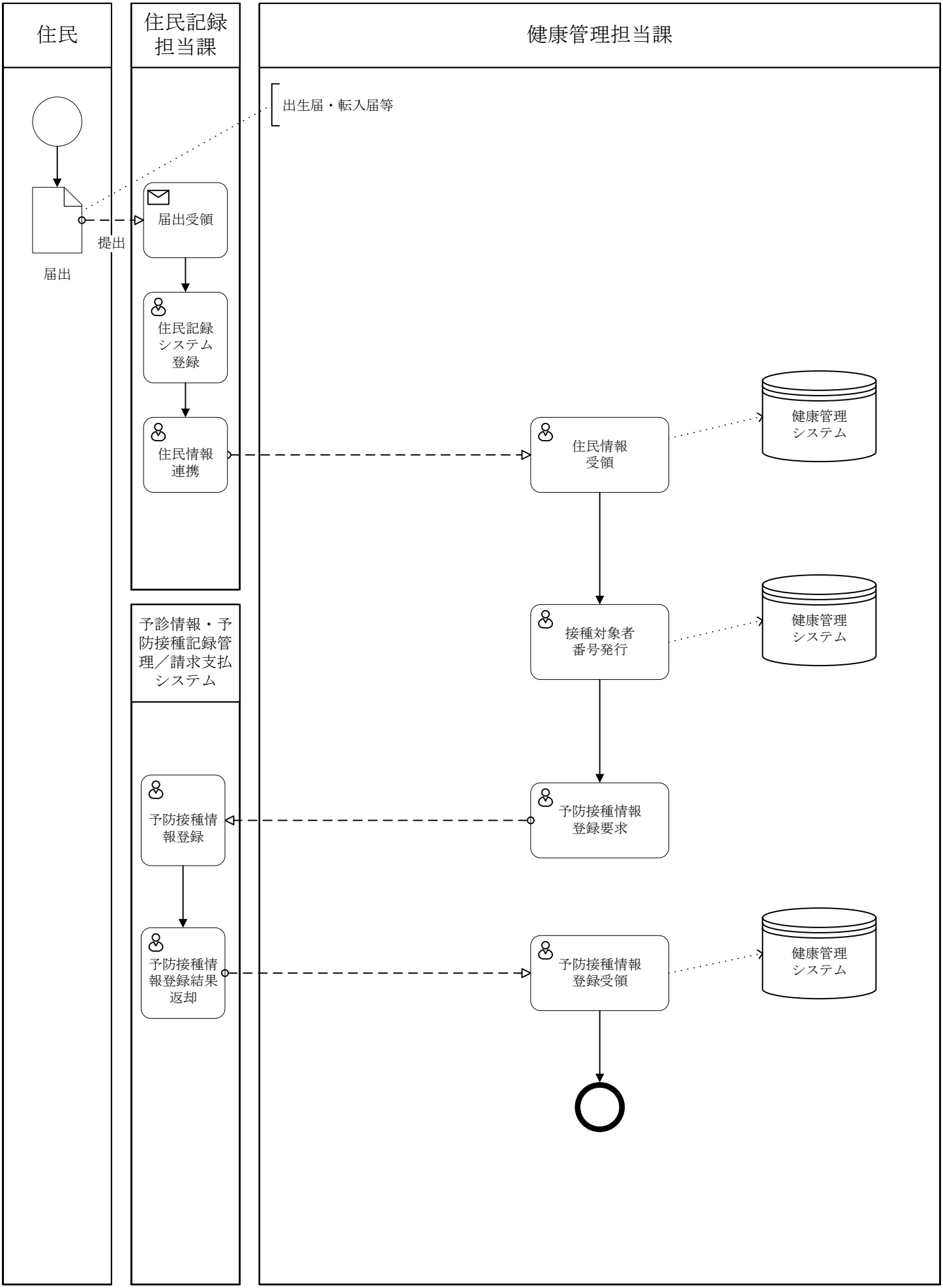

事務	1 健康管理	機能	10 予防接種対象者管理	作業	03 接種対象者情報更新

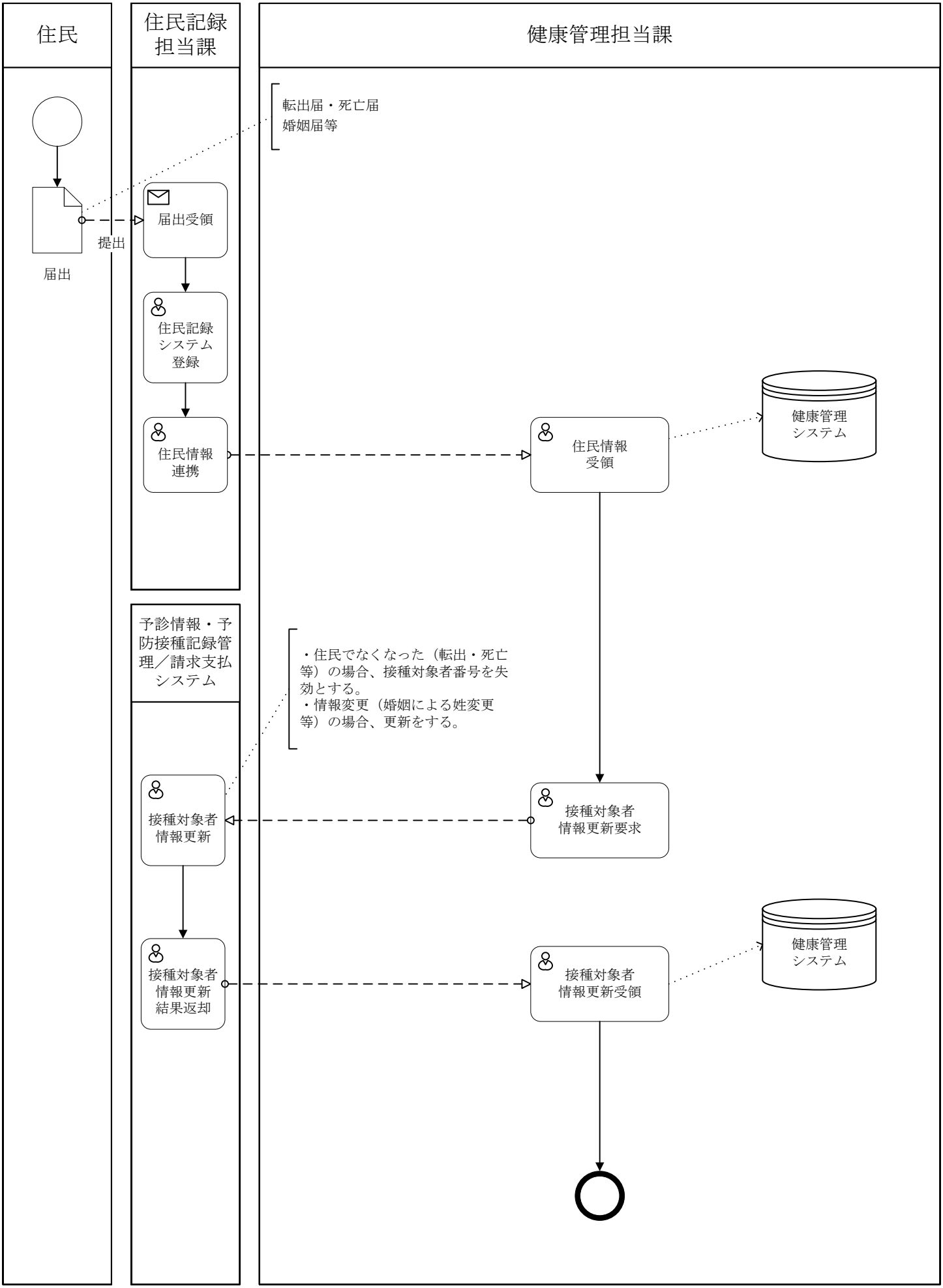

事務	1 健康管理	機能	10 予防接種 対象者管理	作業	04 接種勧奨（マイナポータル利用）

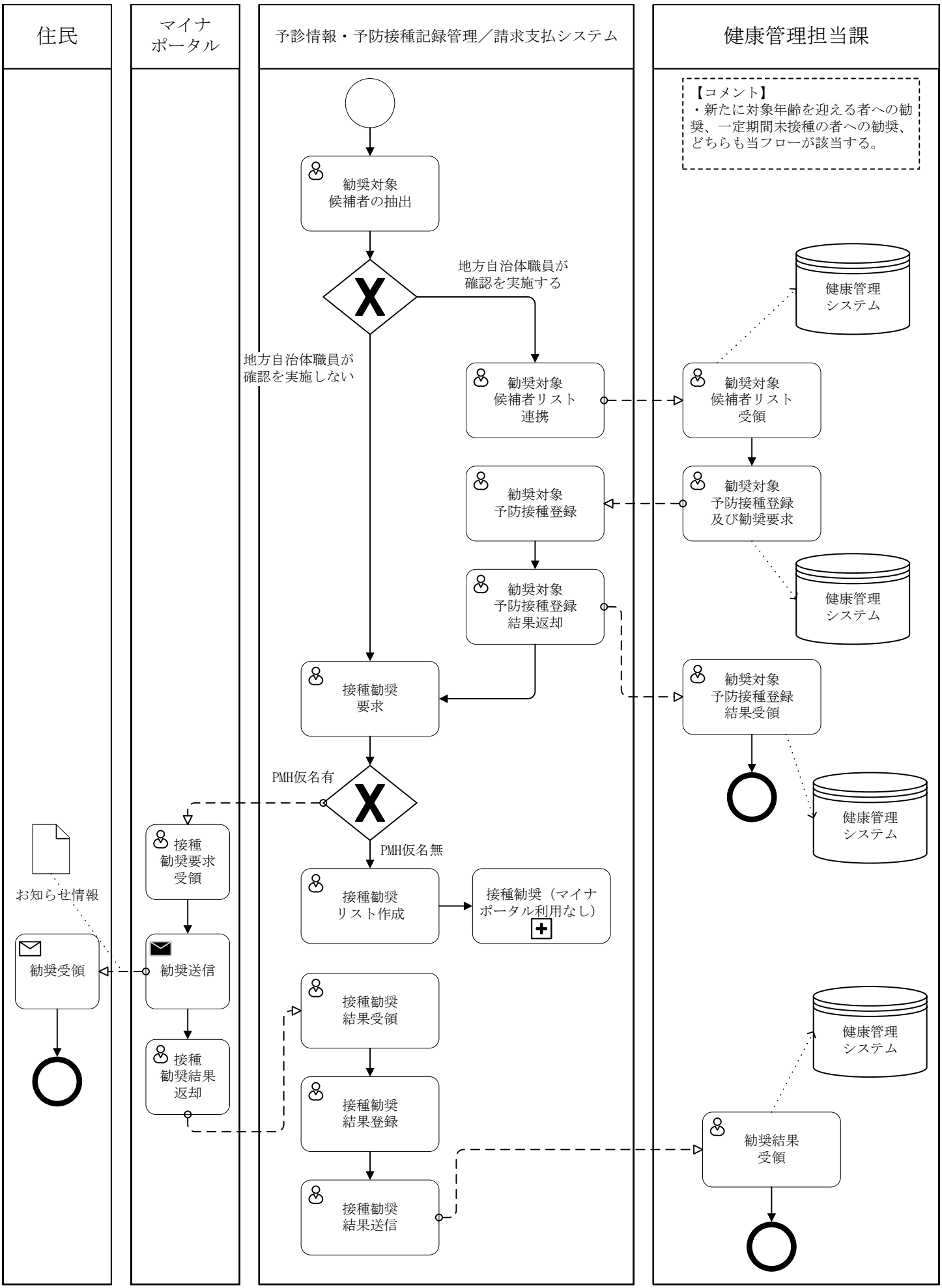

事務	1 健康管理	機能	10 予防接種 対象者管理	作業	05 接種勧奨（マイナポータル利用なし）

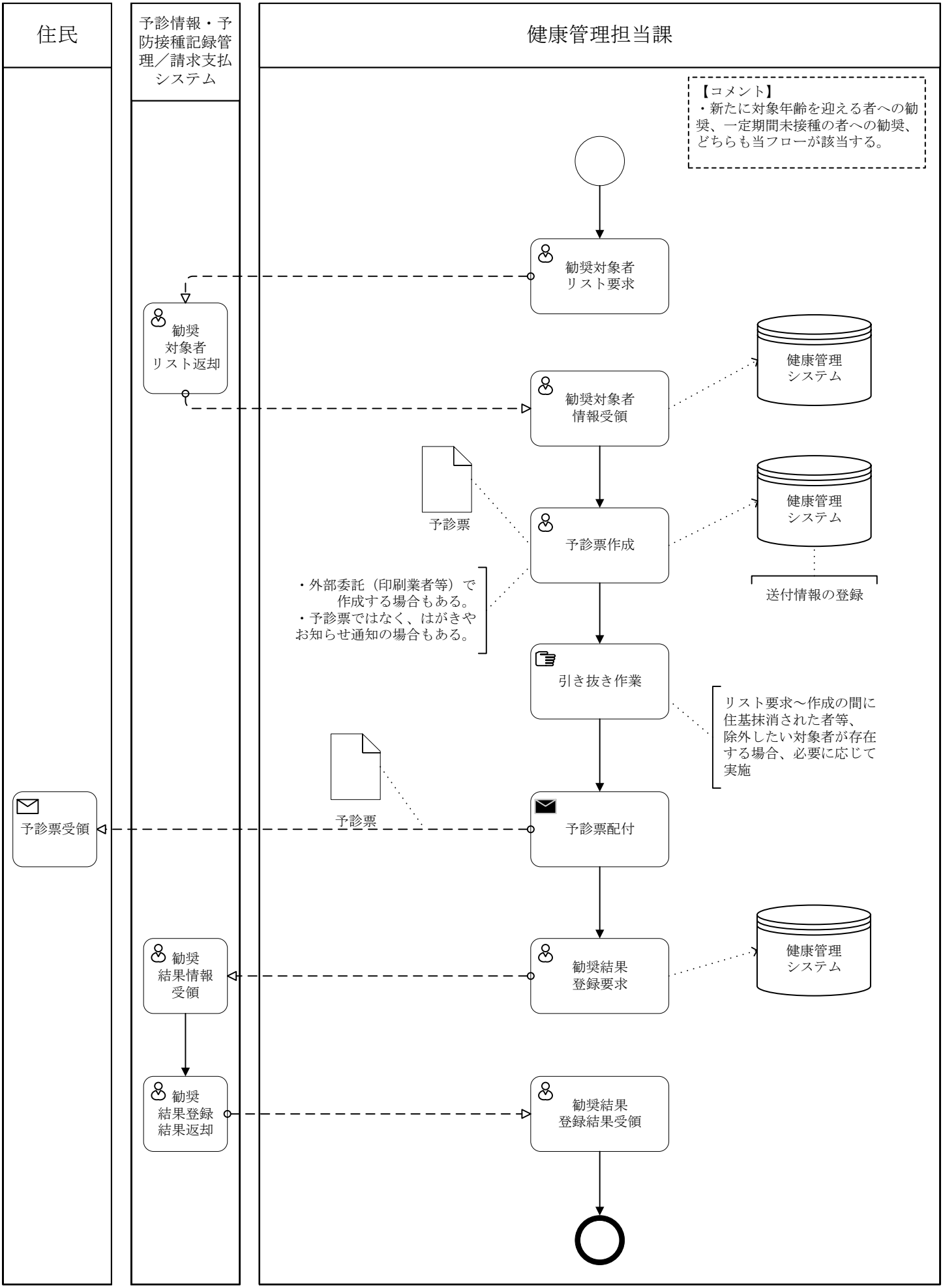

事務	1 健康管理	機能	10 予防接種対象者管理	作業	06 窓口発行（書面）

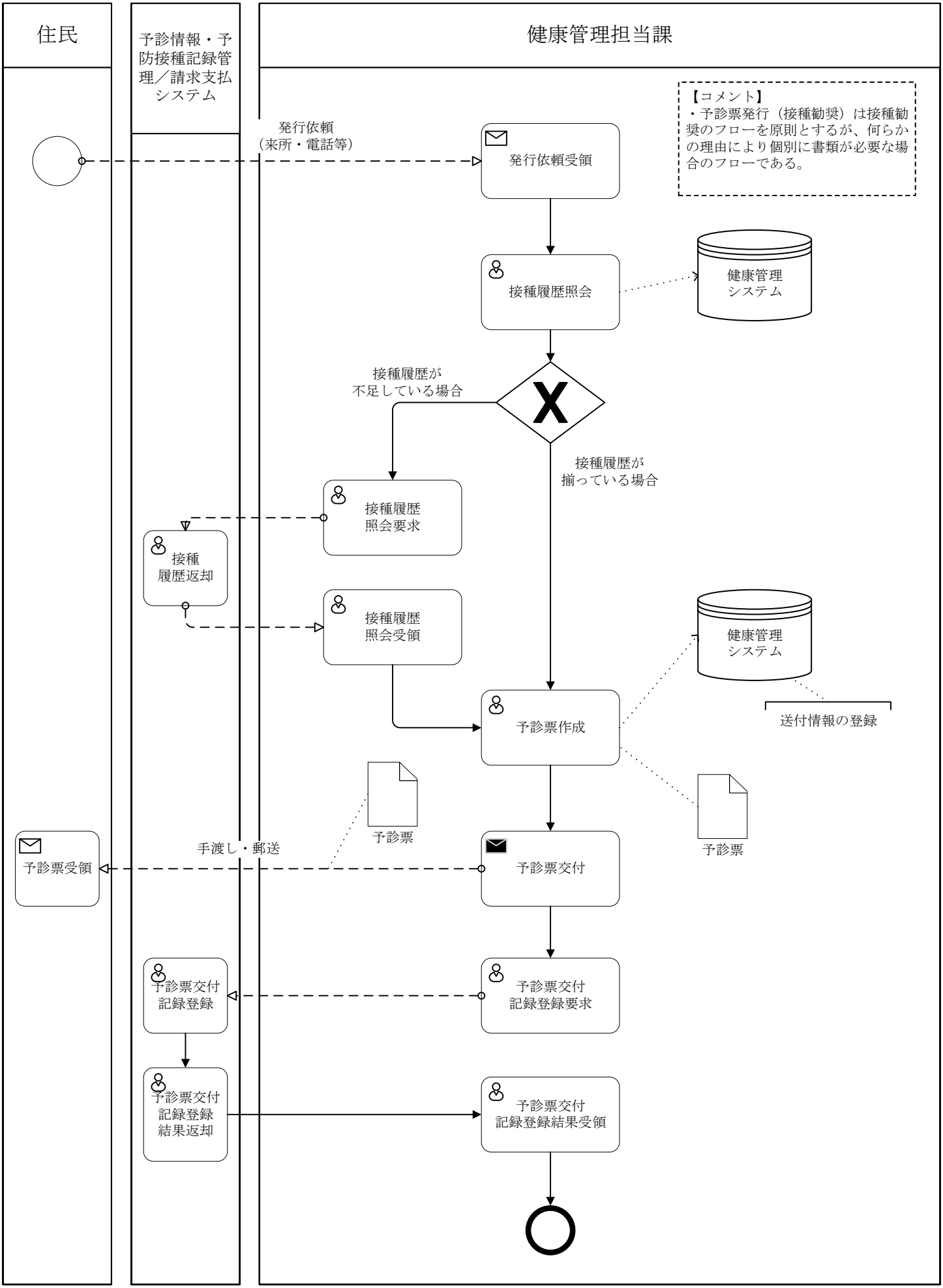

11.【予防接種】接種情報管理

01.予防接種デジタル化対応前

事務	1 健康管理	機能	11 予防接種 接種情報管理	作業	01 接種結果入力

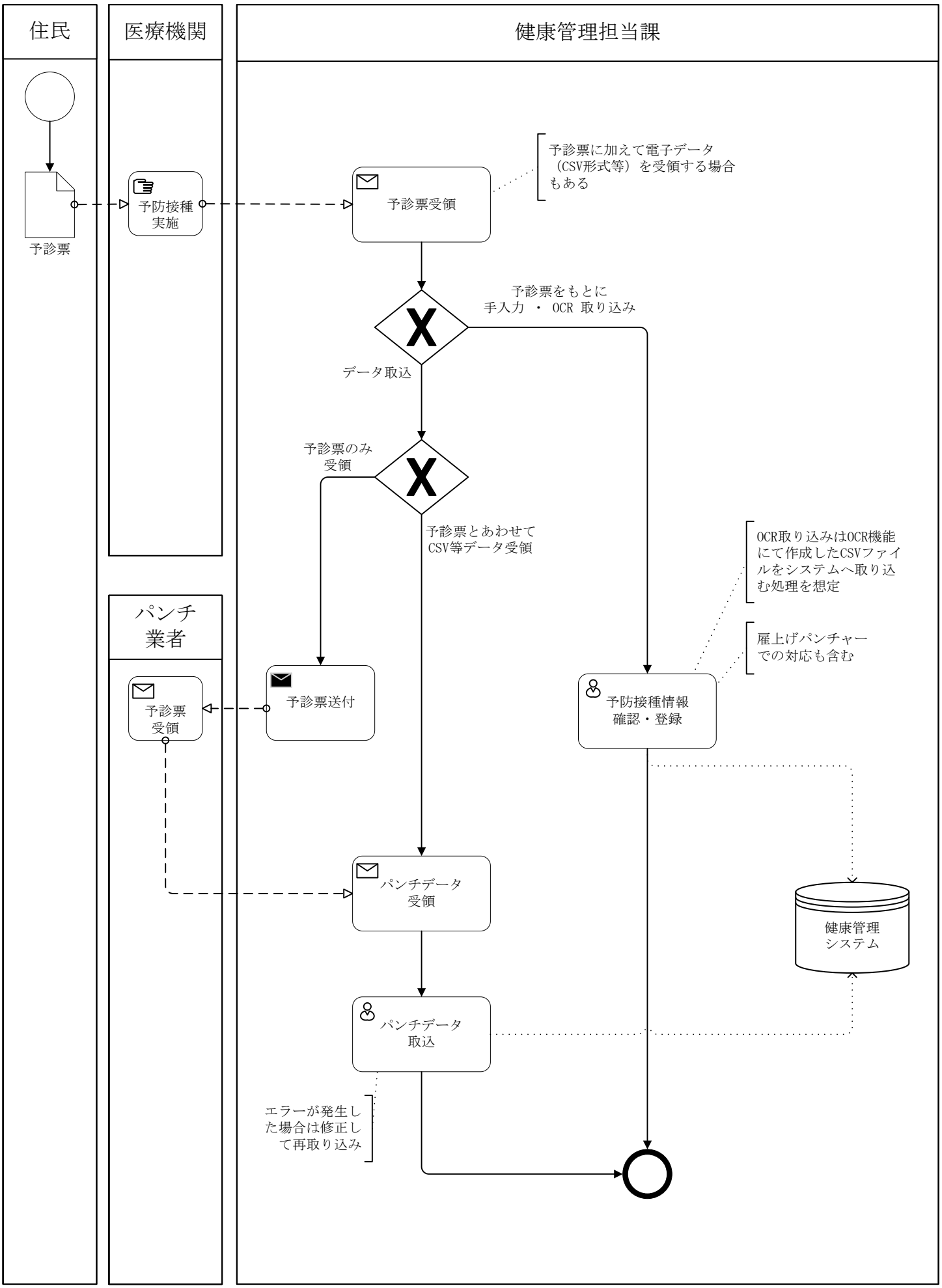

事務	1 健康管理	機能	11 予防接種 接種情報管理	作業	02 未接種者勧奨

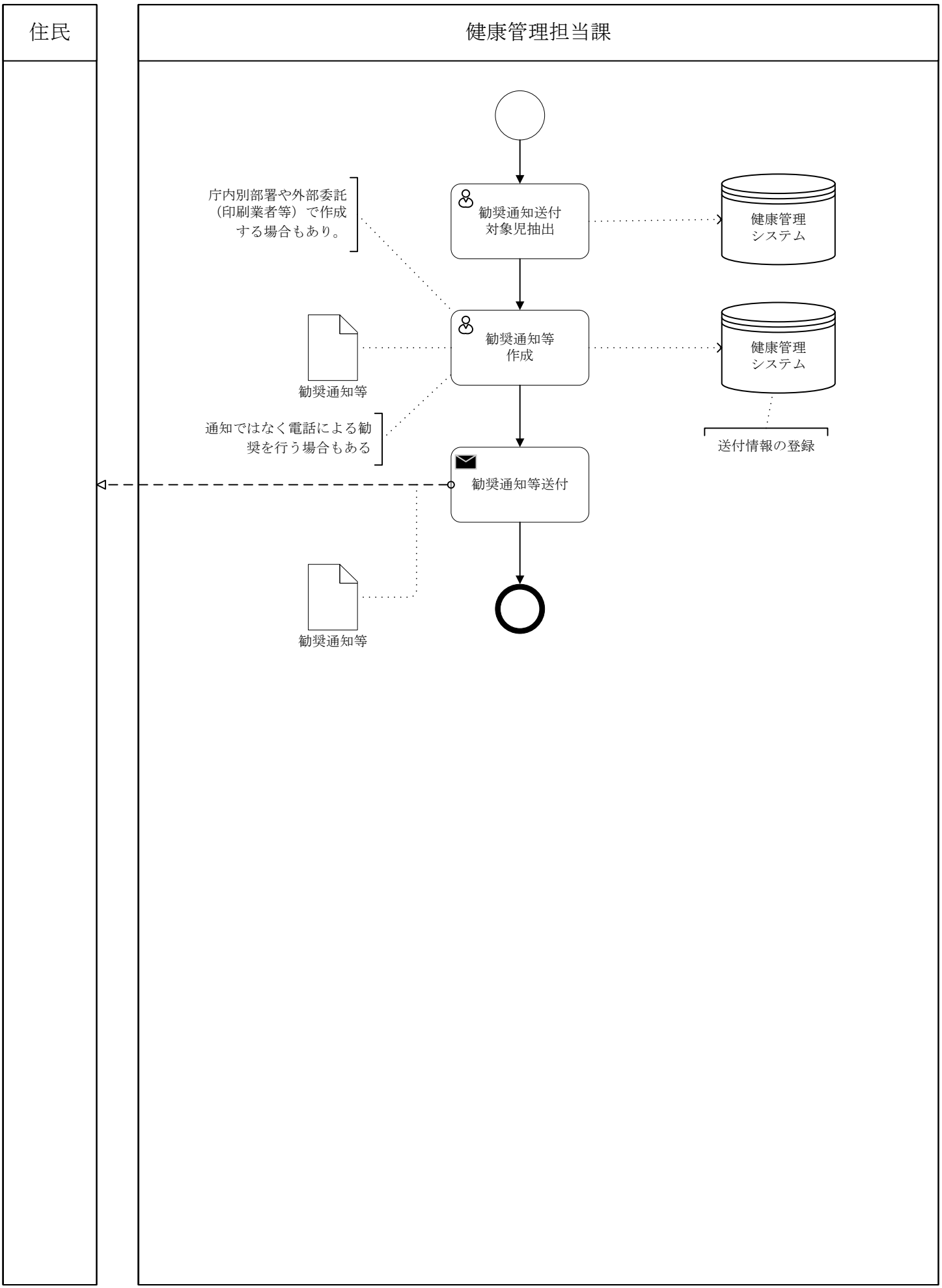

事務	1 健康管理	機能	11 予防接種 接種情報管理	作業	03 接種証明書発行

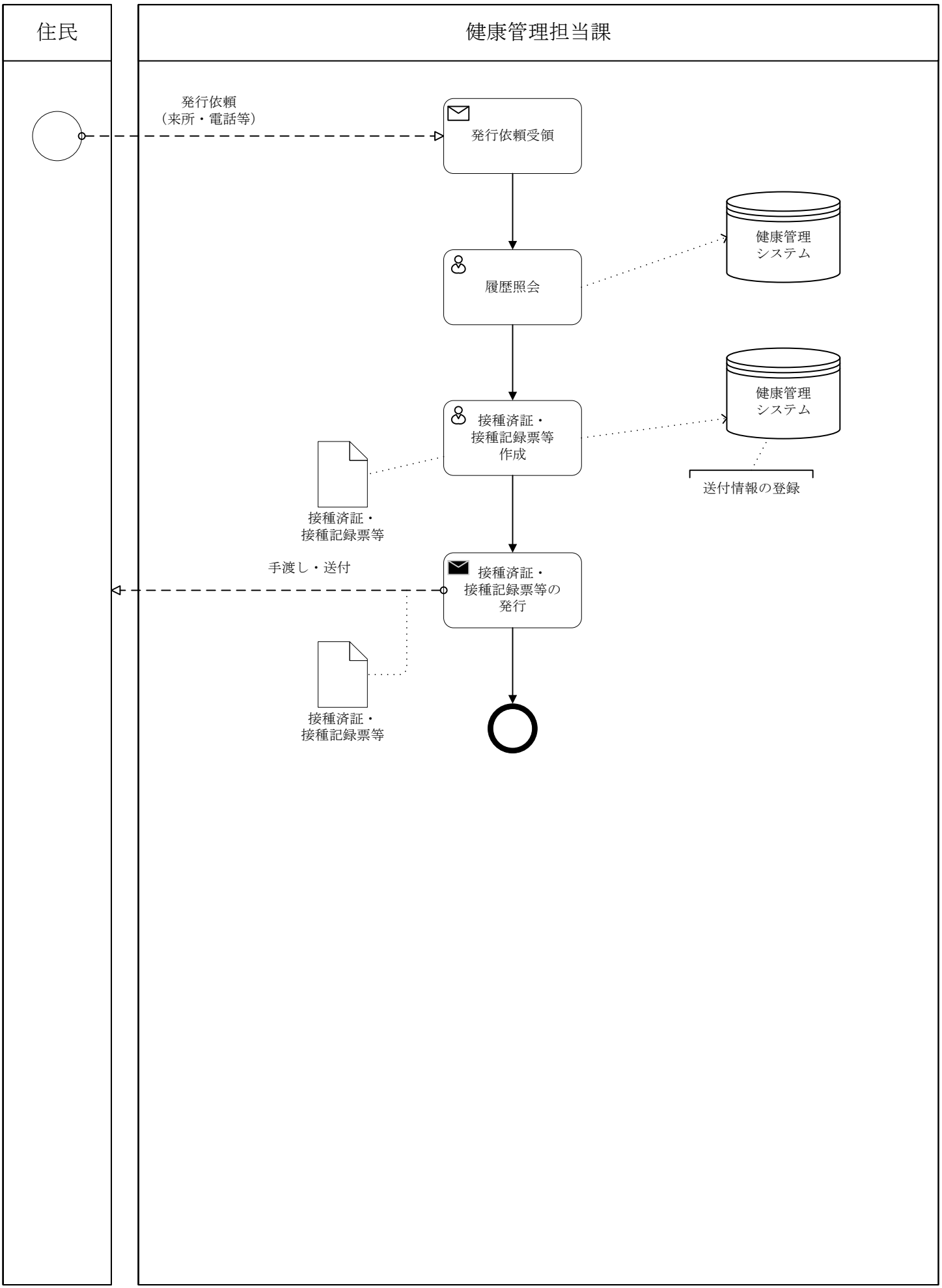

事務	1 健康管理	機能	11 予防接種 接種情報管理	作業	05 健康被害救済制度

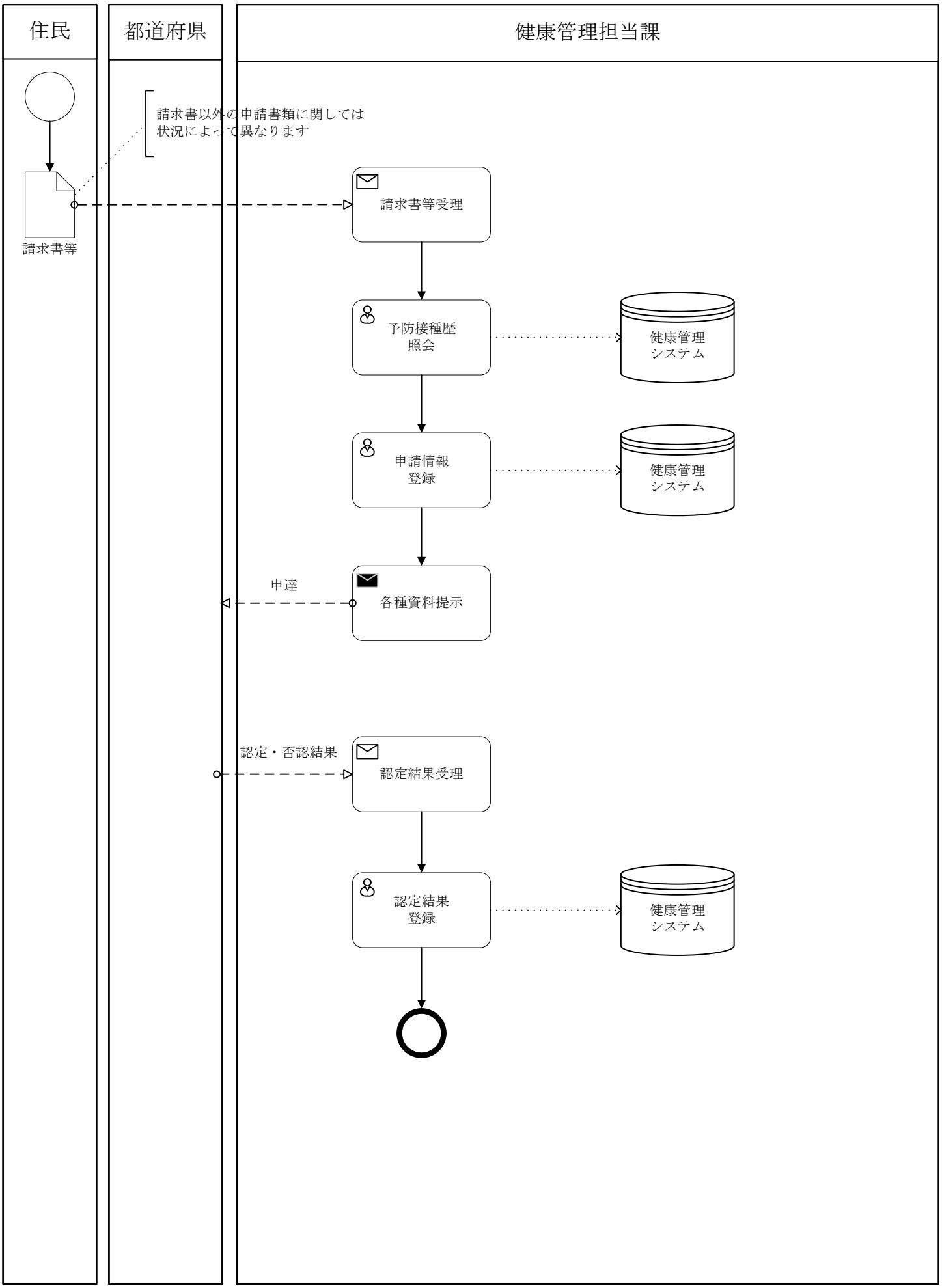

11.【予防接種】接種情報管理

02.予防接種デジタル化対応後

事務	1 健康管理	機能	11 予防接種 接種情報管理	作業	01 接種情報照会

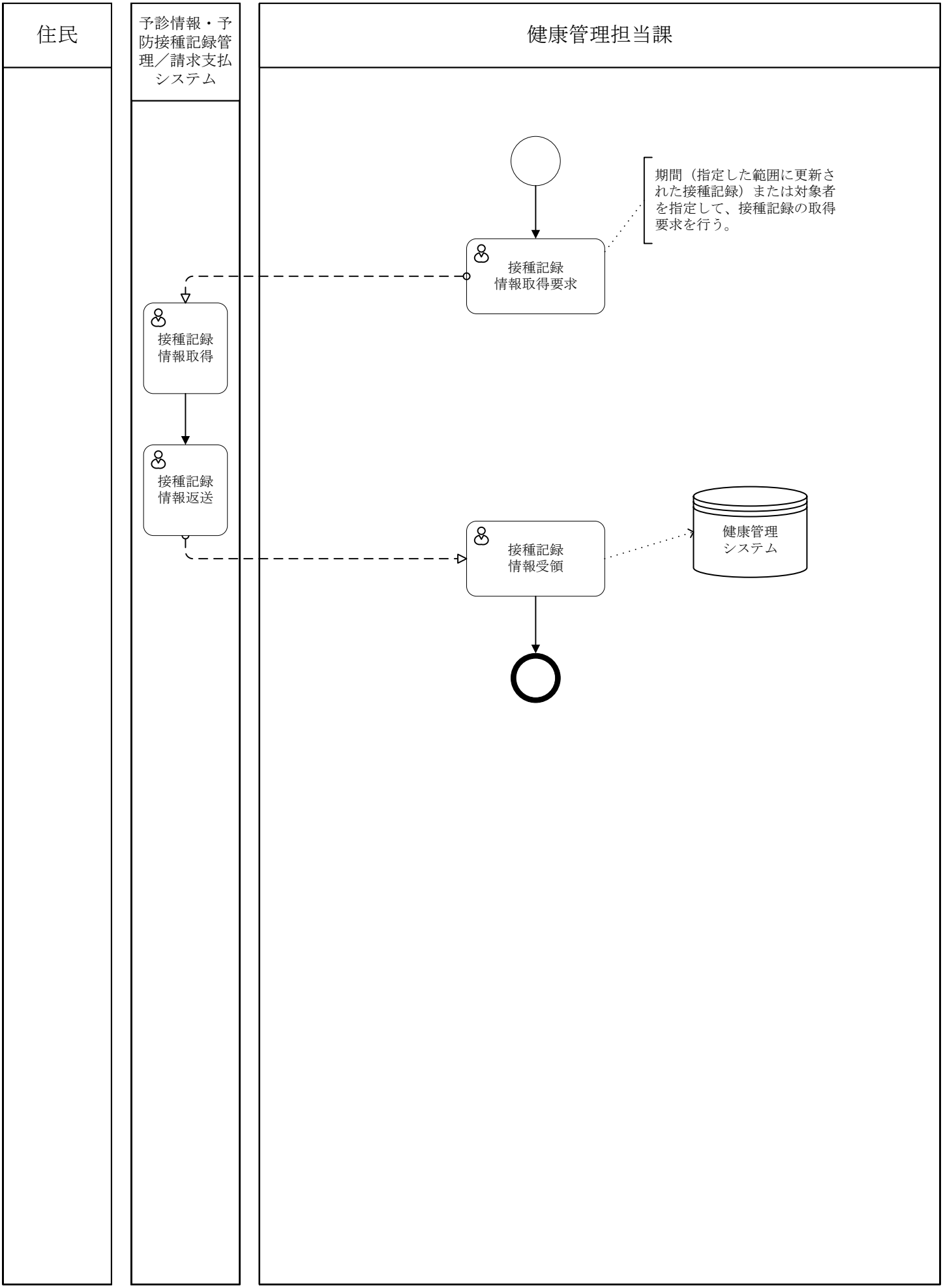

事務	1 健康管理	機能	11 予防接種 接種情報管理	作業	02 接種済証発行（書面）

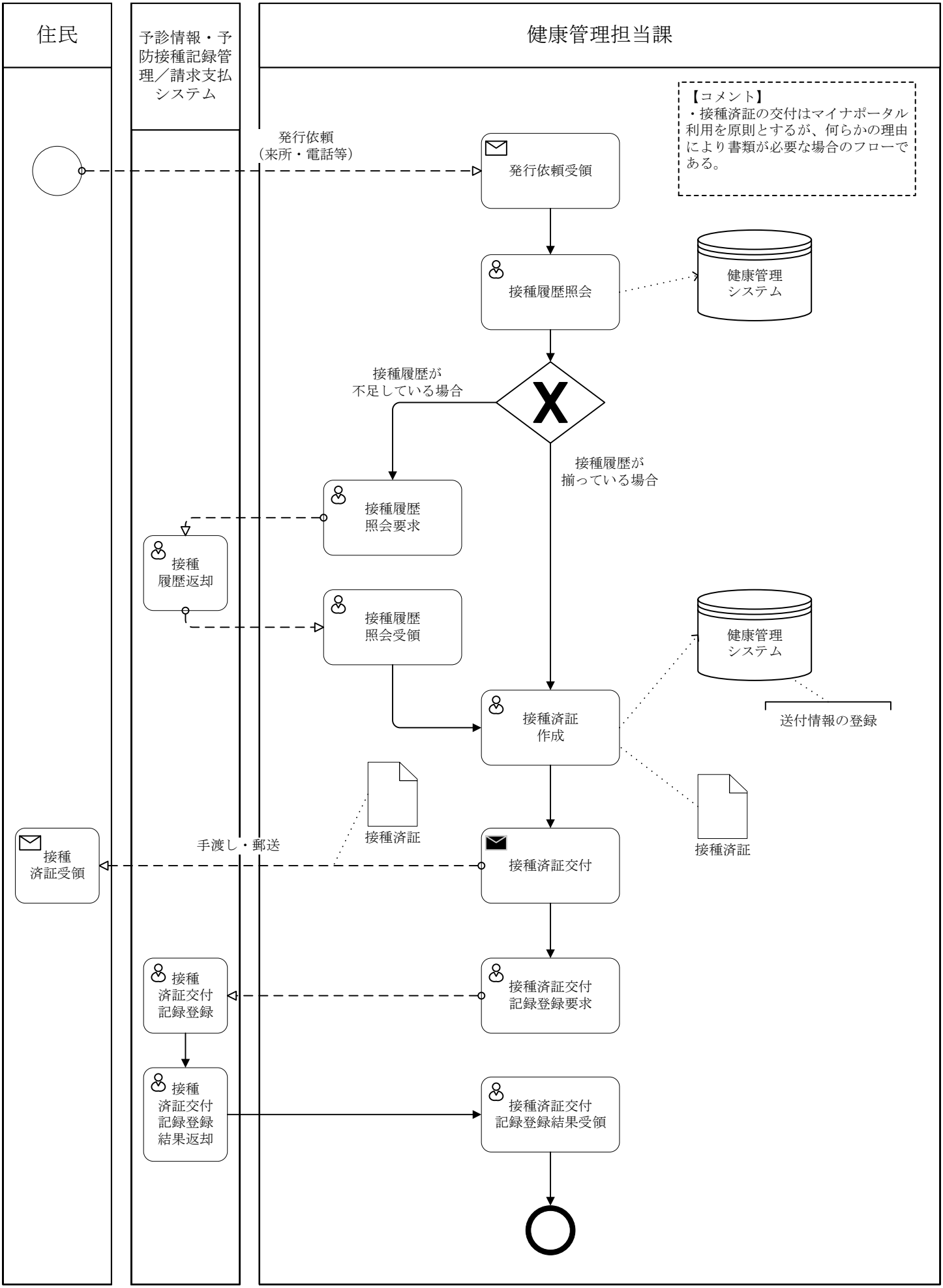

事務	1 健康管理	機能	11 予防接種 接種情報管理	作業	03 健康被害救済制度

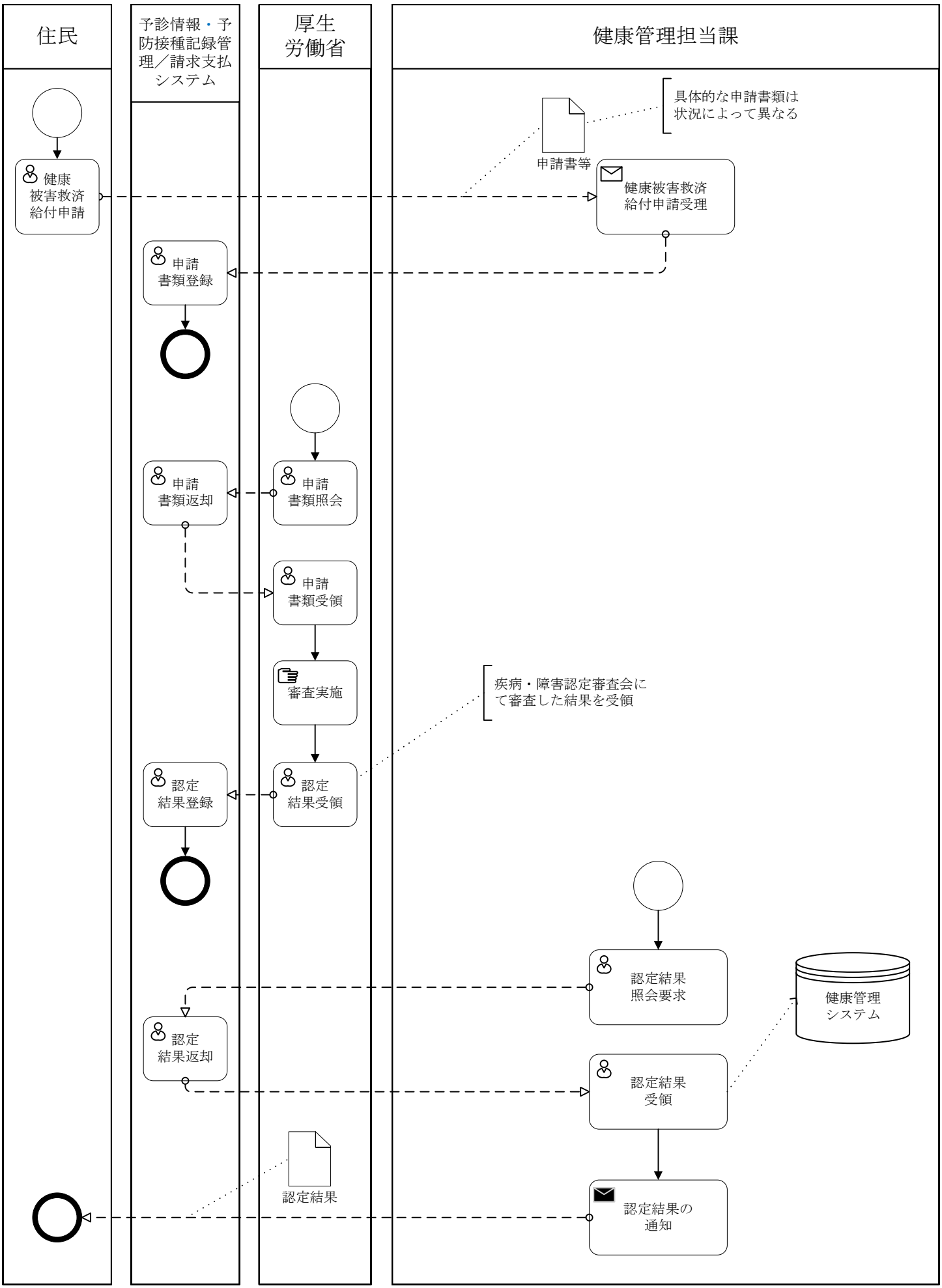

事務	1 健康管理	機能	11 予防接種 接種情報管理	作業	04 母子保健・検診情報の連携

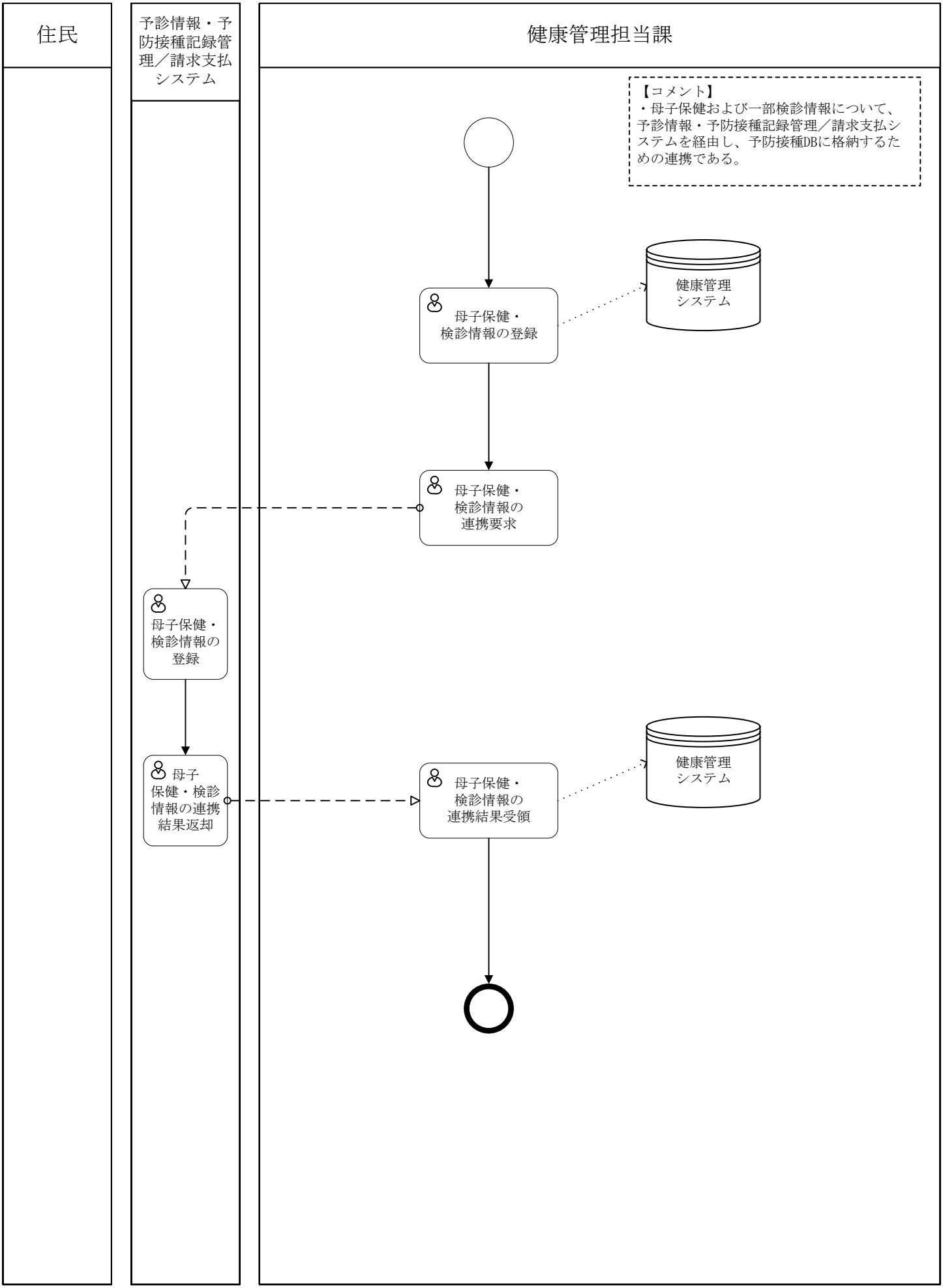
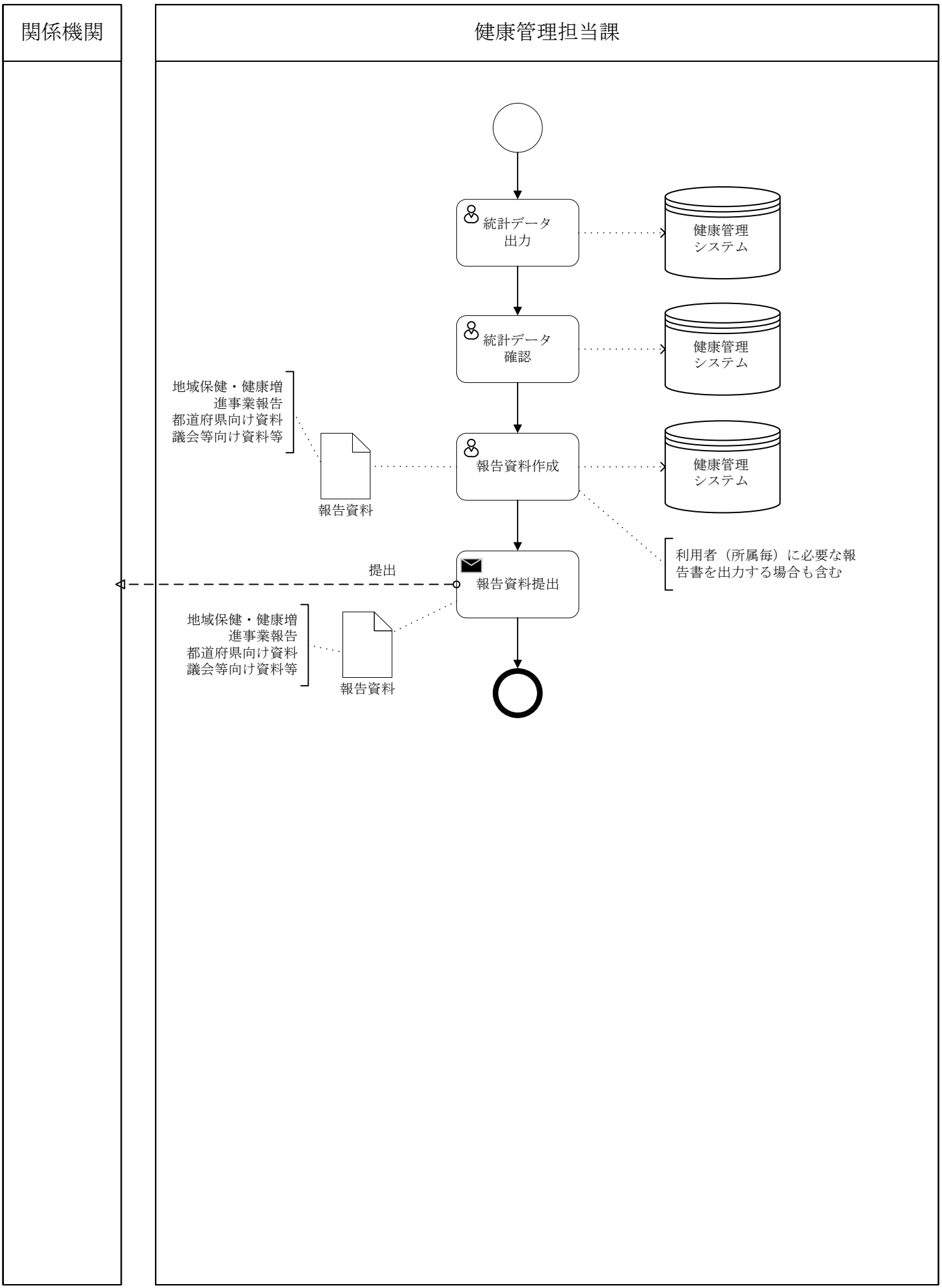
区分	1 健康管理	大分類	12 統計・報告	小分類	01 報告資料作成